NONNENMANN

PRODUKT KATALOG

Formenbau
Werkzeugbau
Spritzguss
Druckguss
Wartung
Prozessoptimierung
Maschinenbau

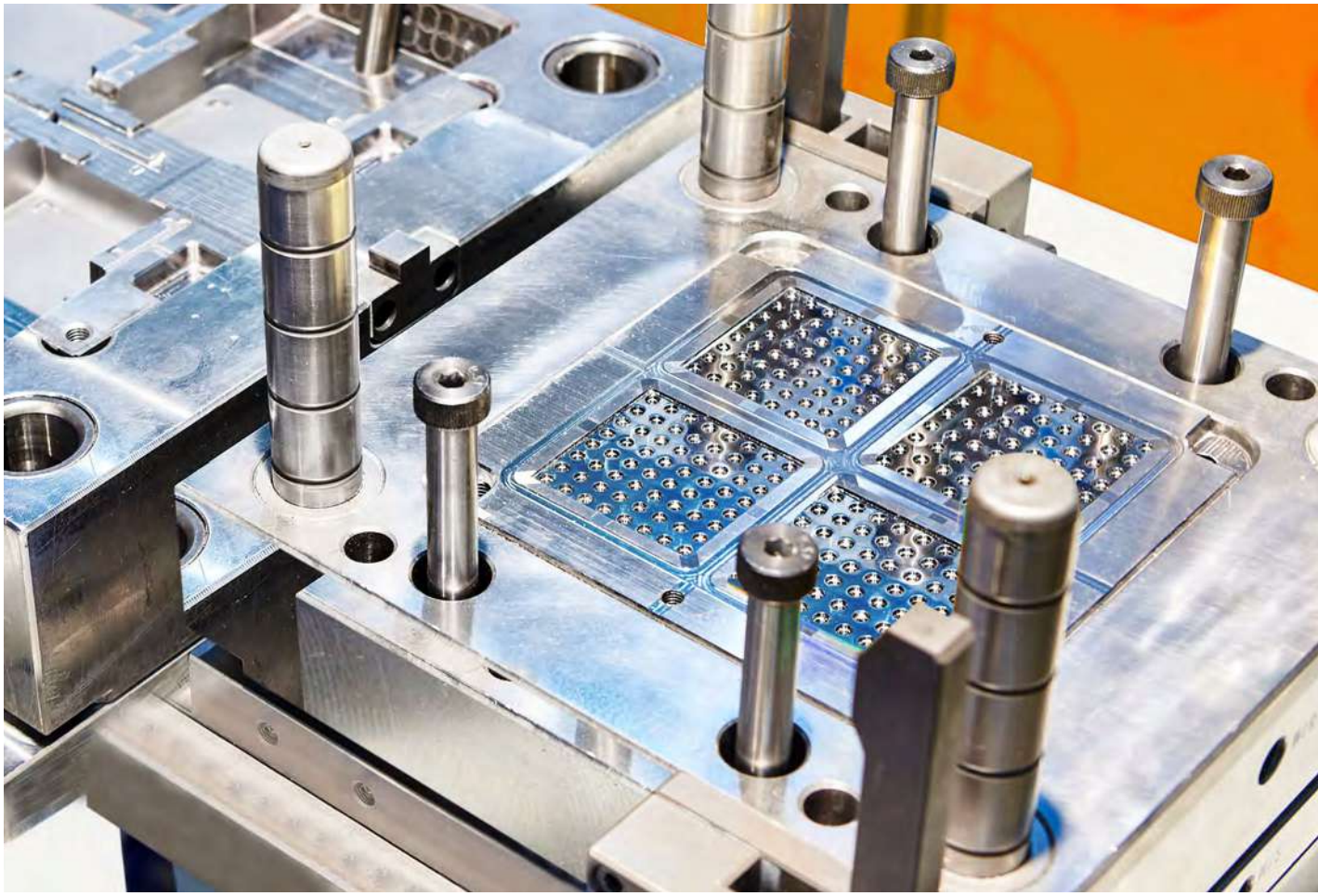

ONLINESHOP mit Angebots-funktion

www.shop.nonnenmann.net

ONLINESHOP

Jetzt registrieren

+ Direkter Blick auf Ihre Preise
+ Verfügbarkeitsanzeige
+ Bestellhistorie, gleiche Artikel immer wieder bestellen
+ Registrierung in 3 Klicks
+ Zahlung auf Rechnung

shop.nonnenmann.net/shop

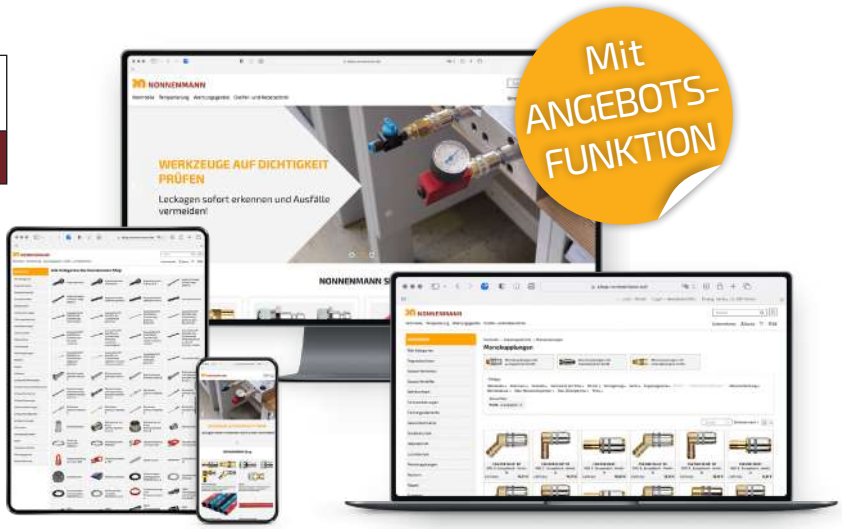

SCHLAUCHKONFIGURATOR

Mit wenigen Klicks zur individuellen Lösung

+ In 3 Schritten zum Produkt
+ Mit Bilddarstellung
+ Individuelle Zusammenstellung von Schlauch und Kupplungen
+ Mit Angebotsfunktion

shop.nonnenmann.net/schlauchkonfigurator

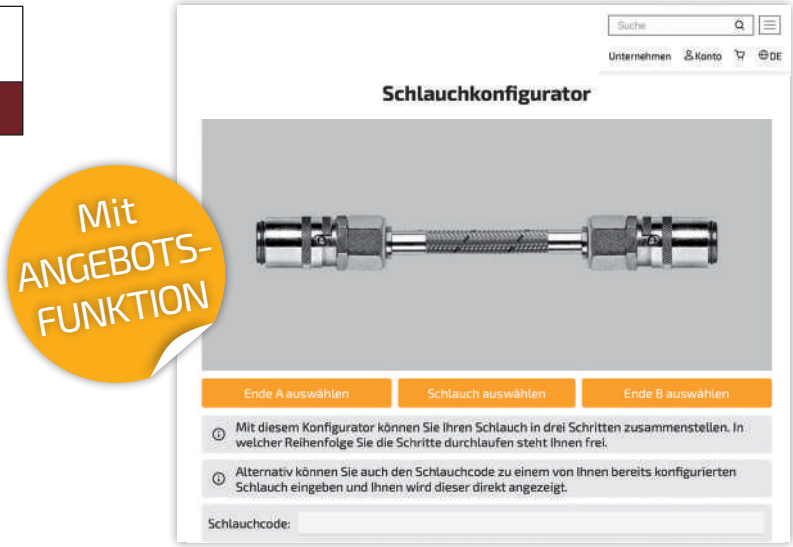

AUSWERFERKONFIGURATOR

Erstellen Sie Ihren Wunschauswerfer online

+ Einfache Menüführung
+ 4 bis 5 einfache Schritte zum Produkt
+ Mit Bilddarstellung
+ Mit Angebotsfunktion

shop.nonnenmann.net/auswerferkonfigurator

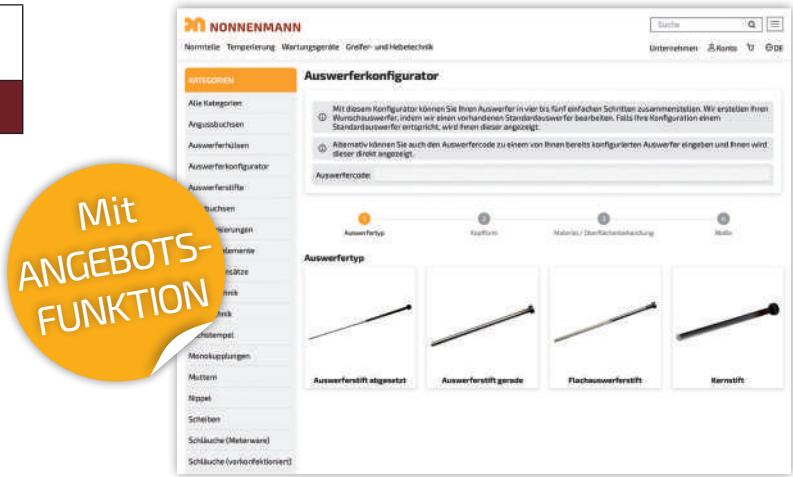

Anschrift

NONNENMANN GmbH
Wilhelmstraße 34
D-73650 Winterbach

Telefon und Fax

Tel. +49 (0) 7181 / 40 87 - 0
Fax +49 (0) 7181 / 4 53 51

Email

Allgemeine Informationen
info@nonnenmann.net

Backoffice
buchhaltung@nonnenmann.net
einkauf@nonnenmann.net
logistik@nonnenmann.net

Vertrieb
kundenservice@nonnenmann.net
formenbaunord@nonnenmann.net
formenbausued@nonnenmann.net
maschinenbau@nonnenmann.net

FÜHRUNGSELEMENTE 15

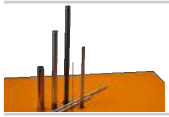
AUSWERFERSTIFTE UND KERNSTIFTE 49

WEITERE WERKZEUGKOMPONENTEN 103

TEMPERIERUNG UND PNEUMATIK 139

VERBINDUNGSELEMENTE 333

HEBETECHNIK 719

GREIFERTECHNIK 727

WARTUNGSGERÄTE 763

Erstellungsdatum: 09.09.2024. Keine Haftung für Druckfehler oder Irrtümer.

WAS SIND WIR?

NONNENMANN GmbH, inhaber-geführtes Handelsunternehmen mit eigener Fertigung

WER SIND WIR?

Komponentenanbieter

FÜR WEN?

Werkzeug-, Formen-, Maschinenbau, Stanzwerkzeugbau und Spritzereien

WIR HABEN ES FÜR SIE IM BLICK

100% Kundenorientierung

Willkommen bei NONNENMANN,

in unserer über 30 jährigen Geschichte haben wir uns von einem „Bauchladen“ zu einem kleinen mittelständischen Familien-unternehmen weiterentwickelt.

Aufgrund der Identifikation und des Einsatzes der Mitarbeiterinnen und Mitarbeiter wurde aus einem 2 Personen-unternehmen unserer Gründer Gudrun und Paul Nonnenmann ein Handelsunternehmen mit eigener Fertigung und 70 Mitarbeitern an den Standorten Deutschland, USA, China und der Türkei.

Weiteres Wachstum ermöglichen wir durch strikte Kundenorientierung sowie organisatorische und dokumentarische Änderungen in Verbindung mit kontinuierlichen Verbesserungen in unseren Prozessabläufen.

VEREINFACHEND

Wir wollen unsere Kunden entlasten und unterstützen bei ihrer Prozesskette.
Wir bieten Homepage, Shops, Schulungen, Prozessoptimierung, persönlichen Telefonkontakt, Lieferservice und vieles mehr an.

KOMPETENTE BETREUUNG

Wir schaffen den Zugang zu Produkten in Verbindung mit dem Wissen und Blick auf den Markt.
„Wir haben es für Sie im Blick“

FAMILIÄR

Enge Zusammenarbeit, flache Hierarchie, respektvoller Umgang und kurze Entscheidungswege machen uns als Familienunternehmen aus.

ÜBERRASCHEND

Mit Blick auf den Markt überraschen wir unsere Kunden mit Neuprodukten und Schulungen der Reihe Blick.punkt. Mit Kreativität und Erfahrung sind wir immer wieder überraschend.

MOTIVIERT/ ENGAGIERT ZIELORIENTIERT

Wir haben mit hoher Motivation und Engagement die definierten Ziele und Kennzahlen im Blick.

Mit unseren Grundwerten wollen wir für Sie, liebe Kundinnen und Kunden, der erste Ansprechpartner und Lieferant sein, der Sie in Ihrem täglichen Geschäft unterstützt, aber auch der, der mit Ihnen spannende und hilfreiche Produkte entwickelt.

Auf eine spannende gemeinsame Zukunft.

Volker Nonnenmann
Dipl. Wirt. Ing. (FH)
Geschäftsführender Gesellschafter

GESCHICHTE

Unsere Meilensteine, Know-how und Branchenerfahrung

1989 Gründung NONNENMANN GmbH durch Gudrun und Paul Nonnenmann

1991 Neubau in Winterbach

1996 Zertifiziert nach ISO9002

1997 Dipl.-Wirt.-Ing. (FH) Volker Nonnenmann tritt ins Unternehmen ein

2001 Start des papierlosen Büros / Digitalisierung

2002 Erste Webseite

2004 Erste Geschäfte mit China

2005 Gründung NONNENMANN Inc., USA

2008 Gründung Suzhou NONNENMANN Mold Solutions Ltd., China

2011 Teilumzug nach Schorndorf

2014 25-jähriges Jubiläum

2015 Einführung einer Mittelmanagement-Ebene

2016 Start der Eigenfertigung

2018 Verbesserungskata

2018 Danny Dispan, Staatl. gepr. Techniker, tritt ins Unternehmen ein

2019 30-jähriges Jubiläum

2020 Corona-Krise und daraus resultierende Veränderungen

2020 Einführung von Projektmanagement und Neuprodukten

2021 Umstellung des Vertriebes auf die 100% Kundenorientierung in Divisionen

2022 30% Beteiligung durch die Firma GFB

2023 15-jähriges Jubiläum NONNENMANN Mold Solutions Ltd., China

2024 Gründung NONNENMANN TÜRKIYE Ltd., Türkei

2024 35-jähriges Jubiläum

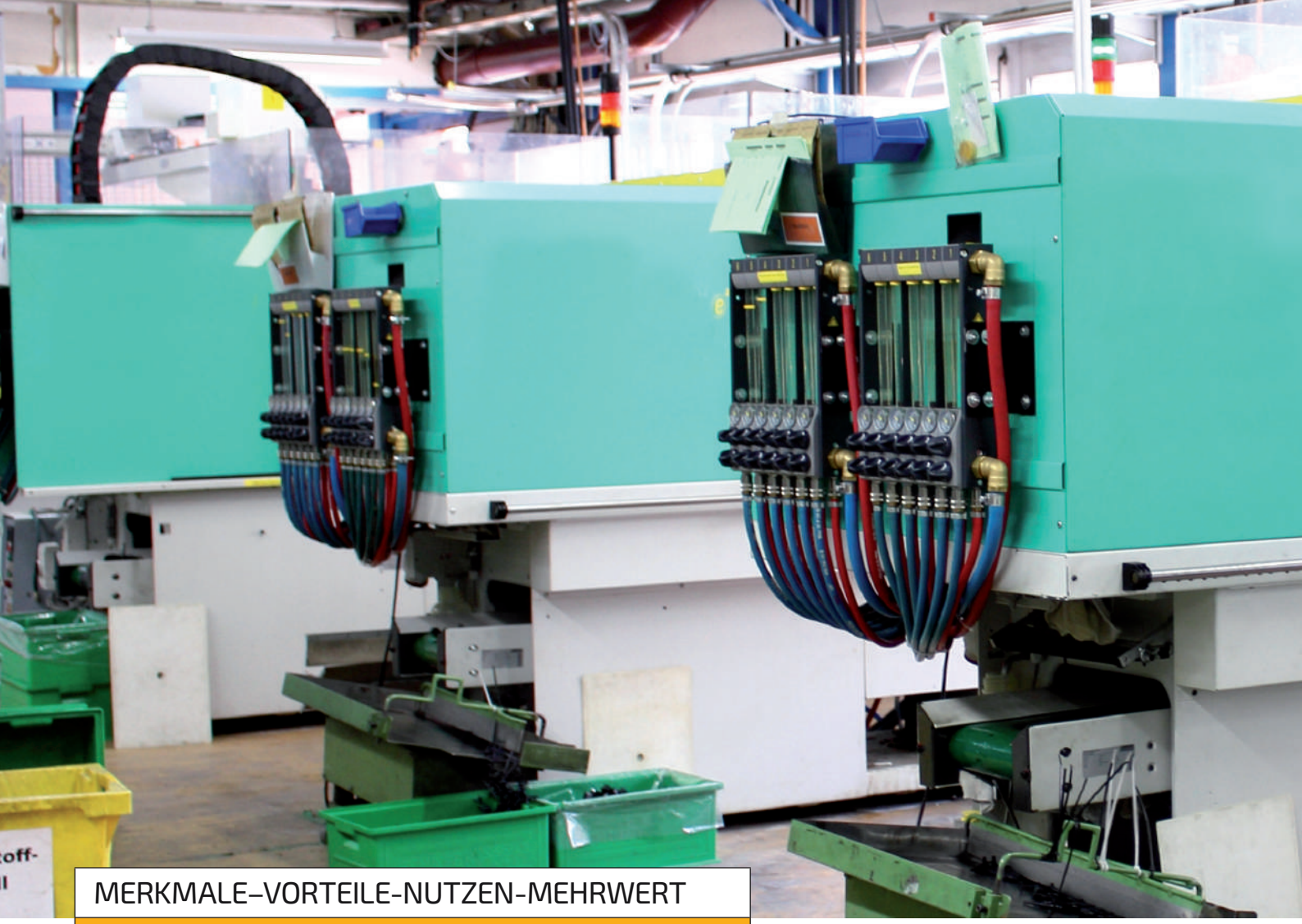

MERKMALE–VORTEILE-NUTZEN-MEHRWERT

Breites Portfolio für maximalen Service

+ Onlineshop
+ Auswerferkonfigurator
+ Schlauchkonfigurator
+ Prozessoptimierung
+ Logistikkonzepte
+ Lieferung von Kleinmengen/Mindermengen
+ Stücklistenkommissionierung
+ Sonderteile, verlängerte Werkbank, kundenspezifische Beratung

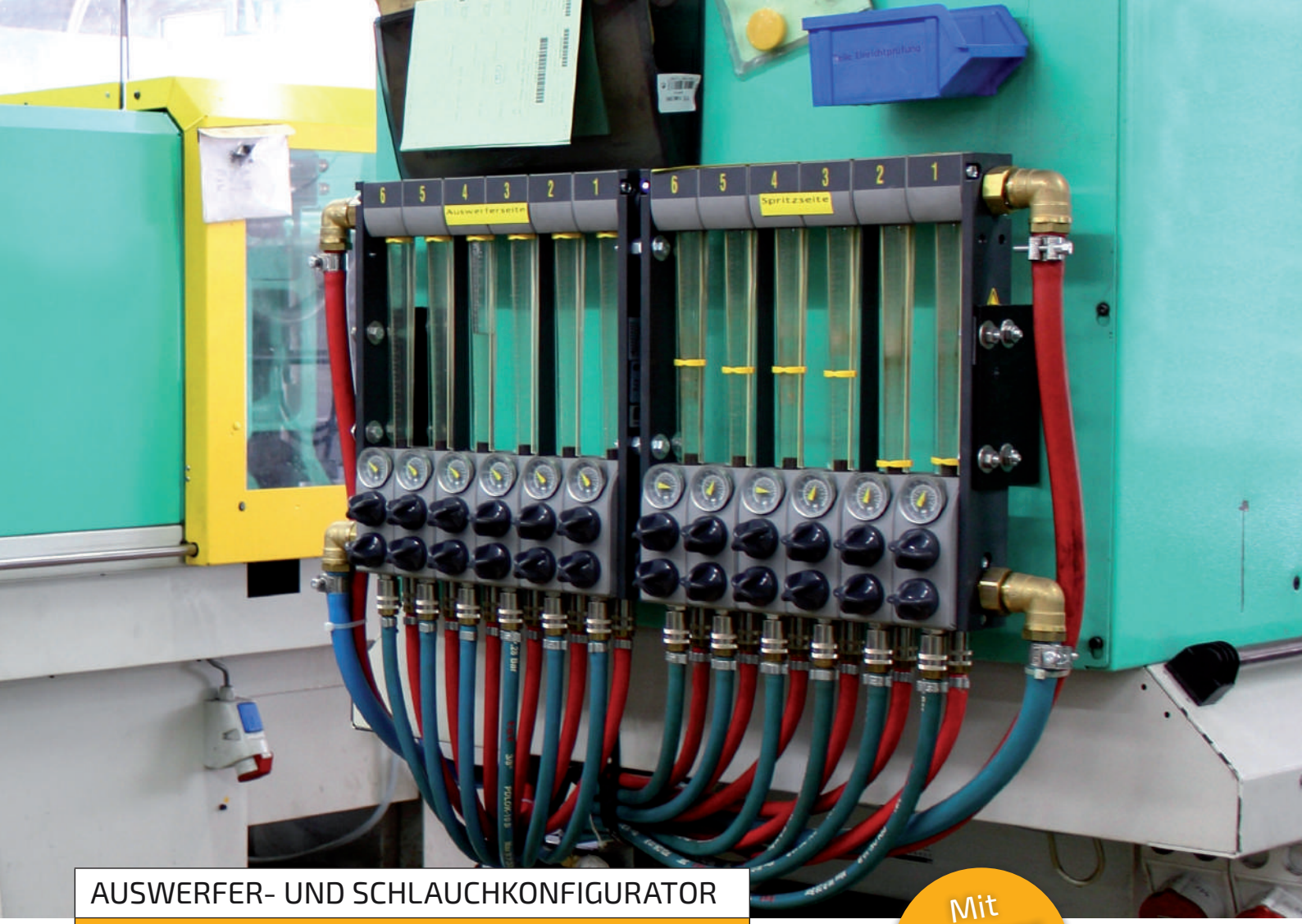

AUSWERFER- UND SCHLAUCHKONFIGURATOR

Mit wenigen Klicks zur individuellen Lösung

Mit ANGEBOTS-FUNKTION

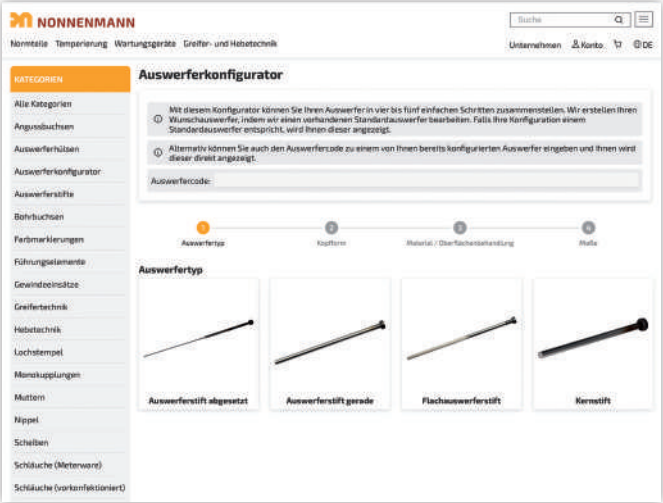

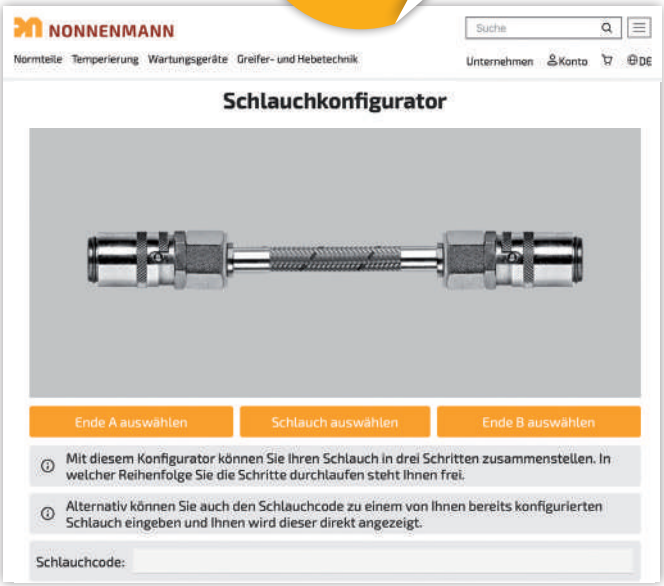

shop.nonnenmann.net/auswerferkonfigurator

shop.nonnenmann.net/schlauchkonfigurator

LOGISTIKLÖSUNGEN

Senkung der Beschaffungskosten

Bei der Beschaffung von C-Teilen werden 80% der Kosten durch den Beschaffungsprozess verursacht, während der Kaufpreis lediglich 20% der Beschaffungskosten ausmacht.

Lösungen zur Senkung der Prozesskosten:

+ Stücklistenkommissionierung
+ Kleinmengenlieferung
+ Barcode-Scannung durch Kunde
+ Barcode-Scannung durch NONNENMANN
+ Kanban
+ RFID Briefkasten
+ RFID Kanban

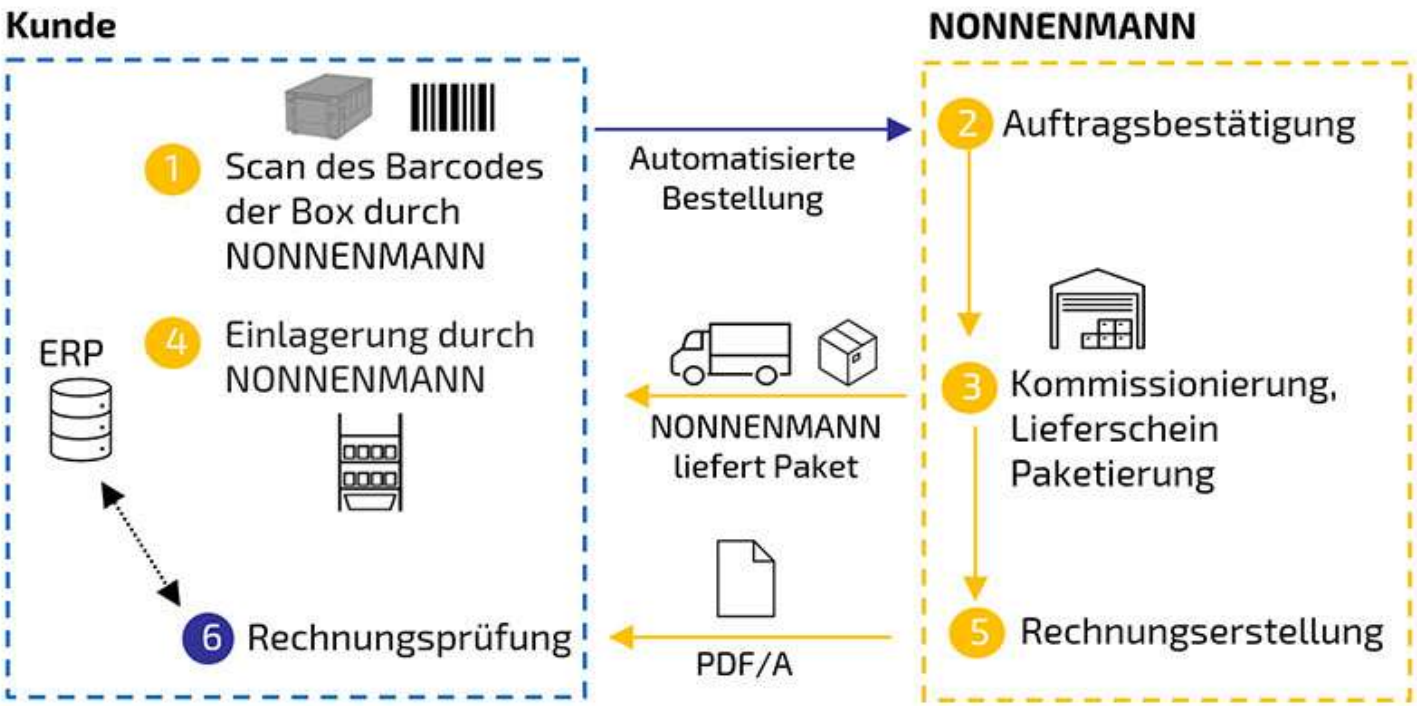
Kunde
NONNENMANN
1 Scan des Barcodes der Box durch NONNENMANN
Automatisierte Bestellung
2 Auftragsbestätigung
ERP
4 Einlagerung durch NONNENMANN
NONNENMANN liefert Paket
3 Kommissionierung, Lieferschein Paketierung
6 Rechnungsprüfung
PDF/A
5 Rechnungserstellung

FAMILIÄR

Familienunternehmen

AUSBILDUNG

Seit vielen Jahren bilden wir junge Leute darin aus, sich nach der Schule auf das Berufsleben zu konzentrieren.

Wir bilden aktuell aus in:

+ Kauffrau/Kaufmann im Büromanagement
+ Fachkraft für Lagerlogistik / Fachpacker
+ Fachkraft Metall

Unser Ziel dabei ist es die jungen Menschen so auszubilden, dass wir diese an den richtigen Stellen übernehmen und damit auch bei uns integrieren können.

SOZIALES ENGAGEMENT

Dazu gehören Projekte für:

+ Unterstützung von Kindern
+ Handicapped People
+ Seniorinnen und Senioren
+ Sportveranstaltungen in Winterbach

NONNENMANN

FÜHRUNGSELEMENTE

PRODUKTÜBERSICHT FÜHRUNGSELEMENTE

Auflagebolzen, FB551/FB1505	18
Auswerferbolzen, FB02/FB1050	19
Auswerferbolzen, FB1050	20
Distanzscheibe, FB055/FB1312	21
Führungsbolzen mit Passsitz, FB011	22
Führungsbolzen mit Passsitz, FB1030	23
Führungsbolzen mit zwei Passsitzen, FB1020	24
Führungsbolzen, FB01	25
Führungsbuchse mit Zentrierbund selbstschmierend, FB1000W	27
Führungsbuchse mit Zentrierbund, FB10/FB1100	28
Führungsbuchse ohne Zentrierbund selbstschmierend, FB1100W	30
Führungsbuchse ohne Zentrierbund, FB11/FB1110	31
Führungsbuchse selbstschmierend, FB13W	33
Führungshülse, FB022/FB1060	34
Führungssäule mit Zentrierbund, FB00/FB1000	35
Führungssäule ohne Zentrierbund, FB03/FB1010	39
Haltescheibe, FB56	43
Kugelführung, FB12	43
Kugelführungssäule mit Bund, FB012	44
Kugelführungssäule mit Bund, FB1035	44
Kugelführungssäule ohne Bund, FB013	45

	Kugelführungssäule ohne Bund, FB1040	45
	Scheibe FB561	46
	Stützsäule mit Gewinde und Durchgangsbohrung, FB571	46
	Zentriereinheit, FB051/FB1310	47
	Zentrierhülse, FB20/FB1160	48

Auflagebolzen, FB551/FB1505

Kategorie:	FB551/FB1505
Standard:	H,M
Festigkeit:	60 HRC
Warengruppennr.:	8766

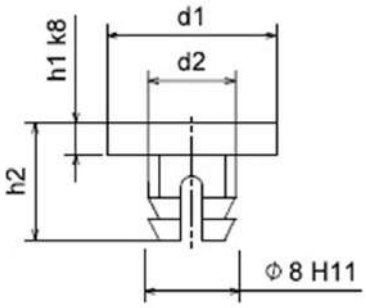

Artikel-Nr.	d1	h1
FB1409	16	3
FB9151	20	4
FB1195	25	3
FB9152	30	4

Auswerferbolzen, FB02/FB1050

Kategorie:	FB02/FB1050
Standard:	H,M
Festigkeit:	60 HRC
Warengruppennr.:	8773

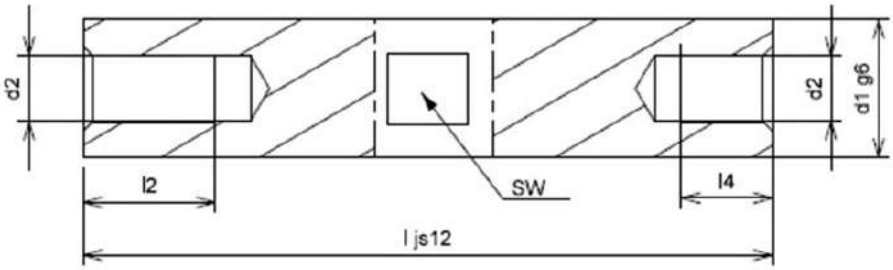

Artikel-Nr.	d1	l
FB1599	10	60
FB2068	10	70
FB3582	10	80
FB1651	10	100
FB1435	10	120
FB2577	10	140
FB1437	14	60
FB1607	14	70
FB4676	14	80
FB1994	14	100
FB1389	14	120
FB2340	14	140
FB2576	14	160
FB2407	14	180
FB9028	14	200
FB2121	18	70
FB3530	18	80
FB1403	18	100
FB1259	18	120
FB1283	18	140
FB1628	18	160
FB1239	18	180
FB1285	18	200
FB4682	18	220
FB1315	18	240
FB9380	20	70
FB9396	20	80
FB2394	20	100
FB2020	20	120
FB4671	20	140
FB4592	20	160
FB2395	20	180
FB1415	20	200
FB2021	20	220
FB1998	20	240
FB9706	24	70
FB9648	24	80
FB1953	24	100
FB1301	24	120
FB2353	24	140
FB1212	24	160
FB9169	24	180
FB1284	24	200
FB2330	24	240
FB9227	24	260
FB11036	24	280
FB9209	30	100

Artikel-Nr.	d1	l
FB2072	30	120
FB3581	30	140
FB9647	30	160
FB1263	30	180
FB9425	30	200
FB4450	30	220
FB4652	30	260
FB1238	30	300
FB9397	30	340
FB9528	40	160
FB11037	40	180
FB9659	40	200
FB11038	40	220
FB9408	40	240
FB9310	40	260
FB9409	40	300
FB9279	40	340
FB11039	40	380

Auswerferbolzen, FB1050

d1:	18mm
Kategorie:	FB1050
Standard:	M
Festigkeit:	60 HRC
Warengruppennr.:	8773

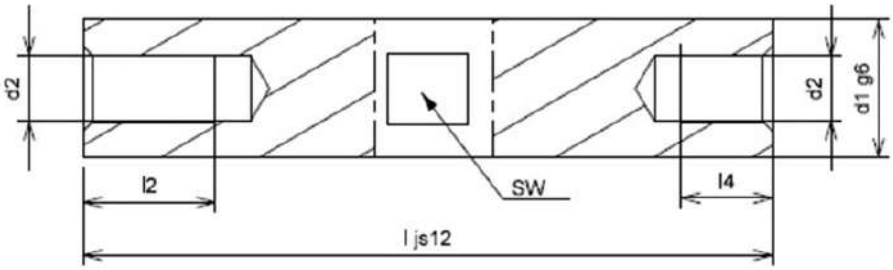

Artikel-Nr.	l
FB2122	70
FB2123	80
FB8928	100
FB2124	120
FB2125	140
FB2126	160
FB2127	180
FB2128	200
FB2129	220
FB2130	240

Distanzscheibe, FB055/FB1312

Kategorie:	FB055/FB1312
Standard:	H,M
Festigkeit:	60 HRC
Warengruppennr.:	8756

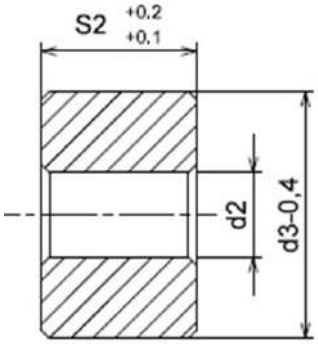

Artikel-Nr.	d3	S2
FB10968	12	3
FB10967	12	9
FB1967	12	10
FB5069	14	3
FB1968	14	5
FB10969	14	9
FB1969	14	10
FB1970	14	14
FB1971	14	19
FB9068	16	3
FB1972	16	5
FB10970	16	9
FB1973	16	10
FB1974	16	19
FB9306	20	3
FB1975	20	9
FB1976	20	10
FB1977	20	20
FB1426	25	9
FB1978	25	10
FB1979	25	20
FB10971	26	3
FB4583	26	9
FB1980	26	10
FB1981	26	20
FB1982	26	30
FB9165	30	4
FB4636	30	10
FB1983	30	20
FB1984	30	30
FB1985	32	10
FB1986	32	20
FB9166	42	4
FB9677	42	10
FB1988	42	20
FB1989	42	30
FB1990	54	20
FB1991	54	40
FB1992	80	20
FB1993	80	40

Führungsbolzen mit Passsitz, FB011

Kategorie:	FB011
Standard:	H
Festigkeit:	60 HRC
Warengruppennr.:	8799

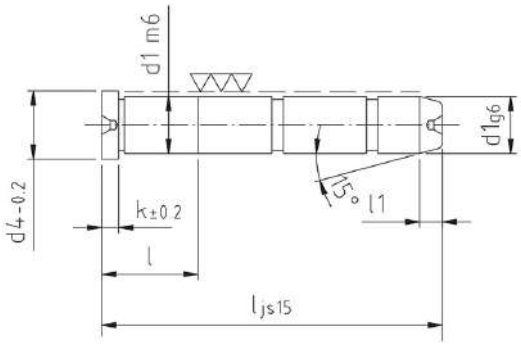

Artikel-Nr.	d1	l
FB0874	10	40
FB0875	10	60
FB0876	10	80
FB0877	10	100
FB0878	12	60
FB0879	12	80
FB0880	12	100
FB0881	12	120
FB0882	14	60
FB0883	14	80
FB0884	14	100
FB0885	14	120
FB0886	14	140
FB0887	14	160
FB11013	14	180
FB0888	16	60
FB0889	16	80
FB0890	16	100
FB0891	16	120
FB0892	16	140
FB0893	16	160
FB11014	16	180
FB11015	16	200
FB11016	16	240
FB0894	18	80
FB0895	18	100
FB0896	18	120
FB0897	18	140
FB0898	18	160
FB0899	18	180
FB0900	18	200
FB11017	18	240
FB11018	18	280
FB0901	20	80
FB0902	20	100
FB0903	20	120
FB0904	20	140
FB0905	20	160
FB0906	20	180
FB0907	20	200
FB11019	20	240
FB3901	20	280
FB0908	22	100
FB0909	22	120
FB0910	22	140
FB0911	22	160
FB0912	22	180

Artikel-Nr.	d1	l
FB0913	22	200
FB0914	22	220
FB11020	22	240
FB11021	22	280
FB11022	22	300
FB11023	22	320
FB11024	22	360
FB0915	24	100
FB0916	24	120
FB0917	24	140
FB0918	24	160
FB0919	24	180
FB0920	24	200
FB0921	24	220
FB11025	24	240
FB11026	24	280
FB11027	24	300
FB11028	24	320
FB11029	24	360
FB0922	30	160
FB0923	30	200
FB0924	30	240
FB8850	30	280
FB11030	30	300
FB11031	30	360
FB0925	32	160
FB0926	32	200
FB0927	32	240
FB9334	32	280
FB11032	32	300
FB11033	32	360
FB0928	40	200
FB0929	40	240
FB0930	40	300
FB9069	40	360
FB3623	40	400
FB11034	40	500
FB0931	50	200
FB0932	50	240
FB0933	50	300
FB11035	50	360
FB2593	50	400
FB9453	50	500
FB0934	60	200
FB0935	60	240
FB0936	60	300
FB2363	60	360

Führungsbolzen mit Passsitz, FB1030

Kategorie:	FB1030
Standard:	M
Festigkeit:	60 HRC
Warengruppennr.:	8667

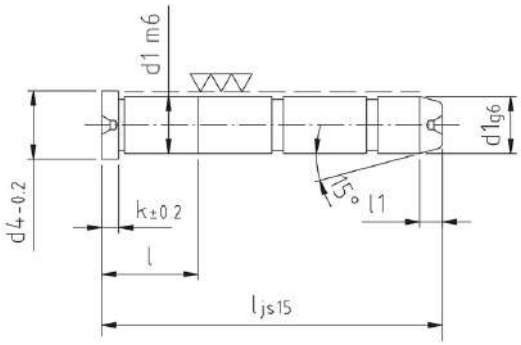

Artikel-Nr.	d1	l
FB2661	9	40
FB2662	9	60
FB2663	9	80
FB2664	9	100
FB2665	9	120
FB2666	10	40
FB2667	10	60
FB9394	10	70
FB2668	10	80
FB2669	10	100
FB2670	10	120
FB2671	12	60
FB9393	12	70
FB2672	12	80
FB2673	12	100
FB2674	12	120
FB2676	12	140
FB2677	12	160
FB2678	14	60
FB2679	14	80
FB2680	14	100
FB9490	14	110
FB2681	14	120
FB2682	14	140
FB2683	14	160
FB2684	14	180
FB2685	16	60
FB2686	16	80
FB2687	16	100
FB9413	16	110
FB2688	16	120
FB2689	16	140
FB2690	16	160
FB2691	16	180
FB2692	16	200
FB2693	18	60
FB2694	18	80
FB2695	18	100
FB2696	18	120
FB2697	18	140
FB2698	18	160
FB2699	18	180
FB2700	18	200
FB2701	18	220
FB2702	18	240
FB2703	20	80
FB2704	20	100

Artikel-Nr.	d1	l
FB2705	20	120
FB2706	20	140
FB2707	20	160
FB2708	20	180
FB2709	20	200
FB2710	20	220
FB2711	20	240
FB2712	22	80
FB2713	22	100
FB2714	22	120
FB2715	22	140
FB2716	22	160
FB2718	22	180
FB2719	22	200
FB2720	22	220
FB2721	22	240
FB2722	22	280
FB2723	24	80
FB2724	24	100
FB2725	24	120
FB2726	24	140
FB2727	24	160
FB2728	24	180
FB2729	24	200
FB2730	24	220
FB2731	24	240
FB2732	24	280
FB2733	30	100
FB2734	30	120
FB2735	30	140
FB2736	30	160
FB2737	30	180
FB2738	30	200
FB2739	30	220
FB2740	30	240
FB2741	30	280
FB2742	30	320
FB2743	30	360
FB2744	32	100
FB2745	32	120
FB2755	32	140
FB2756	32	160
FB2757	32	180
FB2758	32	200
FB2759	32	220
FB2760	32	240
FB2761	32	280

Artikel-Nr.	d1	l
FB2762	32	320
FB2763	32	360
FB2764	40	140
FB2765	40	160
FB2766	40	180
FB2767	40	200
FB2768	40	250
FB2769	40	280
FB2770	40	320
FB2771	40	360
FB2772	40	400

Führungsbolzen mit zwei Passsitzen, FB1020

Kategorie:	FB1020
Standard:	M
Festigkeit:	60 HRC
Warengruppennr.:	8771

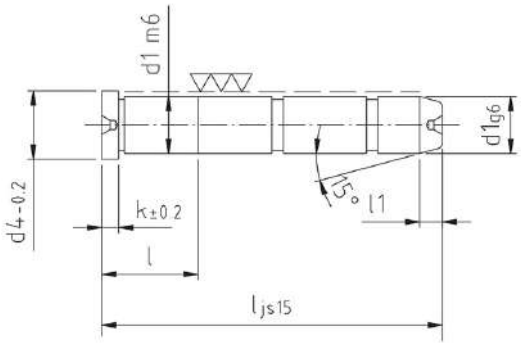

Artikel-Nr.	d1	l
FB7112	9	40
FB7113	9	60
FB7114	9	80
FB7115	9	100
FB7116	10	40
FB7117	10	60
FB7118	10	80
FB7119	10	100
FB7120	12	60
FB7121	12	80
FB7122	12	100
FB7123	12	120
FB7124	12	140
FB7125	12	160
FB7126	14	60
FB7127	14	80
FB7111	14	100
FB7129	14	120
FB7130	14	140
FB7131	14	160
FB7132	15	60
FB7133	15	80
FB7134	15	100
FB7135	15	120
FB7136	15	140
FB7137	15	160
FB7138	16	80
FB7139	16	100
FB7140	16	120
FB7141	16	140
FB7142	16	160
FB7143	18	80
FB7144	18	100
FB7145	18	120
FB7146	18	140
FB7147	18	160
FB7148	18	180
FB7149	18	200
FB7150	18	220
FB7151	20	80
FB7152	20	100
FB7153	20	120
FB7154	20	140
FB7155	20	160
FB7156	20	180
FB7157	20	200
FB7158	20	220

Artikel-Nr.	d1	l
FB7159	22	100
FB7160	22	120
FB7161	22	140
FB7162	22	160
FB7163	22	180
FB7128	22	200
FB7164	22	220
FB7165	22	250
FB7166	22	280
FB7167	24	100
FB7168	24	120
FB7169	24	140
FB7170	24	160
FB7171	24	180
FB7172	24	200
FB7173	24	220
FB7174	24	250
FB7175	24	280
FB7176	30	120
FB7177	30	140
FB7178	30	160
FB7179	30	180
FB7180	30	200
FB7181	30	220
FB7182	30	250
FB7183	30	280
FB7184	30	320
FB7185	30	360
FB7186	32	120
FB7187	32	140
FB7188	32	160
FB7189	32	180
FB7190	32	200
FB7191	32	220
FB7192	32	250
FB7193	32	280
FB7194	32	320
FB7195	32	360
FB7196	40	160
FB7197	40	180
FB7198	40	200
FB7199	40	220
FB7200	40	250
FB7201	40	280
FB7202	40	320
FB7203	40	360
FB7204	40	400

Artikel-Nr.	d1	l
FB7205	40	450
FB7206	42	160
FB7207	42	180
FB7208	42	200
FB7209	42	220
FB7210	42	250
FB7211	42	280
FB7231	42	320
FB7212	42	360
FB7213	42	400
FB7214	42	450
FB7215	50	200
FB7216	50	250
FB7217	50	280
FB7218	50	320
FB7219	50	360
FB7220	50	400
FB7221	50	450
FB7222	50	500
FB7223	52	200
FB7224	52	250
FB7225	52	280
FB7226	52	320
FB7227	52	360
FB7228	52	400
FB7229	52	450
FB7230	52	500

Führungsbolzen, FB01

Kategorie:	FB01
Standard:	H
Festigkeit:	60 HRC
Warengruppennr.:	8794

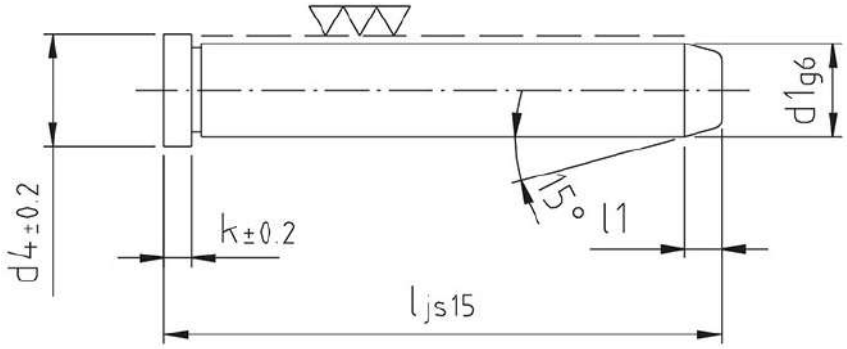

Artikel-Nr.	d1	l
FB0512	8	40
FB10973	8	50
FB0513	8	60
FB0514	8	80
FB0515	8	100
FB0516	8	120
FB0517	9	40
FB0518	9	60
FB0519	9	80
FB0520	9	100
FB0521	9	120
FB0522	10	40
FB0523	10	60
FB0524	10	80
FB0525	10	100
FB0526	10	120
FB4729	10	140
FB6732	10	160
FB0527	12	40
FB0528	12	60
FB0529	12	80
FB0530	12	100
FB0531	12	120
FB0532	12	140
FB0533	12	160
FB4695	12	180
FB10972	12	200
FB0534	14	60
FB0535	14	80
FB0536	14	100
FB0537	14	120
FB0538	14	140
FB0539	14	160
FB0540	14	180
FB3370	14	200
FB3423	14	220
FB10974	14	240
FB0541	15	60
FB0542	15	80
FB0543	15	100
FB0544	15	120
FB0545	15	140
FB0546	15	160
FB0547	15	180
FB10975	15	200
FB10976	15	220
FB10977	15	240

Artikel-Nr.	d1	l
FB0548	16	40
FB0549	16	60
FB0550	16	80
FB0551	16	100
FB0552	16	120
FB0553	16	140
FB0554	16	160
FB0555	16	180
FB0556	16	200
FB0557	16	220
FB2773	16	240
FB6719	16	300
FB0558	18	60
FB0559	18	80
FB0560	18	100
FB0561	18	120
FB0562	18	140
FB0563	18	160
FB0564	18	180
FB0565	18	200
FB0566	18	220
FB0567	18	240
FB10978	18	260
FB10979	18	280
FB10818	18	300
FB10980	18	320
FB0568	20	60
FB0569	20	80
FB0570	20	100
FB0571	20	120
FB0572	20	140
FB0573	20	160
FB0574	20	180
FB0575	20	200
FB0576	20	220
FB0577	20	240
FB10981	20	260
FB10982	20	280
FB8806	20	300
FB10983	20	320
FB2582	20	350
FB0578	22	80
FB0579	22	100
FB0580	22	120
FB0581	22	140
FB0582	22	160
FB0583	22	180

Artikel-Nr.	d1	l
FB0584	22	200
FB0585	22	220
FB0586	22	240
FB10984	22	260
FB10985	22	280
FB0587	22	300
FB10986	22	320
FB10987	22	340
FB8861	22	352
FB10988	22	360
FB0588	24	80
FB0589	24	100
FB0590	24	120
FB0591	24	140
FB0592	24	160
FB0593	24	180
FB0594	24	200
FB0595	24	220
FB0596	24	240
FB4737	24	260
FB10989	24	280
FB0597	24	300
FB6982	24	320
FB8840	24	340
FB10990	24	360
FB0598	30	100
FB0599	30	120
FB10991	30	140
FB0600	30	160
FB6202	30	180
FB0601	30	200
FB0602	30	240
FB0603	30	300
FB0604	30	360
FB4688	30	400
FB0605	32	100
FB0606	32	120
FB10992	32	140
FB0607	32	160
FB6203	32	180
FB0608	32	200
FB0609	32	240
FB0610	32	300
FB0611	32	360
FB3536	32	400
FB0612	40	160
FB0613	40	200

Artikel-Nr.	d1	l
FB0614	40	240
FB0615	40	300
FB0616	40	360
FB6684	40	400
FB6978	40	420
FB6979	40	500
FB0617	50	160
FB0618	50	200
FB0619	50	240
FB0620	50	300
FB0621	50	360
FB9216	50	400
FB8990	50	500
FB10993	60	280
FB10994	60	300
FB10995	60	340
FB4680	60	360
FB10996	60	400
FB9527	60	500

Führungsbuchse mit Zentrierbund selbstschmierend, FB1000W

Kategorie:	FB1000W
Standard:	H
Max. Temperatur:	200°C
Warengruppennr.:	8699

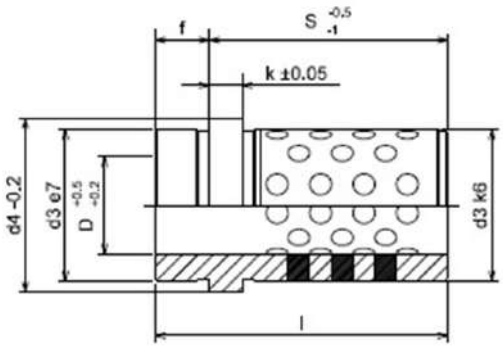

Artikel-Nr.	S	D
FB6878	12	9
FB6962	12	10
FB6900	16	15
FB6879	17	9
FB6863	17	10
FB6858	17	14
FB6968	17	15
FB6857	17	18
FB6868	17	20
FB6880	22	9
FB6967	22	10
FB6964	22	14
FB6966	22	15
FB6965	22	18
FB6860	22	20
FB6916	22	22
FB6917	22	24
FB6881	27	9
FB6882	27	10
FB6891	27	14
FB6892	27	15
FB6855	27	18
FB6905	27	20
FB6862	27	22
FB6918	27	24
FB6861	27	30
FB9218	27	32
FB3787	30	27
FB9709	30	36
FB3786	32	27
FB6883	36	9
FB6884	36	10
FB6893	36	14
FB6894	36	15
FB6906	36	18
FB6859	36	20
FB6702	36	22
FB6703	36	24
FB6876	36	30
FB6877	36	32
FB6885	46	9
FB6886	46	10
FB6895	46	14
FB6896	46	15
FB6856	46	18
FB11040	46	20
FB3765	46	22

Artikel-Nr.	S	D
FB3766	46	24
FB6854	46	30
FB6853	46	32
FB6945	46	40
FB6946	46	42
FB6887	56	9
FB6888	56	10
FB6897	56	14
FB6898	56	15
FB6908	56	18
FB6872	56	20
FB6921	56	22
FB6922	56	24
FB6935	56	30
FB3769	56	32
FB6947	56	40
FB6948	56	42
FB6889	66	9
FB6890	66	10
FB6899	66	14
FB11041	66	15
FB6909	66	18
FB6871	66	20
FB6823	66	22
FB6870	66	24
FB6937	66	30
FB6938	66	32
FB6869	66	40
FB6949	66	42
FB6901	76	14
FB6902	76	15
FB6910	76	18
FB6911	76	20
FB6924	76	22
FB6925	76	24
FB6866	76	30
FB6865	76	32
FB6950	76	40
FB6951	76	42
FB6903	86	14
FB6904	86	15
FB6912	86	18
FB6913	86	20
FB6926	86	22
FB6827	86	24
FB3768	86	30
FB3767	86	32

Artikel-Nr.	S	D
FB8699	86	40
FB6952	86	42
FB9796	86	50
FB6914	96	18
FB6915	96	20
FB6928	96	22
FB6929	96	24
FB6728	96	30
FB6727	96	32
FB6873	96	40
FB6953	96	42
FB6930	116	22
FB6931	116	24
FB6941	116	30
FB6942	116	32
FB6954	116	40
FB6955	116	42
FB6932	136	22
FB6933	136	24
FB6943	136	30
FB6944	136	32
FB6956	136	40
FB6957	136	42
FB6934	156	22
FB6958	156	40
FB6959	156	42
FB3780	196	40
FB3781	196	42

Führungsbuchse mit Zentrierbund, FB10/FB1100

Kategorie:	FB10/FB1100
Standard:	H,M
Festigkeit:	60 HRC
Warengruppennr.:	8798

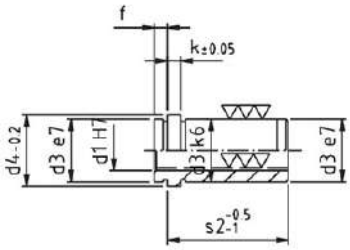

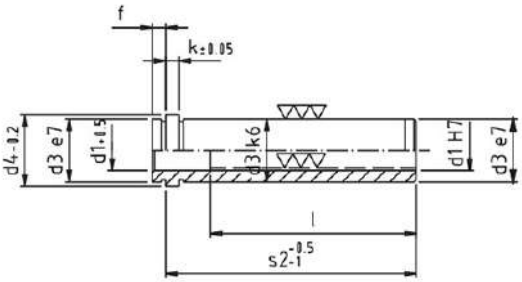

Artikel-Nr.	d1	s2
FB0937	9	12
FB0938	9	17
FB0939	9	22
FB0940	9	27
FB0941	9	36
FB0942	9	46
FB0943	9	56
FB1506	9	66
FB0944	10	12
FB0945	10	17
FB0946	10	22
FB0947	10	27
FB0948	10	36
FB0949	10	46
FB0950	10	56
FB1505	10	66
FB0951	14	17
FB0952	14	22
FB0953	14	27
FB0954	14	36
FB0955	14	46
FB0956	14	56
FB0957	14	66
FB0958	14	76
FB0959	14	86
FB0960	14	96
FB0961	14	116
FB0962	15	17
FB0963	15	22
FB0964	15	27
FB0965	15	36
FB0966	15	46
FB0967	15	56
FB0968	15	66
FB0969	15	76
FB0970	15	86
FB0971	15	96
FB0972	15	116
FB0973	18	17
FB0974	18	22
FB0975	18	27
FB0976	18	36
FB0977	18	46
FB0978	18	56
FB0979	18	66
FB0980	18	76
FB0981	18	86

Artikel-Nr.	d1	s2
FB0982	18	96
FB0983	18	116
FB0984	18	136
FB0985	20	17
FB0987	20	22
FB0988	20	27
FB0989	20	36
FB0990	20	46
FB0991	20	56
FB0992	20	66
FB0993	20	76
FB0994	20	86
FB0995	20	96
FB0996	20	116
FB0997	20	136
FB0998	22	17
FB0999	22	22
FB1000	22	27
FB1001	22	36
FB1002	22	46
FB1003	22	56
FB1004	22	66
FB1005	22	76
FB1006	22	86
FB1007	22	96
FB1008	22	116
FB1009	22	136
FB1010	22	156
FB1011	24	17
FB1012	24	22
FB1013	24	27
FB1014	24	36
FB1015	24	46
FB1016	24	56
FB1017	24	66
FB1018	24	76
FB1019	24	86
FB1020	24	96
FB1021	24	116
FB1022	24	136
FB1023	24	156
FB10923	30	22
FB1024	30	27
FB1025	30	36
FB1026	30	46
FB1027	30	56
FB2335	30	66

Artikel-Nr.	d1	s2
FB1028	30	76
FB1230	30	86
FB1029	30	96
FB1030	30	116
FB1031	30	136
FB1032	30	156
FB1508	30	176
FB1033	30	196
FB10924	32	22
FB1034	32	27
FB1035	32	36
FB1036	32	46
FB1037	32	56
FB2331	32	66
FB1038	32	76
FB1217	32	86
FB1039	32	96
FB1040	32	116
FB1041	32	136
FB1042	32	156
FB1509	32	176
FB1043	32	196
FB2653	40	36
FB1197	40	46
FB1044	40	56
FB1507	40	66
FB1045	40	76
FB2349	40	86
FB1046	40	96
FB1047	40	116
FB1048	40	136
FB1049	40	156
FB6550	40	176
FB1050	40	196
FB9109	40	216
FB1051	40	246
FB10922	42	36
FB2361	42	46
FB1052	42	56
FB2338	42	66
FB1053	42	76
FB2348	42	86
FB1054	42	96
FB1055	42	116
FB1056	42	136
FB1057	42	156
FB6551	42	176

Artikel-Nr.	d1	s2
FB1058	42	196
FB9110	42	216
FB1059	42	246
FB10591	50	156
FB10590	52	156

Führungsbuchse ohne Zentrierbund selbstschmierend, FB1100W

Kategorie:	FB1100W
Standard:	H
Max. Temperatur:	200°C
Warengruppennr.:	8698

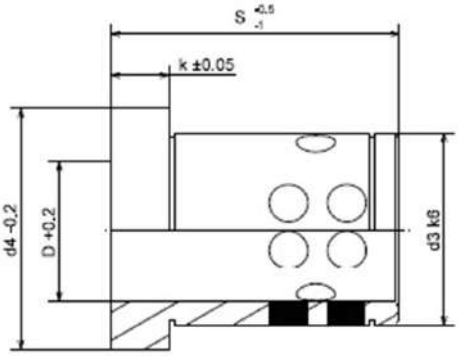

Artikel-Nr.	S	D
FB6780	12	9
FB6774	12	10
FB6781	17	9
FB6755	17	10
FB6791	17	12
FB6797	17	14
FB6750	17	15
FB11042	17	18
FB6807	17	20
FB6736	22	9
FB6735	22	10
FB6792	22	12
FB6775	22	14
FB6798	22	15
FB3775	22	16
FB6769	22	18
FB6752	22	20
FB6705	22	22
FB6706	22	24
FB6783	27	9
FB6784	27	10
FB6793	27	12
FB6760	27	14
FB6799	27	15
FB6805	27	16
FB6762	27	18
FB6763	27	20
FB6749	27	22
FB6748	27	24
FB6742	27	30
FB6741	27	32
FB3785	30	27
FB3784	32	27
FB6785	36	9
FB6786	36	10
FB6794	36	12
FB6800	36	14
FB6704	36	15
FB6770	36	16
FB6809	36	18
FB6810	36	20
FB6817	36	22
FB8775	36	24
FB6740	36	30
FB6739	36	32
FB6787	46	9
FB6788	46	10

Artikel-Nr.	S	D
FB6795	46	12
FB6759	46	14
FB6802	46	15
FB6806	46	16
FB6852	46	18
FB6768	46	20
FB6747	46	22
FB6746	46	24
FB6738	46	30
FB6737	46	32
FB6834	46	40
FB6835	46	42
FB6789	56	9
FB6790	56	10
FB6796	56	12
FB6757	56	14
FB6803	56	15
FB3534	56	16
FB6758	56	18
FB6761	56	20
FB6764	56	22
FB6765	56	24
FB3774	56	30
FB3770	56	32
FB3782	56	40
FB3783	56	42
FB6811	66	18
FB6812	66	20
FB6773	66	22
FB6772	66	24
FB6778	66	30
FB6779	66	32
FB6838	66	40
FB6839	66	42
FB6813	76	18
FB6814	76	20
FB6818	76	22
FB6819	76	24
FB6848	76	30
FB6850	76	32
FB6840	76	40
FB6841	76	42
FB6766	86	22
FB6767	86	24
FB6828	86	30
FB6829	86	32
FB6751	86	40

Artikel-Nr.	S	D
FB6842	86	42
FB6820	96	22
FB6821	96	24
FB3773	96	30
FB3772	96	32
FB6843	96	40
FB6844	96	42
FB6832	116	30
FB6833	116	32
FB6845	116	40
FB6849	116	42
FB6846	136	40
FB6847	136	42

Führungsbuchse ohne Zentrierbund, FB11/FB1110

Kategorie:	FB11/FB1110
Standard:	H,M
Festigkeit:	60 HRC
Warengruppennr.:	8797

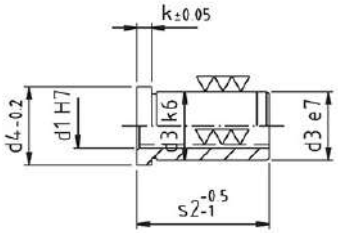

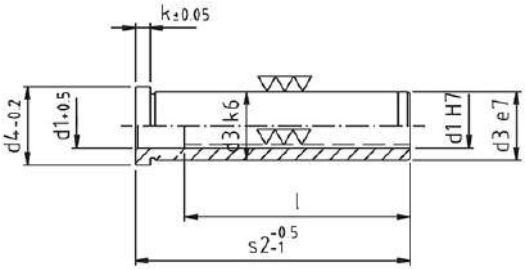

Artikel-Nr.	d1	s2
FB1060	9	9
FB1061	9	12
FB1062	9	17
FB1063	9	22
FB1064	9	27
FB1065	9	36
FB1066	9	46
FB1067	9	56
FB1511	9	66
FB1068	10	9
FB1069	10	12
FB1070	10	17
FB1071	10	22
FB1072	10	27
FB1073	10	36
FB1074	10	46
FB1075	10	56
FB1512	10	66
FB1076	12	17
FB1077	12	22
FB1078	12	27
FB1079	12	36
FB1080	12	46
FB1081	12	56
FB1513	14	12
FB1082	14	17
FB1083	14	22
FB1084	14	27
FB1085	14	36
FB1086	14	46
FB1087	14	56
FB1088	14	66
FB1089	14	76
FB1090	14	86
FB1515	14	96
FB1514	15	12
FB1091	15	17
FB1092	15	22
FB1093	15	27
FB1094	15	36
FB1095	15	46
FB1096	15	56
FB1097	15	66
FB1098	15	76
FB1099	15	86
FB1516	15	96
FB1100	16	17

Artikel-Nr.	d1	s2
FB1101	16	22
FB1102	16	27
FB1103	16	36
FB1104	16	46
FB1105	16	56
FB10045	16	96
FB1106	18	17
FB1107	18	22
FB1108	18	27
FB1109	18	36
FB1110	18	46
FB1111	18	56
FB1112	18	66
FB1113	18	76
FB1114	18	86
FB1115	18	96
FB1517	18	116
FB1116	20	17
FB1117	20	22
FB1118	20	27
FB1119	20	36
FB1120	20	46
FB1121	20	56
FB1122	20	66
FB1123	20	76
FB1124	20	86
FB1125	20	96
FB1518	20	116
FB10046	20	136
FB1126	22	17
FB1127	22	22
FB1128	22	27
FB1129	22	36
FB1130	22	46
FB1131	22	56
FB1132	22	66
FB1133	22	76
FB1134	22	86
FB1135	22	96
FB1136	22	116
FB1519	22	136
FB10888	22	156
FB1137	24	17
FB1138	24	22
FB1139	24	27
FB1140	24	36
FB1141	24	46

Artikel-Nr.	d1	s2
FB1142	24	56
FB1143	24	66
FB1144	24	76
FB1145	24	86
FB1146	24	96
FB1147	24	116
FB1520	24	136
FB9174	24	156
FB1148	30	27
FB1149	30	36
FB1150	30	46
FB1151	30	56
FB1321	30	66
FB1152	30	76
FB1522	30	86
FB1153	30	96
FB1154	30	116
FB1155	30	136
FB1156	30	156
FB10890	30	176
FB10891	30	186
FB6976	30	196
FB10894	30	236
FB9111	32	22
FB1157	32	27
FB1158	32	36
FB1159	32	46
FB1160	32	56
FB1320	32	66
FB1161	32	76
FB1227	32	86
FB1162	32	96
FB1163	32	116
FB1164	32	136
FB1165	32	156
FB10889	32	176
FB10892	32	186
FB6977	32	196
FB10893	32	236
FB10895	40	36
FB1523	40	46
FB1166	40	56
FB1525	40	66
FB1167	40	76
FB1405	40	86
FB1168	40	96
FB1169	40	116

Artikel-Nr.	d1	s2
FB1170	40	136
FB1171	40	156
FB9243	40	176
FB1172	40	196
FB9695	40	216
FB1527	40	246
FB9021	42	36
FB1524	42	46
FB1173	42	56
FB1526	42	66
FB1174	42	76
FB1404	42	86
FB1175	42	96
FB1176	42	116
FB1177	42	136
FB1178	42	156
FB8010	42	176
FB1179	42	196
FB9694	42	216
FB1421	42	246
FB10897	50	56
FB1180	50	76
FB1181	50	96
FB1182	50	116
FB1183	50	136
FB1184	50	156
FB4738	50	176
FB8845	50	196
FB10898	52	56
FB10899	52	76
FB10900	52	96
FB10896	52	116
FB8931	52	136
FB9633	52	176
FB1185	52	196
FB10901	60	56
FB1186	60	76
FB1187	60	96
FB1188	60	116
FB1189	60	136
FB1190	60	156
FB10902	60	176
FB1191	60	196
FB10903	60	216
FB1192	60	246
FB10904	62	56
FB10905	62	76
FB10906	62	96
FB10907	62	116
FB10908	62	136
FB10909	62	156
FB10910	62	176
FB10911	62	196
FB10912	62	216
FB10913	62	246
FB10914	80	96
FB10915	80	116
FB10916	80	136
FB10917	80	156
FB10918	80	176
FB10919	80	196
FB10920	80	216
FB10921	80	246

Führungsbuchse selbstschmierend, FB13W

Kategorie:	FB13W
Standard:	H
Max. Temperatur:	200°C
Warengruppennr.:	8782

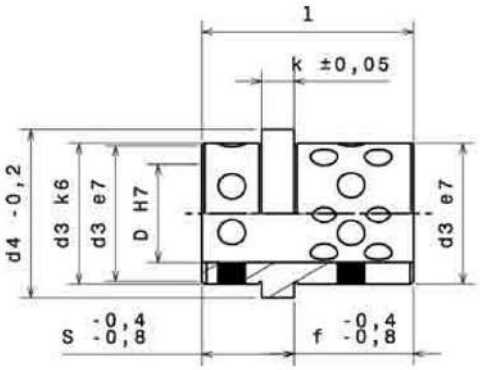

Artikel-Nr.	S	D
FB2360	17	14
FB2339	17	15
FB1253	22	18
FB2324	22	20
FB1501	27	22
FB1264	27	24
FB9778	27	30
FB11317	36	24
FB2364	36	30
FB2374	36	32
FB11161	46	40
FB8844	196	50

Führungshülse, FB022/FB1060

Kategorie:	FB022/FB1060
Standard:	H,M
Festigkeit:	60 HRC
Warengruppennr.:	8695

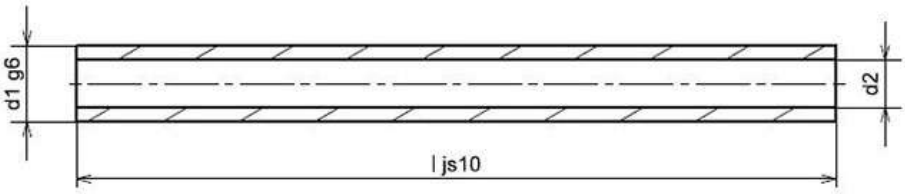

Artikel-Nr.	D	L
FB1553	10	20
FB1534	10	30
FB1554	10	40
FB1555	10	50
FB1556	10	60
FB1557	10	70
FB1558	10	80
FB1311	10	100
FB1559	10	120
FB1312	10	140
FB1561	14	40
FB1562	14	50
FB1563	14	60
FB1564	14	70
FB1547	14	80
FB1565	14	100
FB1566	14	120
FB1567	14	140
FB1429	14	160
FB1568	14	180
FB1569	18	40
FB1329	18	60
FB1570	18	80
FB1551	18	100
FB1324	18	120
FB1571	18	140
FB1330	18	160
FB1572	18	180
FB1573	18	200
FB1574	18	220
FB1575	18	240
FB1576	24	60
FB1577	24	80
FB1578	24	100
FB1579	24	120
FB1580	24	140
FB1537	24	160
FB1581	24	180
FB1582	24	200
FB1583	24	240
FB1584	30	80
FB1585	30	100
FB1586	30	120
FB1587	30	140
FB1588	30	160
FB1548	30	180
FB8924	30	200

Artikel-Nr.	D	L
FB1313	30	220
FB10964	30	240
FB1589	30	260
FB10965	30	280
FB1590	30	300

Führungssäule mit Zentrierbund, FB00/FB1000

Kategorie:	FB00/FB1000
Standard:	H,M
Festigkeit:	60 HRC
Warengruppennr.:	8793

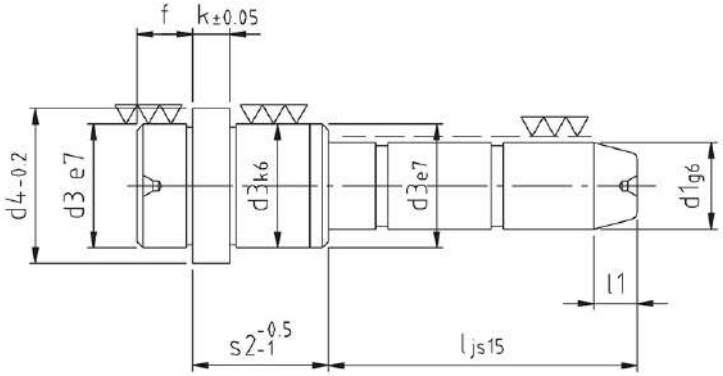

Artikel-Nr.	s2	d1	l	d3
FB0001	12	9	25	14
FB0002	12	9	45	14
FB0003	12	9	65	14
FB0025	12	10	25	14
FB0026	12	10	45	14
FB0027	12	10	65	14
FB0004	17	9	20	14
FB3377	17	9	25	14
FB0005	17	9	30	14
FB3380	17	9	35	14
FB0006	17	9	50	14
FB3388	17	9	55	14
FB0036	17	9	70	14
FB3391	17	9	75	14
FB0028	17	10	20	14
FB3378	17	10	25	14
FB0029	17	10	30	14
FB3379	17	10	35	14
FB0030	17	10	50	14
FB3389	17	10	55	14
FB0031	17	10	70	14
FB3390	17	10	75	14
FB0053	17	14	35	20
FB0054	17	14	55	20
FB0055	17	14	75	20
FB0056	17	14	95	20
FB0101	17	15	35	20
FB0102	17	15	55	20
FB0103	17	15	75	20
FB0104	17	15	95	20
FB0149	17	18	35	26
FB0150	17	18	55	26
FB0151	17	18	75	26
FB0152	17	18	120	26
FB0202	17	20	35	26
FB0203	17	20	55	26
FB0204	17	20	75	26
FB0205	17	20	120	26
FB0255	17	22	35	30
FB0256	17	22	55	30
FB0257	17	22	75	30
FB0320	17	24	35	30
FB0321	17	24	55	30
FB0322	17	24	75	30
FB0007	22	9	25	14
FB0008	22	9	35	14
FB0009	22	9	55	14

Artikel-Nr.	s2	d1	l	d3
FB0010	22	9	75	14
FB0011	22	9	95	14
FB0032	22	10	25	14
FB0033	22	10	35	14
FB0034	22	10	55	14
FB0035	22	10	75	14
FB0038	22	10	95	14
FB10804	22	14	25	20
FB0057	22	14	30	20
FB10801	22	14	35	20
FB0058	22	14	50	20
FB0059	22	14	70	20
FB0060	22	14	90	20
FB0061	22	14	110	20
FB0062	22	14	125	20
FB0063	22	14	150	20
FB10803	22	15	25	20
FB0105	22	15	30	20
FB10802	22	15	35	20
FB0106	22	15	50	20
FB0107	22	15	70	20
FB0108	22	15	90	20
FB0109	22	15	110	20
FB0110	22	15	125	20
FB0111	22	15	150	20
FB3400	22	18	35	26
FB0153	22	18	45	26
FB3403	22	18	65	26
FB0154	22	18	85	26
FB0155	22	18	115	26
FB3401	22	20	35	26
FB0206	22	20	45	26
FB3402	22	20	65	26
FB0207	22	20	85	26
FB0208	22	20	115	26
FB0258	22	22	35	30
FB0259	22	22	55	30
FB0260	22	22	75	30
FB0261	22	22	105	30
FB0262	22	22	130	30
FB0323	22	24	35	30
FB0324	22	24	55	30
FB0325	22	24	75	30
FB0326	22	24	105	30
FB0327	22	24	130	30
FB0012	27	9	20	14
FB3392	27	9	25	14

Artikel-Nr.	s2	d1	l	d3
FB0013	27	9	30	14
FB9372	27	9	35	14
FB3395	27	9	45	14
FB0014	27	9	50	14
FB0015	27	9	70	14
FB0037	27	9	90	14
FB0039	27	10	20	14
FB3393	27	10	25	14
FB0040	27	10	30	14
FB9371	27	10	35	14
FB3394	27	10	45	14
FB0041	27	10	50	14
FB0042	27	10	70	14
FB0043	27	10	90	14
FB10805	27	14	25	20
FB0064	27	14	30	20
FB0065	27	14	45	20
FB0066	27	14	65	20
FB0067	27	14	85	20
FB10808	27	14	95	20
FB0068	27	14	105	20
FB10810	27	14	115	20
FB0069	27	14	125	20
FB0070	27	14	145	20
FB0071	27	14	165	20
FB10806	27	15	25	20
FB0112	27	15	30	20
FB0113	27	15	45	20
FB0114	27	15	65	20
FB0115	27	15	85	20
FB10807	27	15	95	20
FB0116	27	15	105	20
FB10811	27	15	115	20
FB0117	27	15	125	20
FB0118	27	15	145	20
FB0119	27	15	165	20
FB0156	27	18	35	26
FB0157	27	18	45	26
FB0158	27	18	65	26
FB0159	27	18	85	26
FB0160	27	18	105	26
FB0161	27	18	125	26
FB0162	27	18	165	26
FB0163	27	18	225	26
FB0164	27	18	245	26
FB0209	27	20	35	26
FB0210	27	20	45	26

Artikel-Nr.	s2	d1	l	d3
FB0211	27	20	65	26
FB0212	27	20	85	26
FB0213	27	20	105	26
FB0214	27	20	125	26
FB0215	27	20	165	26
FB0216	27	20	225	26
FB0217	27	20	245	26
FB0263	27	22	35	30
FB0264	27	22	45	30
FB10831	27	22	55	30
FB0265	27	22	65	30
FB10830	27	22	75	30
FB0266	27	22	85	30
FB10827	27	22	95	30
FB0267	27	22	105	30
FB10826	27	22	115	30
FB0268	27	22	125	30
FB10823	27	22	155	30
FB0269	27	22	165	30
FB0270	27	22	205	30
FB0271	27	22	245	30
FB0272	27	22	285	30
FB0328	27	24	35	30
FB0329	27	24	45	30
FB10832	27	24	55	30
FB0330	27	24	65	30
FB10829	27	24	75	30
FB0331	27	24	85	30
FB10828	27	24	95	30
FB0332	27	24	105	30
FB10825	27	24	115	30
FB0333	27	24	125	30
FB10824	27	24	155	30
FB0334	27	24	165	30
FB0335	27	24	205	30
FB0336	27	24	245	30
FB0337	27	24	285	30
FB4314	27	30	45	42
FB0385	27	30	65	42
FB0386	27	30	105	42
FB0387	27	30	165	42
FB0388	27	30	185	42
FB0389	27	30	245	42
FB0390	27	30	285	42
FB4315	27	32	45	42
FB0432	27	32	65	42
FB0433	27	32	105	42
FB0434	27	32	165	42
FB0435	27	32	185	42
FB0436	27	32	245	42
FB0437	27	32	285	42
FB0016	36	9	25	14
FB3396	36	9	35	14
FB0017	36	9	45	14
FB10799	36	9	55	14
FB0018	36	9	65	14
FB0019	36	9	85	14
FB0044	36	10	25	14
FB3397	36	10	35	14
FB0045	36	10	45	14
FB10800	36	10	55	14
FB0046	36	10	65	14
FB0047	36	10	85	14
FB0072	36	14	35	20
FB0073	36	14	55	20
FB0074	36	14	75	20
FB0075	36	14	95	20
FB10812	36	14	115	20

Artikel-Nr.	s2	d1	l	d3
FB0076	36	14	125	20
FB0077	36	14	155	20
FB6808	36	14	195	20
FB0120	36	15	35	20
FB0121	36	15	55	20
FB0122	36	15	75	20
FB0123	36	15	95	20
FB10813	36	15	115	20
FB0124	36	15	125	20
FB0125	36	15	155	20
FB6815	36	15	195	20
FB0165	36	18	35	26
FB0166	36	18	55	26
FB0167	36	18	75	26
FB0168	36	18	95	26
FB0169	36	18	115	26
FB0170	36	18	135	26
FB0171	36	18	165	26
FB0172	36	18	225	26
FB0173	36	18	255	26
FB0218	36	20	35	26
FB0219	36	20	55	26
FB0220	36	20	75	26
FB0221	36	20	95	26
FB0222	36	20	115	26
FB0223	36	20	135	26
FB0224	36	20	165	26
FB0225	36	20	225	26
FB0226	36	20	255	26
FB0273	36	22	35	30
FB0274	36	22	55	30
FB0275	36	22	75	30
FB0276	36	22	95	30
FB0277	36	22	115	30
FB0278	36	22	135	30
FB10822	36	22	155	30
FB0279	36	22	165	30
FB0280	36	22	205	30
FB0281	36	22	245	30
FB0282	36	22	285	30
FB0338	36	24	35	30
FB0339	36	24	55	30
FB0340	36	24	75	30
FB0341	36	24	95	30
FB0342	36	24	115	30
FB0343	36	24	135	30
FB10821	36	24	155	30
FB0344	36	24	165	30
FB0345	36	24	205	30
FB0346	36	24	245	30
FB0347	36	24	285	30
FB0391	36	30	55	42
FB0392	36	30	75	42
FB0393	36	30	95	42
FB0394	36	30	115	42
FB0395	36	30	155	42
FB0396	36	30	245	42
FB10887	36	30	285	42
FB0438	36	32	55	42
FB0439	36	32	75	42
FB0440	36	32	95	42
FB0441	36	32	115	42
FB0442	36	32	155	42
FB0443	36	32	245	42
FB1610	36	32	285	42
FB10865	36	40	75	54
FB10868	36	40	115	54
FB10866	36	42	75	54

Artikel-Nr.	s2	d1	l	d3
FB10867	36	42	115	54
FB0020	46	9	30	14
FB3399	46	9	35	14
FB0021	46	9	45	14
FB9389	46	9	55	14
FB0022	46	9	70	14
FB0048	46	10	30	14
FB3398	46	10	35	14
FB0049	46	10	45	14
FB9388	46	10	55	14
FB0050	46	10	70	14
FB0078	46	14	35	20
FB0079	46	14	45	20
FB0080	46	14	65	20
FB0081	46	14	85	20
FB0082	46	14	105	20
FB0083	46	14	125	20
FB0084	46	14	145	20
FB9214	46	14	165	20
FB0126	46	15	35	20
FB0127	46	15	45	20
FB0128	46	15	65	20
FB0129	46	15	85	20
FB0130	46	15	105	20
FB0131	46	15	125	20
FB0132	46	15	145	20
FB9213	46	15	165	20
FB3404	46	18	35	26
FB0174	46	18	45	26
FB0175	46	18	65	26
FB0176	46	18	85	26
FB0177	46	18	105	26
FB10820	46	18	115	26
FB0178	46	18	135	26
FB0179	46	18	165	26
FB0180	46	18	245	26
FB3405	46	20	35	26
FB0227	46	20	45	26
FB0228	46	20	65	26
FB0229	46	20	85	26
FB0230	46	20	105	26
FB10819	46	20	115	26
FB0231	46	20	135	26
FB0232	46	20	165	26
FB0233	46	20	245	26
FB0283	46	22	35	30
FB0284	46	22	45	30
FB0285	46	22	65	30
FB0286	46	22	85	30
FB0287	46	22	105	30
FB0288	46	22	125	30
FB10833	46	22	155	30
FB0289	46	22	165	30
FB0290	46	22	205	30
FB0348	46	24	35	30
FB0349	46	24	45	30
FB0350	46	24	65	30
FB0351	46	24	85	30
FB0352	46	24	105	30
FB0353	46	24	125	30
FB9775	46	24	155	30
FB0354	46	24	165	30
FB0355	46	24	205	30
FB0397	46	30	45	42
FB0398	46	30	65	42
FB10834	46	30	75	42
FB0399	46	30	85	42
FB10837	46	30	95	42

Artikel-Nr.	s2	d1	l	d3
FB0400	46	30	105	42
FB0401	46	30	125	42
FB0402	46	30	165	42
FB0403	46	30	245	42
FB0404	46	30	285	42
FB0444	46	32	45	42
FB0445	46	32	65	42
FB10835	46	32	75	42
FB0446	46	32	85	42
FB10836	46	32	95	42
FB0447	46	32	105	42
FB0448	46	32	125	42
FB0449	46	32	165	42
FB0450	46	32	245	42
FB0451	46	32	285	42
FB0479	46	40	95	54
FB4333	46	40	165	54
FB4331	46	42	95	54
FB4332	46	42	165	54
FB0023	56	9	35	14
FB0024	56	9	60	14
FB0051	56	10	35	14
FB0052	56	10	60	14
FB0085	56	14	35	20
FB0086	56	14	55	20
FB0087	56	14	75	20
FB0088	56	14	95	20
FB10815	56	14	115	20
FB0089	56	14	135	20
FB0133	56	15	35	20
FB0134	56	15	55	20
FB0135	56	15	75	20
FB0136	56	15	95	20
FB10814	56	15	115	20
FB0137	56	15	135	20
FB3376	56	18	35	26
FB0181	56	18	55	26
FB0182	56	18	75	26
FB0183	56	18	95	26
FB0184	56	18	155	26
FB3375	56	20	35	26
FB0234	56	20	55	26
FB0235	56	20	75	26
FB0236	56	20	95	26
FB0237	56	20	155	26
FB4310	56	22	35	30
FB0291	56	22	55	30
FB0292	56	22	75	30
FB0293	56	22	95	30
FB0294	56	22	115	30
FB0295	56	22	165	30
FB0296	56	22	205	30
FB4311	56	24	35	30
FB0356	56	24	55	30
FB0357	56	24	75	30
FB0358	56	24	95	30
FB0359	56	24	115	30
FB0360	56	24	165	30
FB0361	56	24	205	30
FB4316	56	30	55	42
FB0405	56	30	75	42
FB0406	56	30	95	42
FB0407	56	30	115	42
FB0408	56	30	135	42
FB10839	56	30	155	42
FB0409	56	30	175	42
FB0410	56	30	245	42
FB0411	56	30	295	42

Artikel-Nr.	s2	d1	l	d3
FB4317	56	32	55	42
FB0452	56	32	75	42
FB0453	56	32	95	42
FB0454	56	32	115	42
FB0455	56	32	135	42
FB10838	56	32	155	42
FB0456	56	32	175	42
FB0457	56	32	245	42
FB0458	56	32	295	42
FB4334	56	40	75	54
FB10840	56	40	95	54
FB0480	56	40	115	54
FB10843	56	40	155	54
FB0481	56	40	195	54
FB4335	56	42	75	54
FB10841	56	42	95	54
FB0496	56	42	115	54
FB10842	56	42	155	54
FB0497	56	42	195	54
FB0090	66	14	55	20
FB0091	66	14	65	20
FB0092	66	14	95	20
FB0093	66	14	125	20
FB0138	66	15	55	20
FB0139	66	15	65	20
FB0140	66	15	95	20
FB0141	66	15	125	20
FB4307	66	18	35	26
FB0185	66	18	55	26
FB0186	66	18	75	26
FB0187	66	18	95	26
FB0188	66	18	145	26
FB4308	66	20	35	26
FB0238	66	20	55	26
FB0239	66	20	75	26
FB0240	66	20	95	26
FB0241	66	20	145	26
FB1333	66	22	35	30
FB0297	66	22	55	30
FB0298	66	22	75	30
FB0299	66	22	95	30
FB0300	66	22	155	30
FB1332	66	24	35	30
FB0362	66	24	55	30
FB0363	66	24	75	30
FB0364	66	24	95	30
FB0365	66	24	155	30
FB2588	66	30	55	42
FB2024	66	30	75	42
FB1207	66	30	95	42
FB1666	66	30	115	42
FB6744	66	30	135	42
FB10845	66	30	155	42
FB1619	66	30	175	42
FB2002	66	30	245	42
FB10847	66	30	275	42
FB1271	66	30	295	42
FB10844	66	32	55	42
FB2023	66	32	75	42
FB1208	66	32	95	42
FB1665	66	32	115	42
FB6743	66	32	135	42
FB10846	66	32	155	42
FB1620	66	32	175	42
FB2001	66	32	245	42
FB10848	66	32	275	42
FB1270	66	32	295	42
FB4338	66	40	75	54

Artikel-Nr.	s2	d1	l	d3
FB4341	66	40	135	54
FB4339	66	42	75	54
FB4340	66	42	135	54
FB0094	76	14	55	20
FB0095	76	14	95	20
FB0142	76	15	55	20
FB0143	76	15	95	20
FB0189	76	18	55	26
FB0190	76	18	75	26
FB0191	76	18	95	26
FB0192	76	18	135	26
FB0242	76	20	55	26
FB0243	76	20	75	26
FB0244	76	20	95	26
FB0245	76	20	135	26
FB0301	76	22	55	30
FB0302	76	22	75	30
FB0303	76	22	95	30
FB0304	76	22	115	30
FB10849	76	22	135	30
FB0305	76	22	145	30
FB10852	76	22	155	30
FB0366	76	24	55	30
FB0367	76	24	75	30
FB0368	76	24	95	30
FB0369	76	24	115	30
FB10850	76	24	135	30
FB0370	76	24	145	30
FB10851	76	24	155	30
FB4318	76	30	55	42
FB0412	76	30	75	42
FB0413	76	30	95	42
FB0414	76	30	115	42
FB0415	76	30	155	42
FB0416	76	30	175	42
FB0417	76	30	225	42
FB10854	76	30	235	42
FB4319	76	32	55	42
FB0459	76	32	75	42
FB0460	76	32	95	42
FB0461	76	32	115	42
FB0462	76	32	155	42
FB0463	76	32	175	42
FB0464	76	32	225	42
FB10853	76	32	235	42
FB4342	76	40	75	54
FB10855	76	40	95	54
FB0482	76	40	115	54
FB9603	76	40	155	54
FB0483	76	40	175	54
FB4343	76	42	75	54
FB10856	76	42	95	54
FB0498	76	42	115	54
FB9604	76	42	155	54
FB0499	76	42	175	54
FB0096	86	14	55	20
FB10816	86	14	75	20
FB0097	86	14	95	20
FB0144	86	15	55	20
FB10817	86	15	75	20
FB0145	86	15	95	20
FB0193	86	18	55	26
FB0194	86	18	75	26
FB0195	86	18	95	26
FB0196	86	18	125	26
FB0246	86	20	55	26
FB0247	86	20	75	26
FB0248	86	20	95	26

Artikel-Nr.	s2	d1	l	d3
FB0249	86	20	125	26
FB0306	86	22	55	30
FB0307	86	22	75	30
FB0308	86	22	95	30
FB0309	86	22	135	30
FB10858	86	22	155	30
FB10859	86	22	195	30
FB0371	86	24	55	30
FB0372	86	24	75	30
FB0373	86	24	95	30
FB0374	86	24	135	30
FB10857	86	24	155	30
FB10860	86	24	195	30
FB4320	86	30	55	42
FB4323	86	30	75	42
FB4324	86	30	95	42
FB4325	86	30	115	42
FB4328	86	30	155	42
FB1319	86	30	225	42
FB4321	86	32	55	42
FB4322	86	32	75	42
FB2351	86	32	95	42
FB4326	86	32	115	42
FB4327	86	32	155	42
FB1318	86	32	225	42
FB4345	86	40	75	54
FB4346	86	40	135	54
FB4344	86	42	75	54
FB4347	86	42	135	54
FB0098	96	14	55	20
FB0099	96	14	95	20
FB0146	96	15	55	20
FB0147	96	15	95	20
FB0197	96	18	55	26
FB0198	96	18	95	26
FB0250	96	20	55	26
FB0251	96	20	95	26
FB0310	96	22	55	30
FB0311	96	22	75	30
FB0312	96	22	95	30
FB0313	96	22	125	30
FB0375	96	24	55	30
FB0376	96	24	75	30
FB0377	96	24	95	30
FB0378	96	24	125	30
FB4329	96	30	55	42
FB0418	96	30	75	42
FB0419	96	30	95	42
FB0420	96	30	115	42
FB0421	96	30	155	42
FB0422	96	30	205	42
FB4330	96	32	55	42
FB0465	96	32	75	42
FB0466	96	32	95	42
FB0467	96	32	115	42
FB0468	96	32	155	42
FB0469	96	32	205	42
FB4349	96	40	75	54
FB10861	96	40	95	54
FB0484	96	40	115	54
FB0485	96	40	155	54
FB10864	96	40	195	54
FB4348	96	42	75	54
FB10862	96	42	95	54
FB0500	96	42	115	54
FB0501	96	42	155	54
FB10863	96	42	195	54
FB0100	116	14	75	20

Artikel-Nr.	s2	d1	l	d3
FB0148	116	15	75	20
FB0199	116	18	75	26
FB0200	116	18	115	26
FB0252	116	20	75	26
FB0253	116	20	115	26
FB0254	116	20	135	26
FB4732	116	22	55	30
FB0314	116	22	75	30
FB0315	116	22	115	30
FB9704	116	22	135	30
FB0316	116	22	155	30
FB4733	116	24	55	30
FB0379	116	24	75	30
FB0380	116	24	115	30
FB9703	116	24	135	30
FB0381	116	24	155	30
FB0423	116	30	75	42
FB0424	116	30	115	42
FB0425	116	30	155	42
FB0470	116	32	75	42
FB0471	116	32	115	42
FB0472	116	32	155	42
FB4350	116	40	95	54
FB9451	116	40	115	54
FB0486	116	40	135	54
FB10882	116	40	155	54
FB0487	116	40	195	54
FB4351	116	42	95	54
FB9452	116	42	115	54
FB0502	116	42	135	54
FB10881	116	42	155	54
FB0503	116	42	195	54
FB0201	136	18	135	26
FB4309	136	20	135	26
FB0317	136	22	95	30
FB0318	136	22	135	30
FB0382	136	24	95	30
FB0383	136	24	135	30
FB0426	136	30	95	42
FB0427	136	30	115	42
FB0428	136	30	155	42
FB0473	136	32	95	42
FB0474	136	32	115	42
FB0475	136	32	155	42
FB4353	136	40	95	54
FB10870	136	40	115	54
FB0488	136	40	135	54
FB9777	136	40	155	54
FB10871	136	40	195	54
FB0489	136	40	215	54
FB4352	136	42	95	54
FB10869	136	42	115	54
FB0504	136	42	135	54
FB9776	136	42	155	54
FB10872	136	42	195	54
FB0505	136	42	215	54
FB0319	156	22	155	30
FB0384	156	24	155	30
FB9665	156	30	95	42
FB0429	156	30	115	42
FB0430	156	30	155	42
FB9666	156	32	95	42
FB0476	156	32	115	42
FB0477	156	32	155	42
FB4354	156	40	115	54
FB0490	156	40	155	54
FB10873	156	40	195	54
FB0491	156	40	215	54

Artikel-Nr.	s2	d1	l	d3
FB4355	156	42	115	54
FB0506	156	42	155	54
FB10874	156	42	195	54
FB0507	156	42	215	54
FB10875	176	30	115	42
FB4731	176	30	135	42
FB3906	176	30	155	42
FB3755	176	30	175	42
FB10878	176	30	195	42
FB3910	176	32	115	42
FB4730	176	32	135	42
FB3756	176	32	175	42
FB10877	176	32	195	42
FB9293	176	40	135	54
FB3626	176	40	155	54
FB10883	176	40	175	54
FB10886	176	40	195	54
FB9294	176	42	135	54
FB3627	176	42	155	54
FB10884	176	42	175	54
FB10885	176	42	195	54
FB1671	196	30	155	42
FB0431	196	30	195	42
FB1672	196	32	155	42
FB0478	196	32	195	42
FB10879	196	40	115	54
FB1305	196	40	155	54
FB0492	196	40	195	54
FB0493	196	40	235	54
FB10880	196	42	115	54
FB1306	196	42	155	54
FB0508	196	42	195	54
FB0509	196	42	235	54
FB6584	216	40	256	54
FB6585	216	42	256	54
FB0494	246	40	165	54
FB9711	246	40	215	54
FB0495	246	40	245	54
FB0510	246	42	165	54
FB9712	246	42	215	54
FB0511	246	42	245	54
FB9753	256	40	215	54
FB9754	256	42	215	54

Führungssäule ohne Zentrierbund, FB03/FB1010

Kategorie:	FB03/FB1010
Standard:	H,M
Festigkeit:	60 HRC
Warengruppennr.:	8796

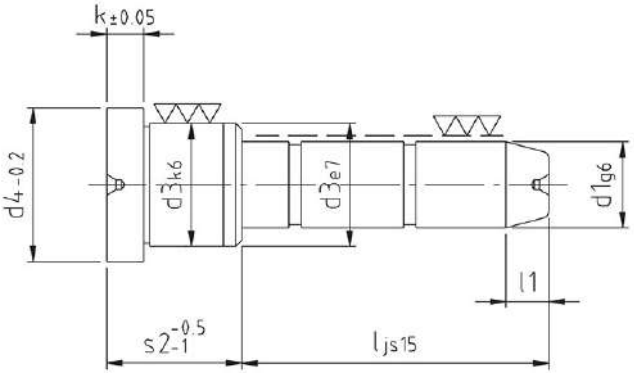

Artikel-Nr.	s2	d1	l	d3
FB1679	12	9	45	14
FB1680	12	10	45	14
FB1681	17	9	20	14
FB1683	17	9	30	14
FB1686	17	9	35	14
FB1682	17	10	20	14
FB1684	17	10	30	14
FB1685	17	10	35	14
FB10734	17	14	35	20
FB10735	17	14	55	20
FB3800	17	14	75	20
FB10736	17	14	95	20
FB10739	17	15	35	20
FB10738	17	15	55	20
FB10740	17	15	75	20
FB10737	17	15	95	20
FB1687	22	9	25	14
FB1690	22	9	35	14
FB1691	22	9	55	14
FB1688	22	10	25	14
FB1689	22	10	35	14
FB1692	22	10	55	14
FB1717	22	14	20	20
FB1720	22	14	35	20
FB1721	22	14	40	20
FB1724	22	14	45	20
FB0622	22	14	50	20
FB1725	22	14	55	20
FB1728	22	14	65	20
FB0623	22	14	70	20
FB0624	22	14	110	20
FB1718	22	15	20	20
FB1719	22	15	35	20
FB1722	22	15	40	20
FB1723	22	15	45	20
FB0645	22	15	50	20
FB1726	22	15	55	20
FB1727	22	15	65	20
FB0646	22	15	70	20
FB1730	22	15	90	20
FB0647	22	15	110	20
FB1753	22	18	20	26
FB1756	22	18	35	26
FB1757	22	18	40	26
FB0668	22	18	45	26
FB1760	22	18	50	26
FB1761	22	18	55	26

Artikel-Nr.	s2	d1	l	d3
FB1764	22	18	60	26
FB1765	22	18	65	26
FB1768	22	18	70	26
FB2358	22	18	80	26
FB0669	22	18	85	26
FB1781	22	18	115	26
FB1754	22	20	20	26
FB1755	22	20	35	26
FB1758	22	20	40	26
FB0700	22	20	45	26
FB1759	22	20	50	26
FB2420	22	20	55	26
FB1763	22	20	60	26
FB1766	22	20	65	26
FB1767	22	20	70	26
FB1769	22	20	80	26
FB0701	22	20	85	26
FB1611	22	20	115	26
FB1694	27	9	25	14
FB1695	27	9	30	14
FB1698	27	9	35	14
FB1699	27	9	45	14
FB1673	27	9	50	14
FB1693	27	10	25	14
FB1696	27	10	30	14
FB1697	27	10	35	14
FB1700	27	10	45	14
FB1674	27	10	50	14
FB1731	27	14	20	20
FB1734	27	14	35	20
FB1735	27	14	40	20
FB0625	27	14	45	20
FB1738	27	14	55	20
FB0626	27	14	65	20
FB0627	27	14	85	20
FB0628	27	14	105	20
FB1732	27	15	20	20
FB1733	27	15	35	20
FB1736	27	15	40	20
FB0648	27	15	45	20
FB1737	27	15	55	20
FB0649	27	15	65	20
FB0650	27	15	85	20
FB0651	27	15	105	20
FB1782	27	18	20	26
FB1783	27	18	35	26
FB1786	27	18	40	26

Artikel-Nr.	s2	d1	l	d3
FB0670	27	18	45	26
FB1787	27	18	50	26
FB1790	27	18	55	26
FB1791	27	18	60	26
FB0671	27	18	65	26
FB1794	27	18	70	26
FB1795	27	18	80	26
FB0672	27	18	85	26
FB1287	27	18	105	26
FB0673	27	18	125	26
FB1780	27	20	20	26
FB1784	27	20	35	26
FB1785	27	20	40	26
FB0702	27	20	45	26
FB1788	27	20	50	26
FB1789	27	20	55	26
FB1792	27	20	60	26
FB0703	27	20	65	26
FB1793	27	20	70	26
FB1796	27	20	80	26
FB0704	27	20	85	26
FB1797	27	20	105	26
FB0705	27	20	125	26
FB1823	27	22	25	30
FB1826	27	22	45	30
FB1827	27	22	50	30
FB1830	27	22	60	30
FB0731	27	22	65	30
FB1831	27	22	70	30
FB1834	27	22	80	30
FB0732	27	22	85	30
FB0733	27	22	105	30
FB0734	27	22	125	30
FB1546	27	22	165	30
FB1824	27	24	25	30
FB1825	27	24	45	30
FB1828	27	24	50	30
FB1829	27	24	60	30
FB0766	27	24	65	30
FB1832	27	24	70	30
FB1833	27	24	80	30
FB0767	27	24	85	30
FB0768	27	24	105	30
FB0769	27	24	125	30
FB1545	27	24	165	30
FB1865	27	30	45	42
FB1868	27	30	65	42

Artikel-Nr.	s2	d1	l	d3
FB1869	27	30	105	42
FB1872	27	30	165	42
FB1866	27	32	45	42
FB1867	27	32	65	42
FB1870	27	32	105	42
FB1871	27	32	165	42
FB1703	36	9	25	14
FB1706	36	9	35	14
FB1707	36	9	45	14
FB1704	36	10	25	14
FB1705	36	10	35	14
FB1708	36	10	45	14
FB1739	36	14	20	20
FB0629	36	14	35	20
FB1742	36	14	40	20
FB1743	36	14	45	20
FB0630	36	14	55	20
FB1542	36	14	65	20
FB0631	36	14	75	20
FB0632	36	14	95	20
FB1740	36	15	20	20
FB0652	36	15	35	20
FB1741	36	15	40	20
FB1744	36	15	45	20
FB0653	36	15	55	20
FB1543	36	15	65	20
FB0654	36	15	75	20
FB0655	36	15	95	20
FB1799	36	18	20	26
FB0674	36	18	35	26
FB1800	36	18	40	26
FB1803	36	18	45	26
FB1804	36	18	50	26
FB0675	36	18	55	26
FB1807	36	18	60	26
FB1808	36	18	65	26
FB1811	36	18	70	26
FB0676	36	18	75	26
FB1597	36	18	80	26
FB0677	36	18	95	26
FB0678	36	18	115	26
FB0679	36	18	135	26
FB1798	36	20	20	26
FB0706	36	20	35	26
FB1801	36	20	40	26
FB1802	36	20	45	26
FB1805	36	20	50	26
FB0707	36	20	55	26
FB1806	36	20	60	26
FB1809	36	20	65	26
FB1810	36	20	70	26
FB0708	36	20	75	26
FB1812	36	20	80	26
FB0709	36	20	95	26
FB0710	36	20	115	26
FB0711	36	20	135	26
FB1835	36	22	25	30
FB1838	36	22	45	30
FB1839	36	22	50	30
FB0735	36	22	55	30
FB1842	36	22	60	30
FB1843	36	22	70	30
FB0736	36	22	75	30
FB1845	36	22	80	30
FB0737	36	22	95	30
FB1846	36	22	115	30
FB0738	36	22	135	30
FB4590	36	22	165	30

Artikel-Nr.	s2	d1	l	d3
FB1836	36	24	25	30
FB1837	36	24	45	30
FB1840	36	24	50	30
FB0770	36	24	55	30
FB1841	36	24	60	30
FB1844	36	24	70	30
FB0771	36	24	75	30
FB1617	36	24	80	30
FB0772	36	24	95	30
FB0773	36	24	115	30
FB0774	36	24	135	30
FB4591	36	24	165	30
FB1593	36	30	55	42
FB0802	36	30	75	42
FB1641	36	30	95	42
FB0803	36	30	115	42
FB0804	36	30	155	42
FB1594	36	32	55	42
FB0826	36	32	75	42
FB1642	36	32	95	42
FB0827	36	32	115	42
FB0828	36	32	155	42
FB1710	46	9	30	14
FB1711	46	9	45	14
FB1714	46	9	55	14
FB1715	46	9	75	14
FB1709	46	10	30	14
FB1712	46	10	45	14
FB1713	46	10	55	14
FB1716	46	10	75	14
FB1746	46	14	20	20
FB2392	46	14	35	20
FB0633	46	14	45	20
FB0634	46	14	65	20
FB1747	46	14	85	20
FB0635	46	14	105	20
FB1745	46	15	20	20
FB2391	46	15	35	20
FB0656	46	15	45	20
FB0657	46	15	65	20
FB1748	46	15	85	20
FB0658	46	15	105	20
FB1814	46	18	20	26
FB0680	46	18	45	26
FB0681	46	18	65	26
FB0682	46	18	85	26
FB0683	46	18	105	26
FB1817	46	18	135	26
FB0684	46	18	165	26
FB1813	46	20	20	26
FB1815	46	20	45	26
FB0712	46	20	65	26
FB0713	46	20	85	26
FB0714	46	20	105	26
FB1816	46	20	135	26
FB0715	46	20	165	26
FB1847	46	22	25	30
FB0739	46	22	45	30
FB1850	46	22	50	30
FB1851	46	22	60	30
FB0740	46	22	65	30
FB1854	46	22	70	30
FB1855	46	22	80	30
FB0741	46	22	85	30
FB0742	46	22	105	30
FB0743	46	22	125	30
FB0744	46	22	165	30
FB1848	46	24	25	30

Artikel-Nr.	s2	d1	l	d3
FB0775	46	24	45	30
FB1849	46	24	50	30
FB1852	46	24	60	30
FB0776	46	24	65	30
FB1853	46	24	70	30
FB1856	46	24	80	30
FB0777	46	24	85	30
FB1293	46	24	105	30
FB0778	46	24	125	30
FB0779	46	24	165	30
FB1873	46	30	45	42
FB0805	46	30	65	42
FB2406	46	30	85	42
FB0806	46	30	105	42
FB1875	46	30	125	42
FB0807	46	30	165	42
FB1874	46	32	45	42
FB0829	46	32	65	42
FB2334	46	32	85	42
FB0830	46	32	105	42
FB1638	46	32	125	42
FB0831	46	32	165	42
FB1750	56	14	20	20
FB0636	56	14	35	20
FB0637	56	14	55	20
FB1751	56	14	75	20
FB0638	56	14	95	20
FB1749	56	15	20	20
FB0659	56	15	35	20
FB0660	56	15	55	20
FB1752	56	15	75	20
FB0661	56	15	95	20
FB1818	56	18	20	26
FB1309	56	18	35	26
FB0685	56	18	55	26
FB0686	56	18	75	26
FB0687	56	18	95	26
FB1819	56	20	20	26
FB1310	56	20	35	26
FB0716	56	20	55	26
FB0717	56	20	75	26
FB0718	56	20	95	26
FB1858	56	22	25	30
FB1859	56	22	45	30
FB0745	56	22	55	30
FB0746	56	22	75	30
FB0747	56	22	95	30
FB0748	56	22	115	30
FB0749	56	22	165	30
FB1857	56	24	25	30
FB1860	56	24	45	30
FB0780	56	24	55	30
FB0781	56	24	75	30
FB0782	56	24	95	30
FB0783	56	24	115	30
FB0784	56	24	165	30
FB1876	56	30	55	42
FB0808	56	30	75	42
FB0809	56	30	95	42
FB0810	56	30	115	42
FB1880	56	30	135	42
FB0811	56	30	175	42
FB1877	56	32	55	42
FB0832	56	32	75	42
FB1878	56	32	95	42
FB0833	56	32	115	42
FB1879	56	32	135	42
FB0834	56	32	175	42

Artikel-Nr.	s2	d1	l	d3
FB0848	56	40	75	54
FB0849	56	40	115	54
FB1903	56	40	155	54
FB1904	56	40	195	54
FB1902	56	42	75	54
FB0857	56	42	115	54
FB2337	56	42	155	54
FB2362	56	42	195	54
FB0639	66	14	55	20
FB1643	66	14	65	20
FB0640	66	14	95	20
FB0662	66	15	55	20
FB1644	66	15	65	20
FB0663	66	15	95	20
FB0688	66	18	55	26
FB0689	66	18	75	26
FB0690	66	18	95	26
FB0719	66	20	55	26
FB0720	66	20	75	26
FB0721	66	20	95	26
FB0750	66	22	55	30
FB0751	66	22	75	30
FB0752	66	22	95	30
FB0785	66	24	55	30
FB0786	66	24	75	30
FB0787	66	24	95	30
FB1881	66	30	55	42
FB1591	66	30	75	42
FB1884	66	30	95	42
FB1885	66	30	115	42
FB2413	66	30	135	42
FB2412	66	30	175	42
FB1882	66	32	55	42
FB1592	66	32	75	42
FB1883	66	32	95	42
FB1886	66	32	115	42
FB2342	66	32	135	42
FB2332	66	32	175	42
FB9693	66	40	75	54
FB2343	66	40	135	54
FB10751	66	42	75	54
FB1268	66	42	135	54
FB0641	76	14	55	20
FB0642	76	14	95	20
FB0664	76	15	55	20
FB0665	76	15	95	20
FB0691	76	18	55	26
FB0692	76	18	75	26
FB0693	76	18	95	26
FB0722	76	20	55	26
FB0723	76	20	75	26
FB0724	76	20	95	26
FB1862	76	22	25	30
FB1863	76	22	45	30
FB0753	76	22	55	30
FB0754	76	22	75	30
FB0755	76	22	95	30
FB0756	76	22	115	30
FB1861	76	24	25	30
FB1864	76	24	45	30
FB0788	76	24	55	30
FB0789	76	24	75	30
FB0790	76	24	95	30
FB0792	76	24	115	30
FB1888	76	30	55	42
FB0812	76	30	75	42
FB0813	76	30	95	42
FB0814	76	30	115	42

Artikel-Nr.	s2	d1	l	d3
FB0815	76	30	155	42
FB1887	76	32	55	42
FB0835	76	32	75	42
FB0836	76	32	95	42
FB0837	76	32	115	42
FB0838	76	32	155	42
FB1905	76	40	75	54
FB0850	76	40	115	54
FB1908	76	40	135	54
FB1909	76	40	175	54
FB1906	76	42	75	54
FB0858	76	42	115	54
FB1907	76	42	135	54
FB1910	76	42	175	54
FB0643	86	14	55	20
FB0644	86	14	95	20
FB0666	86	15	55	20
FB0667	86	15	95	20
FB0694	86	18	55	26
FB0695	86	18	75	26
FB0696	86	18	95	26
FB0725	86	20	55	26
FB0726	86	20	75	26
FB0727	86	20	95	26
FB0757	86	22	55	30
FB0758	86	22	75	30
FB0759	86	22	95	30
FB0793	86	24	55	30
FB0794	86	24	75	30
FB0795	86	24	95	30
FB1889	86	30	55	42
FB0816	86	30	75	42
FB1893	86	30	95	42
FB1662	86	30	115	42
FB1894	86	30	155	42
FB1890	86	32	55	42
FB1678	86	32	75	42
FB1892	86	32	95	42
FB1663	86	32	115	42
FB1895	86	32	155	42
FB1912	86	40	75	54
FB1913	86	40	135	54
FB1911	86	42	75	54
FB1914	86	42	135	54
FB10758	96	14	55	20
FB10761	96	14	95	20
FB10759	96	15	55	20
FB10760	96	15	95	20
FB0697	96	18	55	26
FB0698	96	18	95	26
FB0728	96	20	55	26
FB0729	96	20	95	26
FB0760	96	22	55	30
FB0761	96	22	75	30
FB0762	96	22	95	30
FB0796	96	24	55	30
FB0797	96	24	75	30
FB0798	96	24	95	30
FB1605	96	30	55	42
FB0817	96	30	75	42
FB0818	96	30	95	42
FB0819	96	30	115	42
FB0820	96	30	155	42
FB1606	96	32	55	42
FB0839	96	32	75	42
FB0840	96	32	95	42
FB0841	96	32	115	42
FB0842	96	32	155	42

Artikel-Nr.	s2	d1	l	d3
FB0851	96	40	75	54
FB0852	96	40	115	54
FB1917	96	40	155	54
FB1915	96	42	75	54
FB0859	96	42	115	54
FB1916	96	42	155	54
FB0864	96	50	115	66
FB1929	96	50	155	66
FB1930	96	50	195	66
FB10752	96	52	115	66
FB10753	96	52	155	66
FB10754	96	52	195	66
FB0869	96	60	115	80
FB1939	96	60	155	80
FB1940	96	60	195	80
FB10755	96	62	115	80
FB10756	96	62	155	80
FB10757	96	62	195	80
FB0699	116	18	115	26
FB0730	116	20	115	26
FB1820	116	22	75	30
FB0763	116	22	115	30
FB0764	116	22	155	30
FB1821	116	24	75	30
FB0799	116	24	115	30
FB0800	116	24	155	30
FB1604	116	30	75	42
FB0821	116	30	115	42
FB0822	116	30	155	42
FB1603	116	32	75	42
FB0843	116	32	115	42
FB0844	116	32	155	42
FB2415	116	40	95	54
FB0853	116	40	135	54
FB1918	116	40	195	54
FB2414	116	42	95	54
FB0860	116	42	135	54
FB1919	116	42	195	54
FB0865	116	50	135	66
FB1931	116	50	155	66
FB1932	116	50	195	66
FB10774	116	52	135	66
FB10775	116	52	155	66
FB10776	116	52	195	66
FB6730	116	60	135	80
FB1941	116	60	155	80
FB1942	116	60	195	80
FB10770	116	62	135	80
FB10771	116	62	155	80
FB10772	116	62	195	80
FB9268	135	30	176	42
FB0765	136	22	135	30
FB0801	136	24	135	30
FB0823	136	30	95	42
FB1897	136	30	115	42
FB0824	136	30	155	42
FB0845	136	32	95	42
FB1896	136	32	115	42
FB0846	136	32	155	42
FB1659	136	40	95	54
FB0854	136	40	135	54
FB1922	136	40	215	54
FB1920	136	42	95	54
FB0861	136	42	135	54
FB1921	136	42	215	54
FB9098	136	50	115	66
FB0866	136	50	135	66
FB1933	136	50	155	66

Artikel-Nr.	s2	d1	l	d3
FB1934	136	50	195	66
FB9099	136	52	115	66
FB8930	136	52	135	66
FB8929	136	52	155	66
FB9026	136	52	195	66
FB0871	136	60	135	80
FB1943	136	60	155	80
FB1944	136	60	195	80
FB10762	136	62	135	80
FB10763	136	62	155	80
FB10764	136	62	195	80
FB1898	156	30	115	42
FB0825	156	30	155	42
FB1899	156	32	115	42
FB0847	156	32	155	42
FB1536	156	40	115	54
FB0855	156	40	155	54
FB1926	156	40	215	54
FB1924	156	42	115	54
FB0862	156	42	155	54
FB1925	156	42	215	54
FB11400	156	50	135	66
FB0867	156	50	155	66
FB1935	156	50	195	66
FB1936	156	50	235	66
FB10765	156	52	155	66
FB10766	156	52	195	66
FB10767	156	52	235	66
FB0872	156	60	155	80
FB1945	156	60	195	80
FB1946	156	60	235	80
FB10768	156	62	155	80
FB10769	156	62	195	80
FB10773	156	62	235	80
FB10777	176	30	135	42
FB8083	176	30	175	42
FB9267	176	32	135	42
FB8084	176	32	175	42
FB9241	176	40	135	54
FB9270	176	40	155	54
FB10779	176	40	175	54
FB9240	176	42	135	54
FB9269	176	42	155	54
FB10778	176	42	175	54
FB1636	196	30	155	42
FB1901	196	30	195	42
FB1637	196	32	155	42
FB1900	196	32	195	42
FB1533	196	40	155	54
FB0856	196	40	195	54
FB1927	196	40	235	54
FB1419	196	42	155	54
FB0863	196	42	195	54
FB1928	196	42	235	54
FB0868	196	50	175	66
FB1937	196	50	195	66
FB1938	196	50	235	66
FB6961	196	52	175	66
FB10780	196	52	195	66
FB10781	196	52	235	66
FB0873	196	60	175	80
FB1947	196	60	195	80
FB1948	196	60	235	80
FB10782	196	62	175	80
FB10783	196	62	195	80
FB10784	196	62	235	80
FB10788	246	40	165	54
FB10791	246	40	245	54

Artikel-Nr.	s2	d1	l	d3
FB2017	246	42	155	54
FB10789	246	42	165	54
FB10790	246	42	245	54
FB1949	246	60	195	80
FB1951	246	60	275	80
FB1952	246	60	315	80
FB10785	246	62	195	80
FB1950	246	62	235	80
FB10786	246	62	275	80
FB10787	246	62	315	80

Haltescheibe, FB56

Kategorie:	FB56
Standard:	H
Festigkeit:	60 HRC
Warengruppennr.:	8747

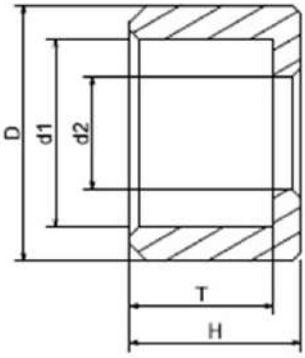

Artikel-Nr.	D	H
FB1954	15	10
FB1955	22	14
FB1616	36	20
FB1956	46	25
FB1957	56	32

Kugelführung, FB12

Kategorie:	FB12
Standard:	H
Festigkeit:	60 HRC
Warengruppennr.:	8759

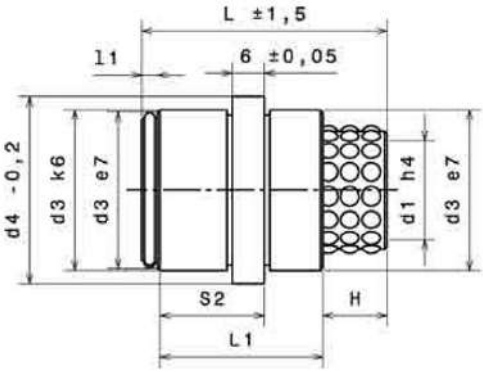

Artikel-Nr.	d1	L
FB3408	12	40
FB3412	12	56
FB1414	18	45
FB1211	18	56
FB2018	18	71
FB1434	30	56
FB1621	30	75
FB1422	30	95

Kugelführungssäule mit Bund, FB012

Kategorie:	FB012
Standard:	H
Festigkeit:	60 HRC
Warengruppennr.:	8755

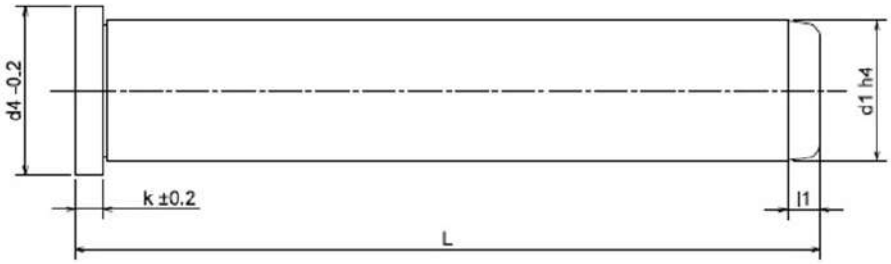

Artikel-Nr.	d1	L
FB4511	12	80
FB3409	12	100
FB3414	12	120
FB3428	12	140
FB2580	18	80
FB2581	18	100
FB1237	18	120
FB2352	18	140
FB1997	18	160
FB3406	18	180
FB3429	18	200

Artikel-Nr.	d1	L
FB3430	18	240
FB1622	30	160
FB2008	30	200
FB1423	30	240
FB2009	30	280
FB2010	30	300

Kugelführungssäule mit Bund, FB1035

Kategorie:	FB1035
Standard:	M
Festigkeit:	60 HRC
Warengruppennr.:	8659

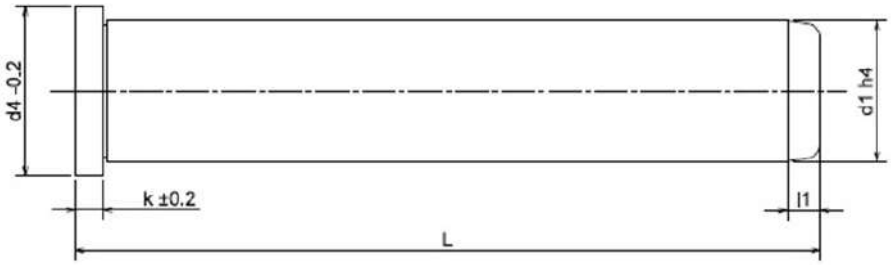

Artikel-Nr.	d1	L
FB10594	10	60
FB10595	10	80
FB10596	10	100
FB10597	10	120
FB10598	10	140
FB9469	12	80
FB9321	12	100
FB10599	12	120
FB10600	12	140
FB10601	12	160
FB10602	18	80

Artikel-Nr.	d1	L
FB9390	18	100
FB3903	18	120
FB3795	18	140
FB9429	18	160
FB9412	18	180
FB10603	24	100
FB10604	24	120
FB9392	24	140
FB3799	24	160
FB10605	24	180
FB10930	24	200

Artikel-Nr.	d1	L
FB9277	24	240
FB9428	30	140
FB9350	30	160
FB10606	30	180
FB10607	30	200
FB9411	30	250

Kugelführungssäule ohne Bund, FB013

Kategorie:	FB013
Standard:	H
Festigkeit:	60 HRC
Warengruppennr.:	8758

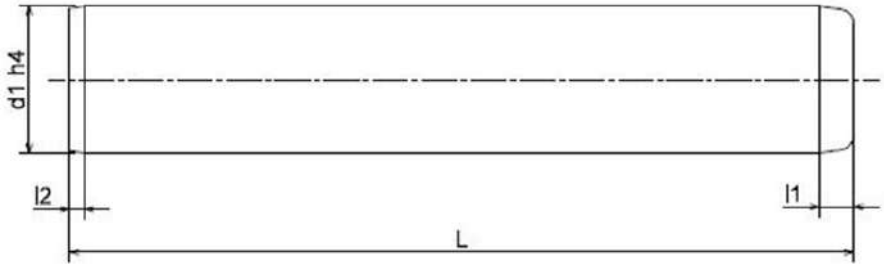

Artikel-Nr.	d1	L
FB2011	12	80
FB2007	12	100
FB2012	12	125
FB9086	18	80
FB9558	18	85
FB2013	18	100
FB1635	18	125
FB2014	18	140
FB1535	18	160
FB2015	18	180
FB2016	18	200

Artikel-Nr.	d1	L
FB9173	24	180
FB1433	30	160
FB1428	30	240

Kugelführungssäule ohne Bund, FB1040

Kategorie:	FB1040
Standard:	M
Festigkeit:	60 HRC
Warengruppennr.:	8656

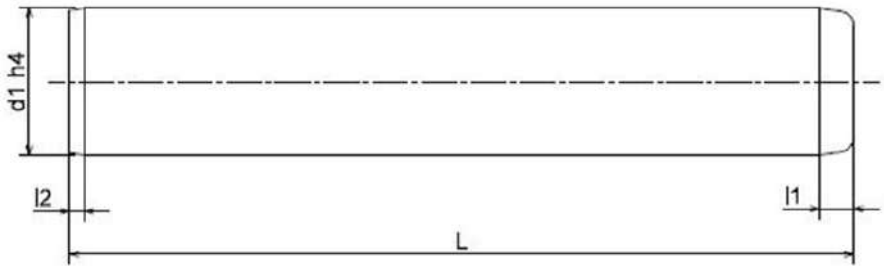

Artikel-Nr.	d1	L
FB10608	10	60
FB10609	10	80
FB10610	10	100
FB10611	10	120
FB10612	10	140
FB8900	12	80
FB8901	12	100
FB8902	12	120
FB8903	12	140
FB8904	12	160
FB8905	18	80

Artikel-Nr.	d1	L
FB8906	18	100
FB8907	18	120
FB8908	18	140
FB8909	18	160
FB8910	18	180
FB8911	24	100
FB8912	24	120
FB8913	24	140
FB8866	24	160
FB8914	24	180
FB8915	24	200

Artikel-Nr.	d1	L
FB8916	30	140
FB8917	30	160
FB8918	30	180
FB8919	30	200
FB8920	30	250
FB9131	32	300

Scheibe FB561

Kategorie:	FB561
Standard:	H
Festigkeit:	60 HRC
Warengruppennr.:	8694

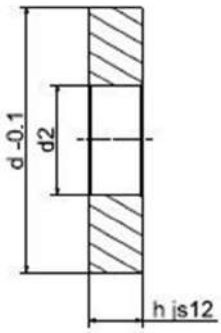

Artikel-Nr.	D	H
FB1667	14	3
FB1229	18	4
FB1417	24	5
FB4690	30	6
FB4670	40	8

Stützsäule mit Gewinde und Durchgangsbohrung, FB571

Kategorie:	FB571
Standard:	H
Festigkeit:	60 HRC
Warengruppennr.:	8778

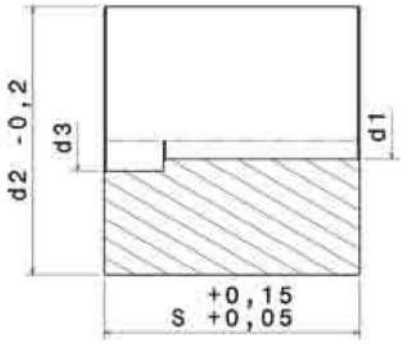

Artikel-Nr.	d2	S
FB4471	32	46
FB4472	32	56
FB4473	32	66
FB4474	32	76
FB9304	32	96
FB4475	40	46
FB4476	40	56
FB4477	40	66
FB4478	40	76
FB4479	40	86
FB1246	40	96

Artikel-Nr.	d2	S
FB4480	50	56
FB4481	50	66
FB4482	50	76
FB4483	50	86
FB4484	50	96
FB4485	50	116
FB4486	63	56
FB4487	63	66
FB1214	63	76
FB4488	63	86
FB1245	63	96

Artikel-Nr.	d2	S
FB2341	63	116
FB4489	63	136
FB2779	63	156
FB1215	80	76
FB4490	80	86
FB4491	80	96
FB4492	80	116
FB4493	80	136
FB4494	80	156

Zentriereinheit, FB051/FB1310

Kategorie:	FB051/FB1310
Standard:	H,M
Festigkeit:	60 HRC
Warengruppennr.:	8742

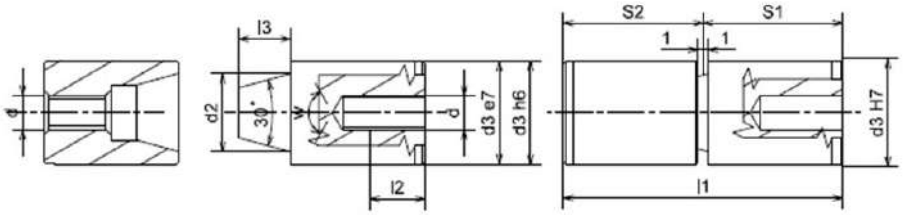

Artikel-Nr.	d3
FB6568	10
FB6984	12
FB6546	14
FB6547	16
FB1995	20
FB8735	25
FB6698	26
FB6502	30
FB6552	32
FB9676	42

Zentrierhülse, FB20/FB1160

Kategorie:	FB20/FB1160
Standard:	H,M
Festigkeit:	60 HRC
Warengruppennr.:	8792

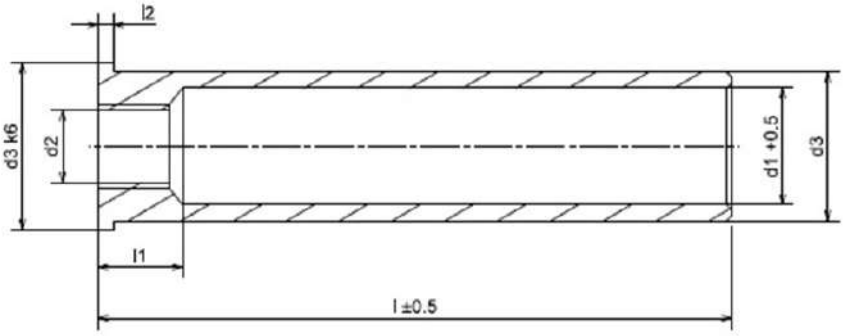

Artikel-Nr.	d3	l
FB1347	14	20
FB1348	14	30
FB1349	14	40
FB1350	14	50
FB1351	14	60
FB1352	14	70
FB1353	14	80
FB1354	14	100
FB1339	20	30
FB1340	20	40
FB1341	20	50
FB2350	20	60
FB1342	20	70
FB2366	20	80
FB1343	20	100
FB1344	20	120
FB1345	20	140
FB1346	20	160
FB2355	26	30
FB1355	26	40
FB1356	26	50
FB1281	26	60
FB9354	26	70
FB1269	26	80
FB1327	26	100
FB1280	26	120
FB2357	26	140
FB1357	26	160
FB1358	26	180
FB1387	30	40
FB8743	30	50
FB2347	30	60
FB3371	30	80
FB2333	30	100
FB2346	30	120
FB1236	30	140
FB2344	30	160
FB1359	30	180
FB1216	30	200
FB10944	30	220
FB1360	30	240
FB1361	42	40
FB1252	42	60
FB1213	42	80
FB1235	42	100
FB1193	42	120
FB1258	42	140

Artikel-Nr.	d3	l
FB1265	42	160
FB1282	42	180
FB1362	42	200
FB2345	42	220
FB10945	42	240
FB1383	42	260
FB10946	42	280
FB1384	42	300
FB1385	54	60
FB2325	54	80
FB8984	54	100
FB2328	54	120
FB2597	54	140
FB2329	54	160
FB2327	54	200
FB1386	54	240
FB2326	54	280
FB10947	54	320
FB10955	66	80
FB10954	66	100
FB10953	66	120
FB10952	66	140
FB10951	66	160
FB10950	66	180
FB10949	66	200
FB9296	66	240
FB9295	66	280
FB10948	66	320
FB10958	80	100
FB10957	80	120
FB10956	80	140
FB10959	80	160
FB10960	80	200
FB10961	80	240
FB10962	80	280
FB10963	80	320

NONNENMANN

AUSWERFERSTIFTE UND KERNSTIFTE

PRODUKTÜBERSICHT AUSWERFERSTIFTE UND KERNSTIFTE

Auswerferhülse ISO8405 gehärtet	52
Auswerferhülse ISO8405 nitriert	56
Auswerferhülse mit Startloch ähnlich ISO8405 gehärtet	59
Auswerferstift DIN1530 AB, Zylinderkopf, nitriert blank	60
Auswerferstift DIN1530 AH, Zylinderkopf, gehärtet	64
Auswerferstift DIN1530 AH, Zylinderkopf, gehärtet, Edelstahl	68
Auswerferstift DIN1530 AHD, Zylinderkopf, gehärtet, DLC-beschichtet	69
Auswerferstift DIN1530 AK, Zylinderkopf, Kernstift, unnitriert	71
Auswerferstift DIN1530 AK, Zylinderkopf, Kernstift, unnitriert, hochvergütet	74
Auswerferstift DIN1530 AS, Zylinderkopf, nitriert schwarz oxidiert	75
Auswerferstift DIN1530 CB, Zylinderkopf, abgesetzt nitriert blank	80
Auswerferstift DIN1530 CH, Zylinderkopf, abgesetzt gehärtet	82
Auswerferstift DIN1530 CHD, Zylinderkopf, abgesetzt gehärtet DLC-beschichtet	84
Auswerferstift DIN1530 CS, Zylinderkopf, abgesetzt nitriert schwarz oxidiert	85
Auswerferstift DIN1530 D, Senkkopf, gehärtet	87
Flachauswerferstift ISO8693 FA nitriert	90
Flachauswerferstift ISO8693 FAH gehärtet	92
Flachauswerferstift ISO8693 FAHE gehärtet 2 Eckenradien	94
Flachauswerferstift ISO8693 FAHE gehärtet 4 Eckenradien	96
Flachauswerferstift ISO8693 FAHED gehärtet 2 Eckenradien, DLC-beschichtet	98
Flachauswerferstift ISO8693 FAHED gehärtet 4 Eckenradien, DLC-beschichtet	100

NONNENMANN

AUSWERFERKONFIGURATOR

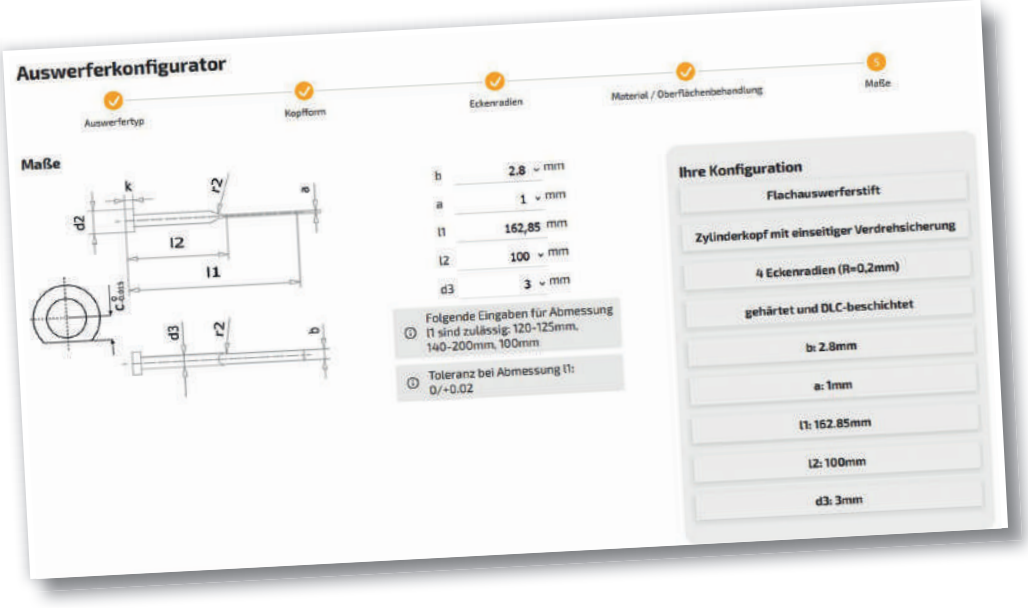

Nutzen Sie unseren neuen **Auswerferkonfigurator** direkt im Onlineshop für die einfache und schnelle Beschaffung von runden Auswerferstiften nach DIN1530 sowie abgesetzten Auswerferstiften, Kernstiften und Flachauswerfern.
Mit dem Konfigurator lassen sich Auswerfer mit wenigen Klicks durch Auswahlmöglichkeiten und individuelle Maßeingaben nach Ihren Wünschen und Anforderungen bestimmen und auch einbaufertig bearbeitet bestellen.
Das Konfigurieren im Onlineshop schafft Transparenz und spart Zeit.
Preise sowie Lieferzeiten werden Ihnen direkt angezeigt.

+ Einfache Menüführung
+ 4 bis 5 einfache Schritte zum Produkt
+ Mit Bilddarstellung
+ Mit Angebotsfunktion

www.shop.nonnenmann.net/auswerferkonfigurator

KÖNNTE SIE AUCH INTERESSIEREN

Weitere Produkte

FORMAUFBAUTEN

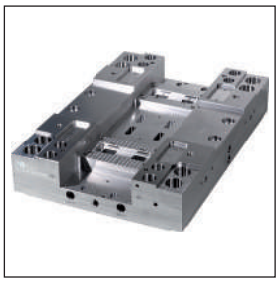

FÜHRUNGSELEMENTE

WARTUNGSGERÄTE

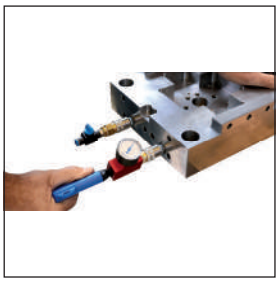

NORMALIEN

NORMTEILE

Auswerferhülse ISO8405 gehärtet

Warengruppennr.: 8790

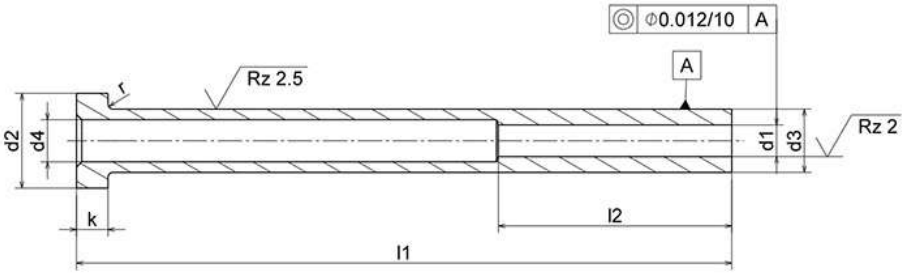

Artikel-Nr.	d3	d1	l1	l2	d2	k
AU1794	3	1.5	60	35	6	3
AU1795	3	1.5	75	35	6	3
AU1796	3	1.5	100	35	6	3
AU1797	3	1.5	125	35	6	3
AU1798	3	1.5	150	35	6	3
AU1799	3	1.5	175	35	6	3
AU2846	3	1.5	250	35	6	3
AU1800	3	1.6	60	35	6	3
AU0876	3	1.6	75	35	6	3
AU1801	3	1.6	100	35	6	3
AU1802	3	1.6	125	35	6	3
AU1803	3	1.6	150	35	6	3
AU1804	3	1.6	175	35	6	3
AU3111	3	1.8	125	35	6	3
AU0848	4	2	75	35	8	3
AU0858	4	2	100	35	8	3
AU1813	4	2	125	35	8	3
AU1814	4	2	150	35	8	3
AU1815	4	2	175	35	8	3
AU1816	4	2	200	35	8	3
AU1817	4	2	225	35	8	3
AU2778	4	2	250	35	8	3
AU1818	4	2.2	60	35	8	3
AU1819	4	2.2	75	35	8	3
AU0859	4	2.2	100	35	8	3
AU1820	4	2.2	125	35	8	3
AU1821	4	2.2	150	35	8	3
AU1822	4	2.2	175	35	8	3
AU1823	4	2.2	200	35	8	3
AU1824	4	2.2	225	35	8	3
AU1825	4	2.2	250	35	8	3
AU1826	4	2.5	60	35	8	3
AU1827	4	2.5	75	35	8	3
AU2565	4	2.5	100	35	8	3
AU1828	4	2.5	125	35	8	3
AU1829	4	2.5	150	35	8	3
AU1830	4	2.5	175	35	8	3
AU1831	4	2.5	200	35	8	3
AU1832	4	2.5	225	35	8	3
AU1833	4	2.5	250	35	8	3
AU3626	5	2.5	50	35	10	3
AU1844	5	2.5	60	35	10	3
AU1845	5	2.5	75	35	10	3
AU1846	5	2.5	100	35	10	3
AU1792	5	2.5	125	35	10	3
AU1847	5	2.5	150	35	10	3
AU1848	5	2.5	175	35	10	3

Artikel-Nr.	d3	d1	l1	l2	d2	k
AU1849	5	2.5	200	35	10	3
AU1850	5	2.5	225	35	10	3
AU1851	5	2.5	250	35	10	3
AU1852	5	2.5	275	35	10	3
AU2780	5	2.5	300	35	10	3
AU1853	5	2.7	60	35	10	3
AU0838	5	2.7	75	35	10	3
AU1854	5	2.7	100	35	10	3
AU1855	5	2.7	125	35	10	3
AU1856	5	2.7	150	35	10	3
AU1857	5	2.7	175	35	10	3
AU1858	5	2.7	200	35	10	3
AU1859	5	2.7	225	35	10	3
AU1860	5	2.7	250	35	10	3
AU1861	5	2.7	275	35	10	3
AU2781	5	2.7	300	35	10	3
AU3460	5	3	50	45	10	3
AU1862	5	3	60	45	10	3
AU1863	5	3	75	45	10	3
AU2782	5	3	100	45	10	3
AU1864	5	3	125	45	10	3
AU0961	5	3	150	45	10	3
AU1865	5	3	175	45	10	3
AU1866	5	3	200	45	10	3
AU1867	5	3	225	45	10	3
AU1868	5	3	250	45	10	3
AU1869	5	3	275	45	10	3
AU2783	5	3	300	45	10	3
AU1870	5	3.2	60	45	10	3
AU0837	5	3.2	75	45	10	3
AU1871	5	3.2	100	45	10	3
AU1872	5	3.2	125	45	10	3
AU1873	5	3.2	150	45	10	3
AU1874	5	3.2	175	45	10	3
AU1875	5	3.2	200	45	10	3
AU1876	5	3.2	225	45	10	3
AU1877	5	3.2	250	45	10	3
AU1878	5	3.2	275	45	10	3
AU2784	5	3.2	300	45	10	3
AU1879	5	3.5	60	45	10	3
AU1880	5	3.5	75	45	10	3
AU1881	5	3.5	100	45	10	3
AU1882	5	3.5	125	45	10	3
AU1883	5	3.5	150	45	10	3
AU4291	5	3.5	175	45	10	3
AU1885	5	3.5	200	45	10	3
AU1886	5	3.5	225	45	10	3

Artikel-Nr.	d3	d1	l1	l2	d2	k
AU1887	5	3.5	250	45	10	3
AU1888	5	3.5	275	45	10	3
AU2787	5	3.5	300	45	10	3
AU1898	6	3	60	45	12	5
AU1899	6	3	75	45	12	5
AU1900	6	3	100	45	12	5
AU0892	6	3	125	45	12	5
AU1791	6	3	150	45	12	5
AU1901	6	3	175	45	12	5
AU1902	6	3	200	45	12	5
AU1903	6	3	225	45	12	5
AU1904	6	3	250	45	12	5
AU1905	6	3	275	45	12	5
AU1906	6	3	300	45	12	5
AU1908	6	3.5	60	45	12	5
AU1909	6	3.5	75	45	12	5
AU1910	6	3.5	100	45	12	5
AU1911	6	3.5	125	45	12	5
AU0834	6	3.5	150	45	12	5
AU3165	6	3.5	175	45	12	5
AU1913	6	3.5	200	45	12	5
AU1914	6	3.5	225	45	12	5
AU1915	6	3.5	250	45	12	5
AU0840	6	3.5	275	45	12	5
AU1916	6	3.5	300	45	12	5
AU1917	6	3.7	60	45	12	5
AU1918	6	3.7	75	45	12	5
AU1919	6	3.7	100	45	12	5
AU1920	6	3.7	125	45	12	5
AU1921	6	3.7	150	45	12	5
AU1922	6	3.7	175	45	12	5
AU1923	6	3.7	200	45	12	5
AU1924	6	3.7	225	45	12	5
AU1925	6	3.7	250	45	12	5
AU1926	6	3.7	275	45	12	5
AU1927	6	3.7	300	45	12	5
AU3358	6	4	50	45	12	5
AU1928	6	4	60	45	12	5
AU1929	6	4	75	45	12	5
AU1930	6	4	100	45	12	5
AU1931	6	4	125	45	12	5
AU0842	6	4	150	45	12	5
AU0851	6	4	175	45	12	5
AU1933	6	4	200	45	12	5
AU1934	6	4	225	45	12	5
AU1935	6	4	250	45	12	5
AU1936	6	4	275	45	12	5
AU1937	6	4	300	45	12	5
AU2549	6	4	325	45	12	5
AU6750	6	4	400	45	12	5
AU1938	6	4.5	60	45	12	5
AU1939	6	4.5	75	45	12	5
AU0958	6	4.5	100	45	12	5
AU0857	6	4.5	125	45	12	5
AU1940	6	4.5	150	45	12	5
AU1941	6	4.5	175	45	12	5
AU1942	6	4.5	200	45	12	5
AU1943	6	4.5	225	45	12	5
AU1944	6	4.5	250	45	12	5
AU1945	6	4.5	275	45	12	5
AU1946	6	4.5	300	45	12	5
AU3324	7	4.5	125	45	12	5
AU4093	7	4.5	150	45	12	5
AU3044	7	4.5	175	45	12	5
AU3052	7	4.5	200	45	12	5
AU3171	7	4.5	225	45	12	5
AU3189	7	4.5	250	45	12	5
AU5355	7	5	56	45	12	5

Artikel-Nr.	d3	d1	l1	l2	d2	k
AU3511	7	5	100	45	12	5
AU3038	7	5	125	45	12	5
AU3312	8	4	50	45	14	5
AU1971	8	4	60	45	14	5
AU1972	8	4	75	45	14	5
AU1973	8	4	100	45	14	5
AU1974	8	4	125	45	14	5
AU1975	8	4	150	45	14	5
AU1976	8	4	175	45	14	5
AU1977	8	4	200	45	14	5
AU1978	8	4	225	45	14	5
AU1979	8	4	250	45	14	5
AU1980	8	4	275	45	14	5
AU1981	8	4	300	45	14	5
AU1982	8	4	325	45	14	5
AU3982	8	4	400	100	14	5
AU1984	8	4.2	60	45	14	5
AU1985	8	4.2	75	45	14	5
AU1986	8	4.2	100	45	14	5
AU1001	8	4.2	125	45	14	5
AU1988	8	4.2	150	45	14	5
AU1989	8	4.2	175	45	14	5
AU1990	8	4.2	200	45	14	5
AU1991	8	4.2	225	45	14	5
AU1992	8	4.2	250	45	14	5
AU1993	8	4.2	275	45	14	5
AU1994	8	4.2	300	45	14	5
AU1995	8	4.2	325	45	14	5
AU3765	8	4.5	100	45	14	5
AU4027	8	4.5	125	45	14	5
AU3785	8	4.5	150	45	14	5
AU4794	8	4.5	250	45	14	5
AU3313	8	5	50	45	14	5
AU1996	8	5	60	45	14	5
AU1997	8	5	75	45	14	5
AU1998	8	5	100	45	14	5
AU1999	8	5	125	45	14	5
AU2000	8	5	150	45	14	5
AU2001	8	5	175	45	14	5
AU2002	8	5	200	45	14	5
AU2003	8	5	225	45	14	5
AU2012	8	5	250	45	14	5
AU2013	8	5	275	45	14	5
AU2014	8	5	300	45	14	5
AU2015	8	5	325	45	14	5
AU2016	8	5.2	60	45	14	5
AU2017	8	5.2	75	45	14	5
AU2018	8	5.2	100	45	14	5
AU2019	8	5.2	125	45	14	5
AU2020	8	5.2	150	45	14	5
AU2021	8	5.2	175	45	14	5
AU2022	8	5.2	200	45	14	5
AU2023	8	5.2	225	45	14	5
AU2512	8	5.2	250	45	14	5
AU2024	8	5.2	275	45	14	5
AU2025	8	5.2	300	45	14	5
AU2026	8	5.2	325	45	14	5
AU3426	8	5.2	400	45	14	5
AU2027	8	5.5	60	45	14	5
AU2028	8	5.5	75	45	14	5
AU2029	8	5.5	100	45	14	5
AU2030	8	5.5	125	45	14	5
AU2031	8	5.5	150	45	14	5
AU2032	8	5.5	175	45	14	5
AU2033	8	5.5	200	45	14	5
AU2034	8	5.5	225	45	14	5
AU2035	8	5.5	250	45	14	5
AU2036	8	5.5	275	45	14	5

Artikel-Nr.	d3	d1	l1	l2	d2	k
AU2037	8	5.5	300	45	14	5
AU2038	8	5.5	325	45	14	5
AU3268	9	6	60	45	14	5
AU3492	9	6	100	45	14	5
AU3012	9	6	200	45	14	5
AU90773	10	5	125	60	16	5
AU3323	10	6	50	45	16	5
AU2065	10	6	60	45	16	5
AU2066	10	6	75	45	16	5
AU2067	10	6	100	45	16	5
AU2068	10	6	125	45	16	5
AU2069	10	6	150	45	16	5
AU2070	10	6	175	45	16	5
AU2071	10	6	200	45	16	5
AU2072	10	6	225	45	16	5
AU2073	10	6	250	45	16	5
AU2074	10	6	275	45	16	5
AU2075	10	6	300	45	16	5
AU2076	10	6	325	45	16	5
AU2078	10	6.2	60	45	16	5
AU2079	10	6.2	75	45	16	5
AU0957	10	6.2	100	45	16	5
AU0959	10	6.2	125	45	16	5
AU2081	10	6.2	150	45	16	5
AU2082	10	6.2	175	45	16	5
AU2083	10	6.2	200	45	16	5
AU2084	10	6.2	225	45	16	5
AU2085	10	6.2	250	45	16	5
AU2086	10	6.2	275	45	16	5
AU2087	10	6.2	300	45	16	5
AU2088	10	6.2	325	45	16	5
AU2090	10	6.5	60	45	16	5
AU2091	10	6.5	75	45	16	5
AU2092	10	6.5	100	45	16	5
AU2093	10	6.5	125	45	16	5
AU2094	10	6.5	150	45	16	5
AU2095	10	6.5	175	45	16	5
AU2096	10	6.5	200	45	16	5
AU2097	10	6.5	225	45	16	5
AU2098	10	6.5	250	45	16	5
AU2099	10	6.5	275	45	16	5
AU2100	10	6.5	300	45	16	5
AU2101	10	6.5	325	45	16	5
AU4008	10	7	60	45	16	5
AU3693	10	7	75	45	16	5
AU2955	10	7	100	45	16	5
AU3378	10	7	125	45	16	5
AU2962	10	7	150	45	16	5
AU3813	10	7	200	45	16	5
AU4989	10	7	225	45	16	5
AU3020	10	7	250	45	16	5
AU3981	10	7	300	45	16	5
AU2131	12	8	60	45	20	7
AU1793	12	8	75	45	20	7
AU2132	12	8	100	45	20	7
AU0966	12	8	125	45	20	7
AU2133	12	8	150	45	20	7
AU0918	12	8	175	45	20	7
AU2134	12	8	200	45	20	7
AU2135	12	8	225	45	20	7
AU2136	12	8	250	45	20	7
AU2137	12	8	275	45	20	7
AU2138	12	8	300	45	20	7
AU2139	12	8	325	45	20	7
AU2141	12	8	400	45	20	7
AU2142	12	8.2	60	45	20	7
AU2143	12	8.2	75	45	20	7
AU2144	12	8.2	100	45	20	7

Artikel-Nr.	d3	d1	l1	l2	d2	k
AU2145	12	8.2	125	45	20	7
AU2146	12	8.2	150	45	20	7
AU2147	12	8.2	175	45	20	7
AU2148	12	8.2	200	45	20	7
AU2149	12	8.2	225	45	20	7
AU2150	12	8.2	250	45	20	7
AU2151	12	8.2	275	45	20	7
AU2152	12	8.2	300	45	20	7
AU2153	12	8.2	325	45	20	7
AU2155	12	8.2	400	45	20	7
AU2156	12	8.5	60	45	20	7
AU2157	12	8.5	75	45	20	7
AU2158	12	8.5	100	45	20	7
AU2159	12	8.5	125	45	20	7
AU2160	12	8.5	150	45	20	7
AU2162	12	8.5	175	45	20	7
AU2163	12	8.5	200	45	20	7
AU2164	12	8.5	225	45	20	7
AU2165	12	8.5	250	45	20	7
AU2166	12	8.5	275	45	20	7
AU2167	12	8.5	300	45	20	7
AU2168	12	8.5	325	45	20	7
AU2170	12	8.5	400	45	20	7
AU3022	12	9	100	45	20	7
AU3192	12	9	125	45	20	7
AU3628	12	9	150	45	20	7
AU3207	12	9	175	45	20	7
AU2950	12	9	200	45	20	7
AU2648	12	9	250	45	20	7
AU3483	14	10	60	45	22	7
AU2198	14	10	75	45	22	7
AU2199	14	10	100	45	22	7
AU2200	14	10	125	45	22	7
AU2201	14	10	150	45	22	7
AU2202	14	10	175	45	22	7
AU2203	14	10	200	45	22	7
AU2204	14	10	225	45	22	7
AU2205	14	10	250	45	22	7
AU2206	14	10	275	45	22	7
AU2207	14	10	300	45	22	7
AU2208	14	10	325	45	22	7
AU2210	14	10	400	45	22	7
AU2212	14	10.5	75	45	22	7
AU2213	14	10.5	100	45	22	7
AU2214	14	10.5	125	45	22	7
AU2215	14	10.5	150	45	22	7
AU2216	14	10.5	175	45	22	7
AU2217	14	10.5	200	45	22	7
AU2218	14	10.5	225	45	22	7
AU2219	14	10.5	250	45	22	7
AU2220	14	10.5	275	45	22	7
AU2221	14	10.5	300	45	22	7
AU2222	14	10.5	325	45	22	7
AU2224	14	10.5	400	45	22	7
AU2226	14	11	75	45	22	7
AU2227	14	11	100	45	22	7
AU2228	14	11	125	45	22	7
AU2229	14	11	150	45	22	7
AU2230	14	11	175	45	22	7
AU2231	14	11	200	45	22	7
AU2232	14	11	225	45	22	7
AU2233	14	11	250	45	22	7
AU2234	14	11	275	45	22	7
AU2235	14	11	300	45	22	7
AU2236	14	11	325	45	22	7
AU2238	14	11	400	45	22	7
AU3818	16	12	60	45	22	7
AU2271	16	12	75	45	22	7

Artikel-Nr.	d3	d1	l1	l2	d2	k
AU0972	16	12	100	45	22	7
AU2272	16	12	125	45	22	7
AU2273	16	12	150	45	22	7
AU2274	16	12	175	45	22	7
AU2275	16	12	200	45	22	7
AU2276	16	12	225	45	22	7
AU2277	16	12	250	45	22	7
AU2278	16	12	275	45	22	7
AU2279	16	12	300	45	22	7
AU2280	16	12	325	45	22	7
AU2285	16	12.5	75	45	22	7
AU2286	16	12.5	100	45	22	7
AU2287	16	12.5	125	45	22	7
AU2288	16	12.5	150	45	22	7
AU0967	16	12.5	175	45	22	7
AU2289	16	12.5	200	45	22	7
AU2290	16	12.5	225	45	22	7
AU2291	16	12.5	250	45	22	7
AU2292	16	12.5	275	45	22	7
AU2293	16	12.5	300	45	22	7
AU2294	16	12.5	325	45	22	7
AU2296	16	12.5	400	45	22	7
AU3453	20	16	125	50	26	7
AU3237	20	16	200	50	26	7
AU3217	20	16	250	50	26	7

Auswerferhülse ISO8405 nitriert

Warengruppennr.: 8780

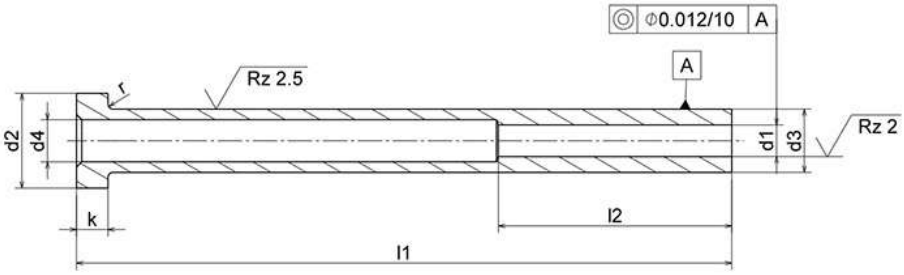

Artikel-Nr.	d3	d1	l1	l2	d2	k
AU3568	3.5	2	125	35	7	3
AU94402	3	1.5	50	35	6	3
AU3793	3	1.5	60	35	6	3
AU94404	3	1.5	75	35	6	3
AU94405	3	1.5	100	35	6	3
AU94406	3	1.5	125	35	6	3
AU94408	3	1.5	150	35	6	3
AU94409	3	1.5	175	35	6	3
AU2847	3	1.5	250	35	6	3
AU94410	3	1.6	60	35	6	3
AU2335	3	1.6	75	35	6	3
AU2336	3	1.6	100	35	6	3
AU2337	3	1.6	125	35	6	3
AU2338	3	1.6	150	35	6	3
AU94411	3	1.6	175	35	6	3
AU94412	3	1.7	100	35	6	3
AU94413	3	1.7	125	35	6	3
AU2339	4	1.5	80	35	8	3
AU2340	4	1.5	100	35	8	3
AU2341	4	1.5	125	35	8	3
AU2347	4	2.2	75	35	8	3
AU2348	4	2.2	100	35	8	3
AU2349	4	2.2	125	35	8	3
AU2350	4	2.2	150	35	8	3
AU2351	4	2.2	175	35	8	3
AU94414	4	2.2	200	35	8	3
AU94415	4	2.2	225	35	8	3
AU3475	4	2.5	100	35	8	3
AU3753	4	2.5	125	35	8	3
AU3400	4	2	60	35	8	3
AU2342	4	2	75	35	8	3
AU0846	4	2	100	45	14	5
AU2343	4	2	125	35	8	3
AU2344	4	2	150	35	8	3
AU2345	4	2	175	35	8	3
AU2346	4	2	200	35	8	3
AU3761	4	2	250	35	8	3
AU4431	5	2.5	60	35	10	3
AU2352	5	2.5	75	35	10	3
AU2353	5	2.5	100	35	10	3
AU2788	5	2.5	125	35	10	3
AU2355	5	2.5	150	35	10	3
AU2356	5	2.5	175	35	10	3
AU2789	5	2.5	200	35	10	3
AU94416	5	2.5	225	35	10	3
AU2357	5	2.7	75	35	10	3
AU2358	5	2.7	100	35	10	3

Artikel-Nr.	d3	d1	l1	l2	d2	k
AU2359	5	2.7	125	35	10	3
AU2360	5	2.7	150	35	10	3
AU2765	5	2.7	175	35	10	3
AU94417	5	2.7	200	35	10	3
AU94418	5	2.7	225	35	10	3
AU2367	5	3.2	75	45	10	3
AU2368	5	3.2	100	45	10	3
AU2369	5	3.2	125	45	10	3
AU2370	5	3.2	150	45	10	3
AU2371	5	3.2	175	45	10	3
AU2372	5	3.2	200	45	10	3
AU2766	5	3.2	225	45	10	3
AU3010	5	3.2	250	45	10	3
AU3474	5	3.2	275	45	10	3
AU4999	5	3.5	100	45	10	3
AU3297	5	3.5	112	45	10	3
AU90949	5	3.5	150	45	10	3
AU3572	5	3.5	175	45	10	3
AU94421	5	3.5	200	45	10	3
AU94419	5	3	60	45	10	3
AU2361	5	3	75	45	10	3
AU2362	5	3	100	45	10	3
AU2363	5	3	125	45	10	3
AU2364	5	3	150	45	10	3
AU2365	5	3	175	45	10	3
AU2366	5	3	200	45	10	3
AU3009	5	3	225	45	10	3
AU3655	5	3	250	45	10	3
AU3762	5	3	300	45	10	3
AU4068	6	2	300	45	12	5
AU94422	6	3.5	60	45	12	5
AU2373	6	3.5	75	45	12	5
AU2374	6	3.5	100	45	12	5
AU2375	6	3.5	125	45	12	5
AU2376	6	3.5	150	45	12	5
AU2377	6	3.5	175	45	12	5
AU2767	6	3.5	200	45	12	5
AU94423	6	3.5	225	45	12	5
AU6380	6	3.5	250	45	12	5
AU6381	6	3.5	275	45	12	5
AU6382	6	3.5	300	45	12	5
AU3682	6	3.5	325	45	12	5
AU6383	6	3.5	350	45	12	5
AU94424	6	3.7	60	45	12	5
AU2378	6	3.7	75	45	12	5
AU2379	6	3.7	100	45	12	5
AU2380	6	3.7	125	45	12	5

Artikel-Nr.	d3	d1	l1	l2	d2	k
AU2381	6	3.7	150	45	12	5
AU2382	6	3.7	175	45	12	5
AU94425	6	3.7	200	45	12	5
AU94456	6	3.7	250	45	12	5
AU94426	6	3.7	275	45	12	5
AU94457	6	3.7	300	45	12	5
AU94458	6	3.7	325	45	12	5
AU3754	6	3	225	45	12	5
AU3472	6	4.5	125	45	12	5
AU3476	6	4.5	200	45	12	5
AU5903	6	4.5	225	45	12	5
AU5904	6	4.5	250	45	12	5
AU3477	6	4.5	300	45	12	5
AU90472	6	4.5	325	45	12	5
AU3233	6	4	60	45	12	5
AU2383	6	4	75	45	12	5
AU2384	6	4	100	45	12	5
AU2385	6	4	125	45	12	5
AU90948	6	4	140	45	12	5
AU2386	6	4	150	45	12	5
AU3234	6	4	160	45	12	5
AU2387	6	4	175	45	12	5
AU2388	6	4	200	45	12	5
AU2389	6	4	225	45	12	5
AU2829	6	4	250	45	12	5
AU2751	6	4	275	45	12	5
AU90159	6	4	325	45	12	5
AU3298	7	4.5	160	45	12	5
AU3571	7	4.5	180	45	12	5
AU3257	7	4.5	200	45	12	5
AU5905	7	4.5	225	45	12	5
AU5906	7	4.5	250	45	12	5
AU3040	7	4.5	280	45	12	5
AU94459	7	5	100	45	12	5
AU94461	8	4.2	60	45	12	5
AU3524	8	4.2	75	45	14	5
AU0845	8	4.2	100	45	14	5
AU2397	8	4.2	125	45	14	5
AU2981	8	4.2	150	45	14	5
AU2399	8	4.2	175	45	14	5
AU0843	8	4.2	200	45	14	5
AU2980	8	4.2	225	45	14	5
AU94469	8	4.2	250	45	12	5
AU94470	8	4.2	275	45	12	5
AU94471	8	4.2	300	45	12	5
AU94472	8	4.2	325	45	12	5
AU94473	8	4.5	75	45	12	5
AU3764	8	4.5	100	45	14	5
AU3763	8	4.5	125	45	14	5
AU94476	8	4.5	150	45	12	5
AU94477	8	4.5	175	45	12	5
AU94478	8	4.5	200	45	12	5
AU94479	8	4.5	225	45	12	5
AU94480	8	4.5	250	45	12	5
AU94481	8	4.5	275	45	12	5
AU94482	8	4.5	300	45	12	5
AU94483	8	4.5	325	45	12	5
AU2390	8	4	75	45	14	5
AU2391	8	4	100	45	14	5
AU2392	8	4	125	45	14	5
AU2768	8	4	150	45	14	5
AU2393	8	4	175	45	14	5
AU2394	8	4	200	45	14	5
AU2395	8	4	225	45	14	5
AU3415	8	4	275	45	14	5
AU94460	8	4	300	45	12	5
AU3420	8	5.2	60	45	14	5
AU2407	8	5.2	75	45	14	5

Artikel-Nr.	d3	d1	l1	l2	d2	k
AU2408	8	5.2	100	45	14	5
AU2409	8	5.2	125	45	14	5
AU2410	8	5.2	150	45	14	5
AU2411	8	5.2	175	45	14	5
AU2412	8	5.2	200	45	14	5
AU2413	8	5.2	225	45	14	5
AU94487	8	5.2	250	45	14	5
AU94488	8	5.2	275	45	14	5
AU3444	8	5.2	300	45	14	5
AU3365	8	5.2	325	45	14	5
AU94489	8	5.5	75	45	14	5
AU94490	8	5.5	100	45	14	5
AU3259	8	5.5	125	45	14	5
AU94491	8	5.5	150	45	14	5
AU94492	8	5.5	175	45	14	5
AU3011	8	5.5	200	45	14	5
AU94493	8	5.5	225	45	14	5
AU3657	8	5.5	250	45	14	5
AU3736	8	5.5	275	45	14	5
AU5882	8	5	60	45	14	5
AU2401	8	5	75	45	14	5
AU2402	8	5	100	45	14	5
AU2403	8	5	125	45	14	5
AU2404	8	5	150	45	14	5
AU2405	8	5	175	45	14	5
AU2406	8	5	200	45	14	5
AU0818	8	5	225	45	14	5
AU0819	8	5	250	45	14	5
AU94484	8	5	275	45	14	5
AU94485	8	5	300	45	14	5
AU3739	8	5	325	45	14	5
AU94486	8	5	400	45	14	5
AU1788	8	6	290	70	14	5
AU1787	8	6	295	70	14	5
AU1784	8	6	380	70	14	5
AU1783	8	6	405	70	14	5
AU1782	8	6	430	70	14	5
AU1781	8	6	485	70	14	5
AU6675	9	6	125	45	14	5
AU3148	9	6	140	45	14	5
AU3149	9	6	160	45	14	5
AU94494	9	6	225	45	14	5
AU3150	9	6	250	45	14	5
AU3151	9	6	280	45	14	5
AU4075	10	5	100	45	16	5
AU3473	10	5	125	45	16	5
AU3757	10	5	150	45	16	5
AU3730	10	5	175	45	16	5
AU91581	10	5	200	45	16	5
AU94498	10	6.2	60	45	16	5
AU2419	10	6.2	75	45	16	5
AU2420	10	6.2	100	45	16	5
AU2421	10	6.2	125	45	16	5
AU2422	10	6.2	150	45	16	5
AU2423	10	6.2	175	45	16	5
AU2424	10	6.2	200	45	16	5
AU2425	10	6.2	225	45	16	5
AU2426	10	6.2	250	45	16	5
AU94499	10	6.2	275	45	16	5
AU94500	10	6.2	300	45	16	5
AU94501	10	6.2	325	45	16	5
AU94502	10	6.2	400	45	16	5
AU94495	10	6	60	45	16	5
AU2414	10	6	75	45	16	5
AU2415	10	6	100	45	16	5
AU2416	10	6	125	45	16	5
AU2417	10	6	150	45	16	5
AU2418	10	6	175	45	16	5

Artikel-Nr.	d3	d1	l1	l2	d2	k
AU0968	10	6	200	45	16	5
AU2769	10	6	225	45	16	5
AU2608	10	6	250	45	16	5
AU3164	10	6	275	45	16	5
AU94496	10	6	300	45	16	5
AU94497	10	6	325	45	16	5
AU4221	10	6	400	45	16	5
AU91205	10	7	160	45	16	5
AU94504	10	7	200	45	16	5
AU94503	10	7	225	45	16	5
AU4807	10	7	250	45	16	5
AU90981	11	8	100	45	18	5
AU4830	11	8	112	45	18	5
AU3703	11	8	125	45	18	5
AU3043	11	8	140	45	18	5
AU3583	11	8	175	45	18	5
AU95020	12	6	150	45	20	7
AU3279	12	7	300	45	20	7
AU3449	12	8.2	60	45	20	7
AU0852	12	8.2	75	45	20	7
AU2435	12	8.2	100	45	20	7
AU0854	12	8.2	125	45	20	7
AU2436	12	8.2	150	45	20	7
AU0855	12	8.2	175	45	20	7
AU2437	12	8.2	200	45	20	7
AU2438	12	8.2	225	45	20	7
AU2439	12	8.2	250	45	20	7
AU94507	12	8.2	275	45	20	7
AU94508	12	8.2	300	45	20	7
AU94509	12	8.2	400	45	20	7
AU3758	12	8.5	150	45	20	7
AU3759	12	8.5	175	45	20	7
AU3032	12	8	60	45	20	7
AU0853	12	8	75	45	20	7
AU2427	12	8	100	45	20	7
AU2428	12	8	125	45	20	7
AU2429	12	8	150	45	20	7
AU2430	12	8	175	45	20	7
AU2431	12	8	200	45	20	7
AU2432	12	8	225	45	20	7
AU2433	12	8	250	45	20	7
AU2434	12	8	275	45	20	7
AU94505	12	8	300	45	20	7
AU94506	12	8	325	45	20	7
AU3745	12	8	400	45	20	7
AU3224	12	9	100	45	20	7
AU94522	12	9	125	45	20	7
AU3437	12	9	150	45	20	7
AU94523	12	9	200	45	20	7
AU3536	14	8	225	45	22	7
AU94524	14	10.5	75	45	22	7
AU94525	14	10.5	100	45	22	7
AU94526	14	10.5	125	45	22	7
AU94527	14	10.5	150	45	22	7
AU2976	14	10.5	175	45	22	7
AU94528	14	10.5	200	45	22	7
AU94529	14	10.5	225	45	22	7
AU94530	14	10.5	250	45	22	7
AU94531	14	10.5	275	45	22	7
AU94532	14	10.5	300	45	22	7
AU2770	14	10	75	45	22	7
AU2441	14	10	100	45	22	7
AU2442	14	10	125	45	22	7
AU3419	14	10	140	45	22	7
AU2443	14	10	150	45	22	7
AU2444	14	10	175	45	22	7
AU0910	14	10	200	45	22	7
AU0888	14	10	225	45	22	7

Artikel-Nr.	d3	d1	l1	l2	d2	k
AU2445	14	10	250	45	22	7
AU2446	14	10	275	45	22	7
AU2883	14	10	300	45	22	7
AU3290	14	10	325	45	22	7
AU3280	16	10	150	45	22	7
AU3760	16	10	175	45	22	7
AU3417	16	12.5	75	45	22	7
AU94534	16	12.5	100	45	22	7
AU3683	16	12.5	125	45	22	7
AU4320	16	12.5	150	45	22	7
AU3416	16	12.5	175	45	22	7
AU4109	16	12.5	200	45	22	7
AU90315	16	12.5	225	45	22	7
AU4806	16	12.5	250	45	22	7
AU94536	16	12.5	300	45	22	7
AU3101	16	12	75	45	22	7
AU0879	16	12	100	45	22	7
AU2456	16	12	125	45	22	7
AU4171	16	12	140	45	22	7
AU2457	16	12	150	45	22	7
AU91592	16	12	170	45	22	7
AU0886	16	12	175	45	22	7
AU0887	16	12	200	45	22	7
AU0884	16	12	225	45	22	7
AU0885	16	12	250	45	22	7
AU2458	16	12	275	45	22	7
AU3678	16	12	300	45	22	7
AU4811	16	12	325	45	22	7
AU94533	16	12	400	45	22	7
AU3210	20	16	100	50	26	7
AU94537	20	16	125	50	26	7
AU3542	20	16	140	50	26	7
AU3637	20	16	160	50	26	7
AU94538	20	16	200	50	26	7
AU3106	20	16	225	50	26	7
AU5357	20	16	250	50	26	7
AU3031	20	16	315	50	26	7
AU3996	25	20	250	50	32	10
AU3800	25	20	280	50	32	10

Auswerferhülse mit Startloch ähnlich ISO8405 gehärtet

Warengruppennr.: 8813

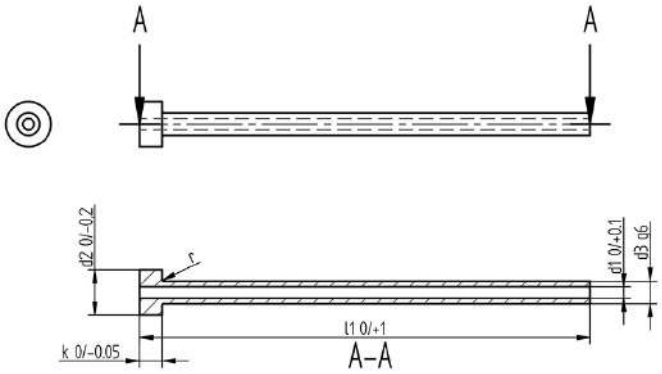

Artikel-Nr.	d3	d1	l1	d2	k
AU7000	4	1.5	125	8	3
AU7001	4	1.5	250	8	3
AU7002	5	2	150	10	3
AU7003	5	2	300	10	3
AU7004	6	2.5	150	12	5
AU7005	6	2.5	300	12	5
AU7006	8	3.5	150	14	5
AU7007	8	3.5	300	14	5
AU7008	10	4.5	150	16	5
AU7009	10	4.5	300	16	5
AU7010	12	6	150	20	7
AU7011	12	6	300	20	7
AU7012	16	10	150	22	7
AU7013	16	10	300	22	7

Auswerferstift DIN1530 AB, Zylinderkopf, nitriert blank

Material:	Warmarbeitsstahl
Kopfform:	Zylinderkopf
DIN:	1530
Festigkeit:	950 HV
Warengruppennr.:	8710

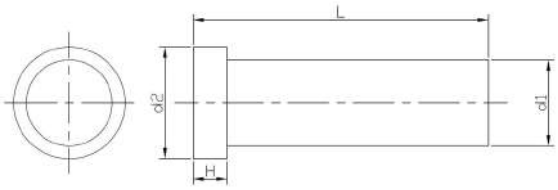

Artikel-Nr.	d1	d2	L	H
AU3603	1	2	100	1
AU2890	1	2	125	1
AU3592	1.2	3	100	1.5
AU0297	1.5	3	100	1.5
AU0298	1.5	3	125	1.5
AU0299	1.5	3	160	1.5
AU0300	1.5	3	200	1.5
AU2826	1.6	3	100	1.5
AU0301	2	4	100	2
AU0302	2	4	125	2
AU0303	2	4	160	2
AU0304	2	4	200	2
AU0305	2	4	250	2
AU2743	2	4	315	2
AU0827	2	4	400	2
AU3674	2.1	4	100	2
AU0306	2.2	4	100	2
AU0307	2.2	4	125	2
AU0308	2.2	4	160	2
AU0309	2.2	4	200	2
AU3362	2.2	4	250	2
AU2838	2.2	4	315	2
AU0310	2.5	5	100	2
AU0311	2.5	5	125	2
AU0312	2.5	5	160	2
AU0313	2.5	5	200	2
AU0314	2.5	5	250	2
AU0315	2.5	5	315	2
AU3649	2.5	5	400	2
AU0317	2.7	5	125	2
AU0318	2.7	5	160	2
AU0319	2.7	5	200	2
AU3550	2.7	5	250	2
AU3530	2.8	5	160	2
AU0320	3	6	100	3
AU0321	3	6	125	3
AU0322	3	6	160	3
AU0323	3	6	200	3
AU0324	3	6	250	3
AU0325	3	6	315	3
AU0326	3	6	400	3
AU0327	3	6	500	3
AU2755	3	6	630	3
AU2756	3	6	800	3
AU0328	3.2	6	100	3
AU0329	3.2	6	125	3
AU0330	3.2	6	160	3

Artikel-Nr.	d1	d2	L	H
AU0331	3.2	6	200	3
AU0332	3.2	6	250	3
AU0333	3.2	6	315	3
AU0334	3.2	6	400	3
AU3302	3.2	6	500	3
AU3504	3.2	6	630	3
AU3562	3.4	7	100	3
AU0335	3.5	7	100	3
AU0336	3.5	7	125	3
AU0337	3.5	7	160	3
AU0338	3.5	7	200	3
AU0339	3.5	7	250	3
AU0340	3.5	7	315	3
AU0341	3.5	7	400	3
AU0342	3.7	7	100	3
AU0343	3.7	7	125	3
AU0344	3.7	7	160	3
AU0345	3.7	7	200	3
AU0346	3.7	7	250	3
AU0347	3.7	7	315	3
AU0348	3.7	7	400	3
AU0349	4	8	100	3
AU0350	4	8	125	3
AU0351	4	8	160	3
AU0352	4	8	200	3
AU0353	4	8	250	3
AU0354	4	8	315	3
AU0355	4	8	400	3
AU0356	4	8	500	3
AU0811	4	8	630	3
AU0812	4	8	800	3
AU0357	4.2	8	100	3
AU0358	4.2	8	125	3
AU0359	4.2	8	160	3
AU0360	4.2	8	200	3
AU0361	4.2	8	250	3
AU0362	4.2	8	315	3
AU0363	4.2	8	400	3
AU2802	4.2	8	500	3
AU2942	4.2	8	630	3
AU0364	4.5	8	100	3
AU0365	4.5	8	125	3
AU0366	4.5	8	160	3
AU0367	4.5	8	200	3
AU0368	4.5	8	250	3
AU0369	4.5	8	315	3
AU0370	4.5	8	400	3

Artikel-Nr.	d1	d2	L	H
AU3650	4.5	8	500	3
AU3369	4.7	8	100	3
AU3376	4.7	8	125	3
AU3145	4.7	8	160	3
AU3411	4.7	8	250	3
AU3146	4.7	8	315	3
AU3578	4.8	8	125	3
AU0371	5	10	100	3
AU0372	5	10	125	3
AU0373	5	10	160	3
AU0374	5	10	200	3
AU0375	5	10	250	3
AU0376	5	10	315	3
AU0377	5	10	400	3
AU0378	5	10	500	3
AU0379	5	10	630	3
AU0804	5	10	800	3
AU0380	5.2	10	100	3
AU0381	5.2	10	125	3
AU0382	5.2	10	160	3
AU0383	5.2	10	200	3
AU0384	5.2	10	250	3
AU0385	5.2	10	315	3
AU0386	5.2	10	400	3
AU0387	5.2	10	500	3
AU2744	5.2	10	630	3
AU2525	5.2	10	800	3
AU3531	5.3	10	125	3
AU3114	5.4	10	100	3
AU0388	5.5	10	100	3
AU0389	5.5	10	125	3
AU0390	5.5	10	160	3
AU0391	5.5	10	200	3
AU0392	5.5	10	250	3
AU0393	5.5	10	315	3
AU0394	5.5	10	400	3
AU0395	5.5	10	500	3
AU3167	5.5	10	630	3
AU0396	6	12	100	5
AU0397	6	12	125	5
AU0398	6	12	160	5
AU0399	6	12	200	5
AU0400	6	12	250	5
AU0401	6	12	315	5
AU0402	6	12	400	5
AU0403	6	12	500	5
AU0404	6	12	630	5
AU0405	6	12	800	5
AU0813	6	12	1000	5
AU3322	6	12	1250	5
AU0406	6.2	12	100	5
AU0407	6.2	12	125	5
AU0408	6.2	12	160	5
AU0409	6.2	12	200	5
AU0410	6.2	12	250	5
AU0411	6.2	12	315	5
AU0412	6.2	12	400	5
AU0413	6.2	12	500	5
AU2792	6.2	12	630	5
AU3495	6.2	12	800	5
AU0414	6.5	12	100	5
AU0415	6.5	12	125	5
AU0416	6.5	12	160	5
AU0417	6.5	12	200	5
AU0418	6.5	12	250	5
AU0419	6.5	12	315	5
AU0420	6.5	12	400	5
AU0421	6.5	12	500	5

Artikel-Nr.	d1	d2	L	H
AU2915	6.5	12	630	5
AU0422	7	12	100	5
AU0423	7	12	125	5
AU0424	7	12	160	5
AU0425	7	12	200	5
AU0426	7	12	250	5
AU0427	7	12	315	5
AU0428	7	12	400	5
AU0429	7	12	500	5
AU2793	7	12	630	5
AU1716	7	12	800	5
AU1717	7	12	1000	5
AU2607	7.5	12	100	5
AU3717	7.5	12	125	5
AU3157	7.5	12	160	5
AU3520	7.5	12	200	5
AU3718	7.5	12	250	5
AU3161	7.5	12	315	5
AU3154	7.5	12	400	5
AU0430	8	14	100	5
AU0431	8	14	125	5
AU0432	8	14	160	5
AU0433	8	14	200	5
AU0434	8	14	250	5
AU0435	8	14	315	5
AU0436	8	14	400	5
AU0437	8	14	500	5
AU0438	8	14	630	5
AU0439	8	14	800	5
AU0440	8	14	1000	5
AU2753	8	14	1250	5
AU3081	8	14	1600	5
AU0441	8.2	14	100	5
AU0442	8.2	14	125	5
AU0443	8.2	14	160	5
AU0444	8.2	14	200	5
AU0445	8.2	14	250	5
AU0446	8.2	14	315	5
AU0447	8.2	14	400	5
AU0448	8.2	14	500	5
AU0449	8.2	14	630	5
AU0450	8.5	14	100	5
AU0451	8.5	14	125	5
AU0452	8.5	14	160	5
AU0453	8.5	14	200	5
AU0454	8.5	14	250	5
AU0455	8.5	14	315	5
AU0456	8.5	14	400	5
AU0457	8.5	14	500	5
AU0458	8.5	14	630	5
AU3156	8.7	14	100	5
AU0459	9	14	100	5
AU0460	9	14	125	5
AU0461	9	14	160	5
AU0462	9	14	200	5
AU0463	9	14	250	5
AU0464	9	14	315	5
AU0465	9	14	400	5
AU0466	9	14	500	5
AU0467	9	14	630	5
AU3274	9	14	800	5
AU3709	9.5	14	100	5
AU3710	9.5	14	125	5
AU3248	9.5	14	200	5
AU3521	9.5	14	250	5
AU3256	9.5	14	315	5
AU0468	10	16	100	5
AU0469	10	16	125	5

Artikel-Nr.	d1	d2	L	H
AU0470	10	16	160	5
AU0471	10	16	200	5
AU0472	10	16	250	5
AU0473	10	16	315	5
AU0474	10	16	400	5
AU0475	10	16	500	5
AU0476	10	16	630	5
AU0477	10	16	800	5
AU0478	10	16	1000	5
AU2752	10	16	1250	5
AU3071	10	16	1600	5
AU0479	10.2	16	100	5
AU0480	10.2	16	125	5
AU0481	10.2	16	160	5
AU0482	10.2	16	200	5
AU0483	10.2	16	250	5
AU0484	10.2	16	315	5
AU0485	10.2	16	400	5
AU0486	10.2	16	500	5
AU0487	10.2	16	630	5
AU0809	10.2	16	800	5
AU0488	10.5	16	100	5
AU0489	10.5	16	125	5
AU0490	10.5	16	160	5
AU0491	10.5	16	200	5
AU0492	10.5	16	250	5
AU0493	10.5	16	315	5
AU0494	10.5	16	400	5
AU0495	10.5	16	500	5
AU0496	10.5	16	630	5
AU0498	11	16	100	5
AU0499	11	16	125	5
AU0500	11	16	160	5
AU0501	11	16	200	5
AU0502	11	16	250	5
AU0503	11	16	315	5
AU0504	11	16	400	5
AU0505	11	16	500	5
AU0506	11	16	630	5
AU0507	12	18	100	7
AU0508	12	18	125	7
AU0509	12	18	160	7
AU0510	12	18	200	7
AU0511	12	18	250	7
AU0512	12	18	315	7
AU0513	12	18	400	7
AU0514	12	18	500	7
AU0515	12	18	630	7
AU0516	12	18	800	7
AU0517	12	18	1000	7
AU2843	12	18	1250	7
AU2860	12	18	1600	7
AU0518	12.2	18	100	7
AU0519	12.2	18	125	7
AU0520	12.2	18	160	7
AU0521	12.2	18	200	7
AU0522	12.2	18	250	7
AU0523	12.2	18	315	7
AU0524	12.2	18	400	7
AU0963	12.2	18	500	7
AU0964	12.2	18	630	7
AU2745	12.2	18	800	7
AU0965	12.2	18	1000	7
AU0525	12.5	18	100	7
AU0526	12.5	18	125	7
AU0527	12.5	18	160	7
AU0528	12.5	18	200	7
AU0529	12.5	18	250	7

Artikel-Nr.	d1	d2	L	H
AU0530	12.5	18	315	7
AU0531	12.5	18	400	7
AU0532	12.5	18	500	7
AU0533	12.5	18	630	7
AU0534	12.5	18	800	7
AU0535	14	18	100	7
AU0536	14	18	125	7
AU0537	14	18	160	7
AU0538	14	18	200	7
AU0539	14	18	250	7
AU0540	14	18	315	7
AU0541	14	18	400	7
AU0542	14	18	500	7
AU0543	14	18	630	7
AU0544	14	18	800	7
AU0545	14	18	1000	7
AU3275	14	18	1250	7
AU3072	14	18	1600	7
AU0546	16	22	100	7
AU0547	16	22	125	7
AU0548	16	22	160	7
AU0549	16	22	200	7
AU0550	16	22	250	7
AU0551	16	22	315	7
AU0552	16	22	400	7
AU0553	16	22	500	7
AU0554	16	22	630	7
AU0555	16	22	800	7
AU0556	16	22	1000	7
AU2597	16	22	1250	7
AU3082	16	22	1600	7
AU0557	18	22	160	7
AU0558	18	22	200	7
AU0559	18	22	250	7
AU0560	18	22	315	7
AU0561	18	22	400	7
AU0562	18	22	500	7
AU0563	18	22	630	7
AU0802	18	22	800	7
AU6034	18	22	1000	7
AU0564	20	26	160	8
AU0565	20	26	200	8
AU0566	20	26	250	8
AU0567	20	26	315	8
AU0568	20	26	400	8
AU0569	20	26	500	8
AU0570	20	26	630	8
AU0571	20	26	800	8
AU0572	20	26	1000	8
AU2794	20	26	1250	8
AU3534	20	26	1600	8
AU3513	25	32	160	10
AU0573	25	32	200	10
AU0574	25	32	250	10
AU0575	25	32	315	10
AU0576	25	32	400	10
AU0577	25	32	500	10
AU0578	25	32	630	10
AU0579	25	32	800	10
AU0580	25	32	1000	10
AU3609	25	32	1250	10
AU0581	32	40	200	10
AU0582	32	40	250	10
AU0583	32	40	315	10
AU0584	32	40	400	10
AU0585	32	40	500	10
AU0586	32	40	630	10
AU0587	32	40	800	10

Artikel-Nr.	d1	d2	L	H
AU0588	32	40	1000	10

Auswerferstift DIN1530 AH, Zylinderkopf, gehärtet

Material:	Kaltarbeitsstahl
Kopfform:	Zylinderkopf
DIN:	1530
Festigkeit:	60 HRC
Warengruppennr.:	8720

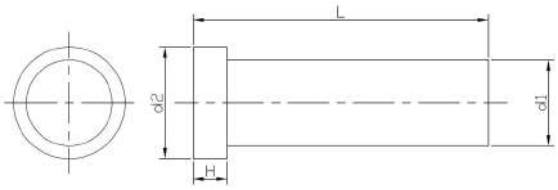

Artikel-Nr.	d1	d2	L	H
AU2930	0.8	3	100	1.5
AU3179	0.8	3	125	1.5
AU3357	0.9	3	100	1.5
AU3622	0.9	3	125	1.5
AU3623	0.9	3	160	1.5
AU0904	1	3	100	1.5
AU1469	1	3	125	1.5
AU1470	1	3	160	1.5
AU2869	1	3	200	1.5
AU1238	1.1	3	100	1.5
AU1471	1.1	3	125	1.5
AU1472	1.1	3	160	1.5
AU3621	1.1	3	200	1.5
AU3641	1.1	3	250	1.5
AU1237	1.2	3	100	1.5
AU2563	1.2	3	125	1.5
AU1473	1.2	3	160	1.5
AU2998	1.2	3	200	1.5
AU1416	1.3	3	100	1.5
AU2831	1.3	3	125	1.5
AU2647	1.3	3	160	1.5
AU3092	1.3	3	200	1.5
AU4091	1.3	3	250	1.5
AU0926	1.4	3	100	1.5
AU1474	1.4	3	125	1.5
AU1475	1.4	3	160	1.5
AU3360	1.4	3	200	1.5
AU3487	1.4	3	250	1.5
AU0589	1.5	3	100	1.5
AU0590	1.5	3	125	1.5
AU0591	1.5	3	160	1.5
AU0592	1.5	3	200	1.5
AU2575	1.5	3	250	1.5
AU2937	1.5	3	315	1.5
AU0593	1.6	3	100	1.5
AU0594	1.6	3	125	1.5
AU0595	1.6	3	160	1.5
AU0596	1.6	3	200	1.5
AU3273	1.6	3	250	1.5
AU3199	1.7	3	50	1.5
AU2978	1.7	3	100	1.5
AU2590	1.7	3	125	1.5
AU2979	1.7	3	160	1.5
AU3281	1.7	3	200	1.5
AU3198	1.8	3	40	1.5
AU1476	1.8	3	100	1.5
AU0807	1.8	3	125	1.5

Artikel-Nr.	d1	d2	L	H
AU1477	1.8	3	160	1.5
AU2909	1.8	3	200	1.5
AU0954	1.9	3	100	1.5
AU3066	1.9	3	160	1.5
AU3479	1.9	3	200	1.5
AU3681	2	4	40	2
AU0597	2	4	100	2
AU0598	2	4	125	2
AU0599	2	4	160	2
AU0600	2	4	200	2
AU0601	2	4	250	2
AU2969	2	4	315	2
AU3645	2	4	400	2
AU1478	2.1	4	100	2
AU1479	2.1	4	125	2
AU1780	2.1	4	160	2
AU3610	2.1	4	200	2
AU0602	2.2	4	100	2
AU0603	2.2	4	125	2
AU0604	2.2	4	160	2
AU0605	2.2	4	200	2
AU0606	2.2	4	250	2
AU3334	2.2	4	315	2
AU1481	2.3	4	100	2
AU1482	2.3	4	125	2
AU1483	2.3	4	160	2
AU2910	2.3	4	200	2
AU1484	2.4	4	100	2
AU1485	2.4	4	125	2
AU1486	2.4	4	160	2
AU3018	2.4	4	200	2
AU3552	2.5	5	80	2
AU0607	2.5	5	100	2
AU0608	2.5	5	125	2
AU0609	2.5	5	160	2
AU0610	2.5	5	200	2
AU0611	2.5	5	250	2
AU0878	2.5	5	315	2
AU2897	2.5	5	400	2
AU0927	2.6	5	100	2
AU1487	2.6	5	125	2
AU0849	2.6	5	160	2
AU3079	2.6	5	200	2
AU3046	2.6	5	250	2
AU0612	2.7	5	100	2
AU0613	2.7	5	125	2
AU0614	2.7	5	160	2

Artikel-Nr.	d1	d2	L	H
AU0615	2.7	5	200	2
AU0616	2.7	5	250	2
AU3074	2.7	5	315	2
AU0897	2.8	5	100	2
AU1488	2.8	5	125	2
AU1489	2.8	5	160	2
AU3405	2.8	5	200	2
AU3613	2.8	5	250	2
AU4049	2.8	5	315	2
AU1490	2.9	5	100	2
AU1491	2.9	5	125	2
AU1492	2.9	5	160	2
AU3614	2.9	5	200	2
AU0617	3	6	100	3
AU0618	3	6	125	3
AU0619	3	6	160	3
AU0620	3	6	200	3
AU0621	3	6	250	3
AU0622	3	6	315	3
AU2805	3	6	400	3
AU2806	3	6	500	3
AU1493	3.1	6	100	3
AU0896	3.1	6	125	3
AU1494	3.1	6	160	3
AU3517	3.1	6	200	3
AU0623	3.2	6	100	3
AU0624	3.2	6	125	3
AU0625	3.2	6	160	3
AU0626	3.2	6	200	3
AU0627	3.2	6	250	3
AU3060	3.2	6	315	3
AU3635	3.2	6	400	3
AU1495	3.3	6	100	3
AU1496	3.3	6	125	3
AU1497	3.3	6	160	3
AU3616	3.3	6	200	3
AU1498	3.4	6	100	3
AU1499	3.4	6	125	3
AU1500	3.4	6	160	3
AU3617	3.4	6	200	3
AU5400	3.5	7	80	3
AU0628	3.5	7	100	3
AU0629	3.5	7	125	3
AU0630	3.5	7	160	3
AU0631	3.5	7	200	3
AU0632	3.5	7	250	3
AU2901	3.5	7	315	3
AU2886	3.5	7	400	3
AU1501	3.6	7	100	3
AU1502	3.6	7	125	3
AU1503	3.6	7	160	3
AU3618	3.6	7	200	3
AU0633	3.7	7	100	3
AU0634	3.7	7	125	3
AU0635	3.7	7	160	3
AU0636	3.7	7	200	3
AU0637	3.7	7	250	3
AU0808	3.7	7	315	3
AU1504	3.8	7	100	3
AU1505	3.8	7	125	3
AU1506	3.8	7	160	3
AU2936	3.8	7	200	3
AU1507	3.9	7	100	3
AU1508	3.9	7	125	3
AU1509	3.9	7	160	3
AU3283	3.9	7	200	3
AU0638	4	8	100	3
AU0639	4	8	125	3

Artikel-Nr.	d1	d2	L	H
AU0640	4	8	160	3
AU0641	4	8	200	3
AU0642	4	8	250	3
AU0643	4	8	315	3
AU0644	4	8	400	3
AU2938	4	8	500	3
AU0969	4.1	8	100	3
AU1510	4.1	8	125	3
AU1511	4.1	8	160	3
AU3144	4.1	8	200	3
AU0911	4.2	8	40	3
AU0645	4.2	8	100	3
AU0646	4.2	8	125	3
AU0647	4.2	8	160	3
AU0648	4.2	8	200	3
AU0649	4.2	8	250	3
AU0650	4.2	8	315	3
AU2832	4.2	8	400	3
AU1512	4.3	8	100	3
AU1513	4.3	8	125	3
AU1514	4.3	8	160	3
AU1515	4.4	8	100	3
AU1516	4.4	8	125	3
AU1517	4.4	8	160	3
AU2963	4.4	8	200	3
AU0651	4.5	8	100	3
AU0652	4.5	8	125	3
AU0653	4.5	8	160	3
AU0654	4.5	8	200	3
AU0655	4.5	8	250	3
AU0806	4.5	8	315	3
AU3336	4.5	8	400	3
AU2917	4.5	8	500	3
AU1518	4.6	8	100	3
AU1519	4.6	8	125	3
AU1520	4.6	8	160	3
AU2953	4.6	8	200	3
AU3728	4.6	8	250	3
AU0656	4.7	8	100	3
AU0657	4.7	8	125	3
AU0658	4.7	8	160	3
AU0659	4.7	8	200	3
AU0660	4.7	8	250	3
AU1521	4.8	8	100	3
AU1522	4.8	8	125	3
AU1523	4.8	8	160	3
AU3130	4.8	8	200	3
AU1524	4.9	8	100	3
AU1525	4.9	8	125	3
AU1526	4.9	8	160	3
AU0661	5	10	100	3
AU0662	5	10	125	3
AU0663	5	10	160	3
AU0664	5	10	200	3
AU0665	5	10	250	3
AU0666	5	10	315	3
AU0667	5	10	400	3
AU2820	5	10	500	3
AU3543	5	10	630	3
AU0955	5.1	10	100	3
AU1527	5.1	10	125	3
AU1528	5.1	10	160	3
AU3422	5.1	10	200	3
AU0668	5.2	10	100	3
AU0669	5.2	10	125	3
AU0670	5.2	10	160	3
AU0671	5.2	10	200	3
AU0672	5.2	10	250	3

Artikel-Nr.	d1	d2	L	H
AU0673	5.2	10	315	3
AU2943	5.2	10	400	3
AU1529	5.3	10	100	3
AU1530	5.3	10	125	3
AU1531	5.3	10	160	3
AU2973	5.3	10	250	3
AU0860	5.4	10	100	3
AU1532	5.4	10	125	3
AU1533	5.4	10	160	3
AU0674	5.5	10	100	3
AU0675	5.5	10	125	3
AU0676	5.5	10	160	3
AU0677	5.5	10	200	3
AU0678	5.5	10	250	3
AU0679	5.5	10	315	3
AU2945	5.5	10	400	3
AU3027	5.5	10	500	3
AU1534	5.6	10	100	3
AU1535	5.6	10	125	3
AU1536	5.6	10	160	3
AU1537	5.7	10	100	3
AU1538	5.7	10	125	3
AU1539	5.7	10	160	3
AU4017	5.7	10	250	3
AU4018	5.7	10	315	3
AU1540	5.8	10	100	3
AU1541	5.8	10	125	3
AU1542	5.8	10	160	3
AU1543	5.9	10	100	3
AU1544	5.9	10	125	3
AU1545	5.9	10	160	3
AU4036	6	12	80	5
AU0681	6	12	100	5
AU0682	6	12	125	5
AU0683	6	12	160	5
AU0684	6	12	200	5
AU0685	6	12	250	5
AU0686	6	12	315	5
AU0687	6	12	400	5
AU2586	6	12	500	5
AU2592	6	12	630	5
AU1546	6.1	12	100	5
AU1547	6.1	12	125	5
AU1548	6.1	12	160	5
AU3624	6.1	12	200	5
AU0688	6.2	12	100	5
AU0689	6.2	12	125	5
AU0690	6.2	12	160	5
AU0691	6.2	12	200	5
AU0692	6.2	12	250	5
AU0693	6.2	12	315	5
AU3724	6.2	12	400	5
AU2868	6.2	12	500	5
AU1549	6.3	12	100	5
AU1550	6.3	12	125	5
AU1551	6.3	12	160	5
AU3720	6.3	12	200	5
AU1552	6.4	12	100	5
AU1553	6.4	12	125	5
AU1554	6.4	12	160	5
AU3721	6.4	12	200	5
AU0694	6.5	12	100	5
AU0695	6.5	12	125	5
AU0696	6.5	12	160	5
AU0697	6.5	12	200	5
AU0698	6.5	12	250	5
AU0699	6.5	12	315	5
AU3374	6.5	12	400	5

Artikel-Nr.	d1	d2	L	H
AU3461	6.5	12	500	5
AU1555	6.6	12	100	5
AU1556	6.6	12	125	5
AU1557	6.6	12	160	5
AU2859	6.6	12	250	5
AU1558	6.7	12	100	5
AU1559	6.7	12	125	5
AU1560	6.7	12	160	5
AU3428	6.7	12	250	5
AU1561	6.8	12	100	5
AU1562	6.8	12	125	5
AU1563	6.8	12	160	5
AU3484	6.8	12	250	5
AU1564	6.9	12	100	5
AU1565	6.9	12	125	5
AU1566	6.9	12	160	5
AU0700	7	12	100	5
AU0701	7	12	125	5
AU0702	7	12	160	5
AU0703	7	12	200	5
AU0704	7	12	250	5
AU0705	7	12	315	5
AU3226	7	12	400	5
AU3644	7	12	500	5
AU1567	7.2	12	100	5
AU1568	7.2	12	125	5
AU1569	7.2	12	160	5
AU2776	7.2	12	200	5
AU0706	7.5	12	100	5
AU1570	7.5	12	125	5
AU1571	7.5	12	160	5
AU2759	7.5	12	200	5
AU3412	7.5	12	400	5
AU3270	8	14	63	5
AU2650	8	14	80	5
AU0707	8	14	100	5
AU0708	8	14	125	5
AU0709	8	14	160	5
AU0710	8	14	200	5
AU0711	8	14	250	5
AU0712	8	14	315	5
AU0713	8	14	400	5
AU2587	8	14	500	5
AU2961	8	14	630	5
AU0714	8.2	14	100	5
AU0715	8.2	14	125	5
AU0716	8.2	14	160	5
AU0717	8.2	14	200	5
AU0718	8.2	14	250	5
AU0719	8.2	14	315	5
AU3493	8.2	14	500	5
AU0720	8.5	14	100	5
AU0721	8.5	14	125	5
AU0722	8.5	14	160	5
AU0723	8.5	14	200	5
AU0724	8.5	14	250	5
AU0725	8.5	14	315	5
AU3605	8.5	14	400	5
AU3337	8.5	14	500	5
AU0726	9	14	100	5
AU0727	9	14	125	5
AU0728	9	14	160	5
AU0729	9	14	200	5
AU0730	9	14	250	5
AU0731	9	14	315	5
AU3227	9	14	400	5
AU0732	9.5	14	100	5
AU1572	9.5	14	125	5

Artikel-Nr.	d1	d2	L	H
AU0733	9.5	14	160	5
AU0734	9.5	14	200	5
AU3549	9.5	14	400	5
AU0735	10	16	100	5
AU0736	10	16	125	5
AU0737	10	16	160	5
AU0738	10	16	200	5
AU0739	10	16	250	5
AU0740	10	16	315	5
AU0741	10	16	400	5
AU2588	10	16	500	5
AU2762	10	16	630	5
AU0919	10	16	800	5
AU0742	10.2	16	100	5
AU0743	10.2	16	125	5
AU0744	10.2	16	160	5
AU0745	10.2	16	200	5
AU0746	10.2	16	250	5
AU0747	10.2	16	315	5
AU2819	10.2	16	400	5
AU0748	10.5	16	100	5
AU0749	10.5	16	125	5
AU0750	10.5	16	160	5
AU0751	10.5	16	200	5
AU0752	10.5	16	250	5
AU0753	10.5	16	315	5
AU3593	10.5	16	400	5
AU0754	11	16	100	5
AU0755	11	16	125	5
AU0756	11	16	160	5
AU0757	11	16	200	5
AU0758	11	16	250	5
AU0759	11	16	315	5
AU2970	11	16	400	5
AU0760	12	18	100	7
AU0761	12	18	125	7
AU0762	12	18	160	7
AU0763	12	18	200	7
AU0764	12	18	250	7
AU0765	12	18	315	7
AU0766	12	18	400	7
AU2589	12	18	500	7
AU2593	12	18	630	7
AU2763	12	18	800	7
AU0767	12.2	18	100	7
AU0768	12.2	18	125	7
AU0769	12.2	18	160	7
AU0770	12.2	18	200	7
AU0771	12.2	18	250	7
AU0772	12.2	18	315	7
AU0773	12.5	18	100	7
AU0774	12.5	18	125	7
AU0775	12.5	18	160	7
AU0776	12.5	18	200	7
AU0777	12.5	18	250	7
AU0778	12.5	18	315	7
AU3716	12.5	18	500	7
AU2839	13	18	100	7
AU3469	13	18	250	7
AU4015	13.5	18	160	7
AU2954	13.5	18	200	7
AU4057	13.5	18	250	7
AU4096	13.5	18	630	7
AU0779	14	22	100	7
AU0780	14	22	125	7
AU0781	14	22	160	7
AU0782	14	22	200	7
AU0783	14	22	250	7

Artikel-Nr.	d1	d2	L	H
AU0784	14	22	315	7
AU0785	14	22	400	7
AU2960	14	22	500	7
AU3391	14	22	630	7
AU3269	14.5	18	100	7
AU3537	14.5	18	125	7
AU3155	14.5	18	315	7
AU3538	15	22	160	7
AU3305	15	22	250	7
AU0786	16	22	100	7
AU0787	16	22	125	7
AU0788	16	22	160	7
AU0789	16	22	200	7
AU0790	16	22	250	7
AU0791	16	22	315	7
AU0792	16	22	400	7
AU2951	16	22	500	7
AU2952	16	22	630	7
AU3457	16	22	800	7
AU3086	18	24	100	7
AU3087	18	24	125	7
AU0793	18	24	160	7
AU0794	18	24	200	7
AU0795	18	24	250	7
AU0796	18	24	315	7
AU4016	18	24	400	7
AU2858	18	24	500	7
AU3533	18	24	630	7
AU0797	20	26	160	8
AU0798	20	26	200	8
AU0799	20	26	250	8
AU0800	20	26	315	8
AU0801	20	26	400	8
AU2807	20	26	500	8
AU2809	20	26	630	8
AU2933	20	26	800	8
AU3711	20.1	26	315	8
AU3634	20.5	26	315	8
AU4097	25	32	200	10
AU3211	25	32	250	10
AU3719	25	32	315	10
AU3546	25	32	400	10

Auswerferstift DIN1530 AH, Zylinderkopf, gehärtet, Edelstahl

Warengruppennr.: 8703

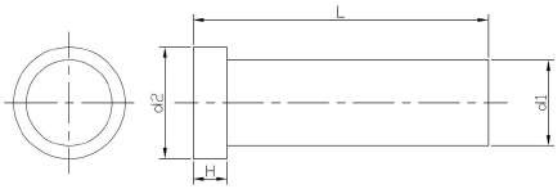

Artikel-Nr.	d1	L
AU94843	1	100
AU6755	2	100
AU94908	2	160
AU94430	2.5	100
AU94991	2.5	125
AU94990	2.5	160
AU6752	3	100
AU6754	4	100
AU94934	4	125
AU94429	4	160
AU94815	4	200
AU94561	4	250
AU95017	4.5	100
AU94658	5	100
AU94782	5	125
AU6753	5.5	100
AU93854	6	100
AU6814	6	125
AU6827	6	160
AU94816	6	200
AU94909	8	160
AU94935	10	125
AU93867	10	200
AU94936	12	250

Auswerferstift DIN1530 AHD, Zylinderkopf, gehärtet, DLC-beschichtet

Warengruppennr.: 8722

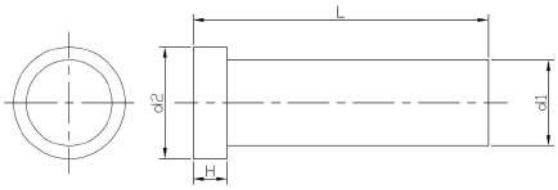

Artikel-Nr.	d1	L
AU94054	0.8	40
AU42559	1	125
AU42577	1	160
AU42560	1.2	125
AU42578	1.2	160
AU6787	1.3	160
AU42561	1.5	125
AU42579	1.5	160
AU90980	1.5	200
AU42562	1.6	125
AU42580	1.6	160
AU42563	2	125
AU42581	2	160
AU42605	2	200
AU42624	2	250
AU42647	2	315
AU42564	2.2	125
AU42582	2.2	160
AU42606	2.2	200
AU42625	2.2	250
AU42565	2.5	125
AU42583	2.5	160
AU42607	2.5	200
AU42626	2.5	250
AU42648	2.5	315
AU90808	2.5	400
AU42555	3	100
AU42566	3	125
AU42584	3	160
AU42608	3	200
AU42627	3	250
AU42649	3	315
AU42660	3	400
AU42567	3.2	125
AU42585	3.2	160
AU42609	3.2	200
AU42628	3.2	250
AU42650	3.2	315
AU93969	3.2	400
AU42568	3.5	125
AU42586	3.5	160
AU42610	3.5	200
AU42629	3.5	250
AU90809	3.5	315
AU90979	3.5	400
AU91183	3.5	500
AU42611	3.7	200

Artikel-Nr.	d1	L
AU42554	4	100
AU42569	4	125
AU42587	4	160
AU42612	4	200
AU42630	4	250
AU42651	4	315
AU42661	4	400
AU42588	4.2	160
AU42613	4.2	200
AU42631	4.2	250
AU91172	4.2	400
AU42589	4.5	160
AU42614	4.5	200
AU42632	4.5	250
AU93869	4.5	315
AU42590	4.7	160
AU42615	4.7	200
AU42633	4.7	250
AU93871	4.7	400
AU42556	5	100
AU42570	5	125
AU42591	5	160
AU42616	5	200
AU42634	5	250
AU42652	5	315
AU42662	5	400
AU91033	5.2	100
AU42592	5.2	160
AU42635	5.2	250
AU90810	5.2	315
AU91034	5.2	400
AU42593	5.5	160
AU90811	5.5	200
AU42636	5.5	250
AU90984	5.5	315
AU42557	6	100
AU42571	6	125
AU42594	6	160
AU42617	6	200
AU42637	6	250
AU42653	6	315
AU42663	6	400
AU42669	6	500
AU42673	6	630
AU91094	6	800
AU92389	6	1000
AU42595	6.2	160

Artikel-Nr.	d1	L
AU42638	6.2	250
AU90814	6.2	315
AU91173	6.2	400
AU42596	6.5	160
AU42639	6.5	250
AU90816	6.5	400
AU91698	7	100
AU42597	7	160
AU42618	7	200
AU42640	7	250
AU42654	7	315
AU42664	7	400
AU90950	7	500
AU90817	7.5	250
AU91174	7.5	400
AU42558	8	100
AU42572	8	125
AU42598	8	160
AU42619	8	200
AU42641	8	250
AU42655	8	315
AU42665	8	400
AU42670	8	500
AU42674	8	630
AU91027	8	800
AU42573	8.2	125
AU42620	8.2	200
AU42656	8.2	315
AU42599	8.5	160
AU42642	8.5	250
AU42574	10	125
AU42600	10	160
AU42621	10	200
AU42643	10	250
AU42657	10	315
AU42666	10	400
AU42671	10	500
AU42675	10	630
AU42679	10	800
AU42575	12	125
AU42602	12	160
AU42622	12	200
AU42645	12	250
AU42658	12	315
AU42667	12	400
AU94055	12	500
AU91038	12	800

Artikel-Nr.	d1	L
AU42603	14	160
AU91456	14	250
AU94052	14	315
AU93984	14	400
AU93983	14	500
AU42576	16	125
AU42604	16	160
AU42623	16	200
AU42646	16	250
AU42659	16	315
AU42668	16	400
AU42672	16	500
AU42676	16	630
AU91028	16	800
AU94551	20	160
AU94100	20	250
AU94280	20	315
AU91676	20	400
AU42678	20	500
AU42677	20	630
AU94911	25	200
AU93947	25	250
AU93946	25	315

Auswerferstift DIN1530 AK, Zylinderkopf, Kernstift, unnitriert

Material:	Warmarbeitsstahl
Kopfform:	Zylinderkopf
DIN:	1530
Festigkeit:	42 HRC
Warengruppennr.:	8715

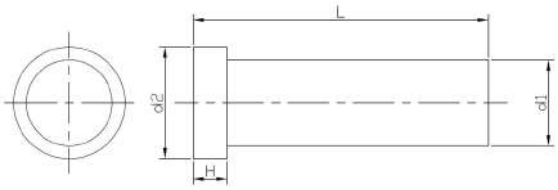

Artikel-Nr.	d1	d2	L	H
AU2692	1.5	3	200	1.5
AU2652	2	4	100	2
AU2653	2	4	125	2
AU2654	2	4	160	2
AU2655	2	4	200	2
AU3287	2	4	250	2
AU2656	2.2	4	100	2
AU2657	2.2	4	125	2
AU2658	2.2	4	160	2
AU2659	2.2	4	200	2
AU2660	2.5	5	100	2
AU2661	2.5	5	125	2
AU2571	2.5	5	160	2
AU2662	2.5	5	200	2
AU3286	2.5	5	250	2
AU3093	2.7	5	100	2
AU3094	2.7	5	125	2
AU3095	2.7	5	160	2
AU3096	2.7	5	200	2
AU0938	3	6	100	3
AU2663	3	6	125	3
AU2664	3	6	160	3
AU2665	3	6	200	3
AU2666	3	6	250	3
AU4079	3	6	400	3
AU3574	3	6	500	3
AU2644	3.2	6	100	3
AU2667	3.2	6	125	3
AU2668	3.2	6	160	3
AU2669	3.2	6	200	3
AU3159	3.2	6	250	3
AU0939	3.5	7	100	3
AU2670	3.5	7	125	3
AU2671	3.5	7	160	3
AU2672	3.5	7	200	3
AU2673	3.5	7	250	3
AU3696	3.5	7	400	3
AU2674	3.7	7	100	3
AU2675	3.7	7	125	3
AU2676	3.7	7	160	3
AU2677	3.7	7	200	3
AU2678	3.7	7	250	3
AU0925	4	8	100	3
AU0940	4	8	125	3
AU0941	4	8	160	3
AU2623	4	8	200	3
AU2630	4	8	250	3

Artikel-Nr.	d1	d2	L	H
AU2631	4	8	315	3
AU3292	4	8	400	3
AU2811	4	8	500	3
AU0942	4.2	8	100	3
AU2679	4.2	8	125	3
AU0943	4.2	8	160	3
AU0994	4.2	8	200	3
AU2680	4.2	8	250	3
AU2681	4.2	8	315	3
AU0993	4.5	8	100	3
AU2682	4.5	8	125	3
AU2640	4.5	8	160	3
AU2683	4.5	8	200	3
AU2641	4.5	8	250	3
AU2684	4.5	8	315	3
AU94716	4.5	8	500	3
AU0944	5	10	100	3
AU0945	5	10	125	3
AU0946	5	10	160	3
AU2621	5	10	200	3
AU2620	5	10	250	3
AU2622	5	10	315	3
AU2618	5	10	400	3
AU0947	5.2	10	100	3
AU2690	5.2	10	125	3
AU0948	5.2	10	160	3
AU2619	5.2	10	200	3
AU2691	5.2	10	250	3
AU2695	5.2	10	315	3
AU3294	5.2	10	400	3
AU0949	5.5	10	100	3
AU0950	5.5	10	125	3
AU0951	5.5	10	160	3
AU2696	5.5	10	200	3
AU2572	5.5	10	250	3
AU2697	5.5	10	315	3
AU0952	6	12	100	5
AU0923	6	12	125	5
AU0973	6	12	160	5
AU2573	6	12	200	5
AU2610	6	12	250	5
AU2611	6	12	315	5
AU2617	6	12	400	5
AU3098	6	12	500	5
AU2818	6	12	630	5
AU0976	6.2	12	100	5
AU2698	6.2	12	125	5

Artikel-Nr.	d1	d2	L	H
AU0977	6.2	12	160	5
AU2699	6.2	12	200	5
AU2700	6.2	12	250	5
AU2701	6.2	12	315	5
AU3353	6.2	12	500	5
AU0978	6.5	12	100	5
AU2514	6.5	12	125	5
AU0979	6.5	12	160	5
AU2702	6.5	12	200	5
AU2703	6.5	12	250	5
AU2704	6.5	12	315	5
AU3099	6.5	12	500	5
AU0974	7	12	100	5
AU0980	7	12	125	5
AU0981	7	12	160	5
AU2584	7	12	200	5
AU0982	7	12	250	5
AU2705	7	12	315	5
AU2537	7	12	400	5
AU3488	7	12	500	5
AU3241	7.5	12	250	5
AU2530	7.5	12	100	5
AU2520	7.5	12	125	5
AU2531	7.5	12	160	5
AU2532	7.5	12	200	5
AU2833	7.5	12	250	5
AU0975	8	14	100	5
AU0935	8	14	125	5
AU0871	8	14	160	5
AU2612	8	14	200	5
AU2613	8	14	250	5
AU2540	8	14	315	5
AU2615	8	14	400	5
AU2616	8	14	500	5
AU2599	8	14	630	5
AU92381	8	14	800	5
AU0983	8.2	14	100	5
AU2706	8.2	14	125	5
AU0868	8.2	14	160	5
AU2707	8.2	14	200	5
AU2708	8.2	14	250	5
AU2693	8.2	14	315	5
AU93996	8.2	14	400	5
AU3529	8.2	14	500	5
AU2598	8.5	14	100	5
AU2634	8.5	14	125	5
AU2518	8.5	14	160	5
AU2709	8.5	14	200	5
AU2710	8.5	14	250	5
AU2694	8.5	14	315	5
AU2876	8.5	14	400	5
AU3054	8.5	14	500	5
AU94443	8.5	14	800	5
AU0984	9	14	100	5
AU2555	9	14	125	5
AU2627	9	14	160	5
AU2635	9	14	200	5
AU2633	9	14	250	5
AU2711	9	14	315	5
AU2758	9	14	400	5
AU94823	9	14	500	5
AU2974	9.5	14	100	5
AU2628	9.5	14	125	5
AU0870	9.5	14	160	5
AU2977	9.5	14	200	5
AU2812	9.5	14	250	5
AU0863	10	16	100	5
AU0880	10	16	125	5

Artikel-Nr.	d1	d2	L	H
AU0869	10	16	160	5
AU0985	10	16	200	5
AU2596	10	16	250	5
AU0986	10	16	315	5
AU2614	10	16	400	5
AU2821	10	16	500	5
AU2934	10	16	630	5
AU3185	10	16	800	5
AU2585	10.2	16	100	5
AU2645	10.2	16	125	5
AU2712	10.2	16	160	5
AU2602	10.2	16	200	5
AU2835	10.2	16	250	5
AU2713	10.2	16	315	5
AU94827	10.2	16	400	5
AU2533	10.5	16	100	5
AU2714	10.5	16	125	5
AU2578	10.5	16	160	5
AU2715	10.5	16	200	5
AU2716	10.5	16	250	5
AU2717	10.5	16	315	5
AU2542	11	16	100	5
AU0995	11	16	125	5
AU0996	11	16	160	5
AU2546	11	16	200	5
AU2718	11	16	250	5
AU2547	11	16	315	5
AU2719	11	16	400	5
AU3265	11	16	500	5
AU0987	12	18	100	7
AU0988	12	18	125	7
AU0989	12	18	160	7
AU2649	12	18	200	7
AU2720	12	18	250	7
AU2721	12	18	315	7
AU2577	12	18	400	7
AU2576	12	18	500	7
AU3243	12	18	630	7
AU2722	12.2	18	100	7
AU2723	12.2	18	125	7
AU2724	12.2	18	160	7
AU2725	12.2	18	200	7
AU2726	12.2	18	250	7
AU2727	12.2	18	315	7
AU2728	12.5	18	100	7
AU2729	12.5	18	125	7
AU2632	12.5	18	160	7
AU2730	12.5	18	200	7
AU2732	12.5	18	250	7
AU2733	12.5	18	315	7
AU3293	12.5	18	400	7
AU2867	13	18	200	7
AU3088	13	18	315	7
AU3195	13	18	400	7
AU0990	14	18	100	7
AU2626	14	18	125	7
AU2579	14	18	160	7
AU2517	14	18	200	7
AU2522	14	18	250	7
AU2734	14	18	315	7
AU2570	14	18	400	7
AU0997	14	18	500	7
AU94001	14	22	630	7
AU0991	16	22	100	7
AU2557	16	22	125	7
AU2558	16	22	160	7
AU2559	16	22	200	7
AU2735	16	22	250	7

Artikel-Nr.	d1	d2	L	H
AU2736	16	22	315	7
AU2689	16	22	400	7
AU2636	16	22	500	7
AU2637	16	22	630	7
AU0874	18	22	100	7
AU2836	18	22	125	7
AU2543	18	22	160	7
AU2738	18	22	200	7
AU2739	18	22	250	7
AU2740	18	22	315	7
AU2888	18	22	500	7
AU2629	20	26	100	8
AU0992	20	26	125	8
AU2824	20	26	160	8
AU1243	20	26	200	8
AU1242	20	26	250	8
AU1241	20	26	315	8
AU2688	20	26	400	8
AU2825	20	26	500	8
AU2994	20	26	630	8
AU2877	25	32	160	10
AU2995	25	32	200	10
AU2922	25	32	250	10
AU2878	25	32	315	10
AU2879	25	32	400	10
AU2892	25	32	500	10
AU2948	25	32	630	10

Auswerferstift DIN1530 AK, Zylinderkopf, Kernstift, unnitriert, hochvergütet

Warengruppennr.: 8731

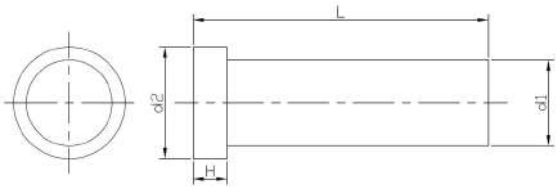

Artikel-Nr.	d1	L
AU94939	2	160
AU94940	2	250
AU94941	2.5	160
AU94942	2.5	250
AU94943	3	160
AU94944	3	250
AU94945	3.5	160
AU94946	3.5	250
AU94947	4	200
AU94948	4	400
AU94949	4.5	200
AU94950	4.5	400
AU94929	5	200
AU94952	5	400
AU94953	5.5	200
AU94954	5.5	400
AU94955	6	200
AU94956	6	400
AU94957	6.5	200
AU94958	6.5	400
AU94959	7	200
AU94960	7	400
AU94961	7.5	200
AU94962	7.5	400
AU94963	8	200
AU94964	8	400
AU94965	10	200
AU94966	10	400
AU94967	12	200
AU94968	12	400
AU94969	16	200
AU94970	16	400

Auswerferstift DIN1530 AS, Zylinderkopf, nitriert schwarz oxidiert

Material:	Warmarbeitsstahl
Oberfläche:	schwarz oxidiert
Kopfform:	Zylinderkopf
DIN:	1530
Festigkeit:	950 HV
Warengruppennr.:	8700

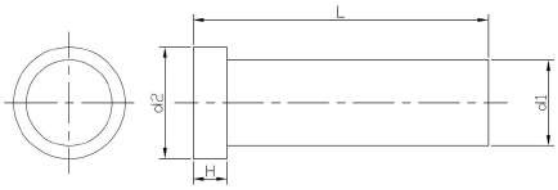

Artikel-Nr.	d1	d2	L	H
AU4596	1	2.5	100	1.2
AU4597	1	2.5	125	1.2
AU4598	1	2.5	16	1.2
AU4599	1	2.5	200	1.2
AU4600	1.1	2.5	100	1.2
AU4612	1.1	2.5	125	1.2
AU4613	1.1	2.5	160	1.2
AU4614	1.1	2.5	200	1.2
AU4615	1.2	2.5	100	1.2
AU4616	1.2	2.5	125	1.2
AU3527	1.2	2.5	160	1.2
AU3590	1.2	2.5	200	1.2
AU4617	1.3	3	100	1.5
AU4618	1.3	3	125	1.5
AU4619	1.3	3	160	1.5
AU4620	1.3	3	200	1.5
AU4621	1.4	3	100	1.5
AU4622	1.4	3	125	1.5
AU4623	1.4	3	160	1.5
AU4624	1.4	3	200	1.5
AU0001	1.5	3	100	1.5
AU0002	1.5	3	125	1.5
AU0003	1.5	3	160	1.5
AU0004	1.5	3	200	1.5
AU3480	1.5	3	250	1.5
AU4188	1.6	3	100	1.5
AU4625	1.6	3	125	1.5
AU3591	1.6	3	160	1.5
AU4626	1.6	3	200	1.5
AU4627	1.7	3	100	1.5
AU4628	1.7	3	125	1.5
AU4629	1.7	3	160	1.5
AU4630	1.7	3	200	1.5
AU4631	1.8	3	100	1.5
AU4632	1.8	3	125	1.5
AU4633	1.8	3	160	1.5
AU4634	1.8	3	20	1.5
AU4981	1.9	3	100	1.5
AU4635	1.9	3	125	1.5
AU4636	1.9	3	160	1.5
AU4152	1.9	3	200	1.5
AU0005	2	4	100	2
AU0006	2	4	125	2
AU0007	2	4	160	2
AU0008	2	4	200	2
AU0009	2	4	250	2
AU3588	2	4	315	2

Artikel-Nr.	d1	d2	L	H
AU4805	2	4	400	2
AU4637	2.1	4	100	2
AU4638	2.1	4	125	2
AU4639	2.1	4	200	2
AU4640	2.1	4	250	2
AU4641	2.1	4	315	2
AU0010	2.2	4	100	2
AU0011	2.2	4	125	2
AU0012	2.2	4	160	2
AU0013	2.2	4	200	2
AU3589	2.2	4	250	2
AU4642	2.2	4	315	2
AU0014	2.5	5	100	2
AU0015	2.5	5	125	2
AU0016	2.5	5	160	2
AU0017	2.5	5	200	2
AU0018	2.5	5	250	2
AU0019	2.5	5	315	2
AU6751	2.5	5	400	2
AU4643	2.6	5	100	2
AU4644	2.6	5	125	2
AU4645	2.6	5	160	2
AU4646	2.6	5	200	2
AU4647	2.6	5	250	2
AU4648	2.6	5	315	2
AU0020	2.7	5	100	2
AU0021	2.7	5	125	2
AU0022	2.7	5	160	2
AU0023	2.7	5	200	2
AU0024	2.7	5	250	2
AU4649	2.7	5	315	2
AU4650	2.8	5	100	2
AU4651	2.8	5	125	2
AU4652	2.8	5	160	2
AU4653	2.8	5	200	2
AU0025	3	6	100	3
AU0026	3	6	125	3
AU0027	3	6	160	3
AU0028	3	6	200	3
AU0029	3	6	250	3
AU0030	3	6	315	3
AU0031	3	6	400	3
AU0032	3	6	500	3
AU4059	3	6	630	3
AU4654	3.1	6	100	3
AU4655	3.1	6	125	3
AU4656	3.1	6	160	3

Artikel-Nr.	d1	d2	L	H
AU4352	3.1	6	200	3
AU4657	3.1	6	250	3
AU4658	3.1	6	315	3
AU4659	3.1	6	400	3
AU0033	3.2	6	100	3
AU0034	3.2	6	125	3
AU0035	3.2	6	160	3
AU0036	3.2	6	200	3
AU0037	3.2	6	250	3
AU0038	3.2	6	315	3
AU0039	3.2	6	400	3
AU4660	3.3	6	100	3
AU4661	3.3	6	125	3
AU4662	3.3	6	200	3
AU4663	3.4	6	100	3
AU4664	3.4	6	125	3
AU4665	3.4	6	160	3
AU4666	3.4	6	200	3
AU0040	3.5	7	100	3
AU0041	3.5	7	125	3
AU0042	3.5	7	160	3
AU0043	3.5	7	200	3
AU0044	3.5	7	250	3
AU0045	3.5	7	315	3
AU0046	3.5	7	400	3
AU3676	3.5	7	500	3
AU4667	3.5	7	630	3
AU4668	3.6	7	100	3
AU4669	3.6	7	125	3
AU4670	3.6	7	160	3
AU0805	3.6	7	200	3
AU4671	3.6	7	250	3
AU4672	3.6	7	315	3
AU4673	3.6	7	400	3
AU0047	3.7	7	100	3
AU0048	3.7	7	125	3
AU0049	3.7	7	160	3
AU0050	3.7	7	200	3
AU0051	3.7	7	250	3
AU0052	3.7	7	315	3
AU0053	3.7	7	400	3
AU4674	3.8	7	125	3
AU4675	3.8	7	160	3
AU4676	3.8	7	200	3
AU0054	4	8	100	3
AU0055	4	8	125	3
AU0056	4	8	160	3
AU0057	4	8	200	3
AU0058	4	8	250	3
AU0059	4	8	315	3
AU0060	4	8	400	3
AU0061	4	8	500	3
AU2840	4	8	630	3
AU2939	4	8	800	3
AU4677	4.1	8	100	3
AU4678	4.1	8	125	3
AU4679	4.1	8	160	3
AU4680	4.1	8	200	3
AU4681	4.1	8	250	3
AU2873	4.1	8	315	3
AU4682	4.1	8	400	3
AU0062	4.2	8	100	3
AU0063	4.2	8	125	3
AU0064	4.2	8	160	3
AU0065	4.2	8	200	3
AU0066	4.2	8	250	3
AU0067	4.2	8	315	3
AU0068	4.2	8	400	3

Artikel-Nr.	d1	d2	L	H
AU4047	4.2	8	500	3
AU4683	4.2	8	800	3
AU4684	4.3	8	100	3
AU4685	4.3	8	125	3
AU4686	4.3	8	160	3
AU4687	4.3	8	200	3
AU4688	4.4	8	100	3
AU4689	4.4	8	125	3
AU4690	4.4	8	160	3
AU0069	4.5	8	100	3
AU0070	4.5	8	125	3
AU0071	4.5	8	160	3
AU0072	4.5	8	200	3
AU0073	4.5	8	250	3
AU0074	4.5	8	315	3
AU0075	4.5	8	400	3
AU3569	4.5	8	500	3
AU4345	4.5	8	800	3
AU4691	4.6	8	100	3
AU4692	4.6	8	125	3
AU4693	4.6	8	160	3
AU4694	4.6	8	200	3
AU4695	4.7	8	100	3
AU4344	4.7	8	125	3
AU4696	4.7	8	160	3
AU4697	4.7	8	200	3
AU4698	4.7	8	250	3
AU6682	4.7	8	315	3
AU4699	4.8	8	100	3
AU4700	4.8	8	125	3
AU4701	4.8	8	160	3
AU4702	4.9	8	100	3
AU4703	4.9	8	125	3
AU4704	4.9	8	160	3
AU4705	4.9	8	200	3
AU0076	5	10	100	3
AU0077	5	10	125	3
AU0078	5	10	160	3
AU0079	5	10	200	3
AU0080	5	10	250	3
AU0081	5	10	315	3
AU0082	5	10	400	3
AU0083	5	10	500	3
AU0084	5	10	630	3
AU4372	5	10	800	3
AU4706	5.1	10	100	3
AU4707	5.1	10	125	3
AU4308	5.1	10	160	3
AU4708	5.1	10	200	3
AU4709	5.1	10	250	3
AU4710	5.1	10	315	3
AU4711	5.1	10	400	3
AU4712	5.1	10	500	3
AU0085	5.2	10	100	3
AU0086	5.2	10	125	3
AU0087	5.2	10	160	3
AU0088	5.2	10	200	3
AU0089	5.2	10	250	3
AU0090	5.2	10	315	3
AU0091	5.2	10	400	3
AU0092	5.2	10	500	3
AU3425	5.2	10	630	3
AU4713	5.2	10	800	3
AU4714	5.3	10	100	3
AU4715	5.3	10	125	3
AU4716	5.3	10	160	3
AU4717	5.3	10	250	3
AU4718	5.4	10	100	3

Artikel-Nr.	d1	d2	L	H
AU4719	5.4	10	125	3
AU4720	5.4	10	160	3
AU4721	5.4	10	200	3
AU4722	5.4	10	250	3
AU0093	5.5	10	100	3
AU0094	5.5	10	125	3
AU0095	5.5	10	160	3
AU0096	5.5	10	200	3
AU0097	5.5	10	250	3
AU0098	5.5	10	315	3
AU0099	5.5	10	400	3
AU0100	5.5	10	500	3
AU4723	5.5	10	630	3
AU3467	5.5	10	800	3
AU0101	6	12	100	5
AU0102	6	12	125	5
AU0103	6	12	160	5
AU0104	6	12	200	5
AU0105	6	12	250	5
AU0106	6	12	315	5
AU0107	6	12	400	5
AU0108	6	12	500	5
AU0109	6	12	630	5
AU0110	6	12	800	5
AU2554	6	12	1000	5
AU4078	6	12	1250	5
AU4724	6.1	12	100	5
AU4725	6.1	12	125	5
AU4726	6.1	12	160	5
AU4727	6.1	12	200	5
AU0111	6.2	12	100	5
AU0112	6.2	12	125	5
AU0113	6.2	12	160	5
AU0114	6.2	12	200	5
AU0115	6.2	12	250	5
AU0116	6.2	12	315	5
AU0117	6.2	12	400	5
AU0118	6.2	12	500	5
AU0822	6.2	12	630	5
AU4728	6.2	12	800	5
AU6745	6.2	12	1000	5
AU4729	6.3	12	100	5
AU4730	6.3	12	125	5
AU4731	6.3	12	160	5
AU4732	6.3	12	200	5
AU0119	6.5	12	100	5
AU0120	6.5	12	125	5
AU0121	6.5	12	160	5
AU0122	6.5	12	20	5
AU0123	6.5	12	250	5
AU0124	6.5	12	315	5
AU0125	6.5	12	400	5
AU0126	6.5	12	500	5
AU2524	6.5	12	630	5
AU3518	6.5	12	800	5
AU3519	6.5	12	1000	5
AU4733	6.6	12	100	5
AU4734	6.6	12	125	5
AU4735	6.6	12	160	5
AU4736	6.6	12	200	5
AU4737	6.7	12	100	5
AU4738	6.7	12	125	5
AU4739	6.7	12	160	5
AU4740	6.7	12	200	5
AU4741	6.8	12	100	5
AU4742	6.8	12	125	5
AU4743	6.8	12	160	5
AU4744	6.8	12	200	5

Artikel-Nr.	d1	d2	L	H
AU4745	6.8	12	250	5
AU4746	6.9	12	100	5
AU4747	6.9	12	125	5
AU4748	6.9	12	160	5
AU4749	6.9	12	200	5
AU0127	7	12	100	5
AU0128	7	12	125	5
AU0129	7	12	160	5
AU0130	7	12	200	5
AU0131	7	12	250	5
AU0132	7	12	315	5
AU0133	7	12	400	5
AU0134	7	12	500	5
AU0135	7	12	630	5
AU3162	7	12	800	5
AU91204	7	12	1000	5
AU2747	7.2	12	100	5
AU4750	7.2	12	125	5
AU4751	7.2	12	160	5
AU4752	7.2	12	200	5
AU2748	7.2	12	250	5
AU2865	7.2	12	315	5
AU2749	7.2	12	400	5
AU3351	7.2	12	500	5
AU0803	7.5	12	10	5
AU2760	7.5	12	125	5
AU2761	7.5	12	160	5
AU0136	7.5	12	200	5
AU0814	7.5	12	250	5
AU0815	7.5	12	315	5
AU2911	7.5	12	400	5
AU4753	7.5	12	500	5
AU0137	8	14	100	5
AU0138	8	14	125	5
AU0139	8	14	160	5
AU0140	8	14	200	5
AU0141	8	14	250	5
AU0142	8	14	315	5
AU0143	8	14	400	5
AU0144	8	14	500	5
AU0145	8	14	630	5
AU0146	8	14	800	5
AU0147	8	14	1000	5
AU2539	8	14	1250	5
AU0148	8.2	14	100	5
AU0149	8.2	14	125	5
AU0150	8.2	14	160	5
AU0151	8.2	14	200	5
AU0152	8.2	14	250	5
AU0153	8.2	14	315	5
AU0154	8.2	14	400	5
AU0155	8.2	14	500	5
AU0156	8.2	14	630	5
AU4327	8.2	14	800	5
AU90321	8.2	14	1000	5
AU0157	8.5	14	100	5
AU0158	8.5	14	125	5
AU0159	8.5	14	160	5
AU0160	8.5	14	200	5
AU0161	8.5	14	250	5
AU0162	8.5	14	315	5
AU0163	8.5	14	400	5
AU0164	8.5	14	500	5
AU0165	8.5	14	630	5
AU90361	8.5	14	800	5
AU2989	8.5	14	1000	5
AU0166	9	14	10	5
AU0167	9	14	125	5

Artikel-Nr.	d1	d2	L	H
AU0168	9	14	160	5
AU0169	9	14	200	5
AU0170	9	14	250	5
AU0171	9	14	315	5
AU0172	9	14	400	5
AU0173	9	14	500	5
AU0174	9	14	630	5
AU2887	9	14	1000	5
AU4758	9.5	14	100	5
AU4759	9.5	14	125	5
AU2523	9.5	14	160	5
AU2534	9.5	14	200	5
AU2535	9.5	14	25	5
AU2536	9.5	14	315	5
AU3594	9.5	14	400	5
AU2515	9.5	14	500	5
AU6636	9.5	14	630	5
AU0175	10	16	100	5
AU0176	10	16	125	5
AU0177	10	16	160	5
AU0178	10	16	200	5
AU0179	10	16	250	5
AU0180	10	16	315	5
AU0181	10	16	400	5
AU0182	10	16	500	5
AU0183	10	16	630	5
AU0184	10	16	800	5
AU0185	10	16	1000	5
AU0917	10	16	1250	5
AU0186	10.2	16	100	5
AU0187	10.2	16	125	5
AU0188	10.2	16	160	5
AU0189	10.2	16	200	5
AU0190	10.2	16	250	5
AU0191	10.2	16	315	5
AU0192	10.2	16	400	5
AU0193	10.2	16	500	5
AU0194	10.2	16	630	5
AU4255	10.2	16	800	5
AU3163	10.2	16	1000	5
AU0195	10.5	16	100	5
AU0196	10.5	16	125	5
AU0197	10.5	16	160	5
AU0198	10.5	16	200	5
AU0199	10.5	16	250	5
AU0200	10.5	16	315	5
AU0201	10.5	16	400	5
AU0202	10.5	16	500	5
AU0203	10.5	16	630	5
AU0204	10.5	16	800	5
AU2600	10.5	16	1000	5
AU0205	11	16	100	5
AU0206	11	16	125	5
AU0207	11	16	160	5
AU0208	11	16	200	5
AU0209	11	16	250	5
AU0210	11	16	315	5
AU0211	11	16	400	5
AU0212	11	16	500	5
AU0213	11	16	630	5
AU4299	11	16	1000	5
AU4760	11.5	16	100	5
AU4761	11.5	16	125	5
AU4763	11.5	16	200	5
AU0214	12	18	100	7
AU0215	12	18	125	7
AU0216	12	18	160	7
AU0217	12	18	200	7

Artikel-Nr.	d1	d2	L	H
AU0218	12	18	250	7
AU0219	12	18	315	7
AU0220	12	18	400	7
AU0221	12	18	500	7
AU0222	12	18	630	7
AU0223	12	18	800	7
AU0224	12	18	1000	7
AU0920	12	18	1250	7
AU0225	12.2	18	100	7
AU0226	12.2	18	125	7
AU0227	12.2	18	160	7
AU0228	12.2	18	200	7
AU0229	12.2	18	250	7
AU0230	12.2	18	315	7
AU0231	12.2	18	400	7
AU0816	12.2	18	500	7
AU2823	12.2	18	630	7
AU3570	12.2	18	800	7
AU3632	12.2	18	1000	7
AU0232	12.5	18	100	7
AU0233	12.5	18	125	7
AU0234	12.5	18	160	7
AU0235	12.5	18	200	7
AU0236	12.5	18	250	7
AU0237	12.5	18	315	7
AU0238	12.5	18	400	7
AU0239	12.5	18	500	7
AU0240	12.5	18	630	7
AU0241	12.5	18	800	7
AU4058	12.5	18	1000	7
AU2966	12.5	18	1250	7
AU4764	13	18	100	7
AU4765	13	18	125	7
AU4436	13	18	160	7
AU2850	13	18	200	7
AU3356	13	18	250	7
AU4766	13	18	315	7
AU2906	13	18	400	7
AU92379	13.5	18	400	7
AU0242	14	22	100	7
AU0243	14	22	125	7
AU0244	14	22	160	7
AU0245	14	22	200	7
AU0246	14	22	250	7
AU0247	14	22	315	7
AU0248	14	22	400	7
AU0249	14	22	500	7
AU0250	14	22	630	7
AU0251	14	22	800	7
AU0252	14	22	1000	7
AU4816	14	22	1250	7
AU4767	15	22	100	7
AU4768	15	22	125	7
AU4769	15	22	160	7
AU4770	15	22	200	7
AU4771	15	22	250	7
AU0253	16	22	100	7
AU0254	16	22	125	7
AU0255	16	22	160	7
AU0256	16	22	200	7
AU0257	16	22	250	7
AU0258	16	22	315	7
AU0259	16	22	400	7
AU0260	16	22	500	7
AU0261	16	22	630	7
AU0262	16	22	800	7
AU0263	16	22	1000	7
AU0921	16	22	1250	7

Artikel-Nr.	d1	d2	L	H
AU4772	18	24	100	7
AU4773	18	24	125	7
AU0265	18	24	160	7
AU0266	18	24	200	7
AU0267	18	24	250	7
AU0268	18	24	315	7
AU0269	18	24	400	7
AU0270	18	24	500	7
AU0271	18	24	630	7
AU2893	18	24	800	7
AU2750	18	24	1000	7
AU90551	18	24	1250	7
AU4062	20	26	125	8
AU0272	20	26	160	8
AU0273	20	26	200	8
AU0274	20	26	250	8
AU0275	20	26	315	8
AU0276	20	26	400	8
AU0277	20	26	500	8
AU0278	20	26	630	8
AU0279	20	26	800	8
AU0280	20	26	1000	8
AU0922	20	26	1250	8
AU3459	20	26	1600	8
AU4774	25	32	160	10
AU0281	25	32	200	10
AU0282	25	32	250	10
AU0283	25	32	315	10
AU0284	25	32	400	10
AU0285	25	32	500	10
AU0286	25	32	630	10
AU0287	25	32	800	10
AU0288	25	32	1000	10
AU5914	25	32	1250	10
AU0289	32	40	200	10
AU0290	32	40	250	10
AU0291	32	40	315	10
AU0292	32	40	400	10
AU0293	32	40	500	10
AU0294	32	40	630	10
AU0295	32	40	800	10
AU0296	32	40	1000	10

Auswerferstift DIN1530 CB, Zylinderkopf, abgesetzt nitriert blank

Warengruppennr.: 8653

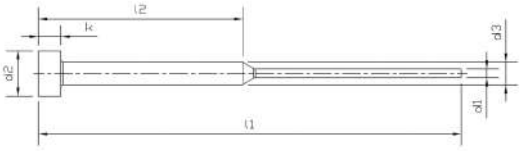

Artikel-Nr.	d1	l1	l2
AU94227	0.8	80	32
AU90163	0.8	80	35
AU3836	0.8	100	50
AU3837	0.8	125	50
AU94225	0.8	160	63
AU3835	0.8	160	75
AU90164	0.8	200	75
AU94226	0.8	200	80
AU94230	0.9	80	32
AU90165	0.9	80	35
AU3839	0.9	100	50
AU3840	0.9	125	50
AU94228	0.9	160	63
AU3842	0.9	160	75
AU90166	0.9	200	75
AU94229	0.9	200	80
AU94233	1	80	32
AU4412	1	80	35
AU3843	1	100	50
AU3844	1	125	50
AU94231	1	160	63
AU3846	1	160	75
AU3847	1	200	75
AU94232	1	200	80
AU94236	1.1	80	32
AU90167	1.1	80	35
AU3848	1.1	100	50
AU3849	1.1	125	50
AU94234	1.1	160	63
AU3851	1.1	160	75
AU90168	1.1	200	75
AU94235	1.1	200	80
AU94239	1.2	80	32
AU90169	1.2	80	35
AU3852	1.2	100	50
AU3853	1.2	125	50
AU94237	1.2	160	63
AU3855	1.2	160	75
AU4416	1.2	200	75
AU94238	1.2	200	80
AU94242	1.3	80	32
AU90170	1.3	80	35
AU3856	1.3	100	50
AU3857	1.3	125	50
AU94240	1.3	160	63
AU3859	1.3	160	75
AU3860	1.3	200	75

Artikel-Nr.	d1	l1	l2
AU94241	1.3	200	80
AU94245	1.4	80	32
AU4415	1.4	80	35
AU3861	1.4	100	50
AU3862	1.4	125	50
AU94243	1.4	160	63
AU3864	1.4	160	75
AU90171	1.4	200	75
AU94244	1.4	200	80
AU94248	1.5	80	32
AU90172	1.5	80	35
AU3865	1.5	100	50
AU3866	1.5	125	50
AU94246	1.5	160	63
AU3868	1.5	160	75
AU3869	1.5	200	75
AU94247	1.5	200	80
AU94251	1.6	80	32
AU90173	1.6	80	35
AU3870	1.6	100	50
AU3871	1.6	125	50
AU94249	1.6	160	63
AU3873	1.6	160	75
AU4414	1.6	200	75
AU94250	1.6	200	80
AU94254	1.7	80	32
AU90174	1.7	80	35
AU3874	1.7	100	50
AU4387	1.7	125	50
AU94252	1.7	160	63
AU4389	1.7	160	75
AU4413	1.7	200	75
AU94253	1.7	200	80
AU94257	1.8	80	32
AU90175	1.8	80	35
AU4390	1.8	100	50
AU4391	1.8	125	50
AU94255	1.8	160	63
AU4393	1.8	160	75
AU4394	1.8	200	75
AU94256	1.8	200	80
AU94260	1.9	80	32
AU90176	1.9	80	35
AU4395	1.9	100	50
AU4396	1.9	125	50
AU94258	1.9	160	63
AU4398	1.9	160	75

Artikel-Nr.	d1	l1	l2
AU4399	1.9	200	75
AU94259	1.9	200	80
AU94262	2	80	32
AU90177	2	80	35
AU4400	2	100	50
AU4401	2	125	50
AU4349	2	160	63
AU3834	2	160	75
AU4403	2	200	75
AU94261	2	200	80
AU94265	2.1	80	32
AU90181	2.1	80	35
AU90180	2.1	100	50
AU90179	2.1	125	50
AU94263	2.1	160	63
AU90178	2.1	160	75
AU4417	2.1	200	75
AU94264	2.1	200	80
AU94267	2.2	80	32
AU90182	2.2	80	35
AU4404	2.2	100	50
AU4405	2.2	125	50
AU90676	2.2	160	63
AU3833	2.2	160	75
AU4407	2.2	200	75
AU94266	2.2	200	80
AU94270	2.3	80	32
AU90183	2.3	80	35
AU90184	2.3	100	50
AU90185	2.3	125	50
AU94268	2.3	160	63
AU90186	2.3	160	75
AU94269	2.3	200	75
AU90187	2.3	200	80
AU94273	2.4	80	32
AU90188	2.4	80	35
AU90189	2.4	100	50
AU90190	2.4	125	50
AU94271	2.4	160	63
AU90191	2.4	160	75
AU90192	2.4	200	75
AU94272	2.4	200	80
AU4408	2.5	100	50
AU4409	2.5	125	50
AU94274	2.5	160	63
AU3832	2.5	160	75
AU4411	2.5	200	75

Artikel-Nr.	d1	l1	l2
AU94275	2.5	200	80

Auswerferstift DIN1530 CH, Zylinderkopf, abgesetzt gehärtet

Material:	Kaltarbeitsstahl
Kopfform:	Zylinderkopf
DIN:	1530
Festigkeit:	60 HRC
Warengruppennr.:	8740

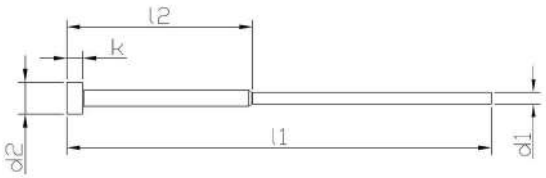

Artikel-Nr.	d1	l1	k	d2	l2	d3
AU94168	0.5	80	2	4	32	2
AU90576	0.5	80	2	4	35	2
AU5600	0.5	100	2	4	50	2
AU94170	0.6	80	2	4	32	2
AU3372	0.6	80	2	4	35	2
AU3489	0.6	100	2	4	50	2
AU3673	0.6	125	2	4	50	2
AU94169	0.6	160	2	4	63	2
AU3491	0.6	160	2	4	75	2
AU94172	0.7	80	2	4	32	2
AU4802	0.7	80	2	4	35	2
AU4842	0.7	100	2	4	50	2
AU3035	0.7	125	2	4	50	2
AU94171	0.7	160	2	4	63	2
AU3604	0.7	160	2	4	75	2
AU94174	0.8	80	2	4	32	2
AU3196	0.8	80	2	4	35	2
AU1310	0.8	100	2	4	50	2
AU1311	0.8	125	2	4	50	2
AU3124	0.8	200	2	4	75	2
AU94173	0.8	200	2	4	80	2
AU90461	0.8	250	2	4	100	2
AU4001	0.9	63	2	4	25	2
AU94177	0.9	80	2	4	32	2
AU3238	0.9	80	2	4	35	2
AU1314	0.9	100	2	4	50	2
AU1315	0.9	125	2	4	50	2
AU94175	0.9	160	2	4	63	2
AU1317	0.9	160	2	4	75	2
AU4851	0.9	200	2	4	75	2
AU94176	0.9	200	2	4	80	2
AU3423	1	63	2	4	25	2
AU1318	1	100	2	4	50	2
AU1319	1	125	2	4	50	2
AU1322	1	200	2	4	75	2
AU94178	1	200	2	4	80	2
AU3494	1	250	2	4	100	2
AU94181	1.1	80	2	4	32	2
AU5901	1.1	80	2	4	35	2
AU1323	1.1	100	2	4	50	2
AU1324	1.1	125	2	4	50	2
AU94179	1.1	160	2	4	63	2
AU1326	1.1	160	2	4	75	2
AU1327	1.1	200	2	4	75	2
AU94180	1.1	200	2	4	80	2
AU4002	1.2	63	2	4	25	2
AU94183	1.2	80	2	4	32	2

Artikel-Nr.	d1	l1	k	d2	l2	d3
AU3266	1.2	80	2	4	35	2
AU0998	1.2	100	2	4	50	2
AU1329	1.2	125	2	4	50	2
AU94182	1.2	160	2	4	63	2
AU1331	1.2	160	2	4	75	2
AU1332	1.2	200	2	4	75	2
AU4489	1.2	250	2	4	100	2
AU3451	1.3	63	2	4	25	2
AU94186	1.3	80	2	4	32	2
AU3782	1.3	80	2	4	35	2
AU0999	1.3	100	2	4	50	2
AU1333	1.3	125	2	4	50	2
AU94184	1.3	160	2	4	63	2
AU1335	1.3	160	2	4	75	2
AU1336	1.3	200	2	4	75	2
AU94185	1.3	200	2	4	80	2
AU90463	1.3	250	2	4	100	2
AU94189	1.4	80	2	4	32	2
AU2870	1.4	80	2	4	35	2
AU1337	1.4	100	2	4	50	2
AU1338	1.4	125	2	4	50	2
AU94187	1.4	160	2	4	63	2
AU1340	1.4	160	2	4	75	2
AU1341	1.4	200	2	4	75	2
AU94188	1.4	200	2	4	80	2
AU94191	1.5	80	3	6	32	3
AU2997	1.5	80	3	6	35	3
AU1342	1.5	100	3	6	50	3
AU0971	1.5	125	3	6	50	3
AU1347	1.5	200	3	6	75	3
AU94190	1.5	200	3	6	80	3
AU3221	1.5	250	3	6	100	3
AU94194	1.6	80	3	6	32	3
AU0866	1.6	80	3	6	35	3
AU1348	1.6	100	3	6	50	3
AU1349	1.6	125	3	6	50	3
AU94192	1.6	160	3	6	63	3
AU1351	1.6	160	3	6	75	3
AU1352	1.6	200	3	6	75	3
AU94193	1.6	200	3	6	80	3
AU94197	1.7	80	3	6	32	3
AU4318	1.7	80	3	6	35	3
AU1353	1.7	100	3	6	50	3
AU1354	1.7	125	3	6	50	3
AU94195	1.7	160	3	6	63	3
AU1356	1.7	160	3	6	75	3
AU1357	1.7	200	3	6	75	3

Artikel-Nr.	d1	l1	k	d2	l2	d3
AU94196	1.7	200	3	6	80	3
AU94200	1.8	80	3	6	32	3
AU2871	1.8	80	3	6	35	3
AU1359	1.8	100	3	6	50	3
AU1360	1.8	125	3	6	50	3
AU94198	1.8	160	3	6	63	3
AU1362	1.8	160	3	6	75	3
AU1363	1.8	200	3	6	75	3
AU94199	1.8	200	3	6	80	3
AU1364	1.9	100	3	6	50	3
AU1365	1.9	125	3	6	50	3
AU94201	1.9	160	3	6	63	3
AU1367	1.9	160	3	6	75	3
AU1368	1.9	200	3	6	75	3
AU94202	1.9	200	3	6	80	3
AU94205	2	80	3	6	32	3
AU3019	2	80	3	6	35	3
AU1369	2	100	3	6	50	3
AU1370	2	125	3	6	50	3
AU94203	2	160	3	6	63	3
AU1372	2	160	3	6	75	3
AU0960	2	200	3	6	75	3
AU94204	2	200	3	6	80	3
AU3219	2	250	3	6	100	3
AU90257	2	315	3	6	160	3
AU1374	2.1	100	3	6	50	3
AU1375	2.1	125	3	6	50	3
AU94206	2.1	160	3	6	63	3
AU1377	2.1	160	3	6	75	3
AU1378	2.1	200	3	6	75	3
AU94207	2.1	200	3	6	80	3
AU94210	2.2	80	3	6	32	3
AU4044	2.2	80	3	6	35	3
AU1379	2.2	100	3	6	50	3
AU1380	2.2	125	3	6	50	3
AU94208	2.2	160	3	6	63	3
AU1382	2.2	160	3	6	75	3
AU1383	2.2	200	3	6	75	3
AU94209	2.2	200	3	6	80	3
AU1384	2.3	100	3	6	50	3
AU1390	2.3	125	3	6	50	3
AU94211	2.3	160	3	6	63	3
AU1387	2.3	160	3	6	75	3
AU1388	2.3	200	3	6	75	3
AU94212	2.3	200	3	6	80	3
AU1394	2.4	100	3	6	50	3
AU1395	2.4	125	3	6	50	3
AU94213	2.4	160	3	6	63	3
AU1397	2.4	160	3	6	75	3
AU1398	2.4	200	3	6	75	3
AU94214	2.4	200	3	6	80	3
AU1399	2.5	100	3	6	50	3
AU1400	2.5	125	3	6	50	3
AU94215	2.5	160	3	6	63	3
AU1402	2.5	160	3	6	75	3
AU1403	2.5	200	3	6	75	3
AU94216	2.5	200	3	6	80	3
AU3218	2.5	250	3	6	100	3

Auswerferstift DIN1530 CHD, Zylinderkopf, abgesetzt gehärtet DLC-beschichtet

Warengruppennr.: 8649

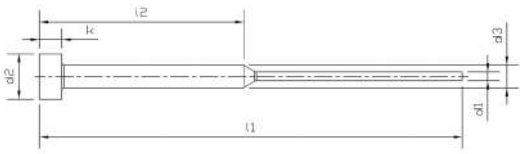

Artikel-Nr.	d1	l1	l2	d3
AU93292	0.5	80	35	2
AU93308	0.5	100	50	2
AU93325	0.5	125	50	2
AU93340	0.5	160	75	2
AU93293	0.6	80	35	2
AU93309	0.6	100	50	2
AU91727	0.6	125	50	2
AU93342	0.6	160	75	2
AU93356	0.6	200	75	2
AU93294	0.7	80	35	2
AU93310	0.7	100	50	2
AU93326	0.7	125	50	2
AU93343	0.7	160	75	2
AU93357	0.7	200	75	2
AU93284	0.8	63	25	2
AU93295	0.8	80	35	2
AU93311	0.8	100	50	2
AU91728	0.8	125	50	2
AU93344	0.8	160	75	2
AU93358	0.8	200	75	2
AU93370	0.8	250	100	2
AU93285	0.9	63	25	2
AU93296	0.9	80	35	2
AU93312	0.9	100	50	2
AU93327	0.9	125	50	2
AU93345	0.9	160	75	2
AU93359	0.9	200	75	2
AU93286	1	63	25	2
AU93297	1	80	35	2
AU93313	1	100	50	2
AU93328	1	125	50	2
AU93346	1	160	75	2
AU93360	1	200	75	2
AU93371	1	250	100	2
AU93287	1.1	63	25	2
AU93298	1.1	80	35	2
AU93314	1.1	100	50	2
AU93329	1.1	125	50	2
AU93347	1.1	160	75	2
AU93361	1.1	200	75	2
AU93372	1.1	250	100	2
AU93288	1.2	63	25	2
AU93299	1.2	80	35	2
AU93315	1.2	100	50	2
AU91726	1.2	125	50	2
AU4418	1.2	160	75	2
AU93239	1.2	200	75	2

Artikel-Nr.	d1	l1	l2	d3
AU93373	1.2	250	100	2
AU93289	1.3	63	25	2
AU93300	1.3	80	35	2
AU93316	1.3	100	50	2
AU93330	1.3	125	50	2
AU93348	1.3	160	75	2
AU93362	1.3	200	75	2
AU93374	1.3	250	100	2
AU93290	1.4	63	25	2
AU93301	1.4	80	35	2
AU93317	1.4	100	50	2
AU93331	1.4	125	50	2
AU93349	1.4	160	75	2
AU93363	1.4	200	75	2
AU93375	1.4	250	100	2
AU93291	1.5	63	25	3
AU93302	1.5	80	35	3
AU90516	1.5	100	50	3
AU93332	1.5	125	50	3
AU93350	1.5	160	75	3
AU93364	1.5	200	75	3
AU93376	1.5	250	100	3
AU93380	1.5	315	160	3
AU93303	1.6	80	35	3
AU93318	1.6	100	50	3
AU93333	1.6	125	50	3
AU93351	1.6	160	75	3
AU93240	1.6	200	75	3
AU93377	1.6	250	100	3
AU93304	1.7	80	35	3
AU93319	1.7	100	50	3
AU93334	1.7	125	50	3
AU93352	1.7	160	75	3
AU93365	1.7	200	75	3
AU93305	1.8	80	35	3
AU93320	1.8	100	50	3
AU93335	1.8	125	50	3
AU93353	1.8	160	75	3
AU93366	1.8	200	75	3
AU93306	1.9	80	35	3
AU93321	1.9	100	50	3
AU93336	1.9	125	50	3
AU93354	1.9	160	75	3
AU93367	1.9	200	75	3
AU93307	2	80	35	3
AU93322	2	100	50	3
AU93337	2	125	50	3

Artikel-Nr.	d1	l1	l2	d3
AU93241	2	160	75	3
AU4419	2	200	75	3
AU93378	2	250	100	3
AU93381	2	315	160	3
AU93323	2.2	100	50	3
AU93338	2.2	125	50	3
AU93355	2.2	160	75	3
AU93368	2.2	200	75	3
AU93324	2.5	100	50	3
AU93339	2.5	125	50	3
AU92036	2.5	160	75	3
AU93369	2.5	200	75	3
AU93379	2.5	250	100	3
AU93382	2.5	315	160	3

Auswerferstift DIN1530 CS, Zylinderkopf, abgesetzt nitriert schwarz oxidiert

Material:	Warmarbeitsstahl
Oberfläche:	schwarz oxidiert
Kopfform:	Zylinderkopf
DIN:	1530
Festigkeit:	950 HV
Warengruppennr.:	8730

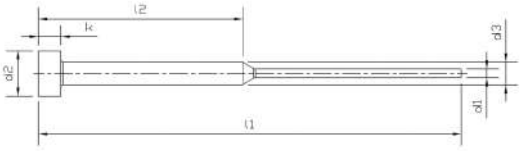

Artikel-Nr.	d1	l1	k	d2	l2	d3
AU94116	0.8	80	2	4	32	2
AU90193	0.8	80	2	4	35	2
AU1404	0.8	100	2	4	50	2
AU1405	0.8	125	2	4	50	2
AU94114	0.8	160	2	4	63	2
AU0916	0.8	160	2	4	75	2
AU90194	0.8	200	2	4	75	2
AU94115	0.8	200	2	4	80	2
AU94119	0.9	80	2	4	32	2
AU90195	0.9	80	2	4	35	2
AU1407	0.9	100	2	4	50	2
AU1408	0.9	125	2	4	50	2
AU94117	0.9	160	2	4	63	2
AU1410	0.9	160	2	4	75	2
AU90196	0.9	200	2	4	75	2
AU94118	0.9	200	2	4	80	2
AU94122	1	80	2	4	32	2
AU3371	1	80	2	4	35	2
AU1411	1	100	2	4	50	2
AU1412	1	125	2	4	50	2
AU94120	1	160	2	4	63	2
AU1414	1	160	2	4	75	2
AU1415	1	200	2	4	75	2
AU94121	1	200	2	4	80	2
AU94125	1.1	80	2	4	32	2
AU90199	1.1	80	2	4	35	2
AU1417	1.1	100	2	4	50	2
AU1418	1.1	125	2	4	50	2
AU94123	1.1	160	2	4	63	2
AU1420	1.1	160	2	4	75	2
AU90200	1.1	200	2	4	75	2
AU94124	1.1	200	2	4	80	2
AU94128	1.2	80	2	4	32	2
AU90201	1.2	80	2	4	35	2
AU1421	1.2	100	2	4	50	2
AU1422	1.2	125	2	4	50	2
AU94126	1.2	160	2	4	63	2
AU1424	1.2	160	2	4	75	2
AU4045	1.2	200	2	4	75	2
AU94127	1.2	200	2	4	80	2
AU94131	1.3	80	2	4	32	2
AU90202	1.3	80	2	4	35	2
AU1425	1.3	100	2	4	50	2
AU1426	1.3	125	2	4	50	2
AU94129	1.3	160	2	4	63	2
AU1428	1.3	160	2	4	75	2
AU1429	1.3	200	2	4	75	2

Artikel-Nr.	d1	l1	k	d2	l2	d3
AU94130	1.3	200	2	4	80	2
AU94134	1.4	80	2	4	32	2
AU3723	1.4	80	2	4	35	2
AU1430	1.4	100	2	4	50	2
AU1431	1.4	125	2	4	50	2
AU94132	1.4	160	2	4	63	2
AU1433	1.4	160	2	4	75	2
AU90203	1.4	200	2	4	75	2
AU94133	1.4	200	2	4	80	2
AU94137	1.5	80	3	6	32	3
AU4841	1.5	80	3	6	35	3
AU1434	1.5	100	3	6	50	3
AU1435	1.5	125	3	6	50	3
AU94135	1.5	160	3	6	63	3
AU1437	1.5	160	3	6	75	3
AU1438	1.5	200	3	6	75	3
AU94136	1.5	200	3	6	80	3
AU94140	1.6	80	3	6	32	3
AU90205	1.6	80	3	6	35	3
AU1439	1.6	100	3	6	50	3
AU1440	1.6	125	3	6	50	3
AU94138	1.6	160	3	6	63	3
AU1442	1.6	160	3	6	75	3
AU3540	1.6	200	3	6	75	3
AU94139	1.6	200	3	6	80	3
AU94143	1.7	80	3	6	32	3
AU90206	1.7	80	3	6	35	3
AU1443	1.7	100	3	6	50	3
AU1444	1.7	125	3	6	50	3
AU94141	1.7	160	3	6	63	3
AU1446	1.7	160	3	6	75	3
AU3532	1.7	200	3	6	75	3
AU94142	1.7	200	3	6	80	3
AU94146	1.8	80	3	6	32	3
AU90207	1.8	80	3	6	35	3
AU1447	1.8	100	3	6	50	3
AU1448	1.8	125	3	6	50	3
AU94144	1.8	160	3	6	63	3
AU1450	1.8	160	3	6	75	3
AU1451	1.8	200	3	6	75	3
AU94145	1.8	200	3	6	80	3
AU94149	1.9	80	3	6	32	3
AU90208	1.9	80	3	6	35	3
AU1452	1.9	100	3	6	50	3
AU1453	1.9	125	3	6	50	3
AU94147	1.9	160	3	6	63	3
AU1455	1.9	160	3	6	75	3

Artikel-Nr.	d1	l1	k	d2	l2	d3
AU1456	1.9	200	3	6	75	3
AU94148	1.9	200	3	6	80	3
AU94152	2	80	3	6	32	3
AU90209	2	80	3	6	35	3
AU1457	2	100	3	6	50	3
AU1458	2	125	3	6	50	3
AU94150	2	160	3	6	63	3
AU0915	2	160	3	6	75	3
AU1460	2	200	3	6	75	3
AU94151	2	200	3	6	80	3
AU94155	2.1	80	3	6	32	3
AU90210	2.1	80	3	6	35	3
AU90211	2.1	100	3	6	50	3
AU90212	2.1	125	3	6	50	3
AU94153	2.1	160	3	6	63	3
AU90213	2.1	160	3	6	75	3
AU4367	2.1	200	3	6	75	3
AU94154	2.1	200	3	6	80	3
AU94158	2.2	80	3	6	32	3
AU90214	2.2	80	3	6	35	3
AU1461	2.1	100	3	6	50	3
AU1462	2.2	125	3	6	50	3
AU94156	2.2	160	3	6	63	3
AU0914	2.2	160	3	6	75	3
AU1464	2.2	200	3	6	75	3
AU94157	2.2	200	3	6	80	3
AU94161	2.3	80	3	6	32	3
AU90215	2.3	80	3	6	35	3
AU90216	2.3	100	3	6	50	3
AU90217	2.3	125	3	6	50	3
AU94159	2.3	160	3	6	63	3
AU90218	2.3	160	3	6	75	3
AU90219	2.3	200	3	6	75	3
AU94160	2.3	200	3	6	80	3
AU94164	2.4	80	3	6	32	3
AU90220	2.4	80	3	6	35	3
AU90221	2.4	100	3	6	50	3
AU90222	2.4	125	3	6	50	3
AU94162	2.4	160	3	6	63	3
AU90223	2.4	160	3	6	75	3
AU90224	2.4	200	3	6	75	3
AU94163	2.4	200	3	6	80	3
AU1465	2.5	100	3	6	50	3
AU1466	2.5	125	3	6	50	3
AU94165	2.5	160	3	6	63	3
AU0913	2.5	160	3	6	75	3
AU1468	2.5	200	3	6	75	3
AU94166	2.5	200	3	6	80	3

Auswerferstift DIN1530 D, Senkkopf, gehärtet

Material:	Kaltarbeitsstahl
Kopfform:	Senkkopf
DIN:	1530
Festigkeit:	60 HRC
Warengruppennr.:	8750

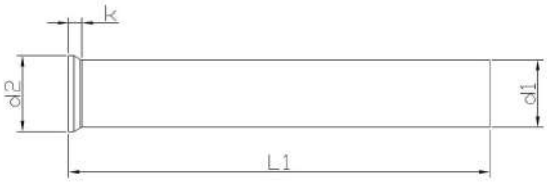

Artikel-Nr.	d1	d2	k	L1
AU3994	0.7	1.3	0.72	100
AU0905	0.8	1.4	0.92	100
AU4031	0.8	1.4	0.92	200
AU3300	0.9	1.6	1.01	100
AU1000	1	1.8	1.19	100
AU1002	1	1.8	1.19	125
AU1003	1	1.8	1.19	160
AU1004	1	1.8	1.19	200
AU1005	1.1	1.8	1.11	100
AU1006	1.1	1.8	1.11	125
AU1007	1.1	1.8	1.11	160
AU2814	1.1	1.8	1.11	200
AU1008	1.2	2	1.19	100
AU1009	1.2	2	1.19	125
AU1010	1.2	2	1.19	160
AU2582	1.2	2	1.19	200
AU1011	1.3	2	1.11	100
AU1012	1.3	2	1.11	125
AU1013	1.3	2	1.11	160
AU1014	1.4	2.2	1.19	100
AU1015	1.4	2.2	1.19	125
AU1016	1.4	2.2	1.19	160
AU3553	1.5	2.2	1.11	80
AU0929	1.5	2.2	1.11	100
AU1018	1.5	2.2	1.11	125
AU1019	1.5	2.2	1.11	160
AU1020	1.5	2.2	1.11	200
AU1021	1.6	2.5	1.28	100
AU0847	1.6	2.5	1.28	125
AU1023	1.6	2.5	1.28	160
AU2583	1.6	2.5	1.28	200
AU1024	1.7	2.5	1.19	100
AU0865	1.7	2.5	1.19	125
AU1026	1.7	2.5	1.19	160
AU0828	1.8	2.8	1.37	100
AU1028	1.8	2.8	1.37	125
AU1029	1.8	2.8	1.37	160
AU3881	1.8	2.8	1.37	200
AU1030	1.9	2.8	1.28	100
AU1031	1.9	2.8	1.28	125
AU1032	1.9	2.8	1.28	160
AU4843	2	3	1.37	63
AU3565	2	3	1.37	80
AU0930	2	3	1.37	100
AU1034	2	3	1.37	125
AU1035	2	3	1.37	160
AU1036	2	3	1.37	200

Artikel-Nr.	d1	d2	k	L1
AU1037	2	3	1.37	250
AU1038	2.1	3.2	1.45	100
AU1039	2.1	3.2	1.45	125
AU1040	2.1	3.2	1.45	160
AU1041	2.2	3.2	1.37	100
AU1042	2.2	3.2	1.37	125
AU1043	2.2	3.2	1.37	160
AU1044	2.3	3.5	1.54	100
AU1045	2.3	3.5	1.54	125
AU1046	2.3	3.5	1.54	160
AU6742	2.4	3.5	1.45	80
AU1047	2.4	3.5	1.45	100
AU1048	2.4	3.5	1.45	125
AU1049	2.4	3.5	1.45	160
AU3566	2.5	3.5	1.37	80
AU1050	2.5	3.5	1.37	100
AU1051	2.5	3.5	1.37	125
AU1052	2.5	3.5	1.37	160
AU1053	2.5	3.5	1.37	200
AU1054	2.5	3.5	1.37	250
AU1055	2.6	4	1.71	100
AU1056	2.6	4	1.71	125
AU1057	2.6	4	1.71	160
AU1058	2.7	4	1.63	100
AU1059	2.7	4	1.63	125
AU1060	2.7	4	1.63	160
AU6744	2.7	4	1.63	200
AU1061	2.8	4	1.54	100
AU1062	2.8	4	1.54	125
AU0832	2.8	4	1.54	160
AU1063	2.9	4	1.45	100
AU1064	2.9	4	1.45	125
AU1065	2.9	4	1.45	160
AU3556	3	4.5	1.8	80
AU0861	3	4.5	1.8	100
AU1066	3	4.5	1.8	125
AU0841	3	4.5	1.8	160
AU1067	3	4.5	1.8	200
AU0928	3	4.5	1.8	250
AU1068	3.1	4.5	1.71	100
AU1069	3.1	4.5	1.71	125
AU1070	3.1	4.5	1.71	160
AU0824	3.2	4.5	1.63	100
AU1071	3.2	4.5	1.63	125
AU1072	3.2	4.5	1.63	160
AU3585	3.2	4.5	1.63	200
AU1073	3.3	4.5	1.54	100

Artikel-Nr.	d1	d2	k	L1
AU1074	3.3	4.5	1.54	125
AU1075	3.3	4.5	1.54	160
AU1076	3.4	4.5	1.45	100
AU1077	3.4	4.5	1.45	125
AU1078	3.4	4.5	1.45	160
AU0823	3.5	5	1.8	100
AU1079	3.5	5	1.8	125
AU1080	3.5	5	1.8	160
AU1081	3.5	5	1.8	200
AU1082	3.5	5	1.8	250
AU0817	3.6	5	1.71	100
AU1083	3.6	5	1.71	125
AU1084	3.6	5	1.71	160
AU1085	3.7	5	1.63	100
AU1086	3.7	5	1.63	125
AU1087	3.7	5	1.63	160
AU1088	3.8	5	1.54	100
AU1089	3.8	5	1.54	125
AU1090	3.8	5	1.54	160
AU1091	3.9	5	1.45	100
AU1092	3.9	5	1.45	125
AU1093	3.9	5	1.45	160
AU3557	4	5.5	1.8	80
AU0889	4	5.5	1.8	100
AU0881	4	5.5	1.8	125
AU0872	4	5.5	1.8	160
AU1097	4	5.5	1.8	200
AU1098	4	5.5	1.8	250
AU3643	4	5.5	1.8	315
AU1099	4.1	5.5	1.71	100
AU0862	4.1	5.5	1.71	125
AU1101	4.1	5.5	1.71	160
AU1102	4.2	5.5	1.63	100
AU1103	4.2	5.5	1.63	125
AU1104	4.2	5.5	1.63	160
AU3152	4.2	5.5	1.63	200
AU1105	4.3	5.5	1.54	100
AU1106	4.3	5.5	1.54	125
AU1107	4.3	5.5	1.54	160
AU1108	4.4	5.5	1.45	100
AU1109	4.4	5.5	1.45	125
AU1110	4.4	5.5	1.45	160
AU5402	4.4	5.5	1.45	200
AU0933	4.5	6	1.8	100
AU1111	4.5	6	1.8	125
AU1112	4.5	6	1.8	160
AU1113	4.5	6	1.8	200
AU1114	4.5	6	1.8	250
AU1115	4.6	6	1.71	100
AU1116	4.6	6	1.71	125
AU1117	4.6	6	1.71	160
AU3319	4.6	6	1.71	200
AU1118	4.7	6	1.63	100
AU1119	4.7	6	1.63	125
AU1120	4.7	6	1.63	160
AU0893	4.8	6	1.54	100
AU1121	4.8	6	1.54	125
AU1122	4.8	6	1.54	160
AU0831	4.9	6	1.45	100
AU1123	4.9	6	1.45	125
AU1124	4.9	6	1.45	160
AU3558	5	6.5	1.8	80
AU0931	5	6.5	1.8	100
AU1125	5	6.5	1.8	125
AU1126	5	6.5	1.8	160
AU1127	5	6.5	1.8	200
AU1128	5	6.5	1.8	250
AU3361	5	6.5	1.8	315

Artikel-Nr.	d1	d2	k	L1
AU1129	5.1	6.5	1.71	100
AU1130	5.1	6.5	1.71	125
AU1131	5.1	6.5	1.71	160
AU94896	5.1	6.5	1.71	200
AU0830	5.2	6.5	1.63	100
AU1132	5.2	6.5	1.63	125
AU1133	5.2	6.5	1.63	160
AU3580	5.2	6.5	1.63	200
AU1134	5.3	6.5	1.54	100
AU1135	5.3	6.5	1.54	125
AU1136	5.3	6.5	1.54	160
AU94897	5.3	6.5	1.63	200
AU1137	5.4	6.5	1.45	100
AU1138	5.4	6.5	1.45	125
AU1139	5.4	6.5	1.45	160
AU1140	5.5	7	1.8	100
AU1141	5.5	7	1.8	125
AU1142	5.5	7	1.8	160
AU0864	5.5	7	1.8	200
AU1143	5.6	7	1.71	100
AU1144	5.6	7	1.71	125
AU1145	5.6	7	1.71	160
AU0829	5.7	7	1.63	100
AU1146	5.7	7	1.63	125
AU1147	5.7	7	1.63	160
AU1148	5.8	7	1.54	100
AU1149	5.8	7	1.54	125
AU1150	5.8	7	1.54	160
AU1151	5.9	7	1.45	100
AU1152	5.9	7	1.45	125
AU1153	5.9	7	1.45	160
AU1719	5.9	7	1.45	200
AU3708	6	8	2.23	63
AU3560	6	8	2.23	80
AU0932	6	8	2.23	100
AU0890	6	8	2.23	125
AU1154	6	8	2.23	160
AU1155	6	8	2.23	200
AU1156	6	8	2.23	250
AU1157	6	8	2.23	315
AU1158	6.1	8	2.15	100
AU94898	6.1	8	2.15	200
AU1161	6.2	8	2.15	100
AU1162	6.2	8	2.15	125
AU1163	6.2	8	2.15	160
AU94899	6.2	8	2.15	200
AU1164	6.3	8	1.97	100
AU1165	6.3	8	1.97	125
AU1166	6.3	8	1.97	160
AU94900	6.3	8	1.97	200
AU1170	6.5	9	3.17	100
AU1171	6.5	9	3.17	125
AU1172	6.5	9	3.17	160
AU2764	6.5	9	3.17	200
AU1176	6.7	9	2.99	100
AU1177	6.7	9	2.99	125
AU1178	6.7	9	2.99	160
AU4060	6.7	9	2.99	200
AU0894	7	9	2.73	100
AU1185	7	9	2.73	125
AU1186	7	9	2.73	160
AU4793	7	9	2.73	200
AU1199	7.5	10	3.17	100
AU1200	7.5	10	3.17	125
AU1201	7.5	10	3.17	160
AU1202	7.5	10	3.17	200
AU1212	7.9	10	2.82	100
AU3561	8	10	2.73	80

Artikel-Nr.	d1	d2	k	L1
AU1215	8	10	2.73	100
AU1216	8	10	2.73	125
AU1217	8	10	2.73	160
AU1218	8	10	2.73	200
AU1219	8	10	2.73	250
AU1220	8	10	2.73	315
AU1223	8.1	10	2.65	160
AU94701	8.1	10	2.65	200
AU1224	8.2	10	2.56	100
AU1225	8.2	10	2.56	125
AU1226	8.2	10	2.56	160
AU4800	8.2	10	2.56	200
AU1230	8.4	10	2.39	100
AU1231	8.4	10	2.39	125
AU1232	8.4	10	2.39	160
AU1233	8.5	11	3.17	100
AU0934	8.5	11	3.17	125
AU1235	8.5	11	3.17	160
AU1236	8.5	11	3.17	200
AU1256	9	11	2.73	100
AU1257	9	11	2.73	125
AU1258	9	11	2.73	160
AU1259	9	11	2.73	200
AU1272	9.5	12	3.17	100
AU1273	9.5	12	3.17	125
AU1274	9.5	12	3.17	160
AU94420	10	12	2.73	80
AU1287	10	12	2.73	100
AU1288	10	12	2.73	125
AU1289	10	12	2.73	160
AU1290	10	12	2.73	200
AU1291	10	12	2.73	250
AU1292	10	12	2.73	315
AU3684	11	13	2.73	125
AU4092	11	13	2.73	160
AU0882	12	14	2.73	100
AU1294	12	14	2.73	125
AU0836	12	14	2.73	160
AU1295	12	14	2.73	200
AU1296	12	14	2.73	250
AU1297	12	14	2.73	315
AU3640	13	15	2.73	100
AU2010	13	15	2.73	160
AU1298	14	16	3.23	100
AU1299	14	16	3.23	125
AU1300	14	16	3.23	160
AU0856	14	16	3.23	200
AU1302	14	16	3.23	250
AU1303	14	16	3.23	315
AU1304	16	18	3.23	100
AU1305	16	18	3.23	125
AU1306	16	18	3.23	160
AU1307	16	18	3.23	200
AU1308	16	18	3.23	250
AU1309	16	18	3.23	315

Flachauswerferstift ISO8693 FA nitriert

Warengruppennr.: 8770

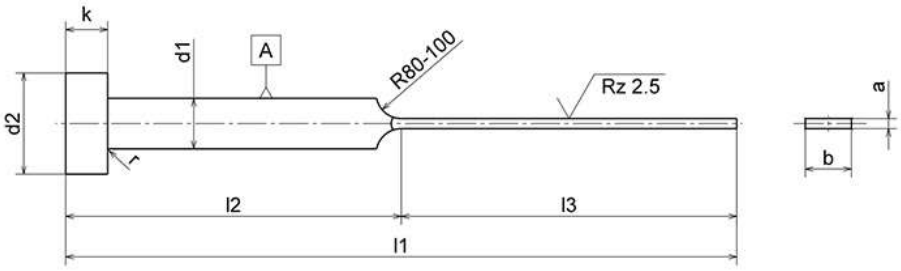

Artikel-Nr.	b	a	d1	l1	l2
AU90226	3.5	0.8	4	63	32
AU90225	3.5	0.8	4	80	40
AU90227	3.5	0.8	4	100	50
AU90228	3.5	0.8	4	125	63
AU90229	3.5	0.8	4	160	80
AU90243	3.5	1.2	4	63	32
AU90246	3.5	1.2	4	125	63
AU94366	3.5	1	4.2	80	40
AU94367	3.5	1	4.2	100	50
AU90233	3.5	1	4.2	125	63
AU94368	3.5	1	4.2	160	80
AU94358	3.5	1	4	63	32
AU94364	3.5	1	4	100	50
AU94365	3.5	1	4	125	63
AU1643	3.8	0.8	4.2	80	40
AU1644	3.8	0.8	4.2	100	50
AU1645	3.8	0.8	4.2	125	60
AU94298	3.8	0.8	4.2	125	63
AU90230	3.8	0.8	4.2	160	80
AU90231	3.8	0.8	4.2	200	100
AU1651	3.8	1.2	4.2	80	40
AU1652	3.8	1.2	4.2	100	50
AU1653	3.8	1.2	4.2	125	60
AU94297	3.8	1.2	4.2	125	63
AU1654	3.8	1.2	4.2	160	80
AU3507	3.8	1.2	4.2	200	100
AU90247	3.8	1.2	4.2	250	125
AU94369	3.8	1	4.2	63	32
AU1647	3.8	1	4.2	80	40
AU1648	3.8	1	4.2	100	50
AU1649	3.8	1	4.2	125	60
AU94288	3.8	1	4.2	125	63
AU1650	3.8	1	4.2	160	80
AU90235	3.8	1	4.2	200	100
AU94370	4.5	0.8	5	125	63
AU94371	4.5	0.8	5	160	80
AU1659	4.5	1.2	5	80	40
AU1660	4.5	1.2	5	100	50
AU1661	4.5	1.2	5	125	60
AU94289	4.5	1.2	5	125	63
AU1662	4.5	1.2	5	160	80
AU90248	4.5	1.2	5	200	100
AU90251	4.5	1.5	5	80	40
AU1663	4.5	1.5	5	100	50
AU1664	4.5	1.5	5	125	60
AU94282	4.5	1.5	5	125	63
AU1665	4.5	1.5	5	160	80

Artikel-Nr.	b	a	d1	l1	l2
AU1666	4.5	1.5	5	200	100
AU94373	4.5	1.5	5	250	125
AU1655	4.5	1	5	80	40
AU1656	4.5	1	5	100	50
AU1657	4.5	1	5	125	60
AU94290	4.5	1	5	125	63
AU1658	4.5	1	5	160	80
AU94372	4.5	1	5	200	100
AU94375	5.5	0.8	6	125	63
AU94376	5.5	0.8	6	160	80
AU1671	5.5	1.2	6	80	40
AU1672	5.5	1.2	6	100	50
AU94291	5.5	1.2	6	125	60
AU1673	5.5	1.2	6	125	63
AU1674	5.5	1.2	6	160	80
AU90249	5.5	1.2	6	200	100
AU90250	5.5	1.2	6	250	125
AU1675	5.5	1.5	6	100	50
AU1676	5.5	1.5	6	125	60
AU94292	5.5	1.5	6	125	63
AU1677	5.5	1.5	6	160	80
AU1678	5.5	1.5	6	200	100
AU94377	5.5	1.5	6	315	160
AU1667	5.5	1	6	80	40
AU1668	5.5	1	6	100	50
AU1669	5.5	1	6	125	60
AU94293	5.5	1	6	125	63
AU1670	5.5	1	6	160	80
AU90236	5.5	1	6	200	100
AU90237	5.5	1	6	250	125
AU90238	5.5	1	6	315	160
AU90253	5.5	2	6	100	50
AU1679	5.5	2	6	125	60
AU94294	5.5	2	6	125	63
AU1680	5.5	2	6	160	80
AU1681	5.5	2	6	200	100
AU1682	7.5	1.2	8	100	50
AU1683	7.5	1.2	8	125	60
AU94295	7.5	1.2	8	125	63
AU1685	7.5	1.2	8	160	80
AU1686	7.5	1.2	8	200	100
AU94378	7.5	1.2	8	250	125
AU90252	7.5	1.2	8	315	160
AU1688	7.5	1.5	8	125	60
AU94296	7.5	1.5	8	125	63
AU1689	7.5	1.5	8	160	80
AU1690	7.5	1.5	8	200	100

Artikel-Nr.	b	a	d1	l1	l2
AU1691	7.5	1.5	8	250	125
AU94379	7.5	1.5	8	315	160
AU94380	7.5	1.6	8	160	80
AU94381	7.5	2	8	125	63
AU1692	7.5	2	8	160	80
AU1693	7.5	2	8	200	100
AU1694	7.5	2	8	250	125
AU1695	7.5	2	8	315	160
AU94382	7.5	2	8	400	200
AU0937	9.5	1.5	10	160	80
AU1696	9.5	1.5	10	200	100
AU1697	9.5	1.5	10	250	125
AU1698	9.5	1.5	10	315	160
AU94383	9.5	1.5	10	400	200
AU94384	9.5	2	10	160	80
AU1699	9.5	2	10	200	100
AU1700	9.5	2	10	250	125
AU1701	9.5	2	10	315	160
AU1702	9.5	2	10	400	200
AU2842	11.5	2.5	12	200	100
AU1706	11.5	2.5	12	250	125
AU1707	11.5	2.5	12	315	160
AU1708	11.5	2.5	12	400	200
AU1703	11.5	2	12	200	100
AU2564	11.5	2	12	250	125
AU1704	11.5	2	12	315	160
AU0936	11.5	2	12	400	200
AU1713	15.5	2.5	16	200	100
AU1714	15.5	2.5	16	250	125
AU1715	15.5	2.5	16	315	160
AU2777	15.5	2.5	16	400	200
AU1709	15.5	2	16	200	100
AU1710	15.5	2	16	250	125
AU1711	15.5	2	16	315	160
AU0962	15.5	2	16	400	200

Flachauswerferstift ISO8693 FAH gehärtet

Warengruppennr.: 8760

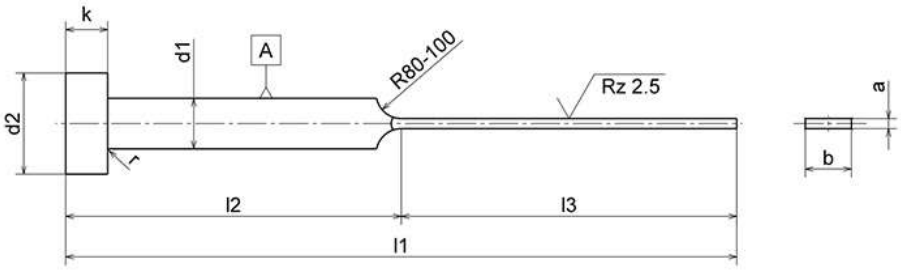

Artikel-Nr.	b	a	d1	l1	l2
AU94322	1.8	0.6	2	125	63
AU4888	1.8	0.6	2	160	80
AU94980	2	2	3	250	125
AU94319	2.5	0.6	3	200	100
AU4879	2.8	0.5	3	80	40
AU4880	2.8	0.5	3	100	50
AU94320	2.8	0.5	3	125	60
AU94321	2.8	0.5	3	125	63
AU4881	2.8	0.5	3	160	80
AU4889	2.8	0.6	3	80	40
AU4890	2.8	0.6	3	100	50
AU4891	2.8	0.6	3	125	60
AU94315	2.8	0.6	3	125	63
AU94323	2.8	0.6	3	160	80
AU94324	2.8	0.6	3	200	100
AU94325	2.8	0.7	3	200	100
AU4902	2.8	0.8	3	80	40
AU3563	2.8	0.8	3	100	50
AU3606	2.8	0.8	3	125	60
AU94314	2.8	0.8	3	125	63
AU3607	2.8	0.8	3	160	80
AU3608	2.8	0.8	3	200	100
AU4918	2.8	1	3	100	50
AU95027	2.8	1	3	125	32
AU4919	2.8	1	3	125	60
AU94317	2.8	1	3	125	63
AU4920	2.8	1	3	160	80
AU4921	2.8	1	3	200	100
AU95022	2.8	1	3	250	125
AU94330	3.5	0.8	4	63	32
AU3686	3.5	0.8	4	80	40
AU94326	3.5	0.8	4	100	50
AU94327	3.5	0.8	4	125	60
AU94328	3.5	0.8	4	125	63
AU94329	3.5	0.8	4	160	80
AU94982	3.5	1	4	250	125
AU94331	3.5	1.2	4	63	32
AU94332	3.5	1.2	4	80	40
AU94333	3.5	1.2	4	100	50
AU94334	3.5	1.2	4	125	63
AU94335	3.5	1.2	4	160	80
AU94336	3.5	1.2	4	200	100
AU94979	3.5	1.5	4.2	250	125
AU94337	3.5	1	4.2	63	32
AU94338	3.5	1	4.2	80	40
AU94339	3.5	1	4.2	100	50
AU94340	3.5	1	4.2	125	63

Artikel-Nr.	b	a	d1	l1	l2
AU94341	3.5	1	4.2	160	80
AU94342	3.5	1	4.2	200	100
AU1573	3.5	1	4	63	32
AU1574	3.5	1	4	80	40
AU1575	3.5	1	4	100	50
AU95026	3.5	1	4	125	32
AU1576	3.5	1	4	125	63
AU3434	3.5	1	4	160	80
AU4893	3.8	0.6	4.2	80	40
AU4894	3.8	0.6	4.2	100	50
AU4895	3.8	0.6	4.2	125	60
AU94316	3.8	0.6	4.2	125	63
AU4896	3.8	0.6	4.2	160	80
AU4897	3.8	0.6	4.2	200	100
AU94302	3.8	0.8	4.2	63	30
AU1577	3.8	0.8	4.2	63	32
AU3174	3.8	0.8	4.2	80	40
AU1578	3.8	0.8	4.2	100	50
AU1579	3.8	0.8	4.2	125	60
AU94303	3.8	0.8	4.2	125	63
AU1580	3.8	0.8	4.2	160	80
AU2926	3.8	0.8	4.2	200	100
AU3722	3.8	0.8	4.2	250	125
AU1584	3.8	1.2	4.2	80	40
AU1585	3.8	1.2	4.2	100	50
AU1586	3.8	1.2	4.2	125	60
AU94305	3.8	1.2	4.2	125	63
AU1587	3.8	1.2	4.2	160	80
AU1588	3.8	1.2	4.2	200	100
AU4013	3.8	1.2	4.2	250	125
AU94981	3.8	1.2	4.2	315	80
AU1581	3.8	1	4.2	63	30
AU94304	3.8	1	4.2	63	32
AU2772	3.8	1	4.2	80	40
AU1582	3.8	1	4.2	100	50
AU95008	3.8	1	4.2	125	32
AU2773	3.8	1	4.2	125	60
AU94311	3.8	1	4.2	125	63
AU1583	3.8	1	4.2	160	80
AU3392	3.8	1	4.2	200	100
AU4005	3.8	1	4.2	250	125
AU1595	4.5	1.2	5	80	40
AU1596	4.5	1.2	5	100	50
AU1597	4.5	1.2	5	125	60
AU94307	4.5	1.2	5	125	63
AU1598	4.5	1.2	5	160	80
AU94894	4.5	1.2	5	200	75

Artikel-Nr.	b	a	d1	l1	l2
AU1599	4.5	1.2	5	200	100
AU3598	4.5	1.2	5	250	125
AU95024	4.5	1.2	5	315	80
AU4926	4.5	1.2	5	315	160
AU94343	4.5	1.5	5	80	40
AU1600	4.5	1.5	5	100	50
AU0956	4.5	1.5	5	125	60
AU94301	4.5	1.5	5	125	63
AU1601	4.5	1.5	5	160	80
AU1602	4.5	1.5	5	200	100
AU92009	4.5	1.5	5	250	125
AU95025	4.5	1.5	5	315	80
AU1590	4.5	1	5	80	40
AU1591	4.5	1	5	100	50
AU95028	4.5	1	5	125	32
AU1592	4.5	1	5	125	60
AU94306	4.5	1	5	125	63
AU1593	4.5	1	5	160	80
AU1594	4.5	1	5	200	100
AU92008	4.5	1	5	250	125
AU95023	4.5	1	5	315	80
AU94986	5	3	6	125	60
AU95000	5	3	6	160	80
AU2928	5.5	0.8	6	200	100
AU1607	5.5	1.2	6	80	40
AU1608	5.5	1.2	6	100	50
AU95006	5.5	1.2	6	125	32
AU1609	5.5	1.2	6	125	60
AU94308	5.5	1.2	6	125	63
AU1610	5.5	1.2	6	160	80
AU1611	5.5	1.2	6	200	100
AU2903	5.5	1.2	6	250	125
AU4927	5.5	1.2	6	315	160
AU94344	5.5	1.5	6	80	40
AU1612	5.5	1.5	6	100	50
AU0898	5.5	1.5	6	125	60
AU94299	5.5	1.5	6	125	63
AU1613	5.5	1.5	6	160	80
AU1614	5.5	1.5	6	200	100
AU2904	5.5	1.5	6	250	125
AU94357	5.5	1.5	6	315	160
AU1603	5.5	1	6	80	40
AU1604	5.5	1	6	100	50
AU95007	5.5	1	6	125	32
AU2774	5.5	1	6	125	60
AU94312	5.5	1	6	125	63
AU1605	5.5	1	6	160	80
AU1606	5.5	1	6	200	100
AU2891	5.5	1	6	250	125
AU4924	5.5	1	6	315	160
AU94345	5.5	2	6	80	40
AU0891	5.5	2	6	100	50
AU1616	5.5	2	6	125	60
AU94309	5.5	2	6	125	63
AU1617	5.5	2	6	160	80
AU1618	5.5	2	6	200	100
AU3318	5.5	2	6	250	125
AU4933	5.5	2	6	315	160
AU94985	7.5	1.2	8	315	80
AU1619	7.5	1.2	8	100	50
AU0899	7.5	1.2	8	125	60
AU94300	7.5	1.2	8	125	63
AU1620	7.5	1.2	8	160	80
AU94779	7.5	1.2	8	200	75
AU1621	7.5	1.2	8	200	100
AU2935	7.5	1.2	8	250	125
AU3646	7.5	1.2	8	315	160
AU94983	7.5	1.5	8	250	125

Artikel-Nr.	b	a	d1	l1	l2
AU94984	7.5	1.5	8	315	80
AU3208	7.5	1.5	8	100	50
AU1622	7.5	1.5	8	125	60
AU94310	7.5	1.5	8	125	63
AU1623	7.5	1.5	8	160	80
AU1624	7.5	1.5	8	200	100
AU1625	7.5	1.5	8	250	125
AU3564	7.5	1.5	8	315	160
AU4795	7.5	1.5	8	400	200
AU4210	7.5	2	8	100	50
AU2956	7.5	2	8	125	60
AU94313	7.5	2	8	125	63
AU1626	7.5	2	8	160	80
AU0908	7.5	2	8	200	100
AU3315	7.5	2	8	315	160
AU4935	7.5	2	8	400	200
AU95004	9.5	1.5	10	125	60
AU2519	9.5	1.5	10	160	80
AU1627	9.5	1.5	10	200	100
AU1628	9.5	1.5	10	250	125
AU1629	9.5	1.5	10	315	160
AU3083	9.5	2	10	160	80
AU1630	9.5	2	10	200	100
AU1631	9.5	2	10	250	125
AU1632	9.5	2	10	315	160
AU94346	9.5	2	10	400	200
AU1636	11.5	2.5	12	200	100
AU1637	11.5	2.5	12	250	125
AU1638	11.5	2.5	12	315	160
AU94355	11.5	2.5	12	400	200
AU1633	11.5	2	12	200	100
AU1634	11.5	2	12	250	125
AU1635	11.5	2	12	315	160
AU2924	11.5	2	12	400	200
AU94351	15.5	2.5	16	315	160
AU94352	15.5	2.5	16	400	200
AU94347	15.5	2	16	200	100
AU94348	15.5	2	16	250	125
AU94349	15.5	2	16	315	160
AU94350	15.5	2	16	400	200

Flachauswerferstift ISO8693 FAHE gehärtet 2 Eckenradien

Warengruppennr.: 8692

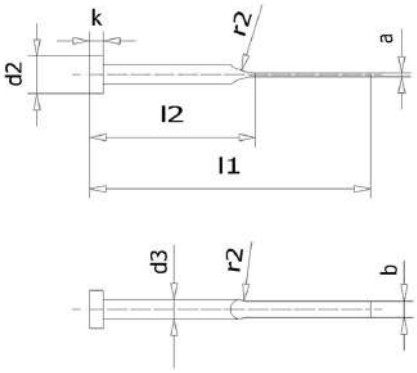

Artikel-Nr.	b	a	l1	l2	d3
AU91796	2.8	0.5	80	40	3
AU91797	2.8	0.5	100	50	3
AU91798	2.8	0.5	125	60	3
AU91799	2.8	0.5	160	80	3
AU91800	2.8	0.6	80	40	3
AU4586	2.8	0.6	100	50	3
AU91801	2.8	0.6	125	60	3
AU90843	2.8	0.6	160	80	3
AU91802	2.8	0.8	80	40	3
AU91803	2.8	0.8	100	50	3
AU91804	2.8	0.8	125	60	3
AU91805	2.8	0.8	160	80	3
AU91806	2.8	0.8	200	100	3
AU91807	2.8	1	100	50	3
AU91808	2.8	1	125	60	3
AU91809	2.8	1	160	80	3
AU91810	2.8	1	200	100	3
AU91811	3.5	0.8	160	80	4
AU91812	3.8	0.5	80	40	4.2
AU91813	3.8	0.5	100	50	4.2
AU91814	3.8	0.5	125	60	4.2
AU91815	3.8	0.5	160	80	4.2
AU91816	3.8	0.6	80	40	4.2
AU91817	3.8	0.6	100	50	4.2
AU91818	3.8	0.6	125	60	4.2
AU91819	3.8	0.6	160	80	4.2
AU91820	3.8	0.6	200	100	4.2
AU91821	3.8	0.8	63	30	4.2
AU90157	3.8	0.8	80	40	4.2
AU91822	3.8	0.8	100	50	4.2
AU91787	3.8	0.8	125	60	4.2
AU91823	3.8	0.8	160	80	4.2
AU91824	3.8	0.8	200	100	4.2
AU91825	3.8	0.8	250	125	4.2
AU91834	3.8	1.2	80	40	4.2
AU91835	3.8	1.2	100	50	4.2
AU4510	3.8	1.2	125	60	4.2
AU91836	3.8	1.2	160	80	4.2
AU91837	3.8	1.2	200	100	4.2
AU91838	3.8	1.2	250	125	4.2
AU91839	3.8	1.2	315	160	4.2
AU91826	3.8	1	63	30	4.2
AU91827	3.8	1	80	40	4.2
AU91828	3.8	1	100	50	4.2
AU91829	3.8	1	125	60	4.2
AU91830	3.8	1	160	80	4.2
AU90761	3.8	1	200	100	4.2

Artikel-Nr.	b	a	l1	l2	d3
AU91831	3.8	1	250	125	4.2
AU91832	3.8	1	315	160	4.2
AU91847	4.5	1.2	80	40	5
AU91848	4.5	1.2	100	50	5
AU91849	4.5	1.2	125	60	5
AU91850	4.5	1.2	160	80	5
AU91851	4.5	1.2	200	100	5
AU91852	4.5	1.2	250	125	5
AU91853	4.5	1.2	315	160	5
AU91854	4.5	1.5	80	40	5
AU91855	4.5	1.5	100	50	5
AU91856	4.5	1.5	125	60	5
AU91857	4.5	1.5	160	80	5
AU91858	4.5	1.5	200	100	5
AU91859	4.5	1.5	250	125	5
AU91860	4.5	1.5	315	160	5
AU91840	4.5	1	80	40	5
AU91841	4.5	1	100	50	5
AU91842	4.5	1	125	60	5
AU91843	4.5	1	160	80	5
AU91844	4.5	1	200	100	5
AU91845	4.5	1	250	125	5
AU91846	4.5	1	315	160	5
AU91869	5.5	1.2	80	40	6
AU91870	5.5	1.2	100	50	6
AU91871	5.5	1.2	125	60	6
AU91872	5.5	1.2	160	80	6
AU91873	5.5	1.2	200	100	6
AU91874	5.5	1.2	250	125	6
AU91875	5.5	1.2	315	160	6
AU91876	5.5	1.5	100	50	6
AU91788	5.5	1.5	125	60	6
AU91877	5.5	1.5	160	80	6
AU91878	5.5	1.5	200	100	6
AU91879	5.5	1.5	250	125	6
AU91880	5.5	1.5	315	160	6
AU91861	5.5	1	80	40	6
AU91862	5.5	1	100	50	6
AU91863	5.5	1	125	60	6
AU91864	5.5	1	160	80	6
AU91865	5.5	1	200	100	6
AU91867	5.5	1	250	125	6
AU91868	5.5	1	315	160	6
AU91881	5.5	2	100	50	6
AU91882	5.5	2	125	60	6
AU91883	5.5	2	160	80	6
AU91884	5.5	2	200	100	6

Artikel-Nr.	b	a	l1	l2	d3
AU93282	5.5	2	250	125	6
AU91885	5.5	2	315	160	6
AU91886	7.5	1.2	100	50	8
AU91887	7.5	1.2	125	60	8
AU91888	7.5	1.2	160	80	8
AU91889	7.5	1.2	200	100	8
AU91890	7.5	1.2	250	125	8
AU91891	7.5	1.2	315	160	8
AU91892	7.5	1.5	125	60	8
AU91893	7.5	1.5	160	80	8
AU91894	7.5	1.5	200	100	8
AU91895	7.5	1.5	250	125	8
AU91896	7.5	1.5	315	160	8
AU90972	7.5	2	160	80	8
AU91897	7.5	2	200	100	8
AU91898	7.5	2	250	125	8
AU93283	7.5	2	315	160	8
AU91902	9.5	1.5	160	80	10
AU91903	9.5	1.5	200	100	10
AU91904	9.5	1.5	250	125	10
AU93824	9.5	1.5	315	160	10
AU91899	9.5	2	200	100	10
AU91900	9.5	2	250	125	10
AU91901	9.5	2	315	160	10
AU91908	11.5	2.5	200	100	12
AU91909	11.5	2.5	250	125	12
AU91910	11.5	2.5	315	160	12
AU91905	11.5	2	200	100	12
AU91906	11.5	2	250	125	12
AU91907	11.5	2	315	160	12

Flachauswerferstift ISO8693 FAHE gehärtet 4 Eckenradien

Warengruppennr.: 8693

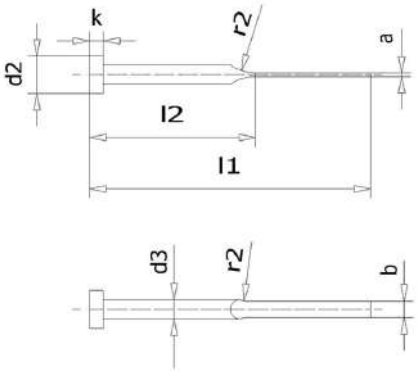

Artikel-Nr.	b	a	l1	l2	d3
AU94919	1.8	1	125	60	2
AU94918	2.3	0.8	125	60	2.5
AU92041	2.8	0.5	80	40	3
AU92042	2.8	0.5	100	50	3
AU92043	2.8	0.5	125	60	3
AU92044	2.8	0.5	160	80	3
AU92045	2.8	0.6	80	40	3
AU91767	2.8	0.6	100	50	3
AU91764	2.8	0.6	125	60	3
AU90844	2.8	0.6	160	80	3
AU92046	2.8	0.8	80	40	3
AU92047	2.8	0.8	100	50	3
AU90890	2.8	0.8	125	60	3
AU92048	2.8	0.8	160	80	3
AU94016	2.8	0.8	200	100	3
AU90573	2.8	1	100	50	3
AU92049	2.8	1	125	60	3
AU92050	2.8	1	160	80	3
AU94386	2.8	1	200	100	3
AU92051	3.5	0.8	125	60	4
AU92052	3.5	0.8	160	80	4
AU92053	3.5	1	100	50	4.2
AU92054	3.5	1	200	100	4.2
AU92055	3.8	0.5	80	40	4.2
AU92056	3.8	0.5	100	50	4.2
AU92057	3.8	0.5	125	60	4.2
AU92058	3.8	0.5	160	80	4.2
AU92059	3.8	0.6	80	40	4.2
AU92060	3.8	0.6	100	50	4.2
AU92061	3.8	0.6	125	60	4.2
AU92062	3.8	0.6	160	80	4.2
AU92063	3.8	0.6	200	100	4.2
AU92064	3.8	0.8	63	30	4.2
AU90156	3.8	0.8	80	40	4.2
AU91762	3.8	0.8	100	50	4.2
AU91766	3.8	0.8	125	60	4.2
AU91750	3.8	0.8	160	80	4.2
AU90842	3.8	0.8	200	100	4.2
AU92065	3.8	0.8	250	125	4.2
AU92066	3.8	0.9	160	80	4.2
AU92071	3.8	1.2	80	40	4.2
AU92072	3.8	1.2	100	50	4.2
AU91749	3.8	1.2	125	60	4.2
AU92073	3.8	1.2	160	80	4.2
AU92074	3.8	1.2	200	100	4.2
AU92075	3.8	1.2	250	125	4.2
AU92076	3.8	1.2	315	160	4.2

Artikel-Nr.	b	a	l1	l2	d3
AU92067	3.8	1	63	30	4.2
AU90155	3.8	1	80	40	4.2
AU90891	3.8	1	100	50	4.2
AU91097	3.8	1	125	60	4.2
AU92068	3.8	1	160	80	4.2
AU90344	3.8	1	200	100	4.2
AU92069	3.8	1	250	125	4.2
AU92070	3.8	1	315	160	4.2
AU92084	4.5	1.2	80	40	5
AU92085	4.5	1.2	100	50	5
AU91761	4.5	1.2	125	60	5
AU91098	4.5	1.2	160	80	5
AU91268	4.5	1.2	200	100	5
AU92086	4.5	1.2	250	125	5
AU92087	4.5	1.2	315	160	5
AU92088	4.5	1.5	80	40	5
AU92089	4.5	1.5	100	50	5
AU92090	4.5	1.5	125	60	5
AU92091	4.5	1.5	160	80	5
AU92092	4.5	1.5	200	100	5
AU92093	4.5	1.5	250	125	5
AU92094	4.5	1.5	315	160	5
AU92077	4.5	1	80	40	5
AU92078	4.5	1	100	50	5
AU92079	4.5	1	125	60	5
AU92080	4.5	1	160	80	5
AU92081	4.5	1	200	100	5
AU92082	4.5	1	250	125	5
AU92083	4.5	1	315	160	5
AU92101	5.5	1.2	80	40	6
AU92102	5.5	1.2	100	50	6
AU92103	5.5	1.2	125	60	6
AU91712	5.5	1.2	160	80	6
AU92104	5.5	1.2	200	100	6
AU92105	5.5	1.2	250	125	6
AU92106	5.5	1.2	315	160	6
AU92107	5.5	1.5	80	40	6
AU92108	5.5	1.5	100	50	6
AU92109	5.5	1.5	125	60	6
AU92110	5.5	1.5	160	80	6
AU92111	5.5	1.5	200	100	6
AU92112	5.5	1.5	250	125	6
AU92113	5.5	1.5	315	160	6
AU92095	5.5	1	80	40	6
AU92096	5.5	1	100	50	6
AU91763	5.5	1	125	60	6
AU92097	5.5	1	160	80	6

Artikel-Nr.	b	a	l1	l2	d3
AU92098	5.5	1	200	100	6
AU92099	5.5	1	250	125	6
AU92100	5.5	1	315	160	6
AU92114	5.5	2	80	40	6
AU92115	5.5	2	100	50	6
AU92116	5.5	2	125	60	6
AU92117	5.5	2	160	80	6
AU92118	5.5	2	200	100	6
AU92119	5.5	2	250	125	6
AU92120	5.5	2	315	160	6
AU92121	7.5	1.2	100	50	8
AU92122	7.5	1.2	125	60	8
AU92123	7.5	1.2	160	80	8
AU92124	7.5	1.2	200	100	8
AU92125	7.5	1.2	250	125	8
AU92126	7.5	1.2	315	160	8
AU92127	7.5	1.5	100	50	8
AU92128	7.5	1.5	125	60	8
AU92129	7.5	1.5	160	80	8
AU92130	7.5	1.5	200	100	8
AU92131	7.5	1.5	250	125	8
AU92132	7.5	1.5	315	160	8
AU92133	7.5	2	100	50	8
AU92134	7.5	2	125	60	8
AU92135	7.5	2	160	80	8
AU90973	7.5	2	200	100	8
AU92136	7.5	2	250	125	8
AU92137	7.5	2	315	160	8
AU92138	9.5	1.5	160	80	10
AU92139	9.5	1.5	200	100	10
AU92140	9.5	1.5	250	125	10
AU92141	9.5	1.5	315	160	10
AU92142	9.5	2	160	80	10
AU92143	9.5	2	200	100	10
AU92144	9.5	2	250	125	10
AU92145	9.5	2	315	160	10
AU92151	11.5	2.5	200	100	12
AU92152	11.5	2.5	250	125	12
AU92153	11.5	2.5	315	160	12
AU92148	11.5	2	200	100	12
AU92149	11.5	2	250	125	12
AU92150	11.5	2	315	160	12

Flachauswerferstift ISO8693 FAHED gehärtet 2 Eckenradien, DLC-beschichtet

Warengruppennr.: 8691

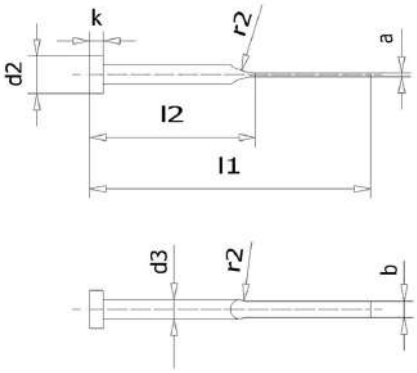

Artikel-Nr.	b	a	l1	l2	d3
AU91911	2.8	0.5	80	40	3
AU91912	2.8	0.5	100	50	3
AU91913	2.8	0.5	125	60	3
AU91914	2.8	0.5	160	80	3
AU91915	2.8	0.6	80	40	3
AU91916	2.8	0.6	100	50	3
AU91917	2.8	0.6	125	60	3
AU91918	2.8	0.6	160	80	3
AU91920	2.8	0.8	80	40	3
AU91921	2.8	0.8	100	50	3
AU91922	2.8	0.8	125	60	3
AU91923	2.8	0.8	160	80	3
AU91924	2.8	0.8	200	100	3
AU91925	2.8	1	100	50	3
AU91926	2.8	1	125	60	3
AU91927	2.8	1	160	80	3
AU91772	2.8	1	200	100	3
AU94387	3.5	0.8	160	80	4
AU91928	3.8	0.5	80	40	4.2
AU91929	3.8	0.5	100	50	4.2
AU91930	3.8	0.5	125	60	4.2
AU91931	3.8	0.5	160	80	4.2
AU91932	3.8	0.6	80	40	4.2
AU91933	3.8	0.6	100	50	4.2
AU91934	3.8	0.6	125	60	4.2
AU91935	3.8	0.6	160	80	4.2
AU91936	3.8	0.6	200	100	4.2
AU91937	3.8	0.8	63	30	4.2
AU91938	3.8	0.8	80	40	4.2
AU91939	3.8	0.8	100	50	4.2
AU91941	3.8	0.8	125	60	4.2
AU91940	3.8	0.8	160	80	4.2
AU91942	3.8	0.8	200	100	4.2
AU91943	3.8	0.8	250	125	4.2
AU91952	3.8	1.2	80	40	4.2
AU91953	3.8	1.2	100	50	4.2
AU94388	3.8	1.2	125	60	4.2
AU91954	3.8	1.2	160	80	4.2
AU91955	3.8	1.2	200	100	4.2
AU91956	3.8	1.2	250	125	4.2
AU91957	3.8	1.2	315	160	4.2
AU91944	3.8	1	63	30	4.2
AU91945	3.8	1	80	40	4.2
AU91946	3.8	1	100	50	4.2
AU91947	3.8	1	125	60	4.2
AU91948	3.8	1	160	80	4.2
AU91949	3.8	1	200	100	4.2

Artikel-Nr.	b	a	l1	l2	d3
AU91950	3.8	1	250	125	4.2
AU91951	3.8	1	315	160	4.2
AU91965	4.5	1.2	80	40	5
AU91966	4.5	1.2	100	50	5
AU91967	4.5	1.2	125	60	5
AU91969	4.5	1.2	160	80	5
AU91770	4.5	1.2	200	100	5
AU91970	4.5	1.2	250	125	5
AU91971	4.5	1.2	315	160	5
AU91972	4.5	1.5	80	40	5
AU91973	4.5	1.5	100	50	5
AU91974	4.5	1.5	125	60	5
AU91975	4.5	1.5	160	80	5
AU91773	4.5	1.5	200	100	5
AU91976	4.5	1.5	250	125	5
AU91977	4.5	1.5	315	160	5
AU91958	4.5	1	80	40	5
AU91959	4.5	1	100	50	5
AU91960	4.5	1	125	60	5
AU91961	4.5	1	160	80	5
AU91962	4.5	1	200	100	5
AU91963	4.5	1	250	125	5
AU91964	4.5	1	315	160	5
AU91985	5.5	1.2	80	40	6
AU91986	5.5	1.2	100	50	6
AU91987	5.5	1.2	125	60	6
AU91988	5.5	1.2	160	80	6
AU91989	5.5	1.2	200	100	6
AU91990	5.5	1.2	250	125	6
AU91991	5.5	1.2	315	160	6
AU91992	5.5	1.5	100	50	6
AU91993	5.5	1.5	125	60	6
AU91994	5.5	1.5	160	80	6
AU91995	5.5	1.5	200	100	6
AU91996	5.5	1.5	250	125	6
AU91997	5.5	1.5	315	160	6
AU91978	5.5	1	80	40	6
AU91979	5.5	1	100	50	6
AU91980	5.5	1	125	60	6
AU91981	5.5	1	160	80	6
AU91982	5.5	1	200	100	6
AU91983	5.5	1	250	125	6
AU91984	5.5	1	315	160	6
AU91998	5.5	2	100	50	6
AU91999	5.5	2	125	60	6
AU92000	5.5	2	160	80	6
AU92002	5.5	2	200	100	6

Artikel-Nr.	b	a	l1	l2	d3
AU94389	5.5	2	250	125	6
AU92003	5.5	2	315	160	6
AU92004	7.5	1.2	100	50	8
AU92010	7.5	1.2	125	60	8
AU92011	7.5	1.2	160	80	8
AU92012	7.5	1.2	200	100	8
AU92013	7.5	1.2	250	125	8
AU92014	7.5	1.2	315	160	8
AU92015	7.5	1.5	125	60	8
AU92016	7.5	1.5	160	80	8
AU91769	7.5	1.5	200	100	8
AU92017	7.5	1.5	250	125	8
AU92018	7.5	1.5	315	160	8
AU92019	7.5	2	160	80	8
AU92020	7.5	2	200	100	8
AU92021	7.5	2	250	125	8
AU93280	7.5	2	315	160	8
AU92025	9.5	1.5	160	80	10
AU92026	9.5	1.5	200	100	10
AU92027	9.5	1.5	250	125	10
AU93281	9.5	1.5	315	160	10
AU92022	9.5	2	200	100	10
AU92023	9.5	2	250	125	10
AU92024	9.5	2	315	160	10
AU92031	11.5	2.5	200	100	12
AU92032	11.5	2.5	250	125	12
AU92033	11.5	2.5	315	160	12
AU92028	11.5	2	200	100	12
AU92029	11.5	2	250	125	12
AU92030	11.5	2	315	160	12

Flachauswerferstift ISO8693 FAHED gehärtet 4 Eckenradien, DLC-beschichtet

Warengruppennr.: 8690

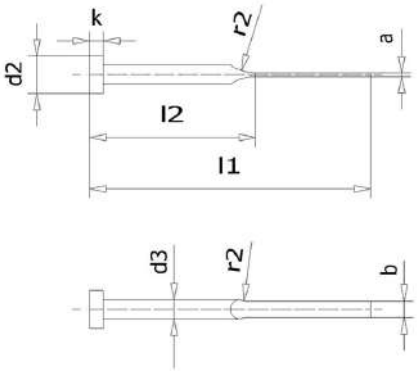

Artikel-Nr.	b	a	l1	l2	d3
AU92154	2.8	0.5	80	40	3
AU92155	2.8	0.5	100	50	3
AU92156	2.8	0.5	125	60	3
AU92157	2.8	0.5	160	80	3
AU92158	2.8	0.6	80	40	3
AU92159	2.8	0.6	100	50	3
AU92160	2.8	0.6	125	60	3
AU92161	2.8	0.6	160	80	3
AU92162	2.8	0.8	80	40	3
AU92163	2.8	0.8	100	50	3
AU92164	2.8	0.8	125	60	3
AU92165	2.8	0.8	160	80	3
AU92166	2.8	0.8	200	100	3
AU92167	2.8	1	100	50	3
AU92168	2.8	1	125	60	3
AU92169	2.8	1	160	80	3
AU92170	2.8	1	200	100	3
AU92171	3.5	0.8	125	60	4
AU92172	3.5	0.8	160	80	4
AU92173	3.5	1	100	50	4.2
AU92174	3.5	1	200	100	4.2
AU92175	3.8	0.5	80	40	4.2
AU92176	3.8	0.5	100	50	4.2
AU92177	3.8	0.5	125	60	4.2
AU92178	3.8	0.5	160	80	4.2
AU9179	3.8	0.6	80	40	4.2
AU92180	3.8	0.6	100	50	4.2
AU92181	3.8	0.6	125	60	4.2
AU92182	3.8	0.6	160	80	4.2
AU92183	3.8	0.6	200	100	4.2
AU92184	3.8	0.8	63	30	4.2
AU92192	3.8	0.8	80	40	4.2
AU92193	3.8	0.8	100	50	4.2
AU92194	3.8	0.8	125	60	4.2
AU92195	3.8	0.8	160	80	4.2
AU92196	3.8	0.8	200	100	4.2
AU92197	3.8	0.8	250	125	4.2
AU92198	3.8	0.9	160	80	4.2
AU92207	3.8	1.2	80	40	4.2
AU92208	3.8	1.2	100	50	4.2
AU92209	3.8	1.2	125	60	4.2
AU92210	3.8	1.2	160	80	4.2
AU92211	3.8	1.2	200	100	4.2
AU92212	3.8	1.2	250	125	4.2
AU92213	3.8	1.2	315	160	4.2
AU94647	3.8	1	200	125	4.2
AU92199	3.8	1	63	30	4.2

Artikel-Nr.	b	a	l1	l2	d3
AU92200	3.8	1	80	40	4.2
AU92201	3.8	1	100	50	4.2
AU92202	3.8	1	125	60	4.2
AU92203	3.8	1	160	80	4.2
AU92204	3.8	1	200	100	4.2
AU92205	3.8	1	250	125	4.2
AU92206	3.8	1	315	160	4.2
AU92221	4.5	1.2	80	40	5
AU92222	4.5	1.2	100	50	5
AU91705	4.5	1.2	125	60	5
AU92223	4.5	1.2	160	80	5
AU91771	4.5	1.2	200	100	5
AU92224	4.5	1.2	250	125	5
AU92225	4.5	1.2	315	160	5
AU92226	4.5	1.5	80	40	5
AU92227	4.5	1.5	100	50	5
AU92228	4.5	1.5	125	60	5
AU92229	4.5	1.5	160	80	5
AU92230	4.5	1.5	200	100	5
AU92231	4.5	1.5	250	125	5
AU92232	4.5	1.5	315	160	5
AU92214	4.5	1	80	40	5
AU92215	4.5	1	100	50	5
AU92216	4.5	1	125	60	5
AU92217	4.5	1	160	80	5
AU94646	4.5	1	160	100	5
AU92218	4.5	1	200	100	5
AU92219	4.5	1	250	125	5
AU92220	4.5	1	315	160	5
AU92240	5.5	1.2	80	40	6
AU92241	5.5	1.2	100	50	6
AU92242	5.5	1.2	125	60	6
AU92243	5.5	1.2	160	80	6
AU92244	5.5	1.2	200	100	6
AU92245	5.5	1.2	250	125	6
AU92246	5.5	1.2	315	160	6
AU92254	5.5	1.5	80	40	6
AU92255	5.5	1.5	100	50	6
AU92256	5.5	1.5	125	60	6
AU92257	5.5	1.5	160	80	6
AU92258	5.5	1.5	200	100	6
AU92259	5.5	1.5	250	125	6
AU92260	5.5	1.5	315	160	6
AU92233	5.5	1	80	40	6
AU92234	5.5	1	100	50	6
AU92235	5.5	1	125	60	6
AU92236	5.5	1	160	80	6

Artikel-Nr.	b	a	l1	l2	d3
AU92237	5.5	1	200	100	6
AU94648	5.5	1	200	125	6
AU92238	5.5	1	250	125	6
AU92239	5.5	1	315	160	6
AU92261	5.5	2	80	40	6
AU92262	5.5	2	100	50	6
AU92263	5.5	2	125	60	6
AU92265	5.5	2	200	100	6
AU92266	5.5	2	250	125	6
AU92267	5.5	2	315	160	6
AU92268	7.5	1.2	100	50	8
AU92269	7.5	1.2	125	60	8
AU92270	7.5	1.2	160	80	8
AU92271	7.5	1.2	200	100	8
AU92272	7.5	1.2	250	125	8
AU92273	7.5	1.2	315	160	8
AU92274	7.5	1.5	100	50	8
AU92275	7.5	1.5	125	60	8
AU92276	7.5	1.5	160	80	8
AU92277	7.5	1.5	200	100	8
AU92278	7.5	1.5	250	125	8
AU92279	7.5	1.5	315	160	8
AU92280	7.5	2	100	50	8
AU92281	7.5	2	125	60	8
AU92282	7.5	2	160	80	8
AU92283	7.5	2	200	100	8
AU92284	7.5	2	250	125	8
AU92285	7.5	2	315	160	8
AU92286	9.5	1.5	160	80	10
AU92287	9.5	1.5	200	100	10
AU92288	9.5	1.5	250	125	10
AU92289	9.5	1.5	315	160	10
AU92290	9.5	2	160	80	10
AU92291	9.5	2	200	100	10
AU92292	9.5	2	250	125	10
AU92293	9.5	2	315	160	10
AU92297	11.5	2.5	200	100	12
AU92298	11.5	2.5	250	125	12
AU92299	11.5	2.5	315	160	12
AU92294	11.5	2	200	100	12
AU92295	11.5	2	250	125	12
AU92296	11.5	2	315	160	12

WEITERE WERKZEUGKOMPONENTEN

PRODUKTÜBERSICHT WEITERE WERKZEUGKOMPONENTEN

	ANGUSSBUCHSEN	105
	ZENTRIERFLANSCHE	113
	BOHRBUCHSEN	116
	LOCHSTEMPEL	129

PRODUKTÜBERSICHT ANGUSSBUCHSEN

Angussbuchse, FB51, 1.5°	106
Angussbuchse, FB511, 1°	107
Angussbuchse, FB511/FB1600, 1°	108
Angussbuchse, FB511/FB1605, 1°	109
Angussbuchse, FB511/FB1610, 1°	110
Angussbuchse, FB512/FB1620, 0.5°	111
Angussbuchse, FB512/FB1625, 0.5°	111
Angussbuchse, FB512/FB1630, 0.5°	112
Angusshaltebuchse, FB53/FB1660	112

Angussbuchse, FB51, 1.5°

Kategorie:	FB51
Standard:	H
Entformungsschräge:	1.5°
Warengruppennr.:	8775

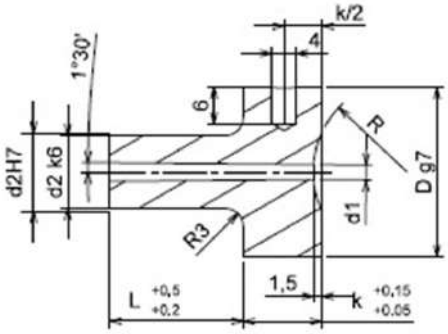

Artikel-Nr.	d2	L	d1	R
FB1456	18	27	3.5	
FB1457	18	27	3.5	15.5
FB1458	18	27	3.5	40
FB1461	18	27	4.5	
FB1460	18	27	4.5	15.5
FB1459	18	27	4.5	40
FB1455	18	36	3.5	15.5
FB1465	18	36	3.5	40
FB1462	18	36	4.5	
FB1463	18	36	4.5	15.5
FB1466	18	36	4.5	40
FB3584	18	46	3.5	
FB1469	18	46	3.5	15.5
FB1470	18	46	3.5	40
FB1626	18	46	4.5	
FB1468	18	46	4.5	15.5
FB1467	18	46	4.5	40
FB1474	18	56	3.5	
FB4596	18	56	3.5	15.5
FB1471	18	56	3.5	40
FB1473	18	56	4.5	
FB2365	18	56	4.5	15.5
FB1472	18	56	4.5	40
FB1475	18	76	3.5	
FB1478	18	76	3.5	15.5
FB1479	18	76	3.5	40
FB1476	18	76	4.5	
FB1477	18	76	4.5	15.5
FB1480	18	76	4.5	40
FB1485	18	96	3.5	
FB1483	18	96	3.5	15.5
FB1482	18	96	3.5	40
FB4359	18	96	4.5	
FB1484	18	96	4.5	15.5
FB1481	18	96	4.5	40
FB1486	24	46	4.5	
FB1487	24	46	4.5	15.5
FB1488	24	46	4.5	40
FB1493	24	56	4.5	
FB1430	24	56	4.5	15.5
FB1489	24	56	4.5	40
FB1492	24	56	6.5	
FB1491	24	56	6.5	15.5
FB1490	24	56	6.5	40
FB1494	24	76	4.5	
FB1495	24	76	4.5	15.5
FB6745	24	76	4.5	40

Artikel-Nr.	d2	L	d1	R
FB9732	24	76	6.5	15.5
FB11123	24	76	6.5	40
FB1499	24	96	4.5	
FB1500	24	136	4.5	

Angussbuchse, FB511, 1°

d2:	24mm
d1:	5mm
Kategorie:	FB511
Standard:	H
Entformungsschräge:	1°
Warengruppennr.:	8776

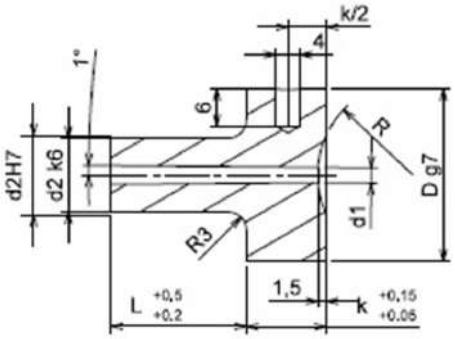

Artikel-Nr.	L	R
FB11142	46	
FB11143	46	15.5
FB11144	46	40
FB11145	56	
FB11146	56	15.5
FB11147	56	40
FB11148	66	
FB11149	66	15.5
FB11150	66	40
FB11151	76	
FB11152	76	15.5
FB11153	76	40
FB9072	86	
FB9710	86	15.5
FB11139	86	40
FB11154	96	
FB11155	96	15.5
FB11156	96	40
FB9112	116	
FB11140	116	15.5
FB11141	116	40
FB11157	136	
FB11158	136	15.5
FB11159	136	40

Angussbuchse, FB511/FB1600, 1°

Kategorie:	FB511/FB1600
Standard:	H,M
Entformungsschräge:	1°
Warengruppennr.:	8776

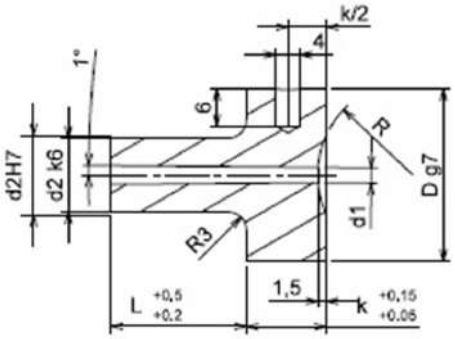

Artikel-Nr.	d2	L	d1
FB4617	12	22	2.5
FB11122	12	22	3
FB3407	12	22	3.5
FB4364	12	27	2.5
FB11121	12	27	3
FB1402	12	27	3.5
FB4625	12	36	2.5
FB9025	12	36	3
FB6682	12	36	3.5
FB1363	12	46	2.5
FB9362	12	46	3
FB1388	12	46	3.5
FB11119	12	56	2.5
FB6986	12	56	3
FB6681	12	56	3.5
FB9361	12	66	3
FB1374	12	66	3.5
FB11136	18	27	3
FB1370	18	27	4
FB1379	18	36	3
FB1380	18	36	4
FB1257	18	46	3
FB1381	18	46	4
FB1399	18	56	3
FB1424	18	56	4
FB4700	18	66	3
FB6206	18	66	4
FB1448	18	76	3
FB1408	18	76	4
FB6687	18	86	3
FB6680	18	86	4
FB1334	18	96	3
FB1436	18	96	4
FB1452	18	116	3
FB1451	18	116	4

Angussbuchse, FB511/FB1605, 1°

R:	15.5mm
Kategorie:	FB511/FB1605
Standard:	H,M
Entformungsschräge:	1°
Warengruppennr.:	8776

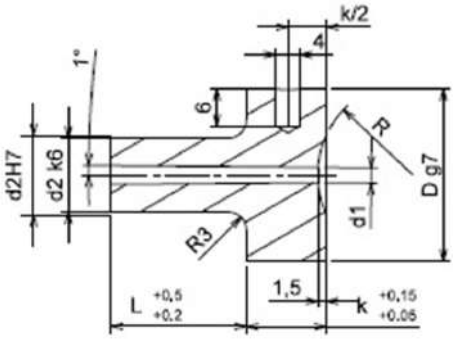

Artikel-Nr.	d2	L	d1
FB4616	12	22	2.5
FB4613	12	22	3.5
FB11124	12	22	3
FB4619	12	27	2.5
FB4585	12	27	3.5
FB11126	12	27	3
FB4626	12	36	2.5
FB4623	12	36	3.5
FB11128	12	36	3
FB4582	12	46	2.5
FB1365	12	46	3.5
FB11130	12	46	3
FB9202	12	56	2.5
FB1368	12	56	3.5
FB11132	12	56	3
FB11134	12	66	3
FB1304	18	27	3
FB1371	18	27	4
FB1378	18	36	3
FB1377	18	36	4
FB1441	18	46	3
FB1382	18	46	4
FB1444	18	56	3
FB1326	18	56	4
FB2421	18	66	3
FB4725	18	66	4
FB1445	18	76	3
FB1446	18	76	4
FB11137	18	86	3
FB8872	18	86	4
FB1449	18	96	3
FB1450	18	96	4
FB1453	18	116	3
FB1314	18	116	4

Angussbuchse, FB511/FB1610, 1°

R:	40mm
Kategorie:	FB511/FB1610
Standard:	H,M
Entformungsschräge:	1°
Warengruppennr.:	8776

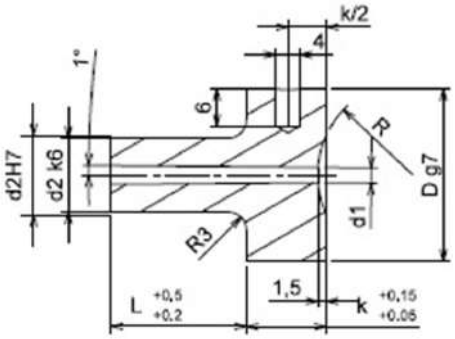

Artikel-Nr.	d2	L	d1
FB4615	12	22	2.5
FB4614	12	22	3.5
FB11125	12	22	3
FB4620	12	27	2.5
FB4621	12	27	3.5
FB11127	12	27	3
FB4627	12	36	2.5
FB4622	12	36	3.5
FB11129	12	36	3
FB1364	12	46	2.5
FB1366	12	46	3.5
FB11131	12	46	3
FB11437	12	56	2.5
FB1367	12	56	3.5
FB11133	12	56	3
FB9056	12	66	3.5
FB11135	12	66	3
FB1373	18	27	3
FB1372	18	27	4
FB1375	18	36	3
FB1376	18	36	4
FB1442	18	46	3
FB1234	18	46	4
FB4361	18	56	3
FB1443	18	56	4
FB1661	18	66	3
FB3900	18	66	4
FB1447	18	76	3
FB1297	18	76	4
FB11138	18	86	3
FB6987	18	86	4
FB1233	18	96	3
FB1322	18	96	4
FB1454	18	116	3
FB1390	18	116	4

Angussbuchse, FB512/FB1620, 0.5°

Kategorie:	FB512/FB1620
Standard:	H,M
Entformungsschräge:	0.5°
Warengruppennr.:	8777

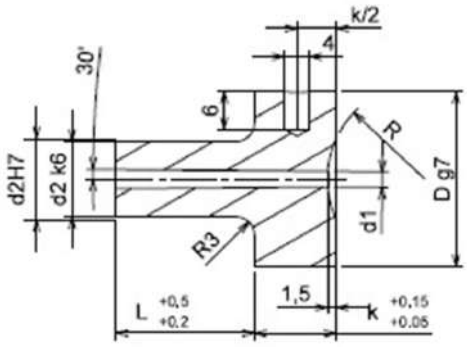

Artikel-Nr.	d2	L	d1
FB11110	12	22	2.5
FB4524	12	27	2.5
FB11111	12	27	3.5
FB1420	12	36	2.5
FB4540	12	36	3.5
FB4543	12	46	2.5
FB4546	12	46	3.5
FB4549	12	56	2.5
FB4552	12	56	3.5
FB1262	12	66	3.5
FB4557	12	76	3.5

Artikel-Nr.	d2	L	d1
FB4561	18	46	3
FB4726	18	46	4
FB4564	18	56	3
FB4567	18	56	4
FB4570	18	66	3
FB1290	18	66	4
FB4577	18	76	3
FB4579	18	76	4
FB4601	18	86	3
FB4602	18	86	4
FB4607	18	96	3

Artikel-Nr.	d2	L	d1
FB4606	18	96	4
FB11115	18	116	3
FB4612	18	116	4

Angussbuchse, FB512/FB1625, 0.5°

R:	15.5mm
Kategorie:	FB512/FB1625
Standard:	H,M
Entformungsschräge:	0.5°
Warengruppennr.:	8777

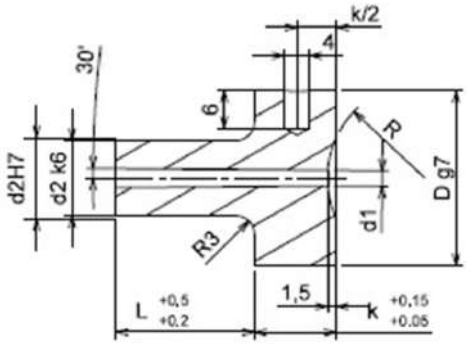

Artikel-Nr.	d2	L	d1
FB4525	12	27	2.5
FB11112	12	27	3.5
FB4528	12	36	2.5
FB9739	12	36	3.5
FB4544	12	46	2.5
FB4547	12	46	3.5
FB4550	12	56	2.5
FB4553	12	56	3.5
FB4555	12	66	3.5
FB4558	12	76	3.5
FB4562	18	46	3

Artikel-Nr.	d2	L	d1
FB4745	18	46	4
FB4565	18	56	3
FB4568	18	56	4
FB4571	18	66	3
FB4573	18	66	4
FB2354	18	76	3
FB4580	18	76	4
FB4599	18	86	3
FB4603	18	86	4
FB4608	18	96	3
FB4598	18	96	4

Artikel-Nr.	d2	L	d1
FB11116	18	116	3
FB4611	18	116	4

Angussbuchse, FB512/FB1630, 0.5°

R:	40mm
Kategorie:	FB512/FB1630
Standard:	H,M
Entformungsschräge:	0.5°
Warengruppennr.:	8777

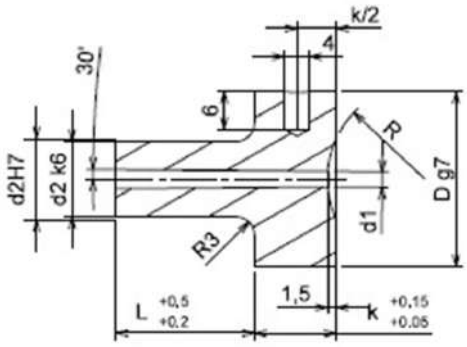

Artikel-Nr.	d2	L	d1
FB4526	12	27	2.5
FB11113	12	27	3.5
FB4539	12	36	2.5
FB4542	12	36	3.5
FB4545	12	46	2.5
FB4548	12	46	3.5
FB4551	12	56	2.5
FB4554	12	56	3.5
FB4556	12	66	3.5
FB4559	12	76	3.5
FB4563	18	46	3

Artikel-Nr.	d2	L	d1
FB11114	18	46	4
FB4566	18	56	3
FB4569	18	56	4
FB4572	18	66	3
FB4575	18	66	4
FB4578	18	76	3
FB4581	18	76	4
FB4600	18	86	3
FB4604	18	86	4
FB4609	18	96	3
FB4605	18	96	4

Artikel-Nr.	d2	L	d1
FB11117	18	116	3
FB4610	18	116	4

Angusshaltebuchse, FB53/FB1660

Kategorie:	FB53/FB1660
Standard:	H,M
Festigkeit:	60 HRC
Warengruppennr.:	8774

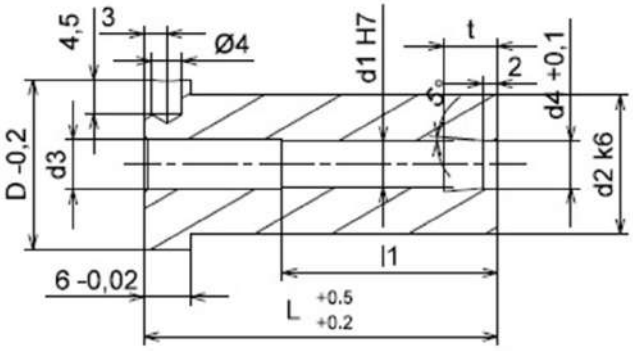

Artikel-Nr.	d2	L
FB4495	12	22
FB4496	12	27
FB4497	12	36
FB4498	12	46
FB10943	12	56
FB4499	18	22
FB4500	18	27
FB4501	18	36
FB4502	18	46
FB1240	18	56
FB4503	18	66

Artikel-Nr.	d2	L
FB1393	18	76
FB4504	24	36
FB4505	24	46
FB4506	24	56
FB4507	24	66
FB4508	24	76
FB4691	24	86
FB4509	24	96

PRODUKTÜBERSICHT ZENTRIERFLANSCHE

Zentrierflansch mit Ansatz und Bohrung konisch, FB100/FB1360 114

Zentrierflansch mit Ansatz, FB500/FB1375 115

Zentrierflansch mit Ansatz und Bohrung konisch, FB100/FB1360

Material:	1.1730 oder ähnlich
Kategorie:	FB100/FB1360
Standard:	H,M
Warengruppennr.:	8788

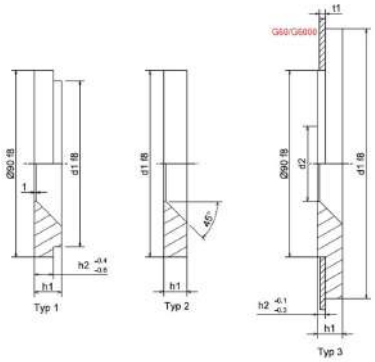

Artikel-Nr.	d1	h1
FB4399	60	8
FB4400	60	11
FB4401	60	13
FB4406	90	12
FB4407	90	15
FB4409	100	8
FB4412	100	15
FB4416	110	12
FB1412	110	15
FB4420	120	12
FB4422	120	15
FB1416	125	12
FB4429	125	15
FB4431	130	12
FB4432	140	12
FB4433	150	12
FB4436	160	12
FB4438	160	15
FB9253	160	21
FB4442	175	12
FB4444	175	15
FB4446	180	12
FB4447	200	12
FB4448	250	12

Zentrierflansch mit Ansatz, FB500/FB1375

Material:	1.1730 oder ähnlich
Kategorie:	FB500/FB1375
Standard:	H,M
Warengruppennr.:	8787

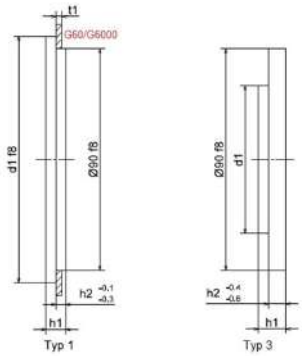

Artikel-Nr.	d1	h1
FB4365	60	8
FB4368	60	11
FB1407	60	13
FB4367	80	8
FB4366	80	11
FB4369	80	13
FB4370	100	8
FB1552	100	11
FB1328	100	13
FB4372	100	15
FB4373	100	16.5
FB4374	110	8
FB4375	110	11
FB1255	110	12
FB1278	110	13
FB4376	110	15
FB4377	110	16.5
FB4832	110	17
FB4835	110	19
FB4378	120	8
FB4379	120	11
FB4380	120	12
FB4381	120	13
FB4382	120	15
FB1413	120	16.5
FB4383	125	8
FB4384	125	11
FB4385	125	12
FB2375	125	13
FB1210	125	15
FB1231	125	16.5
FB2649	125	17
FB9275	125	19
FB9605	125	20
FB9149	125	21
FB4386	140	8
FB4387	150	8
FB4388	160	8
FB4389	160	11
FB1277	160	12
FB4390	160	13
FB1249	160	15
FB1232	160	16.5
FB11386	160	17
FB4391	175	8
FB4392	175	11
FB4393	175	12

Artikel-Nr.	d1	h1
FB4394	175	13
FB4395	175	15
FB4396	175	16.5
FB4397	200	12
FB4398	250	12

PRODUKTÜBERSICHT BOHRBUCHSEN

	Bohrbuchse mit Bund DIN172/ISO4247 Form A	117
	Bohrbuchse mit Bund DIN172/ISO4247 Form B	121
	Zylindrische Bohrbuchsen DIN179/ISO4247 Form A	123
	Zylindrische Bohrbuchsen DIN179/ISO4247 Form B	127

Bohrbuchse mit Bund DIN172/ISO4247 Form A

Material:	Stahl
Form:	A
DIN:	172
ISO:	4247
Festigkeit:	62 HRC
Warengruppennr.:	5810

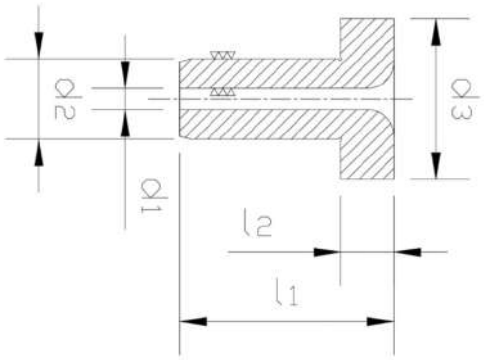

Artikel-Nr.	d1	l1	d2	l2	d3	Stück
BB0476	0.8	6	3	2	6	10
BB0478	1	6	3	2	6	10
BB0480	1	9	3	2	6	10
BB0481	1.1	6	4	2	7	10
BB0489	1.1	9	4	2	7	10
BB0482	1.2	6	4	2	7	10
BB0490	1.2	9	4	2	7	10
BB0483	1.3	6	4	2	7	10
BB0491	1.3	9	4	2	7	10
BB0484	1.4	6	4	2	7	10
BB0492	1.4	9	4	2	7	10
BB0485	1.5	6	4	2	7	10
BB0493	1.5	9	4	2	7	10
BB0486	1.6	6	4	2	7	10
BB0494	1.6	9	4	2	7	10
BB0487	1.7	6	4	2	7	10
BB0495	1.7	9	4	2	7	10
BB0488	1.8	6	4	2	7	10
BB0496	1.8	9	4	2	7	10
BB0497	1.9	6	5	2	8	10
BB0505	1.9	9	5	2	8	10
BB0498	2	6	5	2	8	10
BB0506	2	9	5	2	8	10
BB0499	2.1	3	5	2	8	10
BB0507	2.1	9	5	2	8	10
BB0500	2.2	3	5	2	8	10
BB0508	2.2	9	5	2	8	10
BB0501	2.3	3	5	2	8	10
BB0509	2.3	9	5	2	8	10
BB0502	2.4	3	5	2	8	10
BB0510	2.4	9	5	2	8	10
BB0503	2.5	3	5	2	8	10
BB0511	2.5	9	5	2	8	10
BB0504	2.6	3	5	2	8	10
BB0512	2.6	9	5	2	8	10
BB0513	2.7	8	6	2.5	9	10
BB0520	2.7	12	6	2.5	9	10
BB0527	2.7	16	6	2.5	9	10
BB0514	2.8	8	6	2.5	9	10
BB0521	2.8	12	6	2.5	9	10
BB0528	2.8	16	6	2.5	9	10
BB0515	2.9	8	6	2.5	9	10
BB0522	2.9	12	6	2.5	9	10
BB0529	2.9	16	6	2.5	9	10
BB0516	3	8	6	2.5	9	10
BB0523	3	12	6	2.5	9	10
BB0530	3	16	6	2.5	9	10

Artikel-Nr.	d1	l1	d2	l2	d3	Stück
BB0517	3.1	8	6	2.5	9	10
BB0524	3.1	12	6	2.5	9	10
BB0531	3.1	16	6	2.5	9	10
BB0518	3.3	8	6	2.5	9	10
BB0525	3.2	12	6	2.5	9	10
BB0532	3.2	16	6	2.5	9	10
BB0519	3.4	8	7	2.5	10	10
BB0526	3.3	12	6	2.5	9	10
BB0533	3.3	16	6	2.5	9	10
BB0534	3.5	8	7	2.5	10	10
BB0541	3.4	12	7	2.5	10	10
BB0548	3.4	16	7	2.5	10	10
BB0535	3.5	8	7	2.5	10	10
BB0542	3.5	12	7	2.5	10	10
BB0549	3.5	16	7	2.5	10	10
BB0536	3.6	8	7	2.5	10	10
BB0543	3.6	12	7	2.5	10	10
BB0550	3.6	16	7	2.5	10	10
BB0537	3.7	8	7	2.5	10	10
BB0544	3.7	12	7	2.5	10	10
BB0551	3.7	16	7	2.5	10	10
BB0538	3.8	8	7	2.5	10	10
BB0545	3.8	12	7	2.5	10	10
BB0552	3.8	16	7	2.5	10	10
BB0539	3.9	8	7	2.5	10	10
BB0546	3.9	12	7	2.5	10	10
BB0553	3.9	16	7	2.5	10	10
BB0540	4	8	7	2.5	10	10
BB0547	4	12	7	2.5	10	10
BB0554	4	16	7	2.5	10	10
BB0555	4.1	8	8	2.5	11	10
BB0565	4.1	12	8	2.5	11	10
BB0575	4.1	16	8	2.5	11	10
BB0556	4.2	8	8	2.5	11	10
BB0566	4.2	12	8	2.5	11	10
BB0576	4.2	16	8	2.5	11	10
BB0557	4.3	8	8	2.5	11	10
BB0567	4.3	12	8	2.5	11	10
BB0577	4.3	16	8	2.5	11	10
BB0558	4.4	8	8	2.5	11	10
BB0568	4.4	12	8	2.5	11	10
BB0578	4.4	16	8	2.5	11	10
BB0559	4.5	8	8	2.5	11	10
BB0569	4.5	12	8	2.5	11	10
BB0579	4.5	16	8	2.5	11	10
BB0560	4.6	8	8	2.5	11	10
BB0570	4.6	12	8	2.5	11	10

Artikel-Nr.	d1	l1	d2	l2	d3	Stück
BB0580	4.6	16	8	2.5	11	10
BB0561	4.7	8	8	2.5	11	10
BB0571	4.7	12	8	2.5	11	10
BB0581	4.7	16	8	2.5	11	10
BB0562	4.8	8	8	2.5	11	10
BB0572	4.8	12	8	2.5	11	10
BB0582	4.8	16	8	2.5	11	10
BB0563	4.9	8	8	2.5	11	10
BB0573	4.9	12	8	2.5	11	10
BB0583	4.9	16	8	2.5	11	10
BB0564	5	8	8	3	11	10
BB0574	5	12	8	3	11	10
BB0584	5	16	8	3	11	10
BB0585	5.1	10	10	3	13	10
BB0595	5.1	16	10	3	13	10
BB0605	5.1	20	10	3	13	10
BB0586	5.2	10	10	3	13	10
BB0596	5.2	16	10	3	13	10
BB0606	5.2	20	10	3	13	10
BB0587	5.3	10	10	3	13	10
BB0597	5.3	16	10	3	13	10
BB0607	5.3	20	10	3	13	10
BB0588	5.4	10	10	3	13	10
BB0598	5.4	16	10	3	13	10
BB0608	5.4	20	10	3	13	10
BB0589	5.5	10	10	3	13	10
BB0599	5.5	16	10	3	13	10
BB0609	5.5	20	10	3	13	10
BB0590	5.6	10	10	3	13	10
BB0600	5.6	16	10	3	13	10
BB0610	5.6	20	10	3	13	10
BB0591	5.7	10	10	3	13	10
BB0601	5.7	16	10	3	13	10
BB0611	5.7	20	10	3	13	10
BB0592	5.8	10	10	3	13	10
BB0602	5.8	16	10	3	13	10
BB0612	5.8	20	10	3	13	10
BB0593	5.9	10	10	3	13	10
BB0603	5.9	16	10	3	13	10
BB0613	5.9	20	10	3	13	10
BB0594	6	10	10	3	13	10
BB0604	6	16	10	3	13	10
BB0614	6	20	10	3	13	10
BB0615	6.1	10	12	3	15	10
BB0635	6.1	16	12	3	15	10
BB0655	6.1	20	12	3	15	10
BB0616	6.2	10	12	3	15	10
BB0636	6.2	16	12	3	15	10
BB0656	6.2	20	12	3	15	10
BB0617	6.3	10	12	3	15	10
BB0637	6.3	16	12	3	15	10
BB0657	6.3	20	12	3	15	10
BB0618	6.4	10	12	3	15	10
BB0638	6.4	16	12	3	15	10
BB0658	6.4	20	12	3	15	10
BB0619	6	10	12	3	15	10
BB0639	6.5	16	12	3	15	10
BB0659	6.5	20	12	3	15	10
BB0620	6.6	10	12	3	15	10
BB0640	6.6	16	12	3	15	10
BB0660	6.6	20	12	3	15	10
BB0621	6.7	10	12	3	15	10
BB0641	6.7	16	12	3	15	10
BB0661	6.7	20	12	3	15	10
BB0622	6.8	10	12	3	15	10
BB0642	6.8	16	12	3	15	10
BB0662	6.8	20	12	3	15	10
BB0623	6.9	10	12	3	15	10

Artikel-Nr.	d1	l1	d2	l2	d3	Stück
BB0643	6.9	16	12	3	15	10
BB0663	6.9	20	12	3	15	10
BB0624	7	10	12	3	15	10
BB0644	7	16	12	3	15	10
BB0664	7	20	12	3	15	10
BB0625	7.1	10	12	3	15	10
BB0645	7.1	16	12	3	15	10
BB0665	7.1	20	12	3	15	10
BB0626	7.2	10	12	3	15	10
BB0646	7.2	16	12	3	15	10
BB0666	7.2	20	12	3	15	10
BB0627	7.3	10	12	3	15	10
BB0647	7.3	16	12	3	15	10
BB0667	7.3	20	12	3	15	10
BB0628	7.4	10	12	3	15	10
BB0648	7.4	16	12	3	15	10
BB0668	7.4	20	12	3	15	10
BB0629	7.5	10	12	3	15	10
BB0649	7.5	16	12	3	15	10
BB0669	7.5	20	12	3	15	10
BB0630	7.6	10	12	3	15	10
BB0650	7.6	16	12	3	15	10
BB0670	7.6	20	12	3	15	10
BB0631	7.7	10	12	3	15	10
BB0651	7.7	16	12	3	15	10
BB0671	7.7	20	12	3	15	10
BB0632	7.8	10	12	3	15	10
BB0652	7.8	16	12	3	15	10
BB0672	7.8	20	12	3	15	10
BB0633	7.9	10	12	3	15	10
BB0653	7.9	16	12	3	15	10
BB0673	7.9	20	12	3	15	10
BB0634	8	10	12	3	15	10
BB0654	8	16	12	3	15	10
BB0674	8	20	12	3	15	10
BB0675	8.1	12	15	3	18	5
BB0695	8.1	20	15	3	18	5
BB0715	8.1	25	15	3	18	5
BB0676	8.2	12	15	3	18	5
BB0696	8.2	20	15	3	18	5
BB0716	8.2	25	15	3	18	5
BB0677	8.3	12	15	3	18	5
BB0697	8.3	20	15	3	18	5
BB0717	8.3	25	15	3	18	5
BB0678	8.4	12	15	3	18	5
BB0698	8.4	20	15	3	18	5
BB0718	8.4	25	15	3	18	5
BB0679	8.5	12	15	3	18	5
BB0699	8.5	20	15	3	18	5
BB0719	8.5	25	15	3	18	5
BB0680	8.6	12	15	3	18	5
BB0700	8.6	20	15	3	18	5
BB0720	8.6	25	15	3	18	5
BB0681	8.7	12	15	3	18	5
BB0701	8.7	20	15	3	18	5
BB0721	8.7	25	15	3	18	5
BB0682	8.8	12	15	3	18	5
BB0702	8.8	20	15	3	18	5
BB0722	8.8	25	15	3	18	5
BB0683	8.9	12	15	3	18	5
BB0703	8.9	20	15	3	18	5
BB0723	8.9	25	15	3	18	5
BB0684	9	12	15	3	18	5
BB0704	9	20	15	3	18	5
BB0724	9	25	15	3	18	5
BB0685	9.1	12	15	3	18	5
BB0705	9.1	20	15	3	18	5
BB0725	9.1	25	15	3	18	5

Artikel-Nr.	d1	l1	d2	l2	d3	Stück
BB0686	9.2	12	15	3	18	5
BB0706	9.2	20	15	3	18	5
BB0726	9.2	25	15	3	18	5
BB0687	9.3	12	15	3	18	5
BB0707	9.3	20	15	3	18	5
BB0727	9.3	25	15	3	18	5
BB0688	9.4	12	15	3	18	5
BB0708	9.4	20	15	3	18	5
BB0728	9.4	25	15	3	18	5
BB0689	9.5	12	15	3	18	5
BB0709	9.5	20	15	3	18	5
BB0729	9.5	25	15	3	18	5
BB0690	9.6	12	15	3	18	5
BB0710	9.6	20	15	3	18	5
BB0730	9.6	25	15	3	18	5
BB0691	9.7	12	15	3	18	5
BB0711	9.7	20	15	3	18	5
BB0731	9.7	25	15	3	18	5
BB0692	9.8	12	15	3	18	5
BB0712	9.8	20	15	3	18	5
BB0732	9.8	25	15	3	18	5
BB0693	9.9	12	15	3	18	5
BB0713	9.9	20	15	3	18	5
BB0733	9.9	25	15	3	18	5
BB0694	10	12	15	3	18	5
BB0714	10	20	15	3	18	5
BB0734	10	25	15	3	18	5
BB0735	10.1	12	18	4	22	5
BB0755	10.1	20	18	4	22	5
BB0775	10.1	25	18	4	22	5
BB0736	10.2	12	18	4	22	5
BB0756	10.2	20	18	4	22	5
BB0776	10.2	25	18	4	22	5
BB0737	10.3	12	18	4	22	5
BB0757	10.3	20	18	4	22	5
BB0777	10.3	25	18	4	22	5
BB0738	10.4	12	18	4	22	5
BB0758	10.4	20	18	4	22	5
BB0778	10.4	25	18	4	22	5
BB0739	10.5	12	18	4	22	5
BB0759	10.5	20	18	4	22	5
BB0779	10.5	25	18	4	22	5
BB0740	10.6	12	18	4	22	5
BB0760	10.6	20	18	4	22	5
BB0780	10.6	25	18	4	22	5
BB0741	10.7	12	18	4	22	5
BB0761	10.7	20	18	4	22	5
BB0781	10.7	25	18	4	22	5
BB0742	10.8	12	18	4	22	5
BB0762	10.8	20	18	4	22	5
BB0782	10.8	25	18	4	22	5
BB0743	10.9	12	18	4	22	5
BB0763	10.9	20	18	4	22	5
BB0783	10.9	25	18	4	22	5
BB0744	11	12	18	4	22	5
BB0764	11	20	18	4	22	5
BB0784	11	25	18	4	22	5
BB0745	11.1	12	18	4	22	5
BB0765	11.1	20	18	4	22	5
BB0785	11.1	25	18	4	22	5
BB0746	11.2	12	18	4	22	5
BB0766	11.2	20	18	4	22	5
BB0786	11.2	25	18	4	22	5
BB0747	11.3	12	18	4	22	5
BB0767	11.3	20	18	4	22	5
BB0787	11.3	25	18	4	22	5
BB0748	11.4	12	18	4	22	5
BB0768	11.4	20	18	4	22	5

Artikel-Nr.	d1	l1	d2	l2	d3	Stück
BB0788	11.4	25	18	4	22	5
BB0749	11.5	12	18	4	22	5
BB0769	11.5	20	18	4	22	5
BB0789	11.5	25	18	4	22	5
BB0750	11.6	12	18	4	22	5
BB0770	11.6	20	18	4	22	5
BB0790	11.6	25	18	4	22	5
BB0751	11.7	12	18	4	22	5
BB0771	11.7	20	18	4	22	5
BB0791	11.7	25	18	4	22	5
BB0752	11.8	12	18	4	22	5
BB0772	11.8	20	18	4	22	5
BB0792	11.8	25	18	4	22	5
BB0753	11.9	12	18	4	22	5
BB0773	11.9	20	18	4	22	5
BB0793	11.9	25	18	4	22	5
BB0754	12	12	22	4	22	1
BB0774	12	20	22	4	22	1
BB0794	12	25	22	4	22	5
BB1017	12.1	16	22	4	26	1
BB1159	12.1	29	22	4	26	1
BB1018	12.2	16	22	4	26	1
BB1160	12.2	28	22	4	26	1
BB1019	12.3	16	22	4	26	1
BB1161	12.3	28	22	4	26	1
BB1020	12.4	16	22	4	26	1
BB1162	12.4	28	22	4	26	1
BB0795	12.5	16	22	4	26	1
BB0803	12.5	28	22	4	26	1
BB0809	12.5	36	22	4	26	1
BB1163	12.6	28	22	4	26	1
BB0796	13	16	22	4	26	1
BB0804	13	28	22	4	26	1
BB0810	13	36	22	4	26	1
BB1276	13.1	16	22	4	26	1
BB1021	13.2	16	22	4	26	1
BB1022	13.3	16	22	4	26	1
BB1023	13.4	16	22	4	26	1
BB0797	13.5	16	22	4	26	1
BB0805	13.5	28	22	4	26	1
BB0811	13.5	36	22	4	26	1
BB0798	13.6	16	22	4	26	1
BB0799	13.7	16	22	4	26	1
BB1024	13.8	16	22	4	26	1
BB1025	13.9	16	22	4	26	1
BB0800	14	16	22	4	26	1
BB0806	14	28	22	4	26	1
BB0812	14	36	22	4	26	1
BB1026	14.1	16	22	4	26	1
BB1027	14.2	16	22	4	26	1
BB1028	14.3	16	22	4	26	1
BB1029	14.4	16	22	4	26	1
BB0801	14.5	16	22	4	26	1
BB0807	14.5	28	22	4	26	1
BB0813	14.5	36	22	4	26	1
BB0802	15	16	22	4	26	1
BB0808	15	28	22	4	26	1
BB0814	15	36	22	4	26	1
BB0993	15.1	16	26	4	30	1
BB1339	15.2	16	26	4	30	1
BB1368	15.5	16	26	4	30	1
BB1549	15.5	28	26	4	30	1
BB4412	15.8	16	26	4	30	1
BB1030	15.9	16	26	4	30	1
BB0815	16	16	26	4	30	1
BB0818	16	28	26	4	30	1
BB0821	16	36	26	4	30	1
BB1031	16.1	16	26	4	30	1

Artikel-Nr.	d1	l1	d2	l2	d3	Stück
BB1032	16.2	16	26	4	30	1
BB0824	16.5	16	26	4	30	1
BB1033	16.8	16	26	4	30	1
BB1034	16.9	16	26	4	30	1
BB0816	17	16	26	4	30	1
BB0819	17	28	26	4	30	1
BB0822	17	36	26	4	30	1
BB1035	17.1	16	26	4	30	1
BB1036	17.2	16	26	4	30	1
BB1037	17.3	16	26	4	30	1
BB1038	17.4	16	26	4	30	1
BB1039	17.5	16	26	4	30	1
BB1040	17.7	16	26	4	30	1
BB1041	17.8	16	26	4	30	1
BB1042	17.9	16	26	4	30	1
BB0817	18	16	26	4	30	1
BB0820	18	28	26	4	30	1
BB0823	18	36	26	4	30	1
BB0987	18.1	36	30	5	34	1
BB3139	18.3	20	30	5	34	1
BB1343	18.5	20	30	5	34	1
BB4441	18.5	45	30	5	34	1
BB1043	18.6	20	30	5	34	1
BB1044	18.7	20	30	5	34	1
BB1045	18.8	20	30	5	34	1
BB1046	18.9	20	30	5	34	1
BB0826	19	20	30	5	34	1
BB0830	19	36	30	5	34	1
BB0834	19	45	30	5	34	1
BB1047	19.1	20	30	5	34	1
BB1048	19.2	20	30	5	34	1
BB1049	19.3	20	30	5	34	1
BB1050	19.4	20	30	5	34	1
BB1051	19.5	20	30	5	34	1
BB1052	19.6	20	30	5	34	1
BB1053	19.7	20	30	5	34	1
BB1054	19.8	20	30	5	34	1
BB1055	19.9	20	30	5	34	1
BB0827	20	20	30	5	34	1
BB0831	20	36	30	5	34	1
BB0835	20	45	30	5	34	1
BB0989	20.1	20	30	5	34	1
BB0825	20.1	36	30	5	34	1
BB4106	20.1	45	30	5	34	1
BB1056	20.2	20	30	5	34	1
BB1057	20.3	20	30	5	34	1
BB1058	20.4	20	30	5	34	1
BB1059	20.5	20	30	5	34	1
BB1060	20.6	20	30	5	34	1
BB1061	20.7	20	30	5	34	1
BB1062	20.8	20	30	5	34	1
BB1063	20.9	20	30	5	34	1
BB0828	21	20	30	5	34	1
BB0832	21	36	30	5	34	1
BB0836	21	45	30	5	34	1
BB1064	21.4	20	30	5	34	1
BB1065	21.5	20	30	5	34	1
BB1066	21.6	20	30	5	34	1
BB1067	21.7	20	30	5	34	1
BB1068	21.8	20	30	5	34	1
BB0829	22	20	30	5	34	1
BB0833	22	36	30	5	34	1
BB0837	22	46	30	5	34	1
BB1069	22.1	20	35	5	39	1
BB1070	22.2	20	35	5	39	1
BB1071	22.3	20	35	5	39	1
BB0930	22.5	20	35	5	39	1
BB1502	22.5	36	35	5	39	1

Artikel-Nr.	d1	l1	d2	l2	d3	Stück
BB1072	22.6	20	35	5	39	1
BB0838	23	20	35	5	39	1
BB0842	23	36	35	5	39	1
BB0846	23	45	35	5	39	1
BB0839	24	20	35	5	39	1
BB0843	24	36	35	5	39	1
BB0847	24	45	35	5	39	1
BB1082	24.5	20	35	5	39	1
BB2564	24.5	26	35	5	39	1
BB0840	25	20	35	5	39	1
BB0844	25	36	35	5	39	1
BB0848	25	45	35	5	39	1
BB2563	25.1	20	35	5	39	1
BB0995	25.1	45	35	5	39	1
BB1384	25.5	36	35	5	39	1
BB0867	25.8	20	35	5	39	1
BB0841	26	20	35	5	39	1
BB0845	26	36	35	5	39	1
BB0849	26	45	35	5	39	1
BB1473	26.2	25	42	5	46	1
BB4091	26.5	25	42	5	46	1
BB0850	27	25	42	5	46	1
BB0854	27	45	42	5	46	1
BB0858	27	56	42	5	46	1
BB0851	28	25	42	5	46	1
BB0855	28	45	42	5	46	1
BB0859	28	56	42	5	46	1
BB0852	29	25	42	5	46	1
BB0856	29	45	42	5	46	1
BB0860	29	56	42	5	46	1
BB0853	30	25	42	5	46	1
BB0857	30	45	42	5	46	1
BB0861	30	56	42	5	46	1
BB0862	30.1	25	48	5	52	1
BB0961	30.1	45	48	5	52	1
BB0926	30.4	25	48	5	52	1
BB4102	30.5	56	48	5	52	1
BB0900	31	25	48	5	52	1
BB1132	32	25	48	5	52	1
BB4053	32	45	48	5	52	1
BB1348	32	56	48	5	52	1
BB3133	32.5	25	48	5	52	1
BB1131	35	25	48	5	52	1
BB1349	35	45	48	5	52	1
BB1542	35	56	48	5	52	1
BB4444	35.2	30	55	5	59	1
BB4413	35.5	30	55	5	59	1
BB4107	36	30	55	5	59	1
BB2977	38	30	55	5	59	1
BB0873	40	30	55	5	59	1
BB0927	40	56	55	5	59	1
BB0934	40.1	30	55	5	59	1
BB1230	41	30	55	5	59	1
BB3134	41.5	30	55	5	59	1
BB0941	42	30	55	5	59	1
BB0917	45	30	62	6	66	1
BB3104	45	56	62	6	66	1
BB4098	45	67	62	6	66	1
BB1011	48	30	62	6	66	1
BB1504	48	56	62	6	66	1
BB1523	48	67	62	6	66	1
BB0905	50	30	70	6	74	1
BB1168	50	56	70	6	74	1
BB1358	60	35	75	6	82	1
BB4461	60	67	75	6	82	1
BB1277	63	35	75	6	82	1

Bohrbuchse mit Bund DIN172/ISO4247 Form B

Material:	Stahl
Form:	B
DIN:	172
ISO:	4247
Festigkeit:	62 HRC
Warengruppennr.:	5811

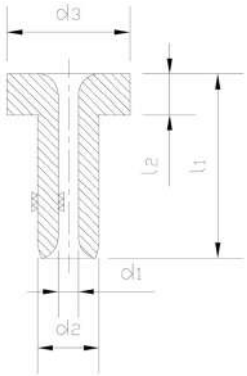

Artikel-Nr.	d1	l1	d2	l2	d3	Stück
BB3119	1	9	3	2	6	10
BB1554	2	6	5	2	8	1
BB1476	3	12	6	2.5	9	1
BB1494	3	16	6	2.5	9	1
BB3125	3.1	8	6	2.5	9	1
BB1295	3.2	8	6	2.5	9	1
BB1094	3.5	8	7	2.5	10	1
BB1352	3.5	16	7	2.5	10	1
BB4436	4	16	7	2.5	10	10
BB3126	4.1	8	8	2.5	11	1
BB4112	4.8	8	8	2.5	11	10
BB0953	5	8	8	2.5	11	1
BB1475	5	12	8	2.5	11	1
BB3051	5	16	8	2.5	11	1
BB3127	5.1	10	10	3	13	1
BB3005	5.5	10	10	3	13	1
BB1353	5.5	16	10	3	13	1
BB0929	6	10	10	3	13	10
BB1200	6	16	10	3	13	10
BB1532	6	20	10	3	13	10
BB3128	6.1	10	12	3	15	1
BB2943	6.1	20	12	3	15	1
BB4439	6.2	10	12	3	15	10
BB1531	6.4	16	12	3	15	1
BB3091	6.6	10	12	3	15	1
BB1016	6.6	16	12	3	15	1
BB1527	7.2	10	12	3	15	1
BB0994	8	10	12	3	15	10
BB1185	8	16	12	3	15	10
BB1260	8	20	12	3	15	1
BB1324	8.1	12	15	3	18	5
BB3132	8.1	20	15	3	18	5
BB2980	8.1	25	15	3	18	5
BB1135	8.2	25	15	3	18	1
BB1217	8.5	12	15	3	18	1
BB4416	8.7	12	15	3	18	5
BB1397	9	25	15	3	18	1
BB3056	9.8	20	15	3	18	1
BB0955	10	12	15	3	18	5
BB0944	10	20	15	3	18	5
BB0899	10	25	15	3	18	5
BB1215	10.1	12	18	4	22	5
BB3086	10.1	20	18	4	22	5
BB2979	10.1	25	18	4	22	1
BB1152	10.2	12	18	4	22	5
BB3057	10.2	20	18	4	22	5
BB3107	10.5	12	18	4	22	5

Artikel-Nr.	d1	l1	d2	l2	d3	Stück
BB1323	10.5	20	18	4	22	5
BB1551	11	25	18	4	22	5
BB0937	12	12	18	4	22	1
BB0971	12	20	18	4	22	1
BB0935	12	25	18	4	22	1
BB1408	12.1	16	22	4	26	1
BB2960	12.1	28	22	4	26	1
BB3068	13	16	22	4	26	1
BB1139	13	28	22	4	26	1
BB4417	13.1	16	22	4	26	1
BB1424	14	16	22	4	26	1
BB1000	15	16	22	4	26	1
BB0866	15	36	22	4	26	1
BB1111	16	16	26	4	30	1
BB0968	16	28	26	4	30	1
BB1267	16	36	26	4	30	1
BB1229	16.1	16	26	4	30	1
BB1547	16.2	20	26	4	30	1
BB3067	16.3	16	26	4	30	1
BB4111	16.5	16	26	4	30	1
BB2950	17	16	26	4	30	1
BB4105	18	16	26	4	30	1
BB1282	18	28	26	4	30	1
BB0988	18	36	26	4	30	1
BB1144	20	20	30	5	34	1
BB1191	20	36	30	5	34	1
BB3052	20	45	30	5	34	1
BB4443	20.5	36	30	5	34	1
BB1400	22	20	30	5	34	1
BB1483	22	36	30	5	34	1
BB1344	22.5	20	35	5	39	1
BB3111	23	20	35	5	39	1
BB4064	24	20	35	5	39	1
BB1146	25	20	35	5	39	1
BB1255	25	36	35	5	39	1
BB1154	25	45	35	5	39	1
BB2942	25.1	20	35	5	39	1
BB3033	25.1	45	35	5	39	1
BB3034	25.2	45	35	5	39	1
BB3035	25.3	45	35	5	39	1
BB1302	25.4	20	35	5	39	1
BB3031	25.5	20	35	5	39	1
BB4069	26	20	35	5	39	1
BB1467	26	36	35	5	39	1
BB1528	26	45	35	5	39	1
BB4099	27	25	42	5	46	1
BB4093	28	25	42	5	46	1

Artikel-Nr.	d1	l1	d2	l2	d3	Stück
BB0895	30	25	42	5	46	1
BB1279	30	45	42	5	46	1
BB1155	30	56	42	5	46	1
BB4094	30.1	25	48	5	52	1
BB0910	34	45	48	5	52	1
BB0911	35	45	48	5	52	1
BB1098	40	30	55	5	59	1
BB1552	50	30	70	6	74	1
BB4110	50	56	70	6	74	1

Zylindrische Bohrbuchsen DIN179/ISO4247 Form A

Gewindetyp:	zylindrisch
Material:	Stahl
Form:	A
DIN:	179
ISO:	4247
Festigkeit:	62 HRC
Warengruppennr.:	5820

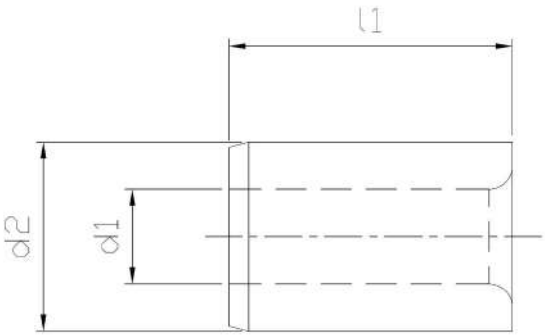

Artikel-Nr.	d1	l1	d2	Stück
BB0005	0.8	6	3	10
BB0007	1	6	3	10
BB0010	1	9	3	10
BB0011	1.1	6	4	10
BB0019	1.1	9	4	10
BB0012	1.2	6	4	10
BB0020	1.2	9	4	10
BB0013	1.3	6	4	10
BB0021	1.3	9	4	10
BB0014	1.4	6	4	10
BB0022	1.4	9	4	10
BB0015	1.5	6	4	10
BB0023	1.5	9	4	10
BB0016	1.6	6	4	10
BB0024	1.6	9	4	10
BB0017	1.7	6	4	10
BB0025	1.7	9	4	10
BB0018	1.8	6	4	10
BB0026	1.8	9	4	10
BB0027	1.9	6	5	10
BB0035	1.9	9	5	10
BB0028	2	6	5	10
BB0036	2	9	5	10
BB0029	2.1	6	5	10
BB0037	2.1	9	5	10
BB0030	2.2	6	5	10
BB0038	2.2	9	5	10
BB0031	2.3	6	5	10
BB0039	2.3	9	5	10
BB0032	2.4	6	5	10
BB0040	2.4	9	5	10
BB0033	2.5	6	5	10
BB0041	2.5	9	5	10
BB0034	2.6	6	5	10
BB0042	2.6	9	5	10
BB0043	2.7	8	6	10
BB0050	2.7	12	6	10
BB0057	2.7	16	6	10
BB0044	2.8	8	6	10
BB0051	2.8	12	6	10
BB0058	2.8	16	6	10
BB0045	2.9	8	6	10
BB0052	2.9	12	6	10
BB0059	2.9	16	6	10
BB0046	3	8	6	10
BB0053	3	12	6	10
BB0060	3	16	6	10

Artikel-Nr.	d1	l1	d2	Stück
BB0047	3.1	8	6	10
BB0054	3.1	12	6	10
BB0061	3.1	16	6	10
BB0048	3.2	8	6	10
BB0055	3.2	12	6	10
BB0062	3.2	16	6	10
BB0049	3.3	8	6	10
BB0056	3.3	12	6	10
BB0063	3.3	16	6	10
BB0064	3.4	8	7	10
BB0071	3.4	12	7	10
BB0078	3.4	16	7	10
BB0065	3.5	8	7	10
BB0072	3.5	12	7	10
BB0079	3.5	16	7	10
BB0066	3.6	8	7	10
BB0073	3.6	12	7	10
BB0080	3.6	16	7	10
BB0067	3.7	8	7	10
BB0074	3.7	12	7	10
BB0081	3.7	16	7	10
BB0068	3.8	8	7	10
BB0075	3.8	12	7	10
BB0082	3.8	16	7	10
BB0069	3.9	8	7	10
BB0076	3.9	12	7	10
BB0083	3.9	16	7	10
BB0070	4	8	7	10
BB0077	4	12	7	10
BB0084	4	16	7	10
BB0085	4.1	8	8	10
BB0095	4.1	12	8	10
BB0105	4.1	16	8	10
BB0086	4.2	8	8	10
BB0096	4.2	12	8	10
BB0106	4.2	16	8	10
BB0087	4.3	8	8	10
BB0097	4.3	12	8	10
BB0107	4.3	16	8	10
BB0088	4.4	8	8	10
BB0098	4.4	12	8	10
BB0108	4.4	16	8	10
BB0089	4.5	8	8	10
BB0099	4.5	12	8	10
BB0109	4.5	16	8	10
BB0090	4.6	8	8	10
BB0100	4.6	12	8	10

Artikel-Nr.	d1	l1	d2	Stück
BB0110	4.6	16	8	10
BB0091	4.7	8	8	10
BB0101	4.7	12	8	10
BB0111	4.7	16	8	10
BB0092	4.8	8	8	10
BB0102	4.8	12	8	10
BB0112	4.8	16	8	10
BB0093	4.9	8	8	10
BB0103	4.9	12	8	10
BB0113	4.9	16	8	10
BB0094	5	8	8	10
BB0104	5	12	8	10
BB0114	5	16	8	10
BB0115	5.1	10	10	1
BB0125	5.1	16	10	10
BB0135	5.1	20	10	10
BB0116	5.2	10	10	10
BB0126	5.2	16	10	10
BB0136	5.2	20	10	10
BB0117	5.3	10	10	10
BB0127	5.3	16	10	10
BB0137	5.3	20	10	10
BB0118	5.4	10	10	10
BB0128	5.4	16	10	10
BB0138	5.4	20	10	10
BB0119	5.5	10	10	10
BB0129	5.5	16	10	10
BB0139	5.5	20	10	10
BB0120	5.6	10	10	10
BB0130	5.6	16	10	10
BB0140	5.6	20	10	10
BB0121	5.7	10	10	10
BB0131	5.7	16	10	10
BB0141	5.7	20	10	10
BB0122	5.8	10	10	10
BB0132	5.8	16	10	10
BB0142	5.8	20	10	10
BB0123	5.9	10	10	10
BB0133	5.9	16	10	10
BB0143	5.9	20	10	10
BB0124	6	10	10	10
BB0134	6	16	10	10
BB0144	6	20	10	10
BB0145	6.1	10	12	10
BB0165	6.1	16	12	10
BB0185	6.1	20	12	10
BB0146	6.2	10	12	10
BB0166	6.2	16	12	10
BB0186	6.2	20	12	10
BB0147	6.3	10	12	10
BB0167	6.3	16	12	10
BB0187	6.3	20	12	10
BB0148	6.4	10	12	10
BB0168	6.4	16	12	10
BB0188	6.4	20	12	10
BB0149	6.5	10	12	10
BB0169	6.5	16	12	10
BB0189	6.5	20	12	10
BB0150	6.6	10	12	10
BB0170	6.6	16	12	10
BB0190	6.6	20	12	10
BB0151	6.7	10	12	10
BB0171	6.7	16	12	10
BB0191	6.7	20	12	10
BB0152	6.8	10	12	10
BB0172	6.8	16	12	10
BB0192	6.8	20	12	10
BB0153	6.9	10	12	10

Artikel-Nr.	d1	l1	d2	Stück
BB0173	6.9	16	12	10
BB0193	6.9	20	12	10
BB0154	7	10	12	10
BB0174	7	16	12	10
BB0194	7	20	12	10
BB0155	7.1	10	12	10
BB0175	7.1	16	12	10
BB0195	7.1	20	12	10
BB0156	7.2	10	12	10
BB0176	7.2	16	12	10
BB0196	7.2	20	12	10
BB0157	7.3	10	12	10
BB0177	7.3	16	12	10
BB0197	7.3	20	12	10
BB0158	7.4	10	12	10
BB0178	7.4	16	12	10
BB0198	7.4	20	12	10
BB0159	7.5	10	12	10
BB0179	7.5	16	12	10
BB0199	7.5	20	12	10
BB0160	7.6	10	12	10
BB0180	7.6	16	12	10
BB0200	7.6	20	12	10
BB0161	7.7	10	12	10
BB0181	7.7	16	12	10
BB0201	7.7	20	12	10
BB0162	7.8	10	12	10
BB0182	7.8	16	12	10
BB0202	7.8	20	12	10
BB0163	7.9	10	12	10
BB0183	7.9	16	12	10
BB0203	7.9	20	12	10
BB0164	8	10	12	10
BB0184	8	16	12	10
BB0204	8	20	12	10
BB0205	8.1	12	15	5
BB0225	8.1	20	15	5
BB0245	8.1	25	15	5
BB0206	8.2	12	15	5
BB0226	8.2	20	15	5
BB0246	8.2	25	15	5
BB0207	8.3	12	15	5
BB0227	8.3	20	15	5
BB0247	8.3	25	15	5
BB0208	8.4	12	15	5
BB0228	8.4	20	15	5
BB0248	8.4	25	15	5
BB0209	8.5	12	15	5
BB0229	8.5	20	15	5
BB0249	8.5	25	15	5
BB0210	8.6	12	15	5
BB0230	8.6	20	15	5
BB0250	8.6	25	15	5
BB0211	8.7	12	15	5
BB0231	8.7	20	15	5
BB0251	8.7	25	15	5
BB0212	8.8	12	15	5
BB0232	8.8	20	15	5
BB0252	8.8	25	15	5
BB0213	8.9	12	15	5
BB0233	8.9	20	15	5
BB0253	8.9	25	15	5
BB0214	9	12	15	5
BB0234	9	20	15	5
BB0254	9	25	15	5
BB0215	9.1	12	15	5
BB0235	9.1	20	15	5
BB0255	9.1	25	15	5

Artikel-Nr.	d1	l1	d2	Stück
BB0216	9.2	12	15	5
BB0236	9.2	20	15	5
BB0256	9.2	25	15	5
BB0217	9.3	12	15	5
BB0237	9.3	20	15	5
BB0257	9.3	25	15	5
BB0218	9.4	12	15	5
BB0238	9.4	20	15	5
BB0258	9.4	25	15	5
BB0219	9.5	12	15	5
BB0239	9.5	20	15	5
BB0259	9.5	25	15	5
BB0220	9.6	12	15	5
BB0240	9.6	20	15	5
BB0260	9.6	25	15	5
BB0221	9.7	12	15	5
BB0241	9.7	20	15	5
BB0261	9.7	25	15	5
BB0222	9.8	12	15	5
BB0242	9.8	20	15	5
BB0262	9.8	25	15	5
BB0223	9.9	12	15	5
BB0243	9.9	20	15	5
BB0263	9.9	25	15	5
BB0224	10	12	15	5
BB0244	10	20	15	5
BB0264	10	25	15	5
BB0265	10.1	12	18	5
BB0285	10.1	20	18	5
BB0305	10.1	25	18	5
BB0266	10.2	12	18	5
BB0286	10.2	20	18	5
BB0306	10.2	25	18	5
BB0267	10.3	12	18	5
BB0287	10.3	20	18	5
BB0307	10.3	25	18	5
BB0268	10.4	12	18	5
BB0288	10.4	20	18	5
BB0308	10.4	25	18	5
BB0269	10.5	12	18	5
BB0289	10.5	20	18	5
BB0309	10.5	25	18	5
BB0270	10.6	12	18	5
BB0290	10.6	20	18	5
BB0310	10.6	25	18	5
BB0271	10.7	12	18	5
BB0291	10.7	20	18	5
BB0311	10.7	25	18	5
BB0272	10.8	12	18	5
BB0292	10.8	20	18	5
BB0312	10.8	25	18	5
BB0273	10.9	12	18	5
BB0293	10.9	20	18	5
BB0313	10.9	25	18	5
BB0274	11	12	18	5
BB0294	11	20	18	5
BB0314	11	25	18	5
BB0275	11.1	12	18	5
BB0295	11.1	20	18	5
BB0315	11.1	25	18	5
BB0276	11.2	12	18	5
BB0296	11.2	20	18	5
BB0316	11.2	25	18	5
BB0277	11.3	12	18	5
BB0297	11.3	20	18	5
BB0317	11.3	25	18	5
BB0278	11.4	12	18	5
BB0298	11.4	20	18	5

Artikel-Nr.	d1	l1	d2	Stück
BB0318	11.4	25	18	5
BB0279	11.5	12	18	5
BB0299	11.5	20	18	5
BB0319	11.15	25	18	5
BB0280	11.6	12	18	5
BB0300	11.6	20	18	5
BB0320	11.6	25	18	5
BB0281	11.7	12	18	5
BB0301	11.7	20	18	5
BB0321	11.7	25	18	5
BB0282	11.8	12	18	5
BB0302	11.8	20	18	5
BB0322	11.8	25	18	5
BB0283	11.9	12	18	5
BB0303	11.9	20	18	5
BB0323	11.9	25	18	5
BB0284	12	12	18	5
BB0304	12	20	18	5
BB0324	12	25	18	5
BB1213	12.1	16	22	1
BB0990	12.1	28	22	1
BB1015	12.1	36	22	1
BB1406	12.2	16	22	1
BB0865	12.2	28	22	1
BB0875	12.3	16	22	1
BB1263	12.3	28	22	1
BB1085	12.4	16	22	1
BB0325	12.5	16	22	1
BB0333	12.5	28	22	1
BB0340	12.5	36	22	1
BB1086	12.6	16	22	1
BB1178	12.9	16	22	1
BB0326	13	16	22	1
BB0334	13	28	22	1
BB0341	13	36	22	1
BB4101	13.1	16	22	1
BB1125	13.1	28	22	1
BB4061	13.1	36	22	1
BB3138	13.2	16	22	1
BB0327	13.4	16	22	1
BB0328	13.5	16	22	1
BB0335	13.5	28	22	1
BB0342	13.5	36	22	1
BB0329	14	16	22	1
BB0337	14	28	22	1
BB0343	14	36	22	1
BB1347	14.3	16	22	1
BB1515	14.3	28	22	1
BB0330	14.5	16	22	1
BB0338	14.5	28	22	1
BB0344	14.5	36	22	1
BB0331	14.7	16	22	1
BB0984	14.8	28	22	1
BB0332	15	16	22	1
BB0339	15	28	22	1
BB0345	15	36	22	1
BB0346	15.5	16	26	1
BB0352	15.5	28	26	1
BB0358	15.5	36	26	1
BB4081	15.8	16	26	1
BB0347	16	16	26	1
BB0353	16	28	26	1
BB0359	16	36	26	1
BB1340	16.1	36	26	1
BB3087	16.2	16	26	1
BB0348	16.5	16	26	1
BB0354	16.5	28	26	1
BB0360	16.5	36	26	1

Artikel-Nr.	d1	l1	d2	Stück
BB1338	16.7	16	26	1
BB0349	17	16	26	1
BB0355	17	28	26	1
BB0361	17	36	26	1
BB1521	17.2	16	26	1
BB0350	17.5	16	26	1
BB0356	17.5	28	26	1
BB0362	17.5	36	26	1
BB0351	18	16	26	1
BB0357	18	28	26	1
BB0363	18	36	26	1
BB0366	18.5	20	30	1
BB0375	18.5	36	30	1
BB0383	18.5	45	30	1
BB0367	19	20	30	1
BB0376	19	36	30	1
BB0384	19	45	30	1
BB0368	19.5	20	30	1
BB0377	19.5	36	30	1
BB0385	19.5	45	30	1
BB1522	19.7	20	30	1
BB0369	20	20	30	1
BB0378	20	36	30	1
BB0386	20	45	30	1
BB0370	20.5	20	30	1
BB0379	20.5	36	30	1
BB0387	20.5	45	30	1
BB0371	21	20	30	1
BB0380	21	36	30	1
BB0388	21	45	30	1
BB0372	21.5	20	30	1
BB0381	21.5	36	30	1
BB0389	21.5	45	30	1
BB3080	21.6	20	30	1
BB1537	22	16	30	1
BB0373	22	20	30	1
BB0382	22	36	30	1
BB0390	22	45	30	1
BB4423	22	50	30	1
BB1493	22.1	20	35	1
BB0391	22.5	20	35	1
BB4096	22.5	36	35	1
BB0392	23	20	35	1
BB0396	23	36	35	1
BB0400	23	45	35	1
BB0393	24	20	35	1
BB0397	24	36	35	1
BB0401	24	45	35	1
BB0394	25	20	35	1
BB0398	25	36	35	1
BB0402	25	45	35	1
BB1332	25.5	20	35	1
BB1333	25.5	36	35	1
BB0395	26	20	35	1
BB0399	26	36	35	1
BB0403	26	45	35	1
BB1192	26.5	25	42	1
BB1297	26.5	56	42	1
BB0404	27	25	42	1
BB0408	27	45	42	1
BB0412	27	56	42	1
BB4003	27.5	45	42	1
BB0405	28	25	42	1
BB0409	28	45	42	1
BB0413	28	56	42	1
BB0406	29	25	42	1
BB0410	29	45	42	1
BB0414	29	56	42	1

Artikel-Nr.	d1	l1	d2	Stück
BB4080	29.5	25	42	1
BB0407	30	25	42	1
BB0411	30	45	42	1
BB0415	30	56	42	1
BB4451	30.1	25	48	1
BB0416	31	25	48	1
BB0421	31	45	48	1
BB0426	31	56	48	1
BB1404	31.5	25	48	1
BB0417	32	25	48	1
BB0422	32	45	48	1
BB0427	32	56	48	1
BB0418	33	25	48	1
BB0423	33	45	48	1
BB0428	33	56	48	1
BB0419	34	25	48	1
BB0424	34	45	48	1
BB0429	34	56	48	1
BB0420	35	25	48	1
BB0425	35	45	48	1
BB0430	35	56	48	1
BB0431	36	30	55	1
BB0438	36	56	55	1
BB0445	36	67	55	1
BB0432	37	30	55	1
BB0439	37	56	55	1
BB0446	37	67	55	1
BB0433	38	30	55	1
BB0440	38	56	55	1
BB0447	38	67	55	1
BB0434	39	30	55	1
BB0441	39	56	55	1
BB0448	39	67	55	1
BB0435	40	30	55	1
BB0442	40	56	55	1
BB0449	40	67	55	1
BB0436	41	30	55	1
BB0443	41	56	55	1
BB0450	41	67	55	1
BB0437	42	30	55	1
BB0444	42	56	55	1
BB0451	42	67	55	1
BB0452	43	30	62	1
BB0458	43	56	62	1
BB0464	43	67	62	1
BB3100	43.5	30	62	1
BB0453	44	30	62	1
BB0459	44	56	62	1
BB0465	44	67	62	1
BB0454	45	30	62	1
BB0460	45	56	62	1
BB0466	45	67	62	1
BB0455	46	30	62	1
BB0461	46	56	62	1
BB0467	46	67	62	1
BB0456	47	30	62	1
BB0462	47	56	62	1
BB0468	47	67	62	1
BB0457	48	30	62	1
BB0463	48	56	62	1
BB0469	48	67	62	1
BB0470	50	30	70	1
BB1013	50	56	70	1

Zylindrische Bohrbuchsen DIN179/ISO4247 Form B

Gewindetyp:	zylindrisch
Material:	Stahl
Form:	B
DIN:	179
ISO:	4247
Festigkeit:	62 HRC
Warengruppennr.:	5821

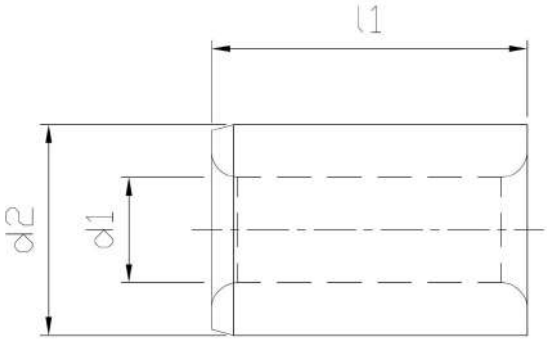

Artikel-Nr.	d1	l1	d2	Stück
BB4007	1.5	6	4	10
BB4008	1.6	6	4	10
BB4009	1.7	6	4	10
BB4010	1.8	6	4	10
BB4011	1.9	6	5	10
BB4012	2	6	5	10
BB4435	2.5	9	5	10
BB4013	2.7	8	6	10
BB1002	3	8	6	10
BB1219	3.3	12	6	10
BB4014	3.5	8	7	10
BB4015	3.8	8	7	10
BB4016	3.9	8	7	10
BB1298	4	8	7	10
BB4060	4	12	7	10
BB4057	4	16	7	10
BB0986	4.1	8	8	10
BB1308	4.1	12	8	10
BB1316	4.2	12	8	10
BB4077	4.3	8	8	10
BB0919	5	8	8	10
BB0892	5	12	8	10
BB4421	5	16	8	10
BB4076	5.1	10	10	10
BB1350	5.5	10	10	10
BB3096	5.5	20	10	10
BB4017	5.6	10	10	10
BB4018	5.9	10	10	10
BB0958	6	10	10	10
BB1012	6	16	10	10
BB1423	6	20	10	10
BB1479	6.1	10	12	10
BB3072	6.1	16	12	10
BB3121	6.2	10	12	10
BB4019	6.3	10	12	10
BB4020	6.4	10	12	10
BB4414	6.5	10	12	10
BB4083	6.5	16	12	10
BB4044	6.6	10	12	5
BB4045	6.7	10	12	10
BB4021	6.8	10	12	10
BB4022	6.9	10	12	10
BB1248	7	16	12	5
BB1533	7.1	10	12	10
BB1433	7.1	16	12	10
BB4023	7.2	10	12	10
BB1395	7.3	10	12	10

Artikel-Nr.	d1	l1	d2	Stück
BB4024	7.4	10	12	10
BB4046	7.5	10	12	10
BB3064	7.5	20	12	10
BB4025	7.6	10	12	10
BB4026	7.7	10	12	10
BB1545	7.8	10	12	10
BB1430	7.8	20	12	10
BB4027	7.9	10	12	10
BB0946	8	10	12	10
BB0959	8	16	12	10
BB0906	8	20	12	10
BB1317	8.1	12	15	5
BB0876	8.2	12	15	5
BB4028	8.3	12	15	5
BB4029	8.4	12	15	5
BB1546	8.5	12	15	5
BB3066	8.5	20	15	5
BB1394	8.5	25	15	5
BB4030	8.6	12	15	5
BB4424	8.6	20	15	5
BB4031	8.7	12	15	5
BB4032	8.8	12	15	1
BB4033	8.9	12	15	5
BB1247	9	12	15	5
BB1246	9	20	15	5
BB4070	9	25	15	5
BB3073	9.1	12	15	5
BB4034	9.2	12	15	5
BB4035	9.3	12	15	5
BB4036	9.4	12	15	5
BB4037	9.5	12	15	5
BB4038	9.6	12	15	5
BB4039	9.7	12	15	5
BB4040	9.8	12	15	5
BB3053	9.8	20	15	5
BB1431	9.8	25	15	5
BB4041	9.9	12	15	5
BB0942	10	12	15	5
BB0960	10	20	15	5
BB1244	10	25	15	5
PN48500099	10.1	12	18	5
BB4090	10.1	20	18	5
BB0877	10.2	12	18	5
BB3054	10.2	20	18	5
BB1432	10.2	25	18	5
BB4042	10.5	12	18	5
BB4419	10.9	12	18	5

Artikel-Nr.	d1	l1	d2	Stück
BB0992	11	12	18	5
BB4043	11.5	12	18	5
BB1214	11.6	12	18	5
BB4418	11.8	12	18	5
BB1536	11.8	20	18	5
BB1272	11.9	20	18	1
BB0921	12	12	18	5
BB1237	12	20	18	5
BB0979	12	25	18	5
BB1428	12.1	16	22	1
BB1429	12.1	28	22	1
BB0878	12.2	16	22	1
BB1544	12.3	16	22	1
BB0991	12.5	16	22	1
BB1273	13	16	22	1
BB1271	13.5	16	22	1
BB1270	14	16	22	1
BB1540	14	28	22	1
BB0936	14	36	22	1
BB0879	14.2	16	22	1
BB1101	14.6	16	22	1
BB0925	15	16	22	1
BB4434	15.5	16	26	1
BB4082	15.5	28	26	1
BB1258	16	16	26	1
BB1382	16	28	26	1
BB0880	16.2	16	26	1
BB1480	16.5	28	26	1
BB1305	17.5	16	26	1
BB1261	17.5	28	26	1
BB1145	18	16	26	1
BB2988	18	28	26	1
BB0881	18.2	20	30	1
BB0920	19.6	20	30	1
BB0898	19.6	36	30	1
BB0966	20	20	30	1
BB0933	20	36	30	1
BB3069	20	45	30	1
BB0882	20.2	20	30	1
BB1269	21.5	20	30	1
BB1158	22	20	30	1
BB2989	22	36	30	1
BB3115	22.1	20	35	1
BB1268	23	20	35	1
BB1301	24	36	35	1
BB0884	24.2	20	35	1
BB0969	24.6	36	35	1
BB4442	25	20	35	1
BB1356	25	36	35	1
BB0981	30	25	42	1
BB1238	32	25	48	1
BB0970	39.6	30	55	1
BB3089	40	30	55	1

PRODUKTÜBERSICHT LOCHSTEMPEL

	Lochstempel DIN9861, Stahl D-HSS	131
	Lochstempel DIN9861, Stahl DA-HSS	135
	Lochstempel ISO8020	137

NONNENMANN

Wir haben es für Sie im Blick

STANZTECHNIK

Unsere Produktionsmöglichkeiten:

- Flachschleifen, Profilschleifen, Drahtschneiden, Senkerodieren und Polieren
- Max. Ø 100 x 150 mm
- Max. ■ B = 150 x H = 100 x L = 150 mm
- Materialien: Hartmetall, HSS, WS, Keramik, uvm.
- Beschichtung: TiN, TiCN, DLC, uvm.

Überzeugen Sie sich selbst und testen Sie uns mit Ihren gewünschten Anforderungen in der Stanztechnik.
Bei Fragen zum Thema Stanztechnik stehen Ihnen unsere Ansprechpartner gerne zur Verfügung.
Wir freuen uns auf Ihre Anfrage an **info@nonnenmann.net**.

Ihr Ansprechpartner:

Danny Dispan Staatl. gepr. Techniker
TECHNISCHER LEITER
+49 (0) 7181 / 4087-225
+49 (0) 7181 / 45351
d.dispan@nonnenmann.net

Lochstempel DIN9861, Stahl D-HSS

Material:	Stahl D-HSS
DIN:	9861
Festigkeit:	60-64 HRC
Warengruppennr.:	9000

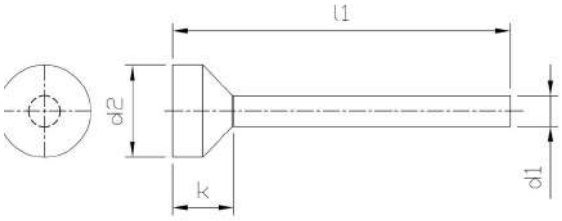

Artikel-Nr.	d1	l1	k	d2
LS2425	0.3	71	0.6	0.9
LS2266	0.4	71	0.6	0.9
LS0001	0.6	71	0.6	1.1
LS2206	0.6	80	0.6	1.1
LS0002	0.7	71	0.7	1.3
LS0003	0.8	71	0.9	1.4
LS0321	0.8	80	0.9	1.4
LS2398	0.8	100	0.9	1.4
LS0004	0.9	71	1	1.6
LS2248	0.9	80	1	1.6
LS2775	0.9	100	1	1.6
LS1756	0.75	80	0.7	1.3
LS0005	1	71	1.2	1.8
LS0395	1	80	1.2	1.8
LS0918	1	100	1.2	1.8
LS0006	1.1	71	1.1	1.8
LS0919	1.1	80	1.1	1.8
LS0921	1.1	100	1.1	1.8
LS0007	1.2	71	1.2	2
LS0922	1.2	80	1.2	2
LS0296	1.2	100	1.2	2
LS0008	1.3	71	1.2	2
LS0923	1.3	80	1.2	2
LS0924	1.3	100	1.2	2
LS0009	1.4	71	1.2	2.2
LS0925	1.4	80	1.2	2.2
LS0323	1.4	100	1.2	2.2
LS0010	1.5	71	1.2	2.2
LS0285	1.5	80	1.2	2.2
LS0926	1.5	100	1.2	2.2
LS0011	1.6	71	1.2	2.5
LS0361	1.6	80	1.2	2.5
LS0927	1.6	100	1.2	2.5
LS0012	1.7	71	1.2	2.5
LS0928	1.7	80	1.2	2.5
LS0929	1.7	100	1.2	2.5
LS0013	1.8	71	1.3	2.8
LS0930	1.8	80	1.3	2.8
LS0932	1.8	100	1.3	2.8
LS0014	1.9	71	1.3	2.8
LS0933	1.9	80	1.3	2.8
LS0934	1.9	100	1.3	2.8
LS0015	2	71	1.4	3
LS0286	2	80	1.4	3
LS0935	2	100	1.4	3
LS0016	2.1	71	1.4	3.2
LS0936	2.1	80	1.4	3.2

Artikel-Nr.	d1	l1	k	d2
LS0937	2.1	100	1.4	3.2
LS0017	2.2	71	1.4	3.2
LS0938	2.2	80	1.4	3.2
LS0322	2.2	100	1.4	3.2
LS0018	2.3	71	1.4	3.5
LS0939	2.3	80	1.4	3.5
LS0940	2.3	100	1.4	3.5
LS0019	2.4	71	1.4	3.5
LS0941	2.4	80	1.4	3.5
LS0399	2.4	100	1.4	3.5
LS0020	2.5	71	1.4	3.5
LS0287	2.5	80	1.4	3.5
LS0295	2.5	100	1.4	3.5
LS0021	2.6	71	1.6	4
LS0942	2.6	80	1.6	4
LS0943	2.6	100	1.6	4
LS0022	2.7	71	1.6	4
LS0304	2.7	80	1.6	4
LS0944	2.7	100	1.6	4
LS0023	2.8	71	1.6	4
LS0945	2.8	80	1.6	4
LS2277	2.8	100	1.6	4
LS0024	2.9	71	1.6	4
LS0946	2.9	80	1.6	4
LS3351	2.9	100	1.45	4
LS0025	3	71	1.8	4.5
LS0402	3	80	1.8	4.5
LS2064	3	100	1.8	4.5
LS0026	3.1	71	1.8	4.5
LS0947	3.1	80	1.8	4.5
LS0948	3.1	100	1.8	4.5
LS0027	3.2	71	1.6	4.5
LS0949	3.2	80	1.6	4.5
LS0950	3.2	100	1.6	4.5
LS0028	3.3	71	1.6	4.5
LS0951	3.3	80	1.6	4.5
LS0307	3.3	100	1.6	4.5
LS0029	3.4	71	1.6	4.5
LS0400	3.4	80	1.6	4.5
LS0952	3.4	100	1.6	4.5
LS3323	3.5	60	1.8	5
LS0030	3.5	71	1.8	5
LS0955	3.5	80	1.8	5
LS0956	3.5	100	1.8	5
LS0031	3.6	71	1.7	5
LS0958	3.6	80	1.7	5
LS0959	3.6	100	1.7	5

Artikel-Nr.	d1	l1	k	d2
LS0032	3.7	71	1.6	5
LS0961	3.7	80	1.6	5
LS0962	3.7	100	1.6	5
LS0033	3.8	71	1.6	5
LS0964	3.8	80	1.6	5
LS0965	3.8	100	1.6	5
LS0034	3.9	71	1.5	5
LS0967	3.9	80	1.5	5
LS0968	3.9	100	1.5	5
LS0035	4	71	1.8	5.5
LS0297	4	80	1.8	5.5
LS0312	4	100	1.8	5.5
LS0036	4.1	71	1.7	5.5
LS0971	4.1	80	1.7	5.5
LS0972	4.1	100	1.7	5.5
LS0037	4.2	71	1.7	5.5
LS0974	4.2	80	1.7	5.5
LS0424	4.2	100	1.7	5.5
LS0038	4.3	71	1.7	5.5
LS0976	4.3	80	1.7	5.5
LS0977	4.3	100	1.7	5.5
LS0039	4.4	71	1.7	5.5
LS0979	4.4	80	1.7	5.5
LS0980	4.4	100	1.7	5.5
LS0040	4.5	71	1.7	6
LS0982	4.5	80	1.7	6
LS0348	4.5	100	1.7	6
LS0041	4.6	71	1.7	6
LS0984	4.6	80	1.7	6
LS0985	4.6	100	1.7	6
LS0042	4.7	71	1.6	6
LS0987	4.7	80	1.6	6
LS0988	4.7	100	1.6	6
LS0043	4.8	71	1.5	6
LS0990	4.8	80	1.5	6
LS0991	4.8	100	1.5	6
LS0044	4.9	71	1.5	6
LS0993	4.9	80	1.5	6
LS0994	4.9	100	1.5	6
LS0045	5	71	1.8	6.5
LS0416	5	80	1.8	6.5
LS0996	5	100	1.8	6.5
LS0997	5	130	1.8	6.5
LS0046	5.1	71	1.7	6.5
LS0999	5.1	80	1.7	6.5
LS1000	5.1	100	1.7	6.5
LS0047	5.2	71	1.6	6.5
LS1002	5.2	80	1.6	6.5
LS1003	5.2	100	1.6	6.5
LS0048	5.3	71	1.5	6.5
LS1005	5.3	80	1.5	6.5
LS1006	5.3	100	1.5	6.5
LS0049	5.4	71	1.5	6.5
LS1008	5.4	80	1.5	6.5
LS1009	5.4	100	1.5	6.5
LS0050	5.5	71	1.8	7
LS1011	5.5	80	1.8	7
LS0299	5.5	100	1.8	7
LS3314	5.5	120	1.8	7
LS0051	5.6	71	1.7	7
LS1013	5.6	80	1.7	7
LS1014	5.6	100	1.7	7
LS0052	5.7	71	1.6	7
LS1016	5.7	80	1.6	7
LS1017	5.7	100	1.6	7
LS0053	5.8	71	1.5	7
LS1019	5.8	80	1.5	7
LS1020	5.8	100	1.5	7

Artikel-Nr.	d1	l1	k	d2
LS0054	5.9	71	1.5	7
LS1025	5.9	80	1.5	7
LS1026	5.9	100	1.5	7
LS0055	6	71	2.2	8
LS1028	6	80	2.2	8
LS0316	6	100	2.2	8
LS3196	6	120	2.2	8
LS1029	6	130	2.2	8
LS0056	6.1	71	2.1	8
LS1031	6.1	80	2.1	8
LS1032	6.1	100	2.1	8
LS0057	6.2	71	2	8
LS1034	6.2	80	2	8
LS1035	6.2	100	2	8
LS0058	6.3	71	2	8
LS1037	6.3	80	2	8
LS1038	6.3	100	2	8
LS0059	6.4	71	2	8
LS1040	6.4	80	2	8
LS1041	6.4	100	2	8
LS0060	6.5	71	3.2	9
LS1043	6.5	80	3.2	9
LS1044	6.5	100	3.2	9
LS3315	6.5	120	3.2	9
LS0061	6.6	71	3.2	9
LS1046	6.6	80	3.2	9
LS1047	6.6	100	3.2	9
LS0062	6.7	71	3.2	9
LS1049	6.7	80	3.2	9
LS1050	6.7	100	3.2	9
LS0063	6.8	71	3.2	9
LS1052	6.8	80	3.2	9
LS1053	6.8	100	3.2	9
LS0064	6.9	71	3.2	9
LS1055	6.9	80	3.2	9
LS1056	6.9	100	3.2	9
LS0065	7	71	2.7	9
LS1058	7	80	2.7	9
LS0328	7	100	2.7	9
LS1059	7	130	2.7	9
LS0066	7.1	71	2.7	9
LS1061	7.1	80	2.7	9
LS1062	7.1	100	2.7	9
LS0067	7.2	71	2.7	9
LS1064	7.2	80	2.7	9
LS1065	7.2	100	2.7	9
LS0068	7.3	71	2.7	9
LS1067	7.3	80	2.7	9
LS1068	7.3	100	2.7	9
LS0069	7.4	71	2.7	9
LS1070	7.4	80	2.7	9
LS1071	7.4	100	2.7	9
LS0070	7.5	71	3.2	10
LS1073	7.5	80	3.2	10
LS1074	7.5	100	3.2	10
LS0071	7.6	71	3.2	10
LS1076	7.6	80	3.2	10
LS1077	7.6	100	3.2	10
LS0072	7.7	71	3.2	10
LS1079	7.7	80	3.2	10
LS0349	7.7	100	3.2	10
LS0073	7.8	71	3.2	10
LS1084	7.8	80	3.2	10
LS1085	7.8	100	3.2	10
LS0074	7.9	71	3.2	10
LS1087	7.9	80	3.2	10
LS0075	8	71	2.7	10
LS1091	8	80	2.7	10

Artikel-Nr.	d1	l1	k	d2
LS1092	8	100	2.7	10
LS1093	8	130	2.7	10
LS0076	8.1	71	2.7	10
LS1095	8.1	80	2.7	10
LS1096	8.1	100	2.7	10
LS0077	8.2	71	2.7	10
LS1098	8.2	80	2.7	10
LS0340	8.2	100	2.7	10
LS0078	8.3	71	2.7	10
LS1100	8.3	80	2.7	10
LS1101	8.3	100	2.7	10
LS0079	8.4	71	2.7	10
LS1103	8.4	80	2.7	10
LS1104	8.4	100	2.7	10
LS0080	8.5	71	3.2	11
LS1106	8.5	80	3.2	11
LS1107	8.5	100	3.2	11
LS0081	8.6	71	3.2	11
LS1109	8.6	80	3.2	11
LS1110	8.6	100	3.2	11
LS0082	8.7	71	3.2	11
LS1112	8.7	80	3.2	11
LS1113	8.7	100	3.2	11
LS0083	8.8	71	3.2	11
LS1115	8.8	80	3.2	11
LS1116	8.8	100	3.2	11
LS0084	8.9	71	3.2	11
LS1118	8.9	80	3.2	11
LS1119	8.9	100	3.2	11
LS0085	9	71	2.7	11
LS1121	9	80	2.7	11
LS1122	9	100	2.7	11
LS0086	9.1	71	2.7	11
LS1125	9.1	80	2.7	11
LS1126	9.1	100	2.7	11
LS0087	9.2	71	2.7	11
LS1128	9.2	80	2.7	11
LS1129	9.2	100	2.7	11
LS0088	9.3	71	2.7	11
LS1131	9.3	80	2.7	11
LS1132	9.3	100	2.7	11
LS0089	9.4	71	2.7	11
LS1134	9.4	80	2.7	11
LS1135	9.4	100	2.7	11
LS0090	9.5	71	3.2	12
LS1137	9.5	80	3.2	12
LS1138	9.5	100	3.2	12
LS0091	9.6	71	3.2	12
LS1140	9.6	80	3.2	12
LS1141	9.6	100	3.2	12
LS0092	9.7	71	3.2	12
LS1143	9.7	80	3.2	12
LS1144	9.7	100	3.2	12
LS0093	9.8	71	3.2	12
LS1146	9.8	80	3.2	12
LS1147	9.8	100	3.2	12
LS0094	9.9	71	3.2	12
LS1149	9.9	80	3.2	12
LS1150	9.9	100	3.2	12
LS0095	10	71	2.7	12
LS1152	10	80	2.7	12
LS2188	10	100	2.7	12
LS1153	10	130	2.7	12
LS1155	10.1	71	2.7	12
LS1156	10.1	80	2.7	12
LS1157	10.1	100	2.7	12
LS1159	10.2	71	2.7	12
LS1160	10.2	80	2.7	12

Artikel-Nr.	d1	l1	k	d2
LS1161	10.2	100	2.7	12
LS1163	10.3	71	2.7	12
LS1164	10.3	80	2.7	12
LS1165	10.3	100	2.7	12
LS1167	10.4	71	2.7	12
LS1168	10.4	80	2.7	12
LS1169	10.4	100	2.7	12
LS1171	10.5	71	3.2	13
LS1172	10.5	80	3.2	13
LS1173	10.5	100	3.2	13
LS1174	10.5	130	3.2	13
LS1175	10.6	71	3.2	13
LS1176	10.6	80	3.2	13
LS1177	10.6	100	3.2	13
LS1179	10.7	71	3.2	13
LS1180	10.7	80	3.2	13
LS1181	10.7	100	3.2	13
LS1184	10.8	71	3.2	13
LS1185	10.8	80	3.2	13
LS1186	10.8	100	3.2	13
LS1188	10.9	71	3.2	13
LS1189	10.9	80	3.2	13
LS1190	10.9	100	3.2	13
LS1192	11	71	2.7	13
LS1193	11	80	2.7	13
LS0398	11	100	2.7	13
LS1196	11.1	71	2.7	13
LS1197	11.1	80	2.7	13
LS1198	11.1	100	2.7	13
LS1200	11.2	71	2.7	13
LS1201	11.2	80	2.7	13
LS1202	11.2	100	2.7	13
LS1204	11.3	71	2.7	13
LS1205	11.3	80	2.7	13
LS1206	11.3	100	2.7	13
LS1208	11.4	71	2.7	13
LS1209	11.4	80	2.7	13
LS1210	11.4	100	2.7	13
LS1212	11.5	71	3.2	14
LS1213	11.5	80	3.2	14
LS1214	11.5	100	3.2	14
LS1216	11.6	71	3.2	14
LS1217	11.6	80	3.2	14
LS1218	11.6	100	3.2	14
LS1220	11.7	71	3.2	14
LS1221	11.7	80	3.2	14
LS1222	11.7	100	3.2	14
LS1224	11.8	71	3.2	14
LS1225	11.8	80	3.2	14
LS1226	11.8	100	3.2	14
LS1228	11.9	71	3.2	14
LS1229	11.9	80	3.2	14
LS1230	11.9	100	3.2	14
LS1232	12	71	2.7	14
LS1233	12	80	2.7	14
LS0324	12	100	2.7	14
LS1234	12	130	2.7	14
LS1235	12.1	71	2.7	14
LS1236	12.1	80	2.7	14
LS1237	12.1	100	2.7	14
LS1239	12.2	71	2.7	14
LS1240	12.2	80	2.7	14
LS1241	12.2	100	2.7	14
LS1243	12.3	71	2.7	14
LS1244	12.3	80	2.7	14
LS1245	12.3	100	2.7	14
LS1247	12.4	71	2.7	14
LS1248	12.4	80	2.7	14

Artikel-Nr.	d1	l1	k	d2
LS1249	12.4	100	2.7	14
LS1251	12.5	71	3.2	15
LS1252	12.5	80	3.2	15
LS1253	12.5	100	3.2	15
LS1255	12.6	71	3.2	15
LS1256	12.6	80	3.2	15
LS1257	12.6	100	3.2	15
LS1259	12.7	71	3.2	15
LS1260	12.7	80	3.2	15
LS1261	12.7	100	3.2	15
LS1263	12.8	71	3.2	15
LS1264	12.8	80	3.2	15
LS1265	12.8	100	3.2	15
LS1267	12.9	71	3.2	15
LS1268	12.9	80	3.2	15
LS1269	12.9	100	3.2	15
LS1271	13	71	2.7	15
LS1272	13	80	2.7	15
LS1273	13	100	2.7	15
LS3384	13	125	2.7	15
LS1291	13.5	71	3.7	16
LS1292	13.5	80	3.7	16
LS1293	13.5	100	3.7	16
LS1311	14	71	3.2	16
LS1312	14	80	3.2	16
LS1313	14	100	3.2	16
LS1331	14.5	71	3.7	17
LS1332	14.5	80	3.7	17
LS1333	14.5	100	3.7	17
LS1351	15	71	3.2	17
LS1352	15	80	3.2	17
LS1353	15	100	3.2	17
LS1371	15.5	71	3.7	18
LS1372	15.5	80	3.7	18
LS1373	15.5	100	3.7	18
LS1391	16	71	3.2	18
LS0373	16	80	3.2	18
LS1392	16	100	3.2	18
LS1410	16.5	71	3.7	19
LS1411	16.5	80	3.7	19
LS1412	16.5	100	3.7	19
LS1430	17	71	3.2	19
LS1431	17	80	3.2	19
LS1432	17	100	3.2	19
LS1451	17.5	71	3.7	20
LS1452	17.5	80	3.7	20
LS1453	17.5	100	3.7	20
LS1471	18	71	3.2	20
LS1472	18	80	3.2	20
LS1473	18	100	3.2	20
LS1491	18.5	71	3.7	21
LS1492	18.5	80	3.7	21
LS1493	18.5	100	3.7	21
LS1511	19	71	3.2	21
LS1512	19	80	3.2	21
LS1513	19	100	3.2	21
LS1531	19.5	71	3.7	22
LS1532	19.5	80	3.7	22
LS1533	19.5	100	3.7	22
LS1551	20	71	3.2	22
LS1552	20	80	3.2	22
LS1553	20	100	3.2	22

Lochstempel DIN9861, Stahl DA-HSS

Material:	Stahl DA-HSS
DIN:	9861
Festigkeit:	60-64 HRC
Warengruppennr.:	9100

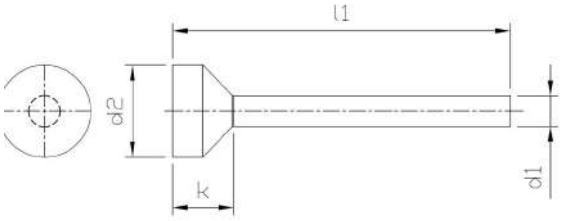

Artikel-Nr.	d1	l1	k	d2
LS1758	1	70	1.19	1.8
LS1759	1	80	1.19	1.8
LS1760	1	100	1.19	1.8
LS1761	1.1	71	1.19	1.8
LS1762	1.1	80	1.19	1.8
LS1763	1.1	100	1.19	1.8
LS1764	1.2	71	1.19	2
LS1765	1.2	80	1.19	2
LS1766	1.2	100	1.19	2
LS1767	1.3	70	1.19	2
LS1768	1.3	80	1.19	2
LS1769	1.3	100	1.19	2
LS1770	1.4	71	1.19	2.2
LS1771	1.4	80	1.19	2.2
LS1772	1.4	100	1.19	2.2
LS1773	1.5	71	1.19	2.2
LS1774	1.5	80	1.19	2.2
LS1775	1.5	100	1.19	2.2
LS1776	1.6	71	1.19	2.5
LS1777	1.6	80	1.19	2.5
LS1778	1.6	100	1.19	2.5
LS1779	1.7	71	1.19	2.5
LS1780	1.7	80	1.19	2.5
LS1781	1.7	100	1.19	2.5
LS1782	1.8	71	1.19	2.8
LS1783	1.8	80	1.19	2.8
LS1784	1.7	100	1.19	2.5
LS1785	1.9	71	1.19	2.8
LS1786	1.9	80	1.19	2.8
LS1787	1.9	100	1.19	2.8
LS1788	2	71	1.19	3
LS1789	2	80	1.19	3
LS1790	2	100	1.19	3
LS1791	2.1	71	1.19	3.2
LS1792	2.1	80	1.19	3.2
LS1793	2	100	1.19	3
LS1794	2.2	71	1.19	3.2
LS1795	2.2	80	1.19	3.2
LS1796	2.2	100	1.19	3.2
LS1797	2.3	71	1.19	3.5
LS1798	2.3	80	1.19	3.5
LS1799	2.3	100	1.19	3.5
LS1800	2.4	71	1.19	3.5
LS1801	2.4	80	1.19	3.5
LS1802	2.4	100	1.19	3.5
LS1803	2.5	71	1.37	3.5
LS1804	2.5	80	1.37	3.5

Artikel-Nr.	d1	l1	k	d2
LS1805	2.5	100	1.37	3.5
LS0330	2.5	125	1.37	3.5
LS1806	2.6	71	1.37	4
LS1807	2.6	80	1.37	4
LS1808	2.6	100	1.37	4
LS1809	2.7	71	1.37	4
LS1810	2.7	80	1.37	4
LS1811	2.7	100	1.37	4
LS1812	2.8	71	1.37	4
LS1813	2.8	80	1.37	4
LS1814	2.8	100	1.37	4
LS1815	2.9	71	1.37	4
LS1816	2.9	80	1.37	4
LS1817	2.9	100	1.37	4
LS1818	3	71	1.8	4.5
LS1819	3	80	1.8	4.5
LS0368	3	100	1.8	4.5
LS2308	3	125	1.8	4.5
LS1820	3.1	71	1.8	4.5
LS1821	3.1	80	1.8	4.5
LS1822	3.1	100	1.8	4.5
LS0406	3.2	71	1.8	4.5
LS1823	3.2	80	1.8	4.5
LS1824	3.2	100	1.8	4.5
LS1825	3.3	71	1.8	4.5
LS1826	3.3	80	1.8	4.5
LS1827	3.3	100	1.8	4.5
LS1828	3.4	71	1.8	4.5
LS1829	3.4	80	1.8	4.5
LS1830	3.4	100	1.8	4.5
LS1831	3.5	71	1.8	5
LS1832	3.5	80	1.8	5
LS0314	3.5	100	1.8	5
LS1833	3.6	71	1.8	5
LS1834	3.6	80	1.8	5
LS1835	3.6	100	1.8	5
LS1836	3.7	71	1.8	5
LS1837	3.7	80	1.8	5
LS1838	3.7	100	1.8	5
LS1839	3.8	71	1.8	5
LS1840	3.8	80	1.8	5
LS1841	3.8	100	1.8	5
LS1842	3.9	71	1.8	5
LS1843	3.9	80	1.8	5
LS1844	3.9	100	1.8	5
LS1845	4	71	1.8	5.5
LS1846	4	80	1.8	5.5

Artikel-Nr.	d1	l1	k	d2
LS0308	4	100	1.8	5.5
LS0332	4	125	1.8	5.5
LS1847	4.1	71	1.8	5.5
LS1848	4.1	80	1.8	5.5
LS1849	4	100	1.8	5.5
LS1850	4.2	71	1.8	5.5
LS1851	4.2	80	1.8	5.5
LS1852	4.2	100	1.8	5.5
LS1853	4.3	71	1.8	5.5
LS1854	4.3	80	1.8	5.5
LS1855	4.3	100	1.8	5.5
LS1856	4.4	71	1.8	5.5
LS1857	4.4	80	1.8	5.5
LS1858	4.4	100	1.8	5.5
LS0336	4.5	71	1.8	6
LS1860	4.5	80	1.8	6
LS1861	4.5	100	1.8	6
LS0333	4.5	125	1.8	6
LS1862	4.6	71	1.8	6
LS1863	4.6	80	1.8	6
LS1864	4.6	100	1.8	6
LS1865	4.7	71	1.8	6
LS1866	4.7	80	1.8	6
LS1867	4.7	100	1.8	6
LS1868	4.8	71	1.8	6
LS1869	4.8	80	1.8	6
LS1870	4.8	100	1.8	6
LS1871	4.9	71	1.8	6
LS1872	4.9	80	1.8	6
LS1873	4.9	100	1.8	6
LS1874	5	71	1.8	6.5
LS0372	5	80	1.8	6.5
LS2735	5	100	1.8	6.5
LS2313	5	125	1.8	6.5
LS1877	5.1	71	1.8	6.5
LS1878	5.1	80	1.8	6.5
LS1879	5.1	100	1.8	6.5
LS1880	5.2	71	1.8	6.5
LS1881	5.2	80	1.8	6.5
LS0331	5.2	100	1.8	6.5
LS1882	5.3	71	1.8	6.5
LS1883	5.3	80	1.8	6.5
LS1884	5.3	100	1.8	6.5
LS1885	5.4	71	1.8	6.5
LS1886	5.4	80	1.8	6.5
LS1887	5.4	100	1.8	6.5
LS1888	5.5	71	1.8	7
LS1889	5.5	80	1.8	7
LS1890	5.5	100	1.8	7
LS1891	5.6	71	1.8	7
LS1892	5.6	80	1.8	7
LS1893	5.6	100	1.8	7
LS1902	6	71	2.23	8
LS1903	6	80	2.23	8
LS1904	6	100	2.23	8
LS0334	6	125	2.23	8
LS1905	6.1	71	2.23	8
LS1906	6.1	80	2.23	8
LS1907	6.1	100	2.23	8
LS1914	6.4	71	2.23	8
LS1915	6.4	80	2.23	8
LS1916	6.4	100	2.23	8
LS0301	6.5	71	2.23	9
LS1917	6.5	80	2.23	9
LS1918	6.5	100	2.23	9
LS1922	6.7	71	2.23	9
LS1923	6.7	80	2.23	9
LS1924	6.7	100	2.23	9

Artikel-Nr.	d1	l1	k	d2
LS1931	7	71	2.73	9
LS1932	7	80	2.73	9
LS0329	7	100	2.73	9
LS1941	7.3	71	2.73	9
LS1942	7.3	80	2.73	9
LS1943	7.3	100	2.73	9
LS1944	7.4	71	2.73	9
LS1945	7.4	80	2.73	9
LS1946	7.4	100	2.73	9
LS1947	7.5	71	2.73	10
LS1948	7.5	80	2.73	10
LS1949	7.5	100	2.73	10
LS1950	7.6	71	2.73	10
LS1951	7.6	80	2.73	10
LS1952	7.6	100	2.73	10
LS1953	7.7	71	2.73	10
LS1954	7.7	80	2.73	10
LS1955	7.7	1000	2.73	10
LS1962	8	71	2.73	10
LS1963	8	80	2.73	10
LS0313	8	100	2.73	10
LS1973	8.4	71	2.73	10
LS1974	8.4	80	2.73	10
LS1975	8.4	100	2.73	10
LS1976	8.5	71	2.73	11
LS1977	8.5	80	2.73	11
LS1978	8.5	100	2.73	11
LS1982	8.7	71	2.73	11
LS1983	8.7	80	2.73	11
LS0309	8.7	100	2.73	11
LS1984	8.8	71	2.73	11
LS1985	8.8	80	2.73	11
LS1986	8.8	100	2.73	11
LS1990	9	71	2.73	11
LS1991	9	80	2.73	11
LS1992	9	100	2.73	11
LS1999	9.3	71	2.73	11
LS2000	9.3	80	2.73	11
LS2001	9.3	100	2.73	11
LS2002	9.4	71	2.73	11
LS2003	9.4	80	2.73	11
LS2004	9.4	100	2.73	11
LS2011	9.7	71	2.73	12
LS2012	9.7	80	2.73	12
LS2017	9.9	71	2.73	12
LS2018	9.9	80	2.73	12
LS2019	9.9	100	2.73	12
LS0302	10	71	2.73	12
LS2020	10	80	2.73	12
LS0300	10	100	2.73	12
LS2021	10.5	71	2.73	13
LS2022	10.5	80	2.73	13
LS0317	10.5	100	2.73	13
LS2315	10.5	125	2.73	13
LS2023	11	71	2.73	13
LS2024	11	80	2.73	13
LS0303	11	100	2.73	13
LS2025	11.5	71	2.73	13
LS2026	11.5	80	2.73	13
LS2027	11.5	100	2.73	13
LS2028	12	71	2.73	14
LS2029	12	80	2.73	14
LS2030	12	100	2.73	13
LS2264	12	130	2.73	14
LS2257	12.5	100	2.73	14
LS2816	14	100	3.23	16
LS0319	16	100	3.23	18

Lochstempel ISO8020

Warengruppennr.:	0940
Verpackungseinheit:	10 Stück

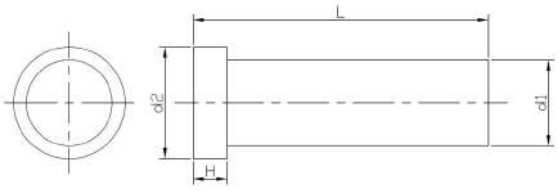

Artikel-Nr.	d1	L
LS2745	3	63
LS0325	3	71
LS2260	3	80
LS2748	3	90
LS2749	3	100
LS2750	4	63
LS0343	4	71
LS2311	4	80
LS2752	4	90
LS2753	4	100
LS2754	4	120
LS2755	5	63
LS0326	5	71
LS2299	5	80
LS2756	5	90
LS2319	5	100
LS2757	5	120
LS3380	5.5	100
LS2758	6	63
LS2268	6	70
LS2261	6	80
LS2759	6	90
LS2291	6	100
LS2327	6	120
LS3308	6.5	100
LS2760	8	63
LS2253	8	71
LS2273	8	80
LS2329	8	100
LS2761	8	120
LS2762	8	130
LS2763	10	63
LS2207	10	71
LS2262	10	80
LS2737	10	90
LS2298	10	100
LS2764	10	120
LS2765	10	130
LS2296	12	71
LS2297	12	80
LS2781	12	100
LS2766	13	63
LS2208	13	71
LS2285	13	80
LS2767	13	90
LS2388	13	100
LS2768	13	120

Artikel-Nr.	d1	L
LS2769	16	63
LS2347	16	71
LS2770	16	80
LS2771	16	90
LS2772	16	100
LS2773	16	120
LS2783	20	71
LS3318	20	80
LS2322	20	100
LS3031	25	80

TEMPERIERUNG UND PNEUMATIK

PRODUKTÜBERSICHT TEMPERIERUNG UND PNEUMATIK

	SCHLÄUCHE, ARMATUREN UND MONTAGE	141
	TEMPERIERKUPPLUNGEN	168
	PNEUMATIKKUPPLUNGEN	237
	MULTIKUPPLUNGEN	275
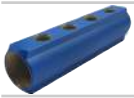	TEMPERIERVERTEILER	312
	UMLENKSTOPFEN	331

PRODUKTÜBERSICHT SCHLÄUCHE, ARMATUREN UND MONTAGE

Schlauch mit Armaturen und Isolierung, WF	144
Schlauch mit Armaturen, WF	146
Schlauch, Meterware, WF	147
Schlauch, Meterware, TN1	147
Schlauch mit Armaturen und Isolierung, HIF	148
Schlauch, Meterware, EPDM	149
Schlauch, Meterware, NBR	150
Schlauch, Meterware, Goldschlange	152
Schlauch, Meterware, PVC	153
Schlauchisolierung, Meterware	155
Armatur, Edelstahl	156
Armatur, Stahl verzinkt	159
Fassung, Edelstahl	161
Fassung, Stahl verzinkt	161
Schlauchschelle	162
Schlauchschellendreher	162
Farbring-Set für Schläuche	163
Schlauchabschneider	164
Schlauchabschneider: Ersatzklinge	164
Schlauch-Montagevorrichtung	165
Schlauch-Montagevorrichtung: Adapter für Kupplung	165

Farbscheibe

166

NONNENMANN

SCHLAUCHKONFIGURATOR

Mit dem im Shop integrierten **Schlauchkonfigurator** lassen sich individuelle Schläuche inklusive Anschlüssen, Kupplungen und Zubehör, einfach und schnell in nur drei Grundschritten auf die jeweiligen Anforderungen angepasst konfigurieren und direkt bestellen.

Jede Schlauchkonfiguration ist über einen individuellen Code nachvollziehbar und auch in Zukunft nachbestellbar. Über den Shop konfigurierte Schläuche werden von NONNENMANN am eigenen deutschen Fertigungsstandort in Schorndorf (Baden-Württemberg) in der Regel innerhalb von 48 Stunden gefertigt und ausgeliefert.

www.shop.nonnenmann.net/schlauchkonfigurator

KÖNNTE SIE AUCH INTERESSIEREN

Jetzt auch im Shop bestellbar

SCHLAUCHMONTAGE

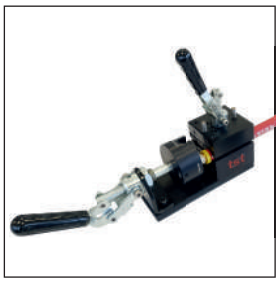

UMLENKKUPPLUNGEN

TEMPERIERVERTEILER

SCHLAUCHISOLIERUNGEN

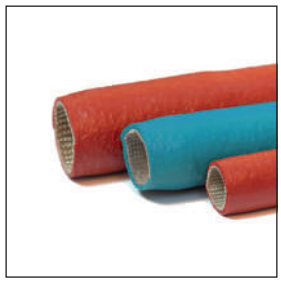

FARBMARKIERUNGEN

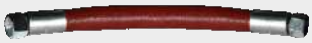

Schlauch mit Armaturen und Isolierung, WF

Isolierung:	Ja
Einsatzbereich:	Temperierung
Schlauchtyp:	WF
Material Innen:	PFA
Medium:	Wasser, Temperieröl

Gewinde:	G3/8"
NW:	10mm
Betriebsdruck:	65bar
Max. T. Wasser:	200°C
Max. T. Öl:	200°C

Biegeradius:	50mm
Warengruppennr.:	4391

	Artikel-Nr.	Artikelname	Länge
	FL2209	WF10x200-U-R (DKR 3/8")	200
	FL9153	WF10x220-U-R (DKR 3/8")	220
	FL9157	WF10x240-U-R (DKR 3/8")	240
	FL0612	WF10x250-U-R (DKR 3/8")	250
	FL9151	WF10x260-U-R (DKR 3/8")	260
	FL9687	WF10x300-U-B (DKR 3/8")	300
	FL0665	WF10x300-U-R (DKR 3/8")	300
	FL0613	WF10x350-U-R (DKR 3/8")	350
	FL0614	WF10x400-U-R (DKR 3/8")	400
	FL9152	WF10x420-U-R (DKR 3/8")	420
	FL9147	WF10x460-U-R (DKR 3/8")	460
	FL9149	WF10x470-U-R (DKR 3/8")	470
	FL0615	WF10x500-U-R (DKR 3/8")	500
	FL9150	WF10x530-U-R (DKR 3/8")	530
	FL9148	WF10x550-U-R (DKR 3/8")	550
	FL0616	WF10x600-U-R (DKR 3/8")	600
	FL9155	WF10x650-U-R (DKR 3/8")	650

	Artikel-Nr.	Artikelname	Länge
	FL0617	WF10x700-U-R (DKR 3/8")	700
	FL9658	WF10x750-U-B (DKR 3/8")	750
	FL9659	WF10x750-U-R (DKR 3/8")	750
	FL10771	WF10x800-U-B (DKR 3/8")	800
	FL0618	WF10x800-U-R (DKR 3/8")	800
	FL9657	WF10x1000-U-B (DKR 3/8")	1000
	FL0619	WF10x1000-U-R (DKR 3/8")	1000
	FL0620	WF10x1100-U-R (DKR 3/8")	1100
	FL8729	WF10x1200-U-R (DKR 3/8")	1200
	FL9566	WF10x1400-U-R (DKR 3/8")	1400
	FL9679	WF10x1500-U-B (DKR 3/8")	1500
	FL0621	WF10x1500-U-R (DKR 3/8")	1500
	FL10184	WF10x1600-U-R (DKR 3/8")	1600
	FL10185	WF10x1800-U-R (DRK 3/8")	1800
	FL2016	WF10x2000-U-R (DKR 3/8")	2000
	FL10778	WF10x2500-U-B (DKR 3/8")	2500
	FL3328	WF10x2500-U-R (DKR 3/8")	2500

	Artikel-Nr.	Artikelname	Länge
	FL8007	WF10x2800-U-R (DKR 3/8")	2800
	FL10046	WF10x3000-U-B (DKR 3/8")	3000
	FL3329	WF10x3000-U-R (DKR 3/8")	3000
	FL10779	WF10x3500-U-B (DKR 3/8")	3500
	FL10780	WF10x3500-U-R (DKR 3/8")	3500
	FL7850	WF10x4000-U-R (DKR 3/8")	4000
	FL9359	WF10x4500-U-B (DKR 3/8")	4500
	FL9358	WF10x4500-U-R (DKR 3/8")	4500
	FL8639	WF10x5000-U-R (DKR 3/8")	5000
	FL9361	WF10x6000-U-B (DKR 3/8")	6000
	FL9360	WF10x6000-U-R (DKR 3/8")	6000

Schlauch mit Armaturen, WF

Isolierung:	Nein
Einsatzbereich:	Temperierung
Schlauchtyp:	WF
Material Innen:	PFA
Medium:	Wasser, Temperieröl

Gewinde:	G3/8"
NW:	10mm
Betriebsdruck:	65bar
Max. T. Wasser:	200°C
Max. T. Öl:	200°C

Biegeradius:	50mm
Warengruppennr.:	4390

Artikel-Nr.	Artikelname	Länge
FL10609	WF10x140 (DKR 3/8")	140
FL0637	WF10x200 (DKR 3/8")	200
FL2071	WF10x210 (DKR 3/8")	210
FL0835	WF10x220 (DKR 3/8")	220
FL7655	WF10x230 (DKR 3/8")	230
FL0888	WF10x240 (DKR 3/8")	240
FL0671	WF10x250 (DKR 3/8")	250
FL0836	WF10x280 (DKR 3/8")	280
FL0837	WF10x290 (DKR 3/8")	290
FL0672	WF10x300 (DKR 3/8")	300
FL0673	WF10x350 (DKR 3/8")	350
FL0847	WF10x380 (DKR 3/8")	380
FL0893	WF10x390 (DKR 3/8")	390
FL0674	WF10x400 (DKR 3/8")	400
FL1964	WF10x450 (DKR 3/8")	450
FL0675	WF10x500 (DKR 3/8")	500
FL7770	WF10x530 (DKR 3/8")	530
FL4844	WF10x540 (DKR 3/8")	540
FL3456	WF10x550 (DKR 3/8")	550
FL0676	WF10x600 (DKR 3/8")	600
FL3457	WF10x650 (DKR 3/8")	650
FL0677	WF10x700 (DKR 3/8")	700
FL1965	WF10x750 (DKR 3/8")	750
FL0678	WF10x800 (DKR 3/8")	800
FL8296	WF10x850 (DKR 3/8")	850
FL7183	WF10x900 (DKR 3/8")	900
FL8297	WF10x950 (DKR 3/8")	950
FL0679	WF10x1000 (DKR 3/8")	1000
FL8298	WF10x1050 (DKR 3/8")	1050
FL0680	WF10x1100 (DKR 3/8")	1100
FL1701	WF10x1200 (DKR 3/8")	1200
FL1966	WF10x1300 (DKR 3/8")	1300
FL2128	WF10x1400 (DKR 3/8")	1400
FL0681	WF10x1500 (DKR 3/8")	1500
FL2129	WF10x1600 (DKR 3/8")	1600
FL4036	WF10x1700 (DKR 3/8")	1700
FL2130	WF10x1800 (DKR 3/8")	1800
FL9626	WF10x1900 (DKR 3/8")	1900
FL0780	WF10x2000 (DKR 3/8")	2000
FL1190	WF10x2200 (DKR 3/8")	2200
FL2131	WF10x2300 (DKR 3/8")	2300
FL0822	WF10x2500 (DKR 3/8")	2500
FL2132	WF10x2600 (DKR 3/8")	2600
FL8952	WF10x2700 (DKR 3/8")	2700
FL2133	WF10x2900 (DKR 3/8")	2900
FL0829	WF10x3000 (DKR 3/8")	3000
FL0995	WF10x3500 (DKR 3/8")	3500
FL0798	WF10x4000 (DKR 3/8")	4000
FL0791	WF10x5000 (DKR 3/8")	5000
FL2077	WF10x5200 (DKR 3/8")	5200
FL0954	WF10x6000 (DKR 3/8")	6000
FL0965	WF10x7000 (DKR 3/8")	7000
FL10160	WF10x8000 (DKR 3/8")	8000

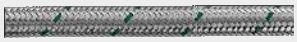

Schlauch, Meterware, WF

Oberfläche:	glatt	Material Außen:	Edelstahl
Einsatzbereich:	Temperierung	Medium:	Wasser, Temperieröl
Farbe:	Keine	Max. T. Wasser:	200°C
Schlauchtyp:	WF	Max. T. Öl:	200°C
Material Innen:	PFA	Verpackungseinheit:	50 Meter

Artikel-Nr.	Artikelname	NW	Betriebsdruck	Biegeradius	Außendurchmesser	Kompatibel mit Tüllen der Größen
FL0864	WF6	6	90	30	11	6
FL0899	WF8	8	70	40	12	8
FL0862	WF10	10	65	50	15	9,10
FL0863	WF13	13	60	60	18	13
FL3290	WF16	16	55	60	22	16
FL3291	WF20	20	45	70	27	20
FL3292	WF25	28	30	80	34	28

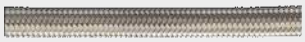

Schlauch, Meterware, TN1

Oberfläche:	glatt	Material Außen:	Edelstahl
Einsatzbereich:	Temperierung	Medium:	Wasser, Temperieröl
Farbe:	Keine	Max. T. Wasser:	200°C
Schlauchtyp:	TN1	Max. T. Öl:	200°C
Material Innen:	PTFE	Verpackungseinheit:	50 Meter

Artikel-Nr.	Artikelname	NW	Betriebsdruck	Biegeradius	Außendurchmesser	Kompatibel mit Tüllen der Größen
FL4700	TN1-06	6	195	75	9	6
FL7232	TN1-08	8	180	100	11	8
FL7233	TN1-10	10	150	120	14	9,10
FL7234	TN1-13	13	145	135	16	13
FL4701	TN1-16	16	125	160	19	16
FL4702	TN1-20	20	95	210	23	20

Schlauch mit Armaturen und Isolierung, HIF

Isolierung:	Ja
Einsatzbereich:	Temperierung
Schlauchtyp:	HIF
Material Innen:	PFA
Medium:	Wasser, Temperieröl

Gewinde:	G3/8"
Max. T. Wasser:	180°C
Max. T. Öl:	180°C
Warengruppennr.:	4405

Artikel-Nr.	Artikelname	Länge	NW	Betriebsdruck	Biegeradius
FL10551	HIF10x300 (DKR 3/8")	300	10	65	60
FL9096	HIF10x500 (DKR 3/8")	500	10	65	60
FL10553	HIF10x600 (DKR 3/8")	600	10	65	60
FL10552	HIF10x700 (DKR 3/8")	700	10	65	60
FL18147	HIF10x800 (DKR 3/8")	800	10	65	60
FL18148	HIF10x900 (DKR 3/8")	900	10	65	60
FL9097	HIF10x1000 (DKR 3/8")	1000	10	65	60
FL10555	HIF10x1500 (DKR 3/8")	1500	10	65	60
FL9098	HIF10x2000 (DKR 3/8")	2000	10	65	60
FL10554	HIF10x2500 (DKR 3/8")	2500	10	65	60
FL18089	HIF10x3000 (DKR 3/8")	3000	10	65	60
FL18149	HIF10x3500 (DKR 3/8")	3500	10	65	60
FL18150	HIF10x4000 (DKR 3/8")	4000	10	65	60
FL18151	HIF10x4500 (DKR 3/8")	4500	10	65	60
FL18152	HIF10x5000 (DKR 3/8")	5000	10	65	60
FL18156	HIF13x500 (DKR 3/8")	500	13	60	75
FL18157	HIF13x600 (DKR 3/8")	600	13	60	75
FL18158	HIF13x700 (DKR 3/8")	700	13	60	75
FL18159	HIF13x800 (DKR 3/8")	800	13	60	75
FL18160	HIF13x900 (DKR 3/8")	900	13	60	75
FL18049	HIF13x1000 (DKR 3/8")	1000	13	60	75
FL18161	HIF13x1500 (DKR 3/8")	1500	13	60	75
FL18162	HIF13x2000 (DKR 3/8")	2000	13	60	75
FL18163	HIF13x2500 (DKR 3/8")	2500	13	60	75
FL18164	HIF13x3000 (DKR 3/8")	3000	13	60	75
FL18165	HIF13x3500 (DKR 3/8")	3500	13	60	75
FL18166	HIF13x4000 (DKR 3/8")	4000	13	60	75
FL18167	HIF13x4500 (DKR 3/8")	4500	13	60	75
FL18168	HIF13x5000 (DKR 3/8")	5000	13	60	75

Schlauch, Meterware, EPDM

Oberfläche:	glatt
Einsatzbereich:	Temperierung
Schlauchtyp:	EPDM
Material Innen:	EPDM
Material Außen:	EPDM

Medium:	Wasser
Max. T. Wasser:	130°C
Verpackungseinheit:	20 Meter

	Artikel-Nr. Artikelname NW	Betriebsdruck Außendurchmesser Kompatibel mit Tüllen der Größen	Farbe
	FL9217 WHMDLOK 10 B EPDM-Schlauch blau glatt 10	28 16 9,10	Blau
	FL9116 WHMDLOK 10 R EPDM-Schlauch rot glatt 10	28 16 9,10	Rot
	FL9218 WHMDLOK 10 S EPDM-Schlauch schwarz glatt 10	28 16 9,10	Schwarz
	FL9089 WHMDLOK 12S EPDM-Schlauch schwarz 12	28 19 12,13	Schwarz
	FL10157 WHMDLOK 19S 19	21 27 19	Schwarz
	FL3763 WHMDLOK-12B EPDM-Schlauch blau 12	28 19 12,13	Blau
	FL3764 WHMDLOK-12R EPDM-Schlauch rot 12	28 19 12,13	Rot
	FL9654 WHMDLOK-16B EPDM-Schlauch blau 16	24 23 16	Blau
	FL9653 WHMDLOK-16R EPDM-Schlauch rot 16	24 23 16	Rot
	FL10837 WHMDLOK-16S EPDM-Schlauch schwarz 16	24 23 16	Schwarz
	FL18044 WHMDLOK-19B EPDM-Schlauch blau 19	21 27 19	Blau
	FL18043 WHMDLOK-19R EPDM-Schlauch rot 19	21 27 19	Rot
	FL9684 WHMDLOK-25S EPDM-Schlauch schwarz 25	20 34 25	Schwarz

Schlauch, Meterware, NBR

Einsatzbereich:	Temperierung
Schlauchtyp:	NBR
Material Innen:	NBR
Material Außen:	EPDM
Medium:	Wasser

Betriebsdruck:	28bar
Max. T. Wasser:	90°C

	Artikel-Nr. Artikelname NW	Außendurchmesser Kompatibel mit Tüllen der Größen Oberfläche	Farbe Meter
	FL18612 PDLOK-06S 6	12 6 glatt	Schwarz 20
	FL3283 PDLOK-10B 10	15 9,10 glatt	Blau 20
	FL3284 PDLOK-10R 10	15 9,10 glatt	Rot 20
	FL3355 PDLOK-10S 10	15 9,10 glatt	Schwarz 20
	FL3101 PDLOK-12B 12	19 12,13 glatt	Blau 20
	FL9438 PDLOK-12B-100 12	19 12,13 glatt	Blau 100
	FL3207 PDLOK-12R 12	19 12,13 glatt	Rot 20
	FL9437 PDLOK-12R-100 12	19 12,13 glatt	Rot 100
	FL3356 PDLOK-12S 12	19 12,13 glatt	Schwarz 20
	FL3676 PDLOK-16R 16	22 16 glatt	Rot 20
	FL3677 PDLOK-16S 16	22 16 glatt	Schwarz 20
	FL8982 PDLOK-19B 19	27 19 glatt	Blau 20
	FL8983 PDLOK-19R 19	27 19 glatt	Rot 20
	FL5555 PLOK-06B 6	12 6 rau	Blau 20
	FL5554 PLOK-06R 6	12 6 rau	Rot 20
	FL2079 PLOK-10B 10	15 9,10 rau	Blau 20
	FL2080 PLOK-10R 10	15 9,10 rau	Rot 20

	Artikel-Nr. Artikelname NW	Außendurchmesser Kompatibel mit Tüllen der Größen Oberfläche	Farbe Meter
	FL2675 PLOK-10S 10	15 9,10 rau	Schwarz 20
	FL2081 PLOK-12B 12	19 12,13 rau	Blau 20
	FL2082 PLOK-12R 12	19 12,13 rau	Rot 20
	FL2674 PLOK-12S 12	19 12,13 rau	Schwarz 20
	FL2666 PLOK-16B 16	22 16 rau	Blau 20
	FL2664 PLOK-16S 16	22 16 rau	Schwarz 20
	FL6603 PLOK-19B 19	27 19 rau	Blau 20
	FL6602 PLOK-19R 19	27 19 rau	Rot 20
	FL45912 PLOK-25 R 25	34 25 rau	Schwarz 20

Schlauch, Meterware, Goldschlange

Oberfläche:	glatt
Einsatzbereich:	Temperierung
Farbe:	Goldschlange
Schlauchtyp:	Goldschlange
Material Innen:	EPDM

Material Außen:	CR
Medium:	Wasser

Artikel-Nr.	NW	Betriebsdruck	Max. T. Wasser	Biegeradius	Außendurchmesser	Kompatibel mit Tüllen der Größen
FL8526	10	30	100	45	17	9,10
FL8397	13	30	100	50	20	13
FL9090	16	25	100	70	23	16
FL8525	19	25	100	80	28	19
FL9460	22	20	60	100	31	22
FL8862	25	20	100	160	34	25
FL8854	32	12	100	175	43	32
FL8365	38	12	100	250	51	38
FL9461	45	10	60	290	60	45
FL8540	50	10	100	300	65	50

Schlauch, Meterware, PVC

Oberfläche:	glatt
Einsatzbereich:	Temperierung
Schlauchtyp:	PVC
Material Innen:	PVC
Material Außen:	PVC

Medium:	Wasser
Max. T. Wasser:	60°C
Verpackungseinheit:	50 Meter

	Artikel-Nr. Artikelname NW	Betriebsdruck Außendurchmesser Kompatibel mit Tüllen der Größen	Farbe
	FL9467 TX 4 TRANSPARENT 4	31 12 4	Transparent
	FL9463 TX 6 BLAU 6	27 12 6	Blau
	FL8566 TX 6 ROT 6	27 12 6	Rot
	FL9462 TX 6 TRANSPARENT 6	27 12 6	Transparent
	FL10697 TX 8 TRANSPARENT 8	16 14 8	Transparent
	FL10574 TX 9 BLAU 9	21 15 9	Blau
	FL8582 TX 9 ROT 9	21 15 9	Rot
	FL7370 TX 9 TRANSPARENT 9	21 15 9	Transparent
	FL5006 TX 10 TRANSPARENT 10	16 16 9,10	Transparent
	FL8181 TX 13 BLAU 13	16 20 13	Blau
	FL8182 TX 13 ROT 13	16 20 13	Rot
	FL7602 TX 13 TRANSPARENT 13	16 20 13	Transparent
	FL8999 TX 16 TRANSPARENT 16	16 24 16	Transparent
	FL8004 TX 19 BLAU 19	13 26 19	Blau
	FL8005 TX 19 ROT 19	13 26 19	Rot
	FL9464 TX 19 TRANSPARENT 19	13 26 19	Transparent
	FL9465 TX 32 TRANSPARENT 32	9 42 32	Transparent

	Artikel-Nr. Artikelname NW	Betriebsdruck Außendurchmesser Kompatibel mit Tüllen der Größen	Farbe
	FL9466 TX 38 TRANSPARENT 38	8 48 38	Transparent
	FL9129 TX 50 TRANSPARENT 50	5 60 50	Transparent

Schlauchisolierung, Meterware

Oberfläche:	matt
Material Innen:	Glasseide
Material Außen:	Silikon
Warengruppennr.:	4107

	Artikel-Nr. Artikelname NW	Kompatibel mit (Schläuche) Außendurchmesser Temperaturbereich	Farbe Meter
	FL1003 IF-13-R für WF6/8 (13x2mm) 13	TN1-06,TN1-08,WF6,WF8 17 -40 bis 250	Rot 25
	FL7402 IF-18-B für WF10 (18x2mm) 18	TN1-10,WF10 22 -40 bis 250	Blau 100
	FL2038 IF-18-R für WF10 (18x2mm) 18	TN1-10,WF10 22 -40 bis 250	Rot 25
	FL7431 IF-22-B für WF13 (22x2mm) 22	TN1-13,TN1-16,WF13,WF16 26 -40 bis 250	Blau 25
	FL0753 IF-22-R für WF13 (22x2mm) 22	TN1-13,TN1-16,WF13,WF16 26 -40 bis 250	Rot 25
	FL10026 IF-26-R für WF16 (26x2mm) 26	TN1-16,WF16 30 -40 bis 250	Rot 25
	FL4721 IF-30-B für WF16/20 (30x2mm) 30	TN1-16,TN1-20,WF16,WF20 34 -40 bis 250	Blau 25
	FL2102 IF-30-R für WF16/20 (30x2mm) 30	TN1-16,TN1-20,WF16,WF20 34 -40 bis 250	Rot 25
	FL2155 IF-40-R für WF25 (40x3mm) 40	TN1-25,WF25 46 -40 bis 250	Rot 25

Armatur, Edelstahl

Material:	Edelstahl
Einsatzbereich:	Temperierung
Medium:	Wasser, Vakuum

	Artikel-Nr. Artikelname Hydraulikstandard	Gewinde Winkel Kompatibel mit (Schläuche)	Gewindetyp
	FL1708 DKL M12x1.5 VA-VA WF06 6L	M12x1.5 WF6,HIF6	metrisch
	FL8835 DKL M14x1.5 VA-ST WF10 8L	M14x1.5 WF10,HIF10	metrisch
	FL8966 DKL M16x1.5 VA-ST WF13 10L	M16x1.5 WF13,HIF13	metrisch
	FL10774 DKL M16x1.5 VA-VA WF10 10L	M16x1.5 WF10,HIF10	metrisch
	FL0870 DKL M18x1.5 90° VA-ST WF10 12L	M18x1.5 90 WF10,HIF10	metrisch
	FL0869 DKL M18x1.5 VA-ST WF10 12L	M18x1.5 WF10,HIF10	metrisch
	FL1719 DKL M22x1.5 VA-ST WF13 15L	M22x1.5 WF13,HIF13	metrisch
	FL3315 DKR G1 VA-VA WF25 G1"	G1" WF25,HIF25	zylindrisch
	FL4851 DKR G1/2 90° VA-ST WF10 G1/2"	G1/2" 90 WF10,HIF10	zylindrisch
	FL4850 DKR G1/2 VA-ST WF10 G1/2"	G1/2" WF10,HIF10	zylindrisch
	FL18332 DKR G1/2 VA-ST WF13 G1/2"	G1/2" WF13,HIF13	zylindrisch
	FL3318 DKR G1/2 VA-VA WF13 G1/2"	G1/2" WF13,HIF13	zylindrisch
	FL4853 DKR G1/2" für TN1-10 G1/2"	G1/2" TN1-10	zylindrisch
	FL4855 DKR G1/2" für TN1-13 G1/2"	G1/2" TN1-13	zylindrisch
	FL4854 DKR G1/2"-90° für TN1-10 G1/2"	G1/2" 90 TN1-10	zylindrisch
	FL4856 DKR G1/2"-90° für TN1-13 G1/2"	G1/2" 90 TN1-13	zylindrisch
	FL1717 DKR G1/4 VA-ST WF06 G1/4"	G1/4" WF6,HIF6	zylindrisch

	Artikel-Nr. Artikelname Hydraulikstandard	Gewinde Winkel Kompatibel mit (Schläuche)	Gewindetyp
	FL18334 DKR G1/4 VA-ST WF08 G1/4"	G1/4" WF8,HIF8	zylindrisch
	FL18019 DKR G1/4 VA-ST WF10 G1/4"	G1/4" WF10,HIF10	zylindrisch
	FL6700 DKR G1/4 VA-VA WF06 G1/4"	G1/4" WF6,HIF6	zylindrisch
	FL1721 DKR G1/4 VA-VA WF08 G1/4"	G1/4" WF8,HIF8	zylindrisch
	FL6889 DKR G1/4 VA-VA WF10 G1/4"	G1/4" WF10,HIF10	zylindrisch
	FL6701 DKR G1/4-45 VA-VA WF06 G1/4"	G1/4" 45 WF6,HIF6	Zoll
	FL2094 DKR G1/4-90 VA-VA WF06 G1/4"	G1/4" 90 WF6,HIF6	zylindrisch
	FL2093 DKR G1/8-90 VA-VA WF06 G1/8"	G1/8" 90 WF6,HIF6	zylindrisch
	FL3316 DKR G3/4 VA-VA WF16 G3/4"	G3/4" WF16,HIF16	zylindrisch
	FL18154 DKR G3/8 VA-ST WF08 G3/8"	G3/8" WF8,HIF8	zylindrisch
	FL4945 DKR G3/8 VA-ST WF10 G3/8"	G3/8" WF10,HIF10	zylindrisch
	FL3700 DKR G3/8 VA-ST WF13 G3/8"	G3/8" WF13,HIF13	zylindrisch
	FL6705 DKR G3/8 VA-VA WF06 G3/8"	G3/8" WF6,HIF6	Zoll
	FL1722 DKR G3/8 VA-VA WF08 G3/8"	G3/8" WF8,HIF8	zylindrisch
	FL3317 DKR G3/8 VA-VA WF10 G3/8"	G3/8" WF10,HIF10	zylindrisch
	FL1019 DKR G3/8 VA-VA WF13 G3/8"	G3/8" WF13,HIF13	zylindrisch
	FL6704 DKR G3/8-45 VA-VA WF06 G3/8"	G3/8" 45 WF6,HIF6	Zoll
	FL0900 DKR G3/8-45 VA-VA WF10 G3/8"	G3/8" 45 WF10,HIF10	zylindrisch
	FL6330 DKR G3/8-45 VA-VA WF13 G3/8"	G3/8" 45 WF13,HIF13	zylindrisch
	FL6703 DKR G3/8-90 VA-VA WF06 G3/8"	G3/8" 90 WF6,HIF6	Zoll
	FL0871 DKR G3/8-90 VA-VA WF10 G3/8"	G3/8" 90 WF10,HIF10	zylindrisch
	FL6329 DKR G3/8-90 VA-VA WF13 G3/8"	G3/8" 90 WF13,HIF13	zylindrisch

	Artikel-Nr. Artikelname Hydraulikstandard	Gewinde Winkel Kompatibel mit (Schläuche)	Gewindetyp
	FL4811 DKR G3/8" für TN1-10 G3/8"	G3/8" TN1-10	zylindrisch

Armatur, Stahl verzinkt

Material:	Stahl verzinkt
Einsatzbereich:	Temperierung
Medium:	Wasser, Vakuum

	Artikel-Nr. Artikelname Hydraulikstandard	Winkel Kompatibel mit (Schläuche) Gewinde	Gewindetyp
	FL1710 DKL M14x1.5 ST-ST WF08 8L	 WF8,HIF8 M14x1.5	metrisch
	FL6684 DKL M14x1.5 ST-ST WF10 8L	 WF10,HIF10 M14x1.5	metrisch
	FL1237 DKL M16x1.5 ST-ST WF08 10L	 WF8,HIF8 M16x1.5	metrisch
	FL1713 DKL M16x1.5 ST-ST WF10 10L	 WF10,HIF10 M16x1.5	metrisch
	FL1015 DKL M18x1.5 ST-ST WF10 12L	 WF10,HIF10 M18x1.5	metrisch
	FL1016 DKL M18x1.5-90 ST-ST WF10 12L	90 WF10,HIF10 M18x1.5	metrisch
	FL1714 DKL M22x1.5 ST-ST WF13 15L	 WF13,HIF13 M22x1.5	metrisch
	FL6706 DKR G1 ST-ST WF20 G1"	 WF20,HIF20 G1"	Zoll
	FL4783 DKR G1/2-45 ST-ST WF13 G1/2"	45 WF13,HIF13 G1/2"	zylindrisch
	FL4807 DKR G1/2-90 ST-ST WF13 G1/2"	90 WF13,HIF13 G1/2"	zylindrisch
	FL1711 DKR G1/4 ST-ST WF08 G1/4"	 WF8,HIF8 G1/4"	Zoll
	FL6683 DKR G1/4-45 ST-ST WF06 G1/4"	45 WF6,HIF6 G1/4"	zylindrisch
	FL18538 DKR G1/8 ST-ST WF06 G1/8"	 WF6,HIF6 G1/8"	zylindrisch
	FL6615 DKR G3/4 ST-ST WF20 G3/4"	 WF20,HIF20 G3/4"	Zoll
	FL6680 DKR G3/8 ST-ST WF10 G3/8"	 WF10,HIF10 G3/8"	zylindrisch
	FL1715 DKR G3/8 ST-ST WF13 G3/8"	 WF13,HIF13 G3/8"	Zoll
	FL6674 DKR G3/8-45 ST-ST WF06 G3/8"	45 WF6,HIF6 G3/8"	Zoll

	Artikel-Nr. Artikelname Hydraulikstandard	Winkel Kompatibel mit (Schläuche) Gewinde	Gewindetyp
	FL4782 DKR G3/8-45 ST-ST WF08 G3/8"	45 WF8,HIF8 G3/8"	zylindrisch
	FL4871 DKR G3/8-45 ST-ST WF13 G3/8"	45 WF13,HIF13 G3/8"	Zoll
	FL6676 DKR G3/8-90 ST-ST WF06 G3/8"	90 WF6,HIF6 G3/8"	Zoll
	FL4806 DKR G3/8-90 ST-ST WF08 G3/8"	90 WF8,HIF8 G3/8"	zylindrisch
	FL4872 DKR G3/8-90 ST-ST WF13 G3/8"	90 WF13,HIF13 G3/8"	Zoll

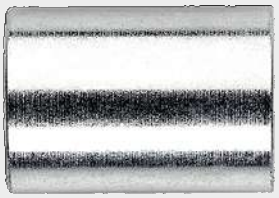

Fassung, Edelstahl

Material:	Edelstahl
Warengruppennr.:	4394
Verpackungseinheit:	50 Stück

Artikel-Nr.	Artikelname	Kompatibel mit (Schläuche)
FL18130	Fassung HIF10 Edelstahl	HIF10
FL18131	Fassung HIF13 Edelstahl	HIF13
FL18052	Fassung WF06 Edelstahl	WF6,TN1-06
FL18053	Fassung WF08 Edelstahl	WF8,TN1-08
FL10773	Fassung WF10 Edelstahl	WF10,TN1-10
FL18054	Fassung WF13 Edelstahl	WF13,TN1-13
FL18055	Fassung WF16 Edelstahl	WF16,TN-16
FL18056	Fassung WF20 Edelstahl	WF20,TN1-20
FL18057	Fassung WF25 Edelstahl	WF25,TN1-25

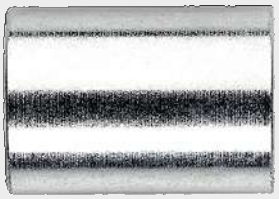

Fassung, Stahl verzinkt

Material:	Stahl verzinkt
Warengruppennr.:	4395

Artikel-Nr.	Artikelname	Kompatibel mit Schlauchisolierungen mit der Nennweite
FL4987	Fassung IF18 (WF10) Stahl vz	18
FL4999	Fassung IF22 (WF13) Stahl vz	22
FL10784	Fassung IF26 (WF16) Stahl vz	26
FL10785	Fassung IF30 (WF20) Stahl vz	30
FL10786	Fassung IF40 (WF25) Stahl vz	40
FL4753	Fassung WF06 Stahl vz	
FL4776	Fassung WF08 Stahl vz	
FL4946	Fassung WF10 Stahl vz	
FL4777	Fassung WF13 Stahl vz	13
FL10821	Fassung WF16 Stahl vz	
FL10825	Fassung WF20 Stahl vz	
FL18051	Fassung WF25 Stahl vz	

Schlauchschelle

Material:	Stahl verzinkt
Warengruppennr.:	4490

Artikel-Nr.	Artikelname	Minimaler Innendurchmesser	Maximaler Innendurchmesser
FL4867	SS 12	8	12
FL5086	SS 16	10	16
FL5080	SS 22	12	22
FL5121	SS 27	16	27
FL5122	SS 32	20	32
FL5123	SS 40	25	40
FL5184	SS 50	35	50

Schlauchschellendreher

Artikel-Nr.	Artikelname
FL5124	SS DREH 7

Farbring-Set für Schläuche

Kompatibel mit Schläuchen mit den Nennweiten:	9,10,12
Warengruppennr.:	4074

	Artikel-Nr.	Artikelname	Farbe
	FL8646	Farbring-Set zur Schlauchmarkierung - blau	Blau
	FL8650	Farbring-Set zur Schlauchmarkierung - braun	Braun
	FL8647	Farbring-Set zur Schlauchmarkierung - gelb	Gelb
	FL8648	Farbring-Set zur Schlauchmarkierung - grün	Grün
	FL8618	Farbring-Set zur Schlauchmarkierung - orange	Orange
	FL8653	Farbring-Set zur Schlauchmarkierung - rot	Rot
	FL8651	Farbring-Set zur Schlauchmarkierung - schwarz	Schwarz
	FL8652	Farbring-Set zur Schlauchmarkierung - violett	Violett
	FL8649	Farbring-Set zur Schlauchmarkierung - weiß	Weiß

Schlauchabschneider

Artikel-Nr.	Artikelname	Verwendbar für Schläuche mit maximalem Außendurchmesser von
FL7771	SAS 17	17
FL7778	SAS 28	28

Schlauchabschneider: Ersatzklinge

Artikel-Nr.	Artikelname	Passt zu Schlauchabschneider
FL7772	SAS 17 KL	SAS 17
FL7779	SAS 28 KL	SAS 28

Schlauch-Montagevorrichtung

Artikel-Nr.	Artikelname
FL46406	HTA-10-13

Schlauch-Montagevorrichtung: Adapter für Kupplung

	Artikel-Nr.	Artikelname
	FL46403	HTA-Adapter 100 0°/90°
	FL46400	HTA-Adapter HK 0°/90°
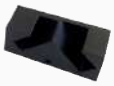	FL46404	HTA-Adapter HK 45°
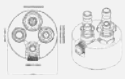	FL46402	HTA-Adapter Multikupplungen 0°/90°
	FL46401	HTA-Adapter SK 0°/90°

	Artikel-Nr.	Artikelname
	FL46405	HTA-Adapter SK 45°

Farbscheibe

Material:	Aluminium pulverbeschichtet
Warengruppennr.:	4076
Verpackungseinheit:	10 Stück

	Artikel-Nr.	Artikelname	Kompatibel mit (Gewinde)	Farbe
	FL2589	Farbscheibe 10x25 BLAU	G1/8",M10x1,M10x1.5	Blau
	FL2588	Farbscheibe 10x25 BRAUN	G1/8",M10x1,M10x1.5	Braun
	FL2593	Farbscheibe 10x25 GELB	G1/8",M10x1,M10x1.5	Gelb
	FL2587	Farbscheibe 10x25 GRÜN	G1/8",M10x1,M10x1.5	Grün
	FL2591	Farbscheibe 10x25 PINK	G1/8",M10x1,M10x1.5	Pink
	FL2586	Farbscheibe 10x25 ROT	G1/8",M10x1,M10x1.5	Rot
	FL2590	Farbscheibe 10x25 SCHWARZ	G1/8",M10x1,M10x1.5	Schwarz
	FL2592	Farbscheibe 10x25 WEISS	G1/8",M10x1,M10x1.5	Weiß
	FL2598	Farbscheibe 14x25 BLAU	G1/4",M14x1.5	Blau
	FL2599	Farbscheibe 14x25 BRAUN	G1/4",M14x1.5	Braun
	FL2594	Farbscheibe 14x25 GELB	G1/4",M14x1.5	Gelb
	FL2600	Farbscheibe 14x25 GRÜN	G1/4",M14x1.5	Grün
	FL2596	Farbscheibe 14x25 PINK	G1/4",M14x1.5	Pink
	FL2601	Farbscheibe 14x25 ROT	G1/4",M14x1.5	Rot
	FL2597	Farbscheibe 14x25 SCHWARZ	G1/4",M14x1.5	Schwarz
	FL2595	Farbscheibe 14x25 WEISS	G1/4",M14x1.5	Weiß
	FL2605	Farbscheibe 17x30 BLAU	G3/8",M16x1.5	Blau

	Artikel-Nr.	Artikelname	Kompatibel mit (Gewinde)	Farbe
	FL2604	Farbscheibe 17x30 BRAUN	G3/8",M16x1.5	Braun
	FL2609	Farbscheibe 17x30 GELB	G3/8",M16x1.5	Gelb
	FL2603	Farbscheibe 17x30 GRÜN	G3/8",M16x1.5	Grün
	FL2607	Farbscheibe 17x30 PINK	G3/8",M16x1.5	Pink
	FL2602	Farbscheibe 17x30 ROT	G3/8",M16x1.5	Rot
	FL2606	Farbscheibe 17x30 SCHWARZ	G3/8",M16x1.5	Schwarz
	FL2608	Farbscheibe 17x30 WEISS	G3/8",M16x1.5	Weiß
	FL2614	Farbscheibe 21x30 BLAU	G1/2",M20x1.5	Blau
	FL2615	Farbscheibe 21x30 BRAUN	G1/2",M20x1.5	Braun
	FL2610	Farbscheibe 21x30 GELB	G1/2",M20x1.5	Gelb
	FL2616	Farbscheibe 21x30 GRÜN	G1/2",M20x1.5	Grün
	FL2612	Farbscheibe 21x30 PINK	G1/2",M20x1.5	Pink
	FL2617	Farbscheibe 21x30 ROT	G1/2",M20x1.5	Rot
	FL2613	Farbscheibe 21x30 SCHWARZ	G1/2",M20x1.5	Schwarz
	FL2611	Farbscheibe 21x30 WEISS	G1/2",M20x1.5	Weiß

PRODUKTÜBERSICHT TEMPERIERKUPPLUNGEN

Monokupplung, Europäisch, Außengewinde	170
Monokupplung, Europäisch, Außengewinde, 45°	174
Monokupplung, Europäisch, Außengewinde, 90°	176
Monokupplung, Europäisch, Push-Lock	178
Monokupplung, Europäisch, Push-Lock, 45°	180
Monokupplung, Europäisch, Push-Lock, 90°	182
Monokupplung, Europäisch, Schlauchtülle	184
Monokupplung, Europäisch, Schlauchtülle, 45°	187
Monokupplung, Europäisch, Schlauchtülle, 90°	189
Monokupplung, Französisch, Außengewinde	191
Monokupplung, Französisch, Außengewinde, 45°	194
Monokupplung, Französisch, Außengewinde, 90°	195
Monokupplung, Französisch, Push-Lock	196
Monokupplung, Französisch, Push-Lock, 45°	198
Monokupplung, Französisch, Push-Lock, 90°	199
Monokupplung, Französisch, Schlauchtülle	200
Monokupplung, Französisch, Schlauchtülle, 45°	202
Monokupplung, Französisch, Schlauchtülle, 90°	203
Monokupplung, International, Außengewinde	205
Monokupplung, International, Außengewinde, 45°	207
Monokupplung, International, Außengewinde, 90°	208

	Monokupplung, International, Push-Lock	209
	Monokupplung, International, Push-Lock, 45°	210
	Monokupplung, International, Push-Lock, 90°	211
	Monokupplung, International, Schlauchtülle	212
	Monokupplung, International, Schlauchtülle, 45°	214
	Monokupplung, International, Schlauchtülle, 90°	216
	Verlängerungsnippel, Außengewinde, Europäisch	218
	Verlängerungsnippel, Europäisch	220
	Nippel, Europäisch, Außengewinde	221
	Nippel, Französisch, Außengewinde	223
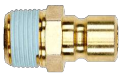	Nippel, International, Außengewinde	230
	Nippel, International, Innengewinde	231
	Umlenkkupplung, Europäisch	231
	Umlenkkupplung, Ventil, Europäisch	232
	Adapterkupplung	233
	Adapternippel	235
	Farbring für Kupplung	236
	Farbring für Nippel	236

Monokupplung, Europäisch, Außengewinde

Profil:	Europäisch
Einsatzbereich:	Temperierung
Anschluss:	Außengewinde
Medium:	Wasser, Temperieröl
Winkel:	0°

	Artikel-Nr. Artikelname NW	Gewinde Betriebsdruck Max. T. Wasser	Max. T. Öl Serie Ventil	Material Dichtung Verriegelung Material Grundkörper
	FL9231 CSK 060 EG10 N1 6	G1/8" 10 160	180 060 Ja	Viton Keine Messing
	FL0391 CSK 060 EG13 N1 6	G1/4" 10 160	180 060 Ja	Viton Keine Messing
	FL3489 CSK 060 EG13 N1 HT 6	G1/4" 10 180	200 060 Ja	HT Keine Messing
	FL3595 CSK 060 EG17 N1 6	G3/8" 10 160	180 060 Ja	Viton Keine Messing
	FL43614 CSK 060 EGM10 N1 6	M10x1.0 10 160	180 060 Ja	Viton Keine Messing
	FL2877 CSK 060 EGM14 N1 6	M14x1.5 10 160	180 060 Ja	Viton Keine Messing
	FL8839 CSK 060 EGM14 N1 HT 6	M14x1.5 10 180	200 060 Ja	HT Keine Messing
	FL10830 CSK 060 EGM14T 60 S3 6	M14x1.5 10 160	180 060 Ja	Viton Keine Edelstahl
	FL2922 CSK 060 EGM16 N1 6	M16x1.5 10 160	180 060 Ja	Viton Keine Messing
	FL7499 CSK 060 EGM18 N1 6	M18x1.5 10 160	180 060 Ja	Viton Keine Messing
	FL4836 CSK 060 EGM18-12 N1 6	M18x1.5 10 160	180 060 Ja	Viton Keine Messing
	FL3214 CSK 090 EG13 N1 9	G1/4" 15 160	180 090 Ja	Viton Keine Messing
	FL2902 CSK 090 EG17 N1 9	G3/8" 15 140	160 090 Ja	Viton Keine Messing
	FL9385 CSK 090 EG17 N1 T 9	G3/8" 15 160	180 090 Ja	Viton Keine Messing
	FL3126 CSK 090 EG21 N1 9	G1/2" 15 160	180 090 Ja	Viton Keine Messing
	FL10711 CSK 090 EG21 N1 E2 HT 9	G1/2" 15 180	200 090 Ja	HT E2 Verdrehung 90° Messing
	FL5312 CSK 090 EG21 N1 HT 9	G1/2" 15 180	200 090 Ja	HT Keine Messing

	Artikel-Nr. Artikelname NW	Gewinde Betriebsdruck Max. T. Wasser	Max. T. Öl Serie Ventil	Material Dichtung Verriegelung Material Grundkörper
	FL0793 CSK 090 EGM14 N1 9	M14x1.5 15 160	180 090 Ja	Viton Keine Messing
	FL8509 CSK 090 EGM14 N1 HT 9	M14x1.5 15 180	200 090 Ja	HT Keine Messing
	FL43618 CSK 090 EGM16 N1 9	M16x1.5 15 160	180 090 Ja	Viton Keine Messing
	FL9640 CSK 090 EGM16 N1 HT 9	M16x1.5 15 180	200 090 Ja	HT Keine Messing
	FL7500 CSK 090 EGM18 N1 9	M18x1.5 15 160	180 090 Ja	Viton Keine Messing
	FL2878 CSK 190 EG21 N1 19	G1/2" 20 160	180 190 Ja	Viton Keine Messing
	FL7717 CSK 190 EG26 N1 19	G3/4" 20 160	180 190 Ja	Viton Keine Messing
	FL10672 CSK 190 EG26 N1 T 19	G3/4" 20 160	180 190 Ja	Viton Keine Messing
	FL43622 CSK 190 EGM24 N1 19	M24x1.5 20 160	180 190 Ja	Viton Keine Messing
	FL2190 SK 059 EG10 N1 3	G1/8" 10 160	180 059 Nein	Viton Keine Messing
	FL2030 SK 059 EG17 N1 3	G3/8" 10 160	180 059 Nein	Viton Keine Messing
	FL9613 SK 060 EG 13 E3 N1 6	G1/4" 10 160	180 060 Nein	Viton E3 Gewindeverriegelung Messing
	FL8807 SK 060 EG10 N1 6	G1/8" 10 160	180 060 Nein	Viton Keine Messing
	FL3544 SK 060 EG13 N1 6	G1/4" 10 160	180 060 Nein	Viton Keine Messing
	FL3629 SK 060 EG13 N1 E2 6	G1/4" 10 160	180 060 Nein	Viton E2 Verdrehung 90° Messing
	FL6677 SK 060 EG13 N1 E2 HT 6	G1/4" 10 180	200 060 Nein	HT E2 Verdrehung 90° Messing
	FL2307 SK 060 EG17 N1 6	G3/8" 10 160	180 060 Nein	Viton Keine Messing
	FL2556 SK 060 EG17 N1 E2 6	G3/8" 10 160	180 060 Nein	Viton E2 Verdrehung 90° Messing
	FL3567 SK 060 EG17 N1 E2 HT 6	G3/8" 10 180	200 060 Nein	HT E2 Verdrehung 90° Messing
	FL9146 SK 060 EG17 N1 E3 HT 6	G3/8" 10 180	200 060 Nein	HT E3 Gewindeverriegelung Messing
	FL7669 SK 060 EG17 N1 HT 6	G3/8" 10 180	200 060 Nein	HT Keine Messing
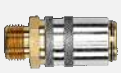	FL7190 SK 060 EGM10 N1 6	M10x1 10 160	180 060 Nein	Viton Keine Messing

	Artikel-Nr. Artikelname NW	Gewinde Betriebsdruck Max. T. Wasser	Max. T. Öl Serie Ventil	Material Dichtung Verriegelung Material Grundkörper
	FL8240 SK 060 EGM10 N1 E2 6	M10x1 10 160	180 060 Nein	Viton E2 Verdrehung 90° Messing
	FL8238 SK 060 EGM10 N1 E2 HT 6	M10x1 10 180	200 060 Nein	HT E2 Verdrehung 90° Messing
	FL7935 SK 060 EGM12 N1 6	M12x1.5 10 160	180 060 Nein	Viton Keine Messing
	FL4907 SK 060 EGM12 N1 E2 6	M12x1.5 10 160	180 060 Nein	Viton E2 Verdrehung 90° Messing
	FL4033 SK 060 EGM14 N1 6	M14x1.5 10 160	180 060 Nein	Viton Keine Messing
	FL1259 SK 060 EGM14 N1 E2 6	M14x1.5 10 160	180 060 Nein	Viton E2 Verdrehung 90° Messing
	FL7895 SK 060 EGM14 N1 E2 HT 6	M14x1.5 10 180	200 060 Nein	HT E2 Verdrehung 90° Messing
	FL9200 SK 060 EGM14 N1 E3 6	M14x1.5 10 160	180 060 Nein	Viton E3 Gewindeverriegelung Messing
	FL7931 SK 060 EGM14 N1 HT 6	M14x1.5 10 180	200 060 Nein	HT Keine Messing
	FL9238 SK 060 EGM16 N1 6	M16x1.5 10 160	180 060 Nein	Viton Keine Messing
	FL3018 SK 060 EGM16 N1 E2 6	M16x1.5 10 160	180 060 Nein	Viton E2 Verdrehung 90° Messing
	FL7612 SK 060 EGM16 N1 HT 6	M16x1.5 10 180	200 060 Nein	HT Keine Messing
	FL3956 SK 060 EGM18 N1 E2 6	M18x1.5 10 160	180 060 Nein	Viton E2 Verdrehung 90° Messing
	FL7671 SK 090 EG13 N1 9	G1/4" 15 160	180 090 Nein	Viton Keine Messing
	FL8533 SK 090 EG13 N1 E2 9	G1/4" 15 160	180 090 Nein	Viton E2 Verdrehung 90° Messing
	FL0830 SK 090 EG17 N1 9	G3/8" 15 160	180 090 Nein	Viton Keine Messing
	FL2865 SK 090 EG17 N1 E2 9	G3/8" 15 160	180 090 Nein	Viton E2 Verdrehung 90° Messing
	FL4077 SK 090 EG17 N1 E2 HT 9	G3/8" 15 180	200 090 Nein	HT E2 Verdrehung 90° Messing
	FL10022 SK 090 EG17 N1 E3 HT 9	G3/8" 15 180	200 090 Nein	HT E3 Gewindeverriegelung Messing
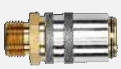	FL3281 SK 090 EG21 N1 9	G1/2" 15 160	180 090 Nein	Viton Keine Messing
	FL8373 SK 090 EG21 N1 E2 9	G1/2" 15 160	180 090 Nein	Viton E2 Verdrehung 90° Messing
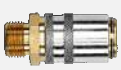	FL7410 SK 090 EG26 N1 9	G3/4" 15 160	180 090 Nein	Viton Keine Messing

	Artikel-Nr. Artikelname NW	Gewinde Betriebsdruck Max. T. Wasser	Max. T. Öl Serie Ventil	Material Dichtung Verriegelung Material Grundkörper
	FL0792 SK 090 EGM14 N1 9	M14x1.5 15 160	180 090 Nein	Viton Keine Messing
	FL2012 SK 090 EGM14 N1 E2 9	M14x1.5 15 160	180 090 Nein	Viton E2 Verdrehung 90° Messing
	FL4722 SK 090 EGM14 N1 E2 HT 9	M14x1.5 15 180	200 090 Nein	HT E2 Verdrehung 90° Messing
	FL7613 SK 090 EGM14 N1 HT 9	M14x1.5 15 180	200 090 Nein	HT Keine Messing
	FL1200 SK 090 EGM16 N1 E2 9	M16x1.5 15 160	180 090 Nein	Viton E2 Verdrehung 90° Messing
	FL9416 SK 090 EGM16 N1 E3 9	M16x1.5 10 160	180 090 Nein	Viton E3 Gewindeverriegelung Messing
	FL7611 SK 090 EGM16 N1 HT 9	M16x1.5 15 180	200 090 Nein	HT Keine Messing
	FL0066 SK 090 EGM16T N1 9	M16x1.5 15 160	180 090 Nein	Viton Keine Messing
	FL3957 SK 090 EGM18 N1 E2 9	M18x1.5 15 160	180 090 Nein	Viton E2 Verdrehung 90° Messing
	FL8556 SK 090 EGM18 N1 E2 HT 9	M18x1.5 15 180	200 090 Nein	HT E2 Verdrehung 90° Messing
	FL9411 SK 090 EGM18 N1 E3 HT 9	M18x1.5 10 180	200 090 Nein	HT E3 Gewindeverriegelung Messing
	FL7638 SK 190 EG17 N1 13	G3/8" 20 160	180 190 Nein	Viton Keine Messing
	FL8398 SK 190 EG21 N1 13	G1/2" 20 160	180 190 Nein	Viton Keine Messing
	FL4804 SK 190 EG21 N1 E2 13	G1/2" 20 160	180 190 Nein	Viton E2 Verdrehung 90° Messing
	FL43717 SK 190 EG26 N1 13	G3/4" 20 160	180 190 Nein	Viton Keine Messing
	FL0068 SK 190 EGM24 N1 13	M24x1.5 20 160	180 190 Nein	Viton Keine Messing

Monokupplung, Europäisch, Außengewinde, 45°

Profil:	Europäisch
Ventil:	Nein
Einsatzbereich:	Temperierung
Anschluss:	Außengewinde
Material Grundkörper:	Messing

Medium:	Wasser, Temperieröl
Winkel:	45°

	Artikel-Nr. Artikelname NW	Gewinde Betriebsdruck Serie	Max. T. Wasser Max. T. Öl Material Dichtung	Verriegelung
	FL2031 SK 059 EG17 45° N1 3	G3/8" 10 059	160 180 Viton	Keine
	FL2921 SK 060 EG13 45° N1 6	G1/4" 10 060	160 180 Viton	Keine
	FL3475 SK 060 EG17 45° N1 6	G3/8" 10 060	160 180 Viton	Keine
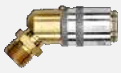	FL3806 SK 060 EG17 45° N1 E2 6	G3/8" 10 060	160 180 Viton	E2 Verdrehung 90°
	FL3569 SK 060 EG17 45° N1 E2 HT 6	G3/8" 10 060	180 200 HT	E2 Verdrehung 90°
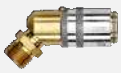	FL8239 SK 060 EGM10 45° N1 E2 6	M10x1 10 060	160 180 Viton	E2 Verdrehung 90°
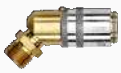	FL8237 SK 060 EGM10 45° N1 E2 HT 6	M10x1 10 060	180 200 HT	E2 Verdrehung 90°
	FL6619 SK 060 EGM14 45° N1 6	M14x1.5 10 060	160 180 Viton	Keine
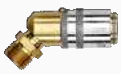	FL4331 SK 060 EGM14 45° N1 E2 6	M14x1.5 10 060	160 180 Viton	E2 Verdrehung 90°
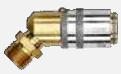	FL7896 SK 060 EGM14 45° N1 E2 HT 6	M14x1.5 10 060	180 200 HT	E2 Verdrehung 90°
	FL7930 SK 060 EGM14 45° N1 HT 6	M16x1.5 10 060	180 200 HT	Keine
	FL1733 SK 060 EGM16 45° N1 6	M16x1.5 10 060	160 180 Viton	Keine
	FL1730 SK 060 EGM16 45° N1 E2 6	M16x1.5 10 060	160 180 Viton	E2 Verdrehung 90°
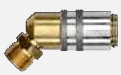	FL3383 SK 090 EG17 45° N1 9	G3/8" 15 090	160 180 Viton	Keine
	FL6410 SK 090 EG17 45° N1 E2 9	G3/8" 15 090	160 180 Viton	E2 Verdrehung 90°
	FL6775 SK 090 EG17 45° N1 E2 HT 9	G3/8" 15 090	180 200 HT	E2 Verdrehung 90°
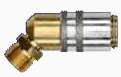	FL43696 SK 090 EG21 45° N1 9	G1/2" 15 090	160 180 Viton	Keine

	Artikel-Nr. Artikelname NW	Gewinde Betriebsdruck Serie	Max. T. Wasser Max. T. Öl Material Dichtung	Verriegelung
	FL1735 SK 090 EGM16 45° N1 9	M16x1.5 15 090	160 180 Viton	Keine
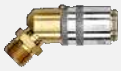	FL4330 SK 090 EGM16 45° N1 E2 9	M16x1.5 15 090	160 180 Viton	E2 Verdrehung 90°
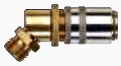	FL9414 SK 090 EGM16 45° N1 E3 9	M16x1.5 15 090	160 180 Viton	E3 Gewindeverriegelung
	FL9245 SK 190 EG17 45° N1 13	G3/8" 20 190	160 180 Viton	Keine
	FL43697 SK 190 EG21 45° N1 13	G1/2" 20 190	160 180 Viton	Keine
	FL43698 SK 190 EGM24 45° N1 13	M24x1.5 20 190	160 180 Viton	Keine

Monokupplung, Europäisch, Außengewinde, 90°

Profil:	Europäisch
Ventil:	Nein
Einsatzbereich:	Temperierung
Anschluss:	Außengewinde
Material Grundkörper:	Messing

Medium:	Wasser, Temperieröl
Winkel:	90°

	Artikel-Nr. Artikelname NW	Gewinde Betriebsdruck Serie	Max. T. Wasser Max. T. Öl Material Dichtung	Verriegelung
	FL2032 SK 059 EG17 90° N1 3	G3/8" 10 059	160 180 Viton	Keine
	FL10198 SK 060 EG 13 90 N1 E3 6	G1/4" 10 060	160 180 Viton	E3 Gewindeverriegelung
	FL3545 SK 060 EG13 90° N1 6	G1/4" 10 060	160 180 Viton	Keine
	FL3474 SK 060 EG17 90° N1 6	G3/8" 10 060	160 180 Viton	Keine
	FL2304 SK 060 EG17 90° N1 E2 6	G3/8" 10 060	160 180 Viton	E2 Verdrehung 90°
	FL3568 SK 060 EG17 90° N1 E2 HT 6	G3/8" 10 060	180 200 HT	E2 Verdrehung 90°
	FL7957 SK 060 EGM12 90° N1 6	M12x1.5 10 060	160 180 Viton	Keine
	FL4908 SK 060 EGM12 90° N1 E2 6	M12x1.5 10 060	160 180 Viton	E2 Verdrehung 90°
	FL0956 SK 060 EGM14 90° N1 6	M14x1.5 10 060	160 180 Viton	Keine
	FL1261 SK 060 EGM14 90° N1 E2 6	M14x1.5 10 060	160 180 Viton	E2 Verdrehung 90°
	FL7897 SK 060 EGM14 90° N1 E2 HT 6	M14x1.5 10 060	180 200 HT	E2 Verdrehung 90°
	FL7929 SK 060 EGM14 90° N1 HT 6	M14x1.5 10 060	180 200 HT	Keine
	FL1734 SK 060 EGM16 90° N1 6	M16x1.5 10 060	160 180 Viton	Keine
	FL1731 SK 060 EGM16 90° N1 E2 6	M16x1.5 10 060	160 180 Viton	E2 Verdrehung 90°
	FL1208 SK 090 EG17 90° N1 9	G3/8" 15 090	160 180 Viton	Keine
	FL3506 SK 090 EG17 90° N1 E2 9	G3/8" 15 090	160 180 Viton	E2 Verdrehung 90°
	FL6776 SK 090 EG17 90° N1 E2 HT 9	G3/8" 15 090	180 200 HT	E2 Verdrehung 90°

	Artikel-Nr. Artikelname NW	Gewinde Betriebsdruck Serie	Max. T. Wasser Max. T. Öl Material Dichtung	Verriegelung
	FL43704 SK 090 EG21 90° N1 9	G1/2" 15 090	160 180 Viton	Keine
	FL3912 SK 090 EGM16 90° N1 9	M16x1.5 15 090	160 180 Viton	Keine
	FL3473 SK 090 EGM16 90° N1 E2 9	M16x1.5 15 090	160 180 Viton	E2 Verdrehung 90°
	FL9415 SK 090 EGM16 90° N1 E3 9	M16x1.5 15 090	160 180 Viton	E3 Gewindeverriegelung
	FL43705 SK 190 EG21 90° N1 13	G1/2" 20 190	160 180 Viton	Keine
	FL1229 SK 190 EG21 90° N1 E2 13	G1/2" 20 190	160 180 Viton	E2 Verdrehung 90°
	FL43706 SK 190 EGM24 90° N1 13	M24x1.5 20 190	160 180 Viton	Keine

Monokupplung, Europäisch, Push-Lock

Profil:	Europäisch
Einsatzbereich:	Temperierung
Anschluss:	Push-Lock
Material Grundkörper:	Messing
Medium:	Wasser, Temperieröl

	Artikel-Nr. Artikelname NW	Betriebsdruck Serie NW Tülle	Max. T. Wasser Max. T. Öl Ventil	Material Dichtung Verriegelung
	FL3969 CSK 060 FG06 N1 6	20 060 6	160 180 Ja	Viton Keine
	FL2885 CSK 060 FG10 N1 6	20 060 10	160 180 Ja	Viton Keine
	FL3468 CSK 060 FG10 N1 E2 6	20 060 10	160 180 Ja	Viton E2 Verdrehung 90°
	FL4189 CSK 060 FG13 N1 6	20 060 13	160 180 Ja	Viton Keine
	FL2904 CSK 090 FG10 N1 9	20 090 10	160 180 Ja	Viton Keine
	FL9857 CSK 090 FG10 N1 E2 9	20 090 10	160 180 Ja	Viton E2 Verdrehung 90°
	FL3808 CSK 090 FG13 N1 9	20 090 13	160 180 Ja	Viton Keine
	FL2907 CSK 090 FG13 N1 E2 9	20 090 13	160 180 Ja	Viton E2 Verdrehung 90°
	FL4040 CSK 090 FG13 N1 E2 HT 9	20 090 13	180 200 Ja	HT E2 Verdrehung 90°
	FL3340 CSK 190 FG19 N1 E2 19	20 190 19	160 180 Ja	Viton E2 Verdrehung 90°
	FL2316 SK 060 FG6 N1 6	10 060 6	160 180 Nein	Viton Keine
	FL2317 SK 060 FG10 N1 6	10 060 10	160 180 Nein	Viton Keine
	FL3552 SK 060 FG10 N1 E2 6	10 060 10	160 180 Nein	Viton E2 Verdrehung 90°
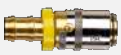	FL8615 SK 060 FG10 N1 E2 HT 6	10 060 10	180 200 Nein	HT E2 Verdrehung 90°
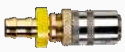	FL9674 SK 060 FG10 N1 E3 6	10 060 10	160 180 Nein	Viton E3 Gewindeverriegelung
	FL2318 SK 060 FG13 N1 6	10 060 13	160 180 Nein	Viton Keine
	FL7581 SK 060 FG13 N1 E2 6	10 060 13	160 180 Nein	Viton E2 Verdrehung 90°

	Artikel-Nr. Artikelname NW	Betriebsdruck Serie NW Tülle	Max. T. Wasser Max. T. Öl Ventil	Material Dichtung Verriegelung
	FL2305 SK 090 FG10 N1 9	15 090 10	160 180 Nein	Viton Keine
	FL8778 SK 090 FG10 N1 E2 9	15 090 10	160 180 Nein	Viton E2 Verdrehung 90°
	FL7978 SK 090 FG10 N1 HT 9	15 090 10	180 200 Nein	HT Keine
	FL2695 SK 090 FG13 N1 9	15 090 13	160 180 Nein	Viton Keine
	FL2313 SK 090 FG13 N1 E2 9	15 090 13	160 180 Nein	Viton E2 Verdrehung 90°
	FL8614 SK 090 FG13 N1 E2 HT 9	15 090 13	180 200 Nein	HT E2 Verdrehung 90°
	FL7348 SK 090 FG16 N1 9	15 090 16	160 180 Nein	Viton Keine
	FL8134 SK 190 FG13 N1 13	20 190 13	160 180 Nein	Viton Keine
	FL7255 SK 190 FG19 N1 13	20 190 19	160 180 Nein	Viton Keine

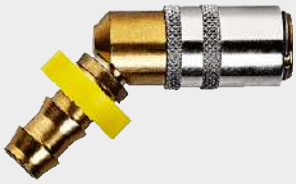

Monokupplung, Europäisch, Push-Lock, 45°

Profil:	Europäisch
Einsatzbereich:	Temperierung
Anschluss:	Push-Lock
Material Grundkörper:	Messing
Medium:	Wasser, Temperieröl

	Artikel-Nr. Artikelname NW	Betriebsdruck Serie NW Tülle	Max. T. Wasser Max. T. Öl Ventil	Material Dichtung Verriegelung
	FL3962 CSK 060 FG06 45° N1 6	20 060 6	160 180 Ja	Viton Keine
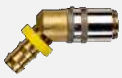	FL3146 CSK 060 FG06 45° N1 E2 6	20 060 6	160 180 Ja	Viton E2 Verdrehung 90°
	FL2340 CSK 060 FG10 45° N1 6	20 060 10	160 180 Ja	Viton Keine
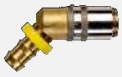	FL3469 CSK 060 FG10 45° N1 E2 6	20 060 10	160 180 Ja	Viton E2 Verdrehung 90°
	FL4859 CSK 060 FG13 45° N1 6	20 060 13	160 180 Ja	Viton Keine
	FL8663 CSK 090 FG10 45° N1 9	20 090 10	160 180 Ja	Viton Keine
	FL50063 CSK 090 FG13 45° N1 9	20 090 13	160 180 Ja	Viton Keine
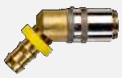	FL3103 CSK 090 FG13 45° N1 E2 9	20 090 13	160 180 Ja	Viton E2 Verdrehung 90°
	FL50064 CSK 190 FG19 45° N1 19	20 190 19	160 180 Ja	Viton Keine
	FL43585 SK 060 FG06 45° N1 6	10 060 6	160 180 Nein	Viton Keine
	FL2322 SK 060 FG10 45° N1 6	10 060 10	160 180 Nein	Viton Keine
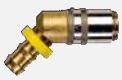	FL8259 SK 060 FG10 45° N1 E2 6	10 060 10	160 180 Nein	Viton E2 Verdrehung 90°
	FL6907 SK 060 FG13 45° N1 6	10 060 13	160 180 Nein	Viton Keine
	FL3138 SK 090 FG10 45° N1 9	15 090 10	160 180 Nein	Viton Keine
	FL7979 SK 090 FG10 45° N1 HT 9	15 090 10	180 200 Nein	HT Keine
	FL2502 SK 090 FG13 45° N1 9	15 090 13	160 180 Nein	Viton Keine
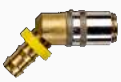	FL3104 SK 090 FG13 45° N1 E2 9	15 090 13	160 180 Nein	Viton E2 Verdrehung 90°

	Artikel-Nr. Artikelname NW	Betriebsdruck Serie NW Tülle	Max. T. Wasser Max. T. Öl Ventil	Material Dichtung Verriegelung
	FL43589 SK 190 FG19 45° N1 13	20 190 19	160 180 Nein	Viton Keine

Monokupplung, Europäisch, Push-Lock, 90°

Profil:	Europäisch
Einsatzbereich:	Temperierung
Anschluss:	Push-Lock
Material Grundkörper:	Messing
Medium:	Wasser, Temperieröl

	Artikel-Nr. Artikelname NW	NW Tülle Betriebsdruck Serie	Max. T. Wasser Max. T. Öl Ventil	Material Dichtung Verriegelung
	FL6896 CSK 060 FG06 90° N1 6	6 20 060	160 180 Ja	Viton Keine
	FL3145 CSK 060 FG06 90° N1 E2 6	6 20 060	160 180 Ja	Viton E2 Verdrehung 90°
	FL2901 CSK 060 FG10 90° N1 6	10 20 060	160 180 Ja	Viton Keine
	FL3343 CSK 060 FG10 90° N1 E2 6	10 20 060	160 180 Ja	Viton E2 Verdrehung 90°
	FL9663 CSK 060 FG13 90° N1 6	13 20 060	160 180 Ja	Viton Keine
	FL8664 CSK 090 FG10 90° N1 9	10 20 090	160 180 Ja	Viton Keine
	FL2886 CSK 090 FG13 90° N1 9	13 20 090	160 180 Ja	Viton Keine
	FL3108 CSK 090 FG13 90° N1 E2 9	13 20 090	160 180 Ja	Viton E2 Verdrehung 90°
	FL50074 CSK 190 FG19 90° N1 19	19 20 190	160 180 Ja	Viton Keine
	FL6750 SK 060 FG06 90° N1 6	6 10 060	160 180 Nein	Viton Keine
	FL2323 SK 060 FG10 90° N1 6	10 10 060	160 180 Nein	Viton Keine
	FL6934 SK 060 FG10 90° N1 E2 6	10 10 060	160 180 Nein	Viton E2 Verdrehung 90°
	FL8617 SK 060 FG10 90° N1 HT 6	10 10 060	180 200 Nein	HT Keine
	FL4742 SK 060 FG13 90° N1 6	13 10 060	160 180 Nein	Viton Keine
	FL7583 SK 060 FG13 90° N1 E2 6	13 10 060	160 180 Nein	Viton E2 Verdrehung 90°
	FL2321 SK 090 FG10 90° N1 9	10 15 090	160 180 Nein	Viton Keine
	FL7235 SK 090 FG10 90° N1 E2 9	10 15 090	160 180 Nein	Viton E2 Verdrehung 90°

	Artikel-Nr. Artikelname NW	NW Tülle Betriebsdruck Serie	Max. T. Wasser Max. T. Öl Ventil	Material Dichtung Verriegelung
	FL7980 SK 090 FG10 90° N1 HT 9	10 15 090	180 200 Nein	HT Keine
	FL2315 SK 090 FG13 90° N1 9	13 15 090	160 180 Nein	Viton Keine
	FL3105 SK 090 FG13 90° N1 E2 9	13 15 090	160 180 Nein	Viton E2 Verdrehung 90°
	FL8616 SK 090 FG13 90° N1 HT 9	13 15 090	180 200 Nein	HT Keine
	FL7254 SK 190 FG19 90° N1 13	19 20 190	160 180 Nein	Viton Keine

Monokupplung, Europäisch, Schlauchtülle

Profil:	Europäisch
Einsatzbereich:	Temperierung
Anschluss:	Schlauchtülle
Material Grundkörper:	Messing
Medium:	Wasser, Temperieröl

	Artikel-Nr. Artikelname NW	Betriebsdruck Serie NW Tülle	Max. T. Wasser Max. T. Öl Ventil	Material Dichtung Verriegelung
	FL43548 CSK 059 05 N1 3	20 059 5	160 180 Ja	Viton Keine
	FL0786 CSK 060 06 N1 6	20 060 6	160 180 Ja	Viton Keine
	FL0549 CSK 060 08 N1 6	20 060 8	160 180 Ja	Viton Keine
	FL3125 CSK 060 09 N1 6	20 060 9	160 180 Ja	Viton Keine
	FL3631 CSK 060 09 N1 E2 6	20 060 9	160 180 Ja	Viton E2 Verdrehung 90°
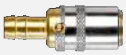	FL6782 CSK 060 09 N1 E2 HT 6	20 060 9	180 200 Ja	HT E2 Verdrehung 90°
	FL50006 CSK 060 10 N1 6	20 060 10	160 180 Ja	Viton Keine
	FL3594 CSK 060 13 N1 6	20 060 13	160 180 Ja	Viton Keine
	FL8769 CSK 060 13 N1 E2 6	20 060 13	160 180 Ja	Viton E2 Verdrehung 90°
	FL8569 CSK 090 08 N1 9	20 090 8	160 180 Ja	Viton Keine
	FL2884 CSK 090 09 N1 9	20 090 9	160 180 Ja	Viton Keine
	FL0566 CSK 090 10 N1 9	20 090 10	160 180 Ja	Viton Keine
	FL6579 CSK 090 10 N1 E2 HT 9	20 090 10	180 200 Ja	HT E2 Verdrehung 90°
	FL3148 CSK 090 13 N1 9	20 090 13	160 180 Ja	Viton Keine
	FL3632 CSK 090 13 N1 E2 9	20 090 13	160 180 Ja	Viton E2 Verdrehung 90°
	FL3731 CSK 090 13 N1 E2 HT 9	20 090 13	180 200 Ja	HT E2 Verdrehung 90°
	FL3592 CSK 190 19 N1 19	20 190 19	160 180 Ja	Viton Keine

	Artikel-Nr. Artikelname NW	Betriebsdruck Serie NW Tülle	Max. T. Wasser Max. T. Öl Ventil	Material Dichtung Verriegelung
	FL4192 CSK 190 19 N1 E2 HT 19	20 190 19	180 200 Ja	HT E2 Verdrehung 90°
	FL6663 CSK 190-16N1 19	20 190 16	160 180 Ja	Viton Keine
	FL2204 SK 059 05 N1 2.7	10 059 5	160 180 Nein	Viton Keine
	FL3128 SK 060 06 N1 6	10 060 6	160 180 Nein	Viton Keine
	FL3923 SK 060 08 N1 6	10 060 8	160 180 Nein	Viton Keine
	FL2302 SK 060 09 N1 6	10 060 9	160 180 Nein	Viton Keine
	FL3390 SK 060 09 N1 E2 6	10 060 9	160 180 Nein	Viton E2 Verdrehung 90°
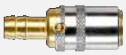	FL9199 SK 060 09 N1 E2 HT 6	10 060 9	180 200 Nein	HT E2 Verdrehung 90°
	FL9894 SK 060 09 N1 E3 6	10 060 9	160 180 Nein	Viton E3 Gewindeverriegelung
	FL7414 SK 060 09 N1 HT 6	10 060 9	180 200 Nein	HT Keine
	FL2308 SK 060 10 N1 6	10 060 10	160 180 Nein	Viton Keine
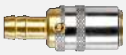	FL8595 SK 060 10 N1 E2 6	10 060 10	160 180 Nein	Viton E2 Verdrehung 90°
	FL8473 SK 060 10 N1 E2 HT 6	10 060 10	180 200 Nein	HT E2 Verdrehung 90°
	FL9689 SK 060 10 N1 E3 6	10 060 10	160 180 Nein	Viton E3 Gewindeverriegelung
	FL0772 SK 060 13 N1 6	10 060 13	160 180 Nein	Viton Keine
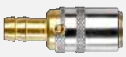	FL0943 SK 060 13 N1 E2 6	10 060 13	160 180 Nein	Viton E2 Verdrehung 90°
	FL1266 SK 090 10 N1 9	15 090 10	160 180 Nein	Viton Keine
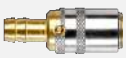	FL8836 SK 090 10 N1 E2 9	15 090 10	160 180 Nein	Viton E2 Verdrehung 90°
	FL9882 SK 090 10 N1 E3 9	15 090 10	160 180 Nein	Viton E3 Gewindeverriegelung
	FL2300 SK 090 13 N1 9	15 090 13	160 180 Nein	Viton Keine
	FL3918 SK 090 13 N1 E2 9	15 090 13	160 180 Nein	Viton E2 Verdrehung 90°
	FL8474 SK 090 13 N1 E2 HT 9	15 090 13	180 200 Nein	HT E2 Verdrehung 90°

	Artikel-Nr. Artikelname NW	Betriebsdruck Serie NW Tülle	Max. T. Wasser Max. T. Öl Ventil	Material Dichtung Verriegelung
	FL8955 SK 090 13 N1 E3 9	15 090 13	160 180 Nein	Viton E3 Gewindeverriegelung
	FL2432 SK 190 13 N1 13	20 190 13	160 180 Nein	Viton Keine
	FL3804 SK 190 19 N1 13	20 190 19	160 180 Nein	Viton Keine
	FL9688 SK060 13 E3 N1 6	10 060 13	160 180 Nein	Viton E3 Gewindeverriegelung

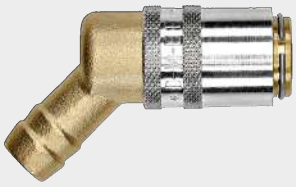

Monokupplung, Europäisch, Schlauchtülle, 45°

Profil:	Europäisch
Einsatzbereich:	Temperierung
Anschluss:	Schlauchtülle
Material Grundkörper:	Messing
Medium:	Wasser, Temperieröl

	Artikel-Nr. Artikelname NW	Betriebsdruck Serie NW Tülle	Max. T. Wasser Max. T. Öl Ventil	Material Dichtung Verriegelung
	FL50020 CSK 059 05 45° N1 3	20 059 5	160 180 Ja	Viton Keine
	FL50021 CSK 060 06 45° N1 6	20 060 6	160 180 Ja	Viton Keine
	FL50022 CSK 060 08 45° N1 6	20 060 8	160 180 Ja	Viton Keine
	FL3287 CSK 060 09 45° N1 6	20 060 9	160 180 Ja	Viton Keine
	FL2054 CSK 060 09 45° N1 E2 6	20 060 9	160 180 Ja	Viton E2 Verdrehung 90°
	FL0784 CSK 060 10 45° N1 6	20 060 10	160 180 Ja	Viton Keine
	FL4321 CSK 060 13 45° N1 6	20 060 13	160 180 Ja	Viton Keine
	FL0006 CSK 090 10 45° N1 9	20 090 10	160 180 Ja	Viton Keine
	FL4249 CSK 090 13 45° N1 9	20 090 13	160 180 Ja	Viton Keine
	FL2541 CSK 090 13 45° N1 E2 9	20 090 13	160 180 Ja	Viton E2 Verdrehung 90°
	FL10024 CSK 190 16 45° N1 19	20 16 16	160 180 Ja	Viton Keine
	FL2710 CSK 190 19 45° N1 19	20 190 19	160 180 Ja	Viton Keine
	FL50010 SK 059 05 45° N1 3	10 059 5	160 180 Nein	Viton Keine
	FL50011 SK 060 06 45° N1 6	10 060 6	160 180 Nein	Viton Keine
	FL50012 SK 060 08 45° N1 6	10 060 8	160 180 Nein	Viton Keine
	FL2306 SK 060 09 45° N1 6	10 060 9	160 180 Nein	Viton Keine
	FL2881 SK 060 09 45° N1 E2 6	10 060 9	160 180 Nein	Viton E2 Verdrehung 90°

	Artikel-Nr. Artikelname NW	Betriebsdruck Serie NW Tülle	Max. T. Wasser Max. T. Öl Ventil	Material Dichtung Verriegelung
	FL9892 SK 060 09 45° N1 E3 6	10 060 9	160 180 Nein	Viton E3 Gewindeverriegelung
	FL6777 SK 060 10 45° N1 6	10 060 10	160 180 Nein	Viton Keine
	FL8597 SK 060 10 45° N1 E2 6	10 060 10	160 180 Nein	Viton E2 Verdrehung 90°
	FL7668 SK 060 10 45° N1 E2 HT 6	10 060 10	180 200 Nein	HT E2 Verdrehung 90°
	FL9888 SK 060 10 45° N1 E3 6	10 060 10	160 180 Nein	Viton E3 Gewindeverriegelung
	FL7667 SK 060 10 45° N1 HT 6	10 060 10	180 200 Nein	HT Keine
	FL1942 SK 060 13 45° N1 6	10 060 13	160 180 Nein	Viton Keine
	FL0015 SK 090 10 45° N1 9	15 090 10	160 180 Nein	Viton Keine
	FL6596 SK 090 10 45° N1 E2 9	15 090 10	160 180 Nein	Viton E2 Verdrehung 90°
	FL2309 SK 090 13 45° N1 9	15 090 13	160 180 Nein	Viton Keine
	FL0922 SK 090 13 45° N1 E2 9	15 090 13	160 180 Nein	Viton E2 Verdrehung 90°
	FL9890 SK 090 13 45° N1 E3 9	15 090 13	160 180 Nein	Viton E3 Gewindeverriegelung

Monokupplung, Europäisch, Schlauchtülle, 90°

Profil:	Europäisch
Einsatzbereich:	Temperierung
Anschluss:	Schlauchtülle
Material Grundkörper:	Messing
Medium:	Wasser, Temperieröl

	Artikel-Nr. Artikelname NW	Betriebsdruck Serie NW Tülle	Max. T. Wasser Max. T. Öl Ventil	Material Dichtung Verriegelung
	FL50040 CSK 059 05 90° N1 3	20 059 5	160 180 Ja	Viton Keine
	FL50041 CSK 060 06 90° N1 6	20 060 6	160 180 Ja	Viton Keine
	FL50042 CSK 060 08 90° N1 6	20 060 8	160 180 Ja	Viton Keine
	FL3288 CSK 060 09 90° N1 6	20 060 9	160 180 Ja	Viton Keine
	FL1778 CSK 060 09 90° N1 E2 6	20 060 9	160 180 Ja	Viton E2 Verdrehung 90°
	FL3952 CSK 060 10 90° N1 6	20 060 10	160 180 Ja	Viton Keine
	FL1048 CSK 060 13 90° N1 6	20 060 13	160 180 Ja	Viton Keine
	FL50045 CSK 090 10 90° N1 9	20 090 10	160 180 Ja	Viton Keine
	FL3339 CSK 090 13 90° N1 9	20 090 13	160 180 Ja	Viton Keine
	FL3333 CSK 090 13 90° N1 E2 9	20 090 13	160 180 Ja	Viton E2 Verdrehung 90°
	FL10023 CSK 190 16 90° N1 19	20 16 16	160 180 Ja	Viton Keine
	FL0918 CSK 190 19 90° N1 19	20 190 19	160 180 Ja	Viton Keine
	FL1758 SK 059 05 90° N1 3	10 059 5	160 180 Nein	Viton Keine
	FL2824 SK 060 06 90° N1 6	10 060 6	160 180 Nein	Viton Keine
	FL50032 SK 060 08 90° N1 6	10 060 8	160 180 Nein	Viton Keine
	FL2301 SK 060 09 90° N1 6	10 060 9	160 180 Nein	Viton Keine
	FL2882 SK 060 09 90° N1 E2 6	10 060 9	160 180 Nein	Viton E2 Verdrehung 90°

	Artikel-Nr. Artikelname NW	Betriebsdruck Serie NW Tülle	Max. T. Wasser Max. T. Öl Ventil	Material Dichtung Verriegelung
	FL9893 SK 060 09 90° N1 E3 6	10 060 9	160 180 Nein	Viton E3 Gewindeverriegelung
	FL8613 SK 060 09 90° N1 HT 6	10 060 9	180 200 Nein	HT Keine
	FL2320 SK 060 10 90° N1 6	10 060 10	160 180 Nein	Viton Keine
	FL8596 SK 060 10 90° N1 E2 6	10 060 10	160 180 Nein	Viton E2 Verdrehung 90°
	FL9889 SK 060 10 90° N1 E3 6	10 060 10	160 180 Nein	Viton E3 Gewindeverriegelung
	FL1857 SK 060 13 90° N1 6	10 060 13	160 180 Nein	Viton Keine
	FL0018 SK 090 10 90° N1 9	15 090 10	160 180 Nein	Viton Keine
	FL6597 SK 090 10 90° N1 E2 9	15 090 10	160 180 Nein	Viton E2 Verdrehung 90°
	FL2303 SK 090 13 90° N1 9	15 090 13	160 180 Nein	Viton Keine
	FL1023 SK 090 13 90° N1 E2 9	15 090 13	160 180 Nein	Viton E2 Verdrehung 90°
	FL9891 SK 090 13 90° N1 E3 9	15 090 13	160 180 Nein	Viton E3 Gewindeverriegelung
	FL3833 SK 190 19 90° N1 13	20 190 19	160 180 Nein	Viton Keine

Monokupplung, Französisch, Außengewinde

Profil:	Französisch
Einsatzbereich:	Temperierung
Anschluss:	Außengewinde
Medium:	Wasser, Temperieröl
Winkel:	0°

	Artikel-Nr. Artikelname NW	Gewinde Serie Betriebsdruck	Max. T. Wasser Max. T. Öl Ventil	Material Dichtung Verriegelung Material Grundkörper
	FL1903 100.08 EGF17 8	G3/8" 100.08 10	100 100 Nein	Nitril Keine Messing
	FL1901 100.12 EGF17 12	G3/8" 100.12 10	100 100 Nein	Nitril Keine Messing
	FL2469 102.06 EGB10 OH 6	G1/8" 102.06 50	100 100 Ja	Nitril Keine Messing
	FL4236 102.06 EGB13 6	G1/4" 102.06 50	100 100 Ja	Nitril Keine Messing
	FL9288 102.06 EGB13 H4 6	G1/4" 102.06 50	100 100 Ja	Nitril Keine Edelstahl
	FL3549 102.06 EGB13 HT 6	G1/4" 102.06 50	180 200 Ja	HT Keine Messing
	FL3480 102.06 EGB13 OH 6	G1/4" 102.06 50	100 100 Ja	Nitril Keine Messing
	FL4237 102.06 EGB17 6	G3/8" 102.06 50	100 100 Ja	Nitril Keine Messing
	FL7482 102.06 EGB17 H4 6	G3/8" 102.06 50	100 100 Ja	Nitril Keine Edelstahl
	FL8246 102.06 EGB17 H4 OH HT 6	G3/8" 102.06 50	180 200 Ja	HT Keine Edelstahl
	FL10663 102.06 EGB17 HT 6	G3/8" 102.06 50	180 200 Ja	HT Keine Messing
	FL10669 102.06 EGB17 OH HT 6	G3/8" 102.06 50	180 200 Ja	HT Keine Messing
	FL7193 102.06 EGBM14 6	M14x1.5 102.06 50	100 100 Ja	Nitril Keine Messing
	FL10136 102.06 EGBM16 H4 6	M16x1.5 102.06 50	100 100 Ja	Nitril Keine Edelstahl
	FL2512 102.06 EGBM16-10 6	M16x1.5 102.06 50	100 100 Ja	Nitril Keine Messing
	FL3323 102.06 EGBM16-10 OH 6	M16x1.5 102.06 50	100 100 Ja	Nitril Keine Messing
	FL8310 102.06 EGBM16-10 OH HT 6	M16x1.5 102.06 50	180 200 Ja	HT Keine Messing

	Artikel-Nr. Artikelname NW	Gewinde Serie Betriebsdruck	Max. T. Wasser Max. T. Öl Ventil	Material Dichtung Verriegelung Material Grundkörper
	FL44611 102.06 TGB13 6	G1/4" 102.06 50	100 100 Ja	Nitril Keine Messing
	FL6883 102.07 EGB13 7	G1/4" 102.07 50	100 100 Ja	Nitril Keine Messing
	FL9662 102.07 EGB13 H4 7	G1/4" 102.07 50	100 100 Ja	Nitril Keine Edelstahl
	FL8456 102.07 EGB13 H4 E2 HT 7	G1/4" 102.07 50	180 200 Ja	HT E2 Verdrehung 90° Edelstahl
	FL2498 102.07 EGB13 OH 7	G1/4" 102.07 50	100 100 Ja	Nitril Keine Messing
	FL4848 102.07 EGB17 7	G3/8" 102.07 50	100 100 Ja	Nitril Keine Messing
	FL4748 102.07 EGB17 E2 HT 7	G3/8" 102.07 50	180 200 Ja	HT E2 Verdrehung 90° Messing
	FL7484 102.07 EGB17 H4 7	G3/8" 102.07 50	100 100 Ja	Nitril Keine Edelstahl
	FL4749 102.07 EGB17 HT 7	G3/8" 102.07 50	180 200 Ja	HT Keine Messing
	FL2722 102.07 EGB17 OH 7	G3/8" 102.07 50	100 100 Ja	Nitril Keine Messing
	FL10137 102.07 EGBM16 H4 7	M16x1.5 102.07 50	100 100 Ja	Nitril Keine Edelstahl
	FL3358 102.07 EGBM16-10 7	M16x1.5 102.07 50	100 100 Ja	Nitril Keine Messing
	FL8265 102.07 EGBM16-10 E2 HT 7	M16x1.5 102.07 50	180 200 Ja	HT E2 Verdrehung 90° Messing
	FL4264 102.07 EGBM16-10 HT 7	M16x1.5 102.07 50	180 200 Ja	HT Keine Messing
	FL2499 102.07 EGBM16-10 OH 7	M16x1.5 102.07 50	100 100 Ja	Nitril Keine Messing
	FL44612 102.07 TGB13 7	G1/4" 102.07 50	100 100 Ja	Nitril Keine Messing
	FL7527 102.09 EGB13 H4 OH HT 9	G1/4" 102.09 50	180 200 Ja	HT Keine Edelstahl
	FL6565 102.09 EGB17 9	G3/8" 102.09 50	100 100 Ja	Nitril Keine Messing
	FL6616 102.09 EGB17 E2 HT 9	G3/8" 102.09 50	180 200 Ja	HT E2 Verdrehung 90° Messing
	FL7747 102.09 EGB17 H4 E 9	G3/8" 102.09 50	100 100 Ja	Nitril Keine Edelstahl
	FL5233 102.09 EGB17 H4 OH 9	G3/8" 102.09 50	100 100 Ja	Nitril Keine Edelstahl
	FL8370 102.09 EGB17 H4 V 9	G3/8" 102.09 50	100 100 Ja	Nitril Keine Edelstahl

	Artikel-Nr. Artikelname NW	Gewinde Serie Betriebsdruck	Max. T. Wasser Max. T. Öl Ventil	Material Dichtung Verriegelung Material Grundkörper
	FL4834 102.09 EGB17 HT 9	G3/8" 102.09 50	180 200 Ja	HT Keine Messing
	FL7335 102.09 EGB17 OH 9	G3/8" 102.09 50	100 100 Ja	Nitril Keine Messing
	FL10668 102.09 EGB17 OH HT 9	G3/8" 102.09 50	180 200 Ja	HT Keine Messing
	FL7765 102.09 EGBM16-10 E2 9	M16x1.5 102.09 50	100 100 Ja	Nitril E2 Verdrehung 90° Messing
	FL44610 102.09 EGBM18-12 9	M18x1.5 102.09 50	100 100 Ja	Nitril Keine Messing
	FL8895 102.09 EGBM18-12 E2 HT 9	M18x1.5 102.09 50	180 200 Ja	HT E2 Verdrehung 90° Messing
	FL44613 102.09 TGB17 9	G3/8" 102.09 50	100 100 Ja	Nitril Keine Messing
	FL8459 102.12 EGB21 H4 E2 HT 12	G1/2" 102.12 50	180 200 Ja	HT E2 Verdrehung 90° Edelstahl
	FL6761 102.12 EGB21 H4 OH 12	G1/2" 102.12 50	100 100 Ja	Nitril Keine Edelstahl
	FL8881 102.12 EGB21 HT 12	G1/2" 102.12 50	180 200 Ja	HT Keine Messing
	FL9434 102.12 EGB26 E2 HT 12	G3/4" 102.12 50	180 200 Ja	HT E2 Verdrehung 90° Messing
	FL8255 102.12 EGBM22-14 H4 HT 12	M22x1.5 102.12 50	180 200 Ja	HT Keine Edelstahl

Monokupplung, Französisch, Außengewinde, 45°

Profil:	Französisch	Material Dichtung:	Nitril	Winkel:	45°
Ventil:	Nein	Medium:	Wasser, Temperieröl	Betriebsdruck:	10bar
Einsatzbereich:	Temperierung	Verriegelung:	Keine	Max. T. Wasser:	100°C
Anschluss:	Außengewinde	NW:	8	Max. T. Öl:	100°C
Material Grundkörper:	Messing	Gewinde:	G3/8"	Serie:	100.08

Artikel-Nr.	Artikelname
FL10175	100.08 EGF17 45°

Monokupplung, Französisch, Außengewinde, 90°

Profil:	Französisch	Medium:	Wasser, Temperieröl
Einsatzbereich:	Temperierung	Verriegelung:	Keine
Anschluss:	Außengewinde	Winkel:	90°
Material Grundkörper:	Messing	Max. T. Wasser:	100°C
Material Dichtung:	Nitril	Max. T. Öl:	100°C

	Artikel-Nr.	Artikelname	NW	Gewinde	Serie	Betriebsdruck	Ventil
	FL1904	100.08 EGF17 90°	8	G3/8"	100.08	10	Nein
	FL1902	100.12 EGF17 90°	12	G3/8"	100.12	10	Nein
	FL44614	102.06 EGB13 90°	6	G1/4"	102.06	50	Ja
	FL44615	102.06 EGB17 90°	6	G3/8"	102.06	50	Ja
	FL44618	102.06 EGBM16-10 90°	6	M16x1.5	102.06	50	Ja
	FL44616	102.07 EGB13 90°	7	G1/4"	102.07	50	Ja
	FL2497	102.07 EGB13 90° OH	7	G1/4"	102.07	50	Ja
	FL2641	102.07 EGB17 90° OH	7	G3/8"	102.07	50	Ja
	FL44619	102.07 EGBM16-10 90°	7	M16x1.5	102.07	50	Ja
	FL44617	102.09 EGB17 90°	9	G3/8"	102.09	50	Ja
	FL44620	102.09 EGBM18-12 90°	9	M18x1.5	102.09	50	Ja

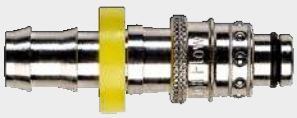

Monokupplung, Französisch, Push-Lock

Profil:	Französisch
Einsatzbereich:	Temperierung
Anschluss:	Push-Lock
Material Grundkörper:	Messing
Material Dichtung:	Nitril

Medium:	Wasser, Temperieröl
Winkel:	0°
Max. T. Wasser:	100°C
Max. T. Öl:	100°C

	Artikel-Nr.	Artikelname	NW	NW Tülle	Serie	Betriebsdruck	Ventil	Verriegelung
	FL44424	100.06 FGF06	6	6	100.06	10	Nein	Keine
	FL44425	100.06 FGF08	6	8	100.06	10	Nein	Keine
	FL3217	100.06 FGF10	6	10	100.06	10	Nein	Keine
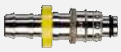	FL44264	100.08 FGB10	8	10	100.08	10	Ja	Keine
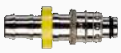	FL44265	100.08 FGB13	8	13	100.08	10	Ja	Keine
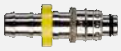	FL0221	100.08 FGF10	8	10	100.08	10	Nein	Keine
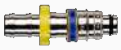	FL2860	100.08 FGF10 B	8	10	100.08	10	Nein	Keine
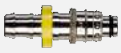	FL3365	100.08 FGF10 E2	8	10	100.08	10	Nein	E2 Verdrehung 90°
	FL2859	100.08 FGF10 R	8	10	100.08	10	Nein	Keine
	FL0222	100.08 FGF13	8	13	100.08	10	Nein	Keine
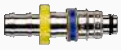	FL1034	100.08 FGF13 B	8	13	100.08	10	Nein	Keine
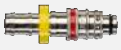	FL1033	100.08 FGF13 R	8	13	100.08	10	Nein	Keine
	FL6528	100.12 FGB13	12	13	100.12	10	Ja	Keine
	FL3596	100.12 FGB16	12	16	100.12	10	Ja	Keine
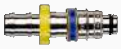	FL3598	100.12 FGB16 B	12	16	100.12	10	Ja	Keine
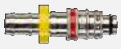	FL3597	100.12 FGB16 R	12	16	100.12	10	Ja	Keine
	FL0223	100.12 FGF13	12	13	100.12	10	Nein	Keine

	Artikel-Nr.	Artikelname	NW	NW Tülle	Serie	Betriebsdruck	Ventil	Verriegelung
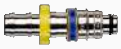	FL1032	100.12 FGF13 B	12	13	100.12	10	Nein	Keine
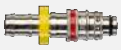	FL1031	100.12 FGF13 R	12	13	100.12	10	Nein	Keine
	FL0224	100.12 FGF16	12	16	100.12	10	Nein	Keine
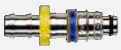	FL4000	100.12 FGF16 B	12	16	100.12	10	Nein	Keine
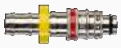	FL3999	100.12 FGF16 R	12	16	100.12	10	Nein	Keine
	FL44595	102.06 FGB10	6	10	102.06	50	Ja	Keine
	FL44596	102.07 FGB10	7	10	102.07	50	Ja	Keine
	FL44597	102.09 FGB13	9	13	102.09	50	Ja	Keine

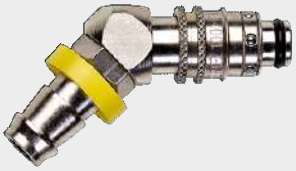

Monokupplung, Französisch, Push-Lock, 45°

Profil:	Französisch	Medium:	Wasser, Temperieröl
Einsatzbereich:	Temperierung	Verriegelung:	Keine
Anschluss:	Push-Lock	Winkel:	45°
Material Grundkörper:	Messing	Betriebsdruck:	10bar
Material Dichtung:	Nitril	Max. T. Wasser:	100°C

	Artikel-Nr.	Artikelname	NW	Serie	NW Tülle	Ventil
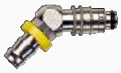	FL44268	100.08 FGB10 45°	8	100.08	10	Ja
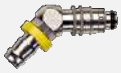	FL44269	100.08 FGB13 45°	8	100.08	13	Ja
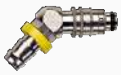	FL0227	100.08 FGF10 45°	8	100.08	10	Nein
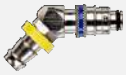	FL9925	100.08 FGF10 45° B	8	100.08	10	Nein
	FL9926	100.08 FGF10 45° R	8	100.08	10	Nein
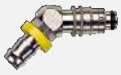	FL0585	100.08 FGF13 45°	8	100.08	13	Nein
	FL6905	100.08 FGF13 45° B	8	100.08	13	Nein
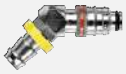	FL4918	100.08 FGF13 45° R	8	100.08	13	Nein
	FL6530	100.12 FGB13 45°	12	100.12	13	Ja
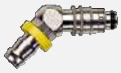	FL44119	100.12 FGB16 45°	12	100.12	16	Ja
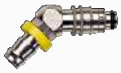	FL0376	100.12 FGF13 45°	12	100.12	13	Nein
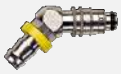	FL44090	100.12 FGF16 45°	12	100.12	16	Nein
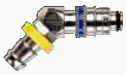	FL10199	100.12 FGF16 45° B	12	100.12	16	Nein
	FL9329	100.12 FGF16 45° R	12	100.12	16	Nein

Monokupplung, Französisch, Push-Lock, 90°

Profil:	Französisch	Medium:	Wasser, Temperieröl
Einsatzbereich:	Temperierung	Verriegelung:	Keine
Anschluss:	Push-Lock	Winkel:	90°
Material Grundkörper:	Messing	Max. T. Wasser:	100°C
Material Dichtung:	Nitril	Max. T. Öl:	100°C

	Artikel-Nr.	Artikelname	NW	NW Tülle	Serie	Betriebsdruck	Ventil
	FL44266	100.08 FGB10 90°	8	10	100.08	10	Ja
	FL8837	100.08 FGB10 90° B	8	10	100.08	10	Ja
	FL8838	100.08 FGB10 90° R	8	10	100.08	10	Ja
	FL44267	100.08 FGB13 90°	8	13	100.08	10	Ja
	FL0225	100.08 FGF10 90°	8	10	100.08	10	Nein
	FL2861	100.08 FGF10 90° B	8	10	100.08	10	Nein
	FL2862	100.08 FGF10 90° R	8	10	100.08	10	Nein
	FL0226	100.08 FGF13 90°	8	13	100.08	10	Nein
	FL6906	100.08 FGF13 90° B	8	13	100.08	10	Nein
	FL4917	100.08 FGF13 90° R	8	13	100.08	10	Nein
	FL6529	100.12 FGB13 90°	12	13	100.12	10	Ja
	FL44120	100.12 FGB16 90°	12	16	100.12	10	Ja
	FL0375	100.12 FGF13 90°	12	13	100.12	10	Nein
	FL1002	100.12 FGF16 90°	12	16	100.12	10	Nein
	FL2074	100.12 FGF16 90° B	12	16	100.12	10	Nein
	FL2073	100.12 FGF16 90° R	12	16	100.12	10	Nein
	FL9719	102.09 FGB 13-90°	9	13	102.09	50	Ja

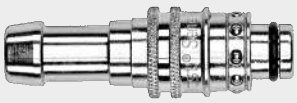

Monokupplung, Französisch, Schlauchtülle

Profil:	Französisch
Einsatzbereich:	Temperierung
Anschluss:	Schlauchtülle
Material Grundkörper:	Messing
Medium:	Wasser, Temperieröl

Verriegelung:	Keine
Winkel:	0°

	Artikel-Nr. Artikelname NW	NW Tülle Serie Max. T. Wasser	Max. T. Öl Betriebsdruck Ventil	Material Dichtung
	FL44422 100.06 HGF06 6	6 100.06 100	100 10 Nein	Nitril
	FL3081 100.06 HGF08 6	8 100.06 100	100 10 Nein	Nitril
	FL4205 100.06 HGF08 V 6	8 100.06 160	180 10 Nein	Viton
	FL4305 100.08 HGB06 8	6 100.08 100	100 10 Ja	Nitril
	FL4304 100.08 HGB08 8	8 100.08 100	100 10 Ja	Nitril
	FL4271 100.08 HGB10 8	10 100.08 100	100 10 Ja	Nitril
	FL0573 100.08 HGB12 8	12 100.08 100	100 10 Ja	Nitril
	FL44253 100.08 HGB13 8	13 100.08 100	100 10 Ja	Nitril
	FL0192 100.08 HGF06 8	6 100.08 100	100 10 Nein	Nitril
	FL44241 100.08 HGF06 B 8	6 100.08 100	100 10 Nein	Nitril
	FL46235 100.08 HGF06 R 8	6 100.08 100	100 10 Nein	Nitril
	FL0193 100.08 HGF08 8	8 100.08 100	100 10 Nein	Nitril
	FL7184 100.08 HGF08 B 8	8 100.08 100	100 10 Nein	Nitril
	FL7185 100.08 HGF08 R 8	8 100.08 100	100 10 Nein	Nitril
	FL0194 100.08 HGF10 8	10 100.08 100	100 10 Nein	Nitril
	FL44243 100.08 HGF10 B 8	10 100.08 100	100 10 Nein	Nitril
	FL46237 100.08 HGF10 R 8	10 100.08 100	100 10 Nein	Nitril

	Artikel-Nr. Artikelname NW	NW Tülle Serie Max. T. Wasser	Max. T. Öl Betriebsdruck Ventil	Material Dichtung
	FL8448 100.08 HGF10 V 8	10 100.08 160	180 10 Nein	Viton
	FL0195 100.08 HGF12 8	12 100.08 100	100 10 Nein	Nitril
	FL44244 100.08 HGF12 B 8	12 100.08 100	100 10 Nein	Nitril
	FL46238 100.08 HGF12 R 8	12 100.08 100	100 10 Nein	Nitril
	FL2335 100.08 HGF13 8	13 100.08 100	100 10 Nein	Nitril
	FL8038 100.08 HGF13 V 8	13 100.08 160	180 10 Nein	Viton
	FL44109 100.12 HGB13 12	13 100.12 100	100 10 Ja	Nitril
	FL44112 100.12 HGB16 12	16 100.12 100	100 10 Ja	Nitril
	FL0196 100.12 HGF13 12	13 100.12 100	100 10 Nein	Nitril
	FL0197 100.12 HGF16 12	16 100.12 100	100 10 Nein	Nitril
	FL44081 100.12 HGF19 12	19 100.12 100	100 10 Nein	Nitril
	FL8594 102.06 HGB10 6	10 102.06 100	100 50 Ja	Nitril
	FL2114 102.06 HGB10 OH 6	10 102.06 100	100 50 Ja	Nitril
	FL2500 102.07 HGB13 OH 7	13 102.07 100	100 50 Ja	Nitril
	FL9232 102.09 HGB13 9	13 102.09 100	100 50 Ja	Nitril

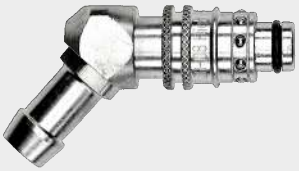

Monokupplung, Französisch, Schlauchtülle, 45°

Profil:	Französisch
Einsatzbereich:	Temperierung
Anschluss:	Schlauchtülle
Material Grundkörper:	Messing
Medium:	Wasser, Temperieröl

Verriegelung:	Keine
Winkel:	45°
Betriebsdruck:	10bar

Artikel-Nr.	Artikelname	NW	NW Tülle	Serie	Max. T. Wasser	Max. T. Öl	Ventil	Material Dichtung
FL44259	100.08 HGB06 45°	8	6	100.08	100	100	Ja	Nitril
FL44260	100.08 HGB08 45°	8	8	100.08	100	100	Ja	Nitril
FL44261	100.08 HGB10 45°	8	10	100.08	100	100	Ja	Nitril
FL44262	100.08 HGB12 45°	8	12	100.08	100	100	Ja	Nitril
FL44263	100.08 HGB13 45°	8	13	100.08	100	100	Ja	Nitril
FL0204	100.08 HGF06 45°	8	6	100.08	100	100	Nein	Nitril
FL0205	100.08 HGF08 45°	8	8	100.08	100	100	Nein	Nitril
FL0206	100.08 HGF10 45°	8	10	100.08	100	100	Nein	Nitril
FL0207	100.08 HGF12 45°	8	12	100.08	100	100	Nein	Nitril
FL7579	100.08 HGF12 45° V	8	12	100.08	160	180	Nein	Viton
FL44222	100.08 HGF13 45°	8	13	100.08	100	100	Nein	Nitril
FL44110	100.12 HGB13 45°	12	13	100.12	100	100	Ja	Nitril
FL44113	100.12 HGB16 45°	12	16	100.12	100	100	Ja	Nitril
FL0210	100.12 HGF13 45°	12	13	100.12	100	100	Nein	Nitril
FL0211	100.12 HGF16 45°	12	16	100.12	100	100	Nein	Nitril

Monokupplung, Französisch, Schlauchtülle, 90°

Profil:	Französisch
Einsatzbereich:	Temperierung
Anschluss:	Schlauchtülle
Material Grundkörper:	Messing
Medium:	Wasser, Temperieröl

Verriegelung:	Keine
Winkel:	90°
Betriebsdruck:	10bar

	Artikel-Nr. Artikelname NW	NW Tülle Serie Max. T. Wasser	Max. T. Öl Ventil Material Dichtung
	FL3233 100.06 HGF08 90° 6	8 100.06 100	100 Nein Nitril
	FL4193 100.06 HGF08 90° V 6	8 100.06 160	180 Nein Viton
	FL44254 100.08 HGB06 90° 8	6 100.08 100	100 Ja Nitril
	FL44255 100.08 HGB08 90° 8	8 100.08 100	100 Ja Nitril
	FL44256 100.08 HGB10 90° 8	10 100.08 100	100 Ja Nitril
	FL44257 100.08 HGB12 90° 8	12 100.08 100	100 Ja Nitril
	FL44258 100.08 HGB13 90° 8	13 100.08 100	100 Ja Nitril
	FL0198 100.08 HGF06 90° 8	6 100.08 100	100 Nein Nitril
	FL44245 100.08 HGF06 90° B 8	6 100.08 100	100 Nein Nitril
	FL46239 100.08 HGF06 90° R 8	6 100.08 100	100 Nein Nitril
	FL0199 100.08 HGF08 90° 8	8 100.08 100	100 Nein Nitril
	FL44246 100.08 HGF08 90° B 8	8 100.08 100	100 Nein Nitril
	FL46240 100.08 HGF08 90° R 8	8 100.08 100	100 Nein Nitril
	FL0200 100.08 HGF10 90° 8	10 100.08 100	100 Nein Nitril
	FL44247 100.08 HGF10 90° B 8	10 100.08 100	100 Nein Nitril
	FL46241 100.08 HGF10 90° R 8	10 100.08 100	100 Nein Nitril
	FL0201 100.08 HGF12 90° 8	12 100.08 100	100 Nein Nitril

	Artikel-Nr. Artikelname NW	NW Tülle Serie Max. T. Wasser	Max. T. Öl Ventil Material Dichtung
	FL44248 100.08 HGF12 90° B 8	12 100.08 100	100 Nein Nitril
	FL46242 100.08 HGF12 90° R 8	12 100.08 100	100 Nein Nitril
	FL6860 100.08 HGF12 90° V 8	12 100.08 160	180 Nein Viton
	FL3660 100.08 HGF13 90° 8	13 100.08 100	100 Nein Nitril
	FL8041 100.08 HGF13 90° V 8	13 100.08 160	180 Nein Viton
	FL44111 100.12 HGB13 90° 12	13 100.12 100	100 Ja Nitril
	FL44114 100.12 HGB16 90° 12	16 100.12 100	100 Ja Nitril
	FL0202 100.12 HGF13 90° 12	13 100.12 100	100 Nein Nitril
	FL4332 100.12 HGF13 90° B 12	13 100.12 100	100 Nein Nitril
	FL4333 100.12 HGF13 90° R 12	13 100.12 100	100 Nein Nitril
	FL0203 100.12 HGF16 90° 12	16 100.12 100	100 Nein Nitril
	FL1751 100.12 HGF16 90° B 12	16 100.12 100	100 Nein Nitril
	FL1750 100.12 HGF16 90° R 12	16 100.12 100	100 Nein Nitril

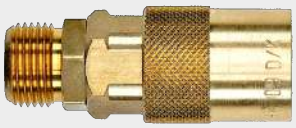

Monokupplung, International, Außengewinde

Profil:	International
Einsatzbereich:	Temperierung
Anschluss:	Außengewinde
Material Grundkörper:	Messing
Material Dichtung:	Viton

Medium:	Wasser, Temperieröl
Winkel:	0°

	Artikel-Nr. Artikelname NW	Gewinde Betriebsdruck Max. T. Wasser	Max. T. Öl Serie Ventil	Verriegelung
	FL46064 HK 6 EG10 6	G1/8" 10 160	180 6 Nein	Keine
	FL46065 HK 6 EG13 6	G1/4" 10 160	180 6 Nein	Keine
	FL46067 HK 6 EG17 6	G3/8" 10 140	160 6 Nein	Keine
	FL0773 HK 6 EG17 E2 6	G3/8" 10 160	180 6 Nein	E2 Verdrehung 90°
	FL46066 HK 6 EGM14 6	M14x1.5 10 160	180 6 Nein	Keine
	FL0595 HK 9 EG13 9	G1/4" 15 160	180 9 Nein	Keine
	FL0557 HK 9 EG17 9	G3/8" 15 160	180 9 Nein	Keine
	FL0776 HK 9 EG17 E2 9	G3/8" 15 160	180 9 Nein	E2 Verdrehung 90°
	FL1928 HK 9 EG21 9	G1/2" 15 160	180 9 Nein	Keine
	FL6634 HK 9 EGM16 9	M16x1.5 15 160	180 9 Nein	Keine
	FL42986 HK 9 EGM18 9	M18x1.5 15 160	180 9 Nein	Keine
	FL42988 HK 16 EG21 16	G1/2" 20 160	180 16 Nein	Keine
	FL46071 HK 16 EG26 16	G3/4" 20 160	180 16 Nein	Keine
	FL46072 HVK 6 EG10 6	G1/8" 10 160	180 6 Ja	Keine
	FL2920 HVK 6 EG13 6	G1/4" 10 160	180 6 Ja	Keine
	FL2379 HVK 6 EG17 6	G3/8" 10 160	180 6 Ja	Keine
	FL46073 HVK 6 EGM14 6	M14x1.5 10 160	180 6 Ja	Keine

	Artikel-Nr. Artikelname NW	Gewinde Betriebsdruck Max. T. Wasser	Max. T. Öl Serie Ventil	Verriegelung
	FL0553 HVK 9 EG13 9	G1/4" 15 160	180 9 Ja	Keine
	FL0481 HVK 9 EG17 9	G3/8" 15 160	180 9 Ja	Keine
	FL46078 HVK 9 EG21 9	G1/2" 15 160	180 9 Ja	Keine
	FL46075 HVK 9 EGM16 9	M16x1.5 15 160	180 9 Ja	Keine
	FL42954 HVK 9 EGM18 9	M18x1.5 15 160	180 9 Ja	Keine
	FL46079 HVK 16 EG21 16	G1/2" 20 160	180 16 Ja	Keine
	FL46080 HVK 16 EG26 16	G3/4" 20 160	180 16 Ja	Keine

Monokupplung, International, Außengewinde, 45°

Profil:	International
Ventil:	Nein
Einsatzbereich:	Temperierung
Anschluss:	Außengewinde
Material Grundkörper:	Messing

Material Dichtung:	Viton
Medium:	Wasser, Temperieröl
Winkel:	45°
Max. T. Wasser:	160°C
Max. T. Öl:	180°C

	Artikel-Nr.	Artikelname	NW	Gewinde	Betriebsdruck	Serie	Verriegelung
	FL46091	HK 6 EG10 45°	6	G1/8"	10	6	Keine
	FL46092	HK 6 EG13 45°	6	G1/4"	10	6	Keine
	FL0774	HK 6 EG17 45° E2	6	G3/8"	10	6	E2 Verdrehung 90°
	FL10070	HK 6 EGM14 45°	6	M14x1.5	10	6	Keine
	FL4211	HK 9 EG13 45°	9	G1/4"	15	9	Keine
	FL46095	HK 9 EG17 45°	9	G3/8"	15	9	Keine
	FL0777	HK 9 EG17 45° E2	9	G3/8"	15	9	E2 Verdrehung 90°
	FL46096	HK 9 EG21 45°	9	G1/2"	15	9	Keine
	FL46094	HK 9 EGM16 45°	9	M16x1.5	15	9	Keine
	FL46097	HK 16 EG21 45°	16	G1/2"	20	16	Keine

Monokupplung, International, Außengewinde, 90°

Profil:	International
Ventil:	Nein
Einsatzbereich:	Temperierung
Anschluss:	Außengewinde
Material Grundkörper:	Messing

Material Dichtung:	Viton
Medium:	Wasser, Temperieröl
Winkel:	90°
Max. T. Wasser:	160°C
Max. T. Öl:	180°C

	Artikel-Nr.	Artikelname	NW	Gewinde	Betriebsdruck	Serie	Verriegelung
	FL46114	HK 6 EG10 90°	6	G1/8"	10	6	Keine
	FL46115	HK 6 EG13 90°	6	G1/4"	10	6	Keine
	FL0775	HK 6 EG17 90° E2	6	G3/8"	10	6	E2 Verdrehung 90°
	FL46116	HK 9 EG13 90°	9	G1/4"	15	9	Keine
	FL3231	HK 9 EG17 90°	9	G3/8"	15	9	Keine
	FL0778	HK 9 EG17 90° E2	9	G3/8"	15	9	E2 Verdrehung 90°
	FL46118	HK 9 EG21 90°	9	G1/2"	15	9	Keine
	FL46117	HK 9 EGM16 90°	9	M16x1.5	15	9	Keine
	FL46119	HK 16 EG21 90°	16	G1/2"	20	16	Keine

Monokupplung, International, Push-Lock

Profil:	International	Medium:	Wasser, Temperieröl
Einsatzbereich:	Temperierung	Winkel:	0°
Anschluss:	Push-Lock	Betriebsdruck:	20bar
Material Grundkörper:	Messing	Max. T. Wasser:	160°C
Material Dichtung:	Viton	Max. T. Öl:	180°C

	Artikel-Nr.	Artikelname	NW	Serie	NW Tülle	Ventil	Verriegelung
	FL46018	HK 6 FG06	6	6	6	Nein	Keine
	FL2561	HK 6 FG10	6	6	10	Nein	Keine
	FL7857	HK 6 FG10 E2	6	6	10	Nein	E2 Verdrehung 90°
	FL1782	HK 9 FG10	9	9	10	Nein	Keine
	FL1957	HK 9 FG13	9	9	13	Nein	Keine
	FL3061	HK 9 FG13 E2	9	9	13	Nein	E2 Verdrehung 90°
	FL1783	HK 16 FG13	16	16	13	Nein	Keine
	FL3266	HK 16 FG16	16	16	16	Nein	Keine
	FL1956	HK 16 FG19	16	16	19	Nein	Keine
	FL7856	HK 16 FG19 E2	16	16	19	Nein	E2 Verdrehung 90°
	FL46022	HVK 6 FG06	6	6	6	Ja	Keine
	FL2380	HVK 6 FG10	6	6	10	Ja	Keine
	FL42819	HVK 9 FG10	9	9	10	Ja	Keine
	FL2108	HVK 9 FG13	9	9	13	Ja	Keine
	FL46024	HVK 16 FG13	16	16	13	Ja	Keine
	FL46025	HVK 16 FG16	16	16	16	Ja	Keine
	FL46026	HVK 16 FG19	16	16	19	Ja	Keine

Monokupplung, International, Push-Lock, 45°

Profil:	International	Medium:	Wasser, Temperieröl
Einsatzbereich:	Temperierung	Winkel:	45°
Anschluss:	Push-Lock	Betriebsdruck:	20bar
Material Grundkörper:	Messing	Max. T. Wasser:	160°C
Material Dichtung:	Viton	Max. T. Öl:	180°C

	Artikel-Nr.	Artikelname	NW	NW Tülle	Serie	Ventil	Verriegelung
	FL46027	HK 6 FG06 45°	6	6	6	Nein	Keine
	FL3093	HK 6 FG10 45°	6	10	6	Nein	Keine
	FL46028	HK 9 FG10 45°	9	10	9	Nein	Keine
	FL3382	HK 9 FG13 45°	9	13	9	Nein	Keine
	FL3063	HK 9 FG13 45° E2	9	13	9	Nein	E2 Verdrehung 90°
	FL7392	HK 16 FG13 45°	16	13	16	Nein	Keine
	FL46030	HK 16 FG16 45°	16	16	16	Nein	Keine
	FL46031	HK 16 FG19 45°	16	19	16	Nein	Keine
	FL42824	HVK 6 FG06 45°	6	6	6	Ja	Keine
	FL42825	HVK 6 FG10 45°	6	10	6	Ja	Keine
	FL46034	HVK 9 FG10 45°	9	10	9	Ja	Keine
	FL46035	HVK 9 FG13 45°	9	13	9	Ja	Keine
	FL46036	HVK 16 FG13 45°	16	13	16	Ja	Keine
	FL46037	HVK 16 FG16 45°	16	16	16	Ja	Keine
	FL46038	HVK 16 FG19 45°	16	19	16	Ja	Keine

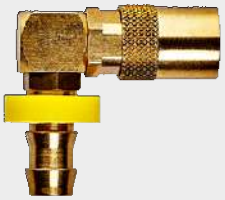

Monokupplung, International, Push-Lock, 90°

Profil:	International	Medium:	Wasser, Temperieröl
Einsatzbereich:	Temperierung	Winkel:	90°
Anschluss:	Push-Lock	Betriebsdruck:	20bar
Material Grundkörper:	Messing	Max. T. Wasser:	160°C
Material Dichtung:	Viton	Max. T. Öl:	180°C

	Artikel-Nr.	Artikelname	NW	Serie	NW Tülle	Ventil	Verriegelung
	FL46045	HK 6 FG06 90°	6	6	6	Nein	Keine
	FL2573	HK 6 FG10 90°	6	6	10	Nein	Keine
	FL8132	HK 6 FG10 90° E2	6	6	10	Nein	E2 Verdrehung 90°
	FL1784	HK 9 FG10 90°	9	9	10	Nein	Keine
	FL2149	HK 9 FG13 90°	9	9	13	Nein	Keine
	FL3062	HK 9 FG13 90° E2	9	9	13	Nein	E2 Verdrehung 90°
	FL1785	HK 16 FG13 90°	16	16	13	Nein	Keine
	FL2941	HK 16 FG16 90°	16	16	16	Nein	Keine
	FL42858	HK 16 FG19 90°	16	16	19	Nein	Keine
	FL7855	HK 16 FG19 90° E2	16	16	19	Nein	E2 Verdrehung 90°
	FL42831	HVK 6 FG06 90°	6	6	6	Ja	Keine
	FL46040	HVK 6 FG10 90°	6	6	10	Ja	Keine
	FL46041	HVK 9 FG10 90°	9	9	10	Ja	Keine
	FL2160	HVK 9 FG13 90°	9	9	13	Ja	Keine
	FL46042	HVK 16 FG13 90°	16	16	13	Ja	Keine
	FL46043	HVK 16 FG16 90°	16	16	16	Ja	Keine
	FL42837	HVK 16 FG19 90°	16	16	19	Ja	Keine

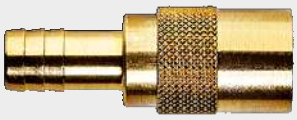

Monokupplung, International, Schlauchtülle

Profil:	International	Medium:	Wasser, Temperieröl
Einsatzbereich:	Temperierung	Winkel:	0°
Anschluss:	Schlauchtülle	Betriebsdruck:	20bar
Material Grundkörper:	Messing	Max. T. Wasser:	160°C
Material Dichtung:	Viton	Max. T. Öl:	180°C

	Artikel-Nr.	Artikelname	NW	NW Tülle	Serie	Ventil	Verriegelung
	FL0035	HK 6-06	6	6	6	Nein	Keine
	FL46000	HK 6-08	6	8	6	Nein	Keine
	FL0034	HK 6-09	6	9	6	Nein	Keine
	FL3479	HK 6-09 E2	6	9	6	Nein	E2 Verdrehung 90°
	FL0880	HK 6-10	6	10	6	Nein	Keine
	FL7447	HK 6-13	6	13	6	Nein	Keine
	FL0487	HK 9-10	6	10	9	Nein	Keine
	FL0036	HK 9-11	9	11	9	Nein	Keine
	FL0037	HK 9-13	9	13	9	Nein	Keine
	FL3499	HK 9-13 E2	9	13	9	Nein	E2 Verdrehung 90°
	FL0575	HK 16-13	16	13	16	Nein	Keine
	FL0038	HK 16-19	16	19	16	Nein	Keine
	FL3498	HK 16-19 E2	16	19	16	Nein	E2 Verdrehung 90°
	FL0047	HVK 6-06	6	6	6	Ja	Keine
	FL46001	HVK 6-08	6	8	6	Ja	Keine
	FL0048	HVK 6-09	6	9	6	Ja	Keine
	FL46002	HVK 6-10	6	10	6	Ja	Keine

	Artikel-Nr.	Artikelname	NW	NW Tülle	Serie	Ventil	Verriegelung
	FL1024	HVK 9-10	9	10	9	Ja	Keine
	FL0049	HVK 9-11	9	11	9	Ja	Keine
	FL0050	HVK 9-13	9	13	9	Ja	Keine
	FL0660	HVK 16-13	16	13	16	Ja	Keine
	FL3118	HVK 16-19	16	19	16	Ja	Keine

Monokupplung, International, Schlauchtülle, 45°

Profil:	International	Medium:	Wasser, Temperieröl
Einsatzbereich:	Temperierung	Winkel:	45°
Anschluss:	Schlauchtülle	Betriebsdruck:	20bar
Material Grundkörper:	Messing	Max. T. Wasser:	160°C
Material Dichtung:	Viton	Max. T. Öl:	180°C

	Artikel-Nr.	Artikelname	NW	NW Tülle	Serie	Ventil	Verriegelung
	FL0040	HK 6-06 45°	6	6	6	Nein	Keine
	FL46003	HK 6-08 45°	6	8	6	Nein	Keine
	FL0039	HK 6-09 45°	6	9	6	Nein	Keine
	FL2144	HK 6-10 45°	6	10	6	Nein	Keine
	FL2375	HK 9-10 45°	9	10	9	Nein	Keine
	FL0041	HK 9-11 45°	9	11	9	Nein	Keine
	FL0042	HK 9-13 45°	9	13	9	Nein	Keine
	FL7188	HK 9-13 45° E2	9	13	9	Nein	E2 Verdrehung 90°
	FL46004	HK 16-13 45°	16	13	16	Nein	Keine
	FL46005	HK 16-19 45°	16	19	16	Nein	Keine
	FL0052	HVK 6-06 45°	6	6	6	Ja	Keine
	FL46006	HVK 6-08 45°	6	8	6	Ja	Keine
	FL0053	HVK 6-09 45°	6	9	6	Ja	Keine
	FL46007	HVK 6-10 45°	6	10	6	Ja	Keine
	FL46008	HVK 9-10 45°	9	10	9	Ja	Keine
	FL0054	HVK 9-11 45°	9	11	9	Ja	Keine
	FL0055	HVK 9-13 45°	9	13	9	Ja	Keine

	Artikel-Nr.	Artikelname	NW	NW Tülle	Serie	Ventil	Verriegelung
	FL46009	HVK 16-13 45°	16	13	16	Ja	Keine
	FL3119	HVK 16-19 45°	16	19	16	Ja	Keine

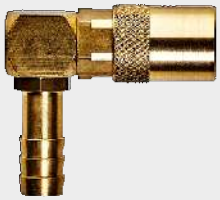

Monokupplung, International, Schlauchtülle, 90°

Profil:	International	Medium:	Wasser, Temperieröl
Einsatzbereich:	Temperierung	Winkel:	90°
Anschluss:	Schlauchtülle	Betriebsdruck:	20bar
Material Grundkörper:	Messing	Max. T. Wasser:	160°C
Material Dichtung:	Viton	Max. T. Öl:	180°C

	Artikel-Nr.	Artikelname	NW	NW Tülle	Serie	Ventil	Verriegelung
	FL0043	HK 6-06 90°	6	6	6	Nein	Keine
	FL46010	HK 6-08 90°	6	8	6	Nein	Keine
	FL0044	HK 6-09 90°	6	9	6	Nein	Keine
	FL1991	HK 6-10 90°	6	10	6	Nein	Keine
	FL1025	HK 9-10 90°	9	10	9	Nein	Keine
	FL0045	HK 9-11 90°	9	11	9	Nein	Keine
	FL0046	HK 9-13 90°	9	13	9	Nein	Keine
	FL3338	HK 9-13 90° E2	9	13	9	Nein	E2 Verdrehung 90°
	FL46011	HK 16-13 90°	16	13	16	Nein	Keine
	FL0362	HK 16-19 90°	16	19	16	Nein	Keine
	FL0057	HVK 6-06 90°	6	6	6	Ja	Keine
	FL46013	HVK 6-08 90°	6	8	6	Ja	Keine
	FL0058	HVK 6-09 90°	6	9	6	Ja	Keine
	FL46014	HVK 6-10 90°	6	10	6	Ja	Keine
	FL46015	HVK 9-10 90°	9	10	9	Ja	Keine
	FL0059	HVK 9-11 90°	9	11	9	Ja	Keine
	FL0060	HVK 9-13 90°	9	13	9	Ja	Keine

	Artikel-Nr.	Artikelname	NW	NW Tülle	Serie	Ventil	Verriegelung
	FL46016	HVK 16-13 90°	16	13	16	Ja	Keine
	FL46017	HVK 16-19 90°	16	19	16	Ja	Keine

Verlängerungsnippel, Außengewinde, Europäisch

Anschluss:	Außengewinde
Einsatzbereich:	Temperierung
Material Grundkörper:	Messing
Medium:	Wasser, Temperieröl
Profil:	Europäisch

Ventil:	Nein
Betriebsdruck:	20bar
Max. T. Wasser:	180°C
Max. T. Öl:	180°C
Warengruppennr.:	4115

Artikel-Nr.	Artikelname	NW	Länge	Gewinde	Serie
FL2344	060 EU10x60	6	60	G1/8"	060
FL2342	060 EU10x100	6	100	G1/8"	060
FL2343	060 EU10x150	6	150	G1/8"	060
FL2571	060 EU10x200	6	200	G1/8"	060
FL43933	060 EU13x60	6	60	G1/4"	060
FL3373	060 EU13x100	9	100	G1/4"	060
FL1026	060 EU13x150	6	150	G1/4"	060
FL43945	060 EU17x60	6	60	G3/8"	060
FL43946	060 EU17x100	6	100	G3/8"	060
FL43947	060 EU17x150	6	150	G3/8"	060
FL4212	060 EUM8x60	6	60	M8x0.75	060
FL7573	060 EUM8x80	6	80	M8x0.75	060
FL2347	060 EUM8x100	6	100	M8x0.75	060
FL4250	060 EUM8x150	6	150	M8x0.75	060
FL7490	060 EUM8x180	6	180	M8x0.75	060
FL2346	060 EUM10x60	6	60	M10x1	060
FL9878	060 EUM10x80	6	80	M10x1	060
FL2345	060 EUM10x100	6	100	M10x1	060
FL7238	060 EUM10x120	6	120	M10x1	060
FL7239	060 EUM10x150	6	150	M10x1	060
FL7240	060 EUM10x200	6	200	M10x1	060
FL7241	060 EUM10x240	6	240	M10x1	060
FL43942	060 EUM14x60	6	60	M14x1.5	060
FL43943	060 EUM14x100	6	100	M14x1.5	060
FL43944	060 EUM14x150	6	150	M14x1.5	060
FL43948	090 EU10x50	9	50	G1/8"	090
FL6567	090 EU10x60	9	60	G1/8"	090
FL43949	090 EU10x100	9	100	G1/8"	090
FL43950	090 EU10x150	9	150	G1/8"	090
FL6568	090 EU13x60	9	60	G1/4"	090
FL2887	090 EU13x100	9	100	G1/4"	090
FL7314	090 EU13x120	9	120	G1/4"	090
FL43953	090 EU13x150	9	150	G1/4"	090
FL3528	090 EU13x200	9	200	G1/4"	090
FL43955	090 EU13x250	9	250	G1/4"	090
FL43956	090 EU17x60	9	60	G3/8"	090
FL43957	090 EU17x100	9	100	G3/8"	090
FL7243	090 EU17x120	9	120	G3/8"	090
FL6606	090 EU17x150	9	150	G3/8"	090
FL7244	090 EU17x200	9	200	G3/8"	090
FL6623	090 EU17x250	9	250	G3/8"	090
FL43959	090 EU21x60	9	60	G1/2"	090
FL43960	090 EU21x100	9	100	G1/2"	090
FL43961	090 EU21x150	9	150	G1/2"	090
FL3729	090 EUM10x1.5x100	9	100	M10x1.5	090
FL3530	090 EUM10x100	9	100	M10x1	090
FL7176	090 EUM10x120	9	120	M10x1	090
FL7177	090 EUM10x150	9	150	M10x1	090
FL7178	090 EUM10x200	9	200	M10x1	090
FL7179	090 EUM10x240	9	240	M10x1	090
FL9421	090 EUM10x250	9	250	M10x1	090
FL43962	090 EUM12x60	9	60	M12x1.5	090
FL43963	090 EUM12x100	9	100	M12x1.5	090

Artikel-Nr.	Artikelname	NW	Länge	Gewinde	Serie
FL43964	090 EUM12x150	9	150	M12x1.5	090
FL43965	090 EUM12x200	9	200	M12x1.5	090
FL43966	090 EUM14x60	9	60	M14x1.5	090
FL7269	090 EUM14x100	9	100	M14x1.5	090
FL43968	090 EUM14x150	9	150	M14x1.5	090
FL43969	090 EUM16x60	9	60	M16x1.5	090
FL43970	090 EUM16x100	9	100	M16x1.5	090
FL43971	090 EUM16x150	9	150	M16x1.5	090
FL43972	190 EU21x60	19	60	G1/2"	190
FL43973	190 EU21x100	19	100	G1/2"	190
FL43974	190 EU21x150	19	150	G1/2"	190
FL43978	190 EU26x60	19	60	G3/4"	190
FL43979	190 EU26x100	19	100	G3/4"	190
FL43980	190 EU26x150	19	150	G3/4"	190
FL43975	190 EUM24x60	19	60	M24x1.5	190
FL43976	190 EUM24x100	19	100	M24x1.5	190
FL43977	190 EUM24x250	19	250	M24x1.5	190

Verlängerungsnippel, Europäisch

Anschluss:	Keiner
Einsatzbereich:	Temperierung
Material Grundkörper:	Messing
Medium:	Wasser, Temperieröl
Profil:	Europäisch

Ventil:	Nein
Betriebsdruck:	20bar
Max. T. Wasser:	180°C
Max. T. Öl:	180°C
Warengruppennr.:	4330

Artikel-Nr.	Artikelname	NW	Länge	Serie
FL1695	059 BU 63	3	63	059
FL0594	059 BU 100	3	100	059
FL2431	060 BU 8x100	6	100	060
FL0117	060 BU 63	6	63	060
FL0118	060 BU 100	6	100	060
FL0119	060 BU 120	6	120	060
FL0120	060 BU 240	6	240	060
FL0121	060 BU 360	6	360	060
FL1697	090 BU 120	9	120	090
FL0122	090 BU 150	9	150	090
FL10677	090 BU 250	9	250	090
FL0123	090 BU 300	9	300	090
FL0124	090 BU 450	9	450	090
FL0125	190 BU 500	19	500	190
FL0126	190 BU 800	19	800	190

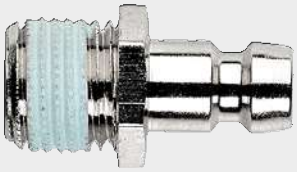

Nippel, Europäisch, Außengewinde

Profil:	Europäisch
Einsatzbereich:	Temperierung
Anschluss:	Außengewinde
Material Grundkörper:	Messing
Medium:	Wasser, Temperieröl

Artikel-Nr.	Artikelname	NW	Gewinde	Betriebsdruck	Serie	Max. T. Wasser	Max. T. Öl	Material Dichtung	Ventil
FL43551	059 EUBM5 NT	3	M5x0.5	10	059	160	180	Viton	Ja
FL43552	059 EUBM8 NT	3	M8x0.75	10	059	160	180	Viton	Ja
FL0630	059 EUM5 NT	3	M5x0.5	10	059	160	180	Viton	Nein
FL7287	059 EUM8 NT	3	M8x0.75	10	059	160	180	Viton	Nein
FL2507	060 EU10 NT	6	G1/8"	10	060	160	180	Viton	Nein
FL7252	060 EU10 S3	6	G1/8"	15	060	160	180	Viton	Nein
FL2511	060 EU13 NT	6	G1/4"	10	060	160	180	Viton	Nein
FL2624	060 EU13 S3	6	G1/4"	10	060	160	180	Viton	Nein
FL2508	060 EU17 NT	6	G3/8"	10	060	160	180	Viton	Nein
FL3008	060 EU17 T S3	6	G3/8"	10	060	160	180	Viton	Nein
FL4296	060 EU21 NT	6	G1/2"	10	060	160	180	Viton	Nein
FL2037	060 EUB10 NT	6	G1/8"	10	060	160	180	Viton	Ja
FL2310	060 EUB13 NT	6	G1/4"	10	060	160	180	Viton	Ja
FL8216	060 EUB13 NT HT	6	G1/4"	10	060	180	200	HT	Ja
FL2623	060 EUB13 S3	6	G1/4"	10	060	160	180	Viton	Ja
FL2533	060 EUB17 NT	6	G3/8"	10	060	160	180	Viton	Ja
FL0593	060 EUBM10 NT	6	M10x1	10	060	160	180	Viton	Ja
FL0470	060 EUBM14 NT	6	M14x1.5	10	060	160	180	Viton	Ja
FL7353	060 EUBM16 NT	6	M16x1.5	10	060	160	180	Viton	Ja
FL8281	060 EUM7 NT	6	M7x1	10	060	160	180	Viton	Nein
FL0024	060 EUM8 NT	6	M8x0.75	10	060	160	180	Viton	Nein
FL8280	060 EUM9 NT	6	M9x1	10	060	160	180	Viton	Nein
FL2900	060 EUM10 NT	6	M10x1	10	060	160	180	Viton	Nein
FL2883	060 EUM10x1.5 NT	6	M10x1.5	10	060	160	180	Viton	Nein
FL2014	060 EUM12 NT	6	M12x1.5	10	060	160	180	Viton	Nein
FL3149	060 EUM14 NT	6	M14x1.5	10	060	160	180	Viton	Nein
FL4266	090 EU10 NT	9	G1/8"	15	090	160	180	Viton	Nein
FL2311	090 EU13 NT	9	G1/4"	15	090	160	180	Viton	Nein
FL5257	090 EU13 NT kurz	9	G1/4"	15	090	160	180	Viton	Nein
FL2555	090 EU17 NT	9	G3/8"	15	090	160	180	Viton	Nein
FL5560	090 EU17 NT kurz	9	G3/8"	15	090	160	180	Viton	Nein
FL2625	090 EU17 S3	9	G3/8"	15	090	160	180	Viton	Nein
FL2509	090 EU21 NT	9	G1/2"	15	090	160	180	Viton	Nein
FL3733	090 EU26 NT	9	G3/4"	15	090	160	180	Viton	Nein
FL8624	090 EUB10 NT	9	G1/8"	15	090	160	180	Viton	Ja
FL2312	090 EUB13 NT	9	G1/4"	20	090	160	180	Viton	Ja
FL2531	090 EUB17 NT	9	G3/8"	15	090	160	180	Viton	Ja
FL2626	090 EUB17 S3	9	G3/8"	15	090	160	180	Viton	Ja
FL3462	090 EUB21 NT	9	G1/2"	15	090	160	180	Viton	Ja
FL3643	090 EUBM16 NT	9	M16x1.5	15	090	160	180	Viton	Ja
FL5229	090 EUBM16 NT HT	9	M16x1.5	15	090	180	200	HT	Ja
FL8942	090 EUM10 NT	9	M10x1	15	090	160	180	Viton	Nein
FL9239	090 EUM10x1.5 NT	9	M10x1.5	15	090	160	180	Viton	Nein
FL2000	090 EUM12 NT	9	M12x1.5	15	090	160	180	Viton	Nein
FL2876	090 EUM14 NT	9	M14x1.5	15	090	160	180	Viton	Nein
FL5559	090 EUM14 NT kurz	9	M14x1.5	15	090	160	180	Viton	Nein
FL3386	090 EUM16 NT	9	M16x1.5	15	090	160	180	Viton	Nein
FL5258	090 EUM16 NT kurz	9	M16x1.5	15	090	160	180	Viton	Nein
FL2503	190 EU17 NT	13	G3/8"	20	190	160	180	Viton	Nein
FL3238	190 EU21 NT	13	G1/2"	20	190	160	180	Viton	Nein
FL3507	190 EU26 NT	13	G3/4"	20	190	160	180	Viton	Nein
FL0958	190 EUB21 NT	13	G1/2"	20	190	160	180	Viton	Ja
FL2880	190 EUB26 NT	13	G3/4"	20	190	160	180	Viton	Ja

Artikel-Nr.	Artikelname	NW	Gewinde	Betriebsdruck	Serie	Max. T. Wasser	Max. T. Öl	Material Dichtung	Ventil
FL1990	190 EUBM24 NT	13	M24x1.5	20	190	160	180	Viton	Ja
FL9240	190 EUM24 NT	13	M24x1.5	20	190	160	180	Viton	Nein

Nippel, Französisch, Außengewinde

Profil:	Französisch
Einsatzbereich:	Temperierung
Anschluss:	Außengewinde
Medium:	Wasser, Temperieröl
Winkel:	0°

	Artikel-Nr. Artikelname NW	Gewinde Serie Max. T. Wasser	Max. T. Öl Ventil Material Dichtung	Material Grundkörper
	FL7219 100.06 EUM10 T 6	M10x1 100.06 100	100 Nein Nitril	Messing
	FL44431 100.06 EUM10 T B 6	M10x1 100.06 100	100 Nein Nitril	Messing
	FL46294 100.06 EUM10 T R 6	M10x1 100.06 100	100 Nein Nitril	Messing
	FL8539 100.06 RU10 6	G1/8" 100.06 100	100 Nein Nitril	Messing
	FL0150 100.06 RU10 T 6	G1/8" 100.06 100	100 Nein Nitril	Messing
	FL0152 100.06 RU10 T B 6	G1/8" 100.06 100	100 Nein Nitril	Messing
	FL0151 100.06 RU10 T R 6	G1/8" 100.06 100	100 Nein Nitril	Messing
	FL0153 100.06 RU13 T 6	G1/4" 100.06 100	100 Nein Nitril	Messing
	FL0155 100.06 RU13 T B 6	G1/4" 100.06 100	100 Nein Nitril	Messing
	FL0154 100.06 RU13 T R 6	G1/4" 100.06 100	100 Nein Nitril	Messing
	FL3137 100.06 RU17 T 6	G3/8" 100.06 100	100 Nein Nitril	Messing
	FL1088 100.06 TU10 T 6	G1/8" 100.06 100	100 Nein Nitril	Messing
	FL1090 100.06 TU10 T B 6	G1/8" 100.06 100	100 Nein Nitril	Messing
	FL1089 100.06 TU10 T R 6	G1/8" 100.06 100	100 Nein Nitril	Messing
	FL1091 100.06 TU13 T 6	G1/4" 100.06 100	100 Nein Nitril	Messing
	FL1093 100.06 TU13 T B 6	G1/4" 100.06 100	100 Nein Nitril	Messing
	FL1092 100.06 TU13 T R 6	G1/4" 100.06 100	100 Nein Nitril	Messing

	Artikel-Nr. Artikelname NW	Gewinde Serie Max. T. Wasser	Max. T. Öl Ventil Material Dichtung	Material Grundkörper
	FL44318 100.08 EUB13 8	G1/4" 100.08 100	100 Ja Nitril	Messing
	FL44353 100.08 EUB13 B 8	G1/4" 100.08 100	100 Ja Nitril	Messing
	FL46297 100.08 EUB13 R 8	G1/4" 100.08 100	100 Ja Nitril	Messing
	FL44319 100.08 EUB17 8	G3/8" 100.08 100	100 Ja Nitril	Messing
	FL44354 100.08 EUB17 B 8	G3/8" 100.08 100	100 Ja Nitril	Messing
	FL46298 100.08 EUB17 R 8	G3/8" 100.08 100	100 Ja Nitril	Messing
	FL0567 100.08 EUM10 8	M10x1 100.08 100	100 Nein Nitril	Messing
	FL1940 100.08 EUM10 B 8	M10x1 100.08 100	100 Nein Nitril	Messing
	FL1941 100.08 EUM10 R 8	M10x1 100.08 100	100 Nein Nitril	Messing
	FL44363 100.08 EUM10 T 8	M10x1 100.08 100	100 Nein Nitril	Messing
	FL44391 100.08 EUM10 T B 8	M10x1 100.08 100	100 Nein Nitril	Messing
	FL46278 100.08 EUM10 T R 8	M10x1 100.08 100	100 Nein Nitril	Messing
	FL3286 100.08 EUM14 T 8	M14x1.5 100.08 100	100 Nein Nitril	Messing
	FL4294 100.08 EUM14 T B 8	M14x1.5 100.08 100	100 Nein Nitril	Messing
	FL4293 100.08 EUM14 T R 8	M14x1.5 100.08 100	100 Nein Nitril	Messing
	FL0156 100.08 RU10 T 8	G1/8" 100.08 100	100 Nein Nitril	Messing
	FL0158 100.08 RU10 T B 8	G1/8" 100.08 100	100 Nein Nitril	Messing
	FL0157 100.08 RU10 T R 8	G1/8" 100.08 100	100 Nein Nitril	Messing
	FL0159 100.08 RU13 T 8	G1/4" 100.08 100	100 Nein Nitril	Messing
	FL0161 100.08 RU13 T B 8	G1/4" 100.08 100	100 Nein Nitril	Messing
	FL0160 100.08 RU13 T R 8	G1/4" 100.08 100	100 Nein Nitril	Messing
	FL7346 100.08 RU17 8	G3/8" 100.08 100	100 Nein Nitril	Messing

	Artikel-Nr. Artikelname NW	Gewinde Serie Max. T. Wasser	Max. T. Öl Ventil Material Dichtung	Material Grundkörper
	FL0162 100.08 RU17 T 8	G3/8" 100.08 100	100 Nein Nitril	Messing
	FL0164 100.08 RU17 T B 9	G3/8" 100.08 100	100 Nein Nitril	Messing
	FL0163 100.08 RU17 T R 8	G3/8" 100.08 100	100 Nein Nitril	Messing
	FL10884 100.08 RUB13 T 8	G1/4" 100.08 100	100 Ja Nitril	Messing
	FL2189 100.08 RUB17 T 8	G3/8" 100.08 100	100 Ja Nitril	Messing
	FL1094 100.08 TU10 T 8	G1/8" 100.08 100	100 Nein Nitril	Messing
	FL0584 100.08 TU10 T B 8	G1/8" 100.08 100	100 Nein Nitril	Messing
	FL1098 100.08 TU10 T R 8	G1/8" 100.08 100	100 Nein Nitril	Messing
	FL1100 100.08 TU13 T 8	G1/4" 100.08 100	100 Nein Nitril	Messing
	FL1102 100.08 TU13 T B 8	G1/4" 100.08 100	100 Nein Nitril	Messing
	FL1101 100.08 TU13 T R 8	G1/4" 100.08 100	100 Nein Nitril	Messing
	FL1097 100.08 TU17 T 8	G3/8" 100.08 100	100 Nein Nitril	Messing
	FL1096 100.08 TU17 T B 8	G3/8" 100.08 100	100 Nein Nitril	Messing
	FL1095 100.08 TU17 T R 8	G3/8" 100.08 100	100 Nein Nitril	Messing
	FL44165 100.12 EUB17 12	G3/8" 100.12 100	100 Ja Nitril	Messing
	FL44203 100.12 EUB17 B 12	G3/8" 100.12 100	100 Ja Nitril	Messing
	FL46233 100.12 EUB17 R 12	G3/8" 100.12 100	100 Ja Nitril	Messing
	FL44166 100.12 EUB21 12	G1/2" 100.12 100	100 Ja Nitril	Messing
	FL44204 100.12 EUB21 B 12	G1/2" 100.12 100	100 Ja Nitril	Messing
	FL46234 100.12 EUB21 R 12	G1/2" 100.12 100	100 Ja Nitril	Messing
	FL44167 100.12 EUB26 12	G3/4" 100.12 100	100 Ja Nitril	Messing
	FL44205 100.12 EUB26 B 12	G3/4" 100.12 100	100 Ja Nitril	Messing

	Artikel-Nr. Artikelname NW	Gewinde Serie Max. T. Wasser	Max. T. Öl Ventil Material Dichtung	Material Grundkörper
	FL46203 100.12 EUB26 R 12	G3/4" 100.12 100	100 Ja Nitril	Messing
	FL0165 100.12 RU17 T 12	G3/8" 100.12 100	100 Nein Nitril	Messing
	FL0167 100.12 RU17 T B 12	G3/8" 100.12 100	100 Nein Nitril	Messing
	FL0166 100.12 RU17 T R 12	G3/8" 100.12 100	100 Nein Nitril	Messing
	FL0238 100.12 RU21 T 12	G1/2" 100.12 100	100 Nein Nitril	Messing
	FL0170 100.12 RU21 T B 12	G1/2" 100.12 100	100 Nein Nitril	Messing
	FL0169 100.12 RU21 T R 12	G1/2" 100.12 100	100 Nein Nitril	Messing
	FL0171 100.12 RU26 T 12	G3/4" 100.12 100	100 Nein Nitril	Messing
	FL0173 100.12 RU26 T B 12	G3/4" 100.12 100	100 Nein Nitril	Messing
	FL0172 100.12 RU26 T R 12	G3/4" 100.12 100	100 Nein Nitril	Messing
	FL10885 100.12 RUB17 12	G3/8" 100.12 100	100 Ja Nitril	Messing
	FL8112 100.12 RUB21 12	G1/2" 100.12 100	100 Ja Nitril	Messing
	FL0168 100.12 TU17 T 12	G3/8" 100.12 100	100 Nein Nitril	Messing
	FL1105 100.12 TU17 T B 12	G3/8" 100.12 100	100 Nein Nitril	Messing
	FL1104 100.12 TU17 T R 12	G3/8" 100.12 100	100 Nein Nitril	Messing
	FL0935 100.12 TU21 T 12	G1/2" 100.12 100	100 Nein Nitril	Messing
	FL1113 100.12 TU21 T B 12	G1/2" 100.12 100	100 Nein Nitril	Messing
	FL1112 100.12 TU21 T R 12	G1/2" 100.12 100	100 Nein Nitril	Messing
	FL1108 100.12 TU26 T 12	G3/4" 100.12 100	100 Nein Nitril	Messing
	FL1110 100.12 TU26 T B 12	G3/4" 100.12 100	100 Nein Nitril	Messing
	FL1109 100.12 TU26 T R 12	G3/4" 100.12 100	100 Nein Nitril	Messing
	FL44624 102.06 EUB13 6	G1/4" 102.06 100	100 Ja Nitril	Messing

	Artikel-Nr. Artikelname NW	Gewinde Serie Max. T. Wasser	Max. T. Öl Ventil Material Dichtung	Material Grundkörper
	FL8805 102.06 EUB13 SW17 HT 6	G1/4" 102.06 180	200 Ja HT	Messing
	FL7483 102.06 EUB17 H4 6	G3/8" 102.06 100	100 Ja Nitril	Edelstahl
	FL8806 102.06 EUB17 SW17 HT 12	G3/8" 102.06 180	200 Ja HT	Messing
	FL9902 102.06 EUBM 16/10-90 6	M16x1.5 102.06 100	100 Ja Nitril	Messing
	FL7194 102.06 EUBM14 6	M14x1.5 102.06 100	100 Ja Nitril	Messing
	FL0939 102.06 EUF13 6	G1/4" 102.06 100	100 Nein Nitril	Messing
	FL2112 102.06 OUB13 6	G1/4" 102.06 100	100 Ja Nitril	Messing
	FL44632 102.06 OUB13 90° 6	G1/4" 102.06 100	100 Ja Nitril	Messing
	FL9380 102.06 OUB13 H4 6	G1/4" 102.06 100	100 Ja Nitril	Edelstahl
	FL8245 102.06 OUB13 H4 HT 6	G1/4" 102.06 180	200 Ja HT	Edelstahl
	FL3548 102.06 OUB13 HT 6	G1/4" 102.06 180	200 Ja HT	Messing
	FL10661 102.06 OUB13-E 6	G1/4" 102.06 100	100 Ja Nitril	Messing
	FL10197 102.06 OUB13x80 6	G1/4" 102.06 100	100 Ja Nitril	Messing
	FL9410 102.06 OUB13x110 6	G1/4" 102.06 100	100 Ja Nitril	Messing
	FL3015 102.06 OUB17 6	G3/8" 102.06 100	100 Ja Nitril	Messing
	FL8306 102.06 OUB17 HT 6	G3/8" 102.06 180	200 Ja HT	Messing
	FL9661 102.06 OUBM 16 H4 6	M16x1.5 16 100	100 Ja Nitril	Edelstahl
	FL10662 102.06 OUBM14 6	M14x1.5 102.06 100	100 Ja Nitril	Messing
	FL4217 102.06 RUB13 7	G1/4" 102.06 100	100 Ja Nitril	Messing
	FL9318 102.06 RUB13 H4 6	G1/4" 102.06 100	100 Ja Nitril	Edelstahl
	FL4235 102.06 RUB17 6	G3/8" 102.06 100	100 Ja Nitril	Messing
	FL0907 102.06 TU13 6	G1/4" 102.06 100	100 Nein Nitril	Messing

	Artikel-Nr. Artikelname NW	Gewinde Serie Max. T. Wasser	Max. T. Öl Ventil Material Dichtung	Material Grundkörper
	FL44629 102.06 TUB13 6	G1/4" 102.06 100	100 Ja Nitril	Messing
	FL44628 102.07 EUB13 7	G1/4" 102.07 100	100 Ja Nitril	Messing
	FL7485 102.07 EUB17 H4 7	G3/8" 102.07 100	100 Ja Nitril	Edelstahl
	FL8457 102.07 EUBM18 H4 HT 7	M18x1.5 102.07 180	200 Ja HT	Edelstahl
	FL2530 102.07 OUB13 7	G1/4" 102.07 100	100 Ja Nitril	Messing
	FL44633 102.07 OUB13 90° 7	G1/4" 102.07 100	100 Ja Nitril	Messing
	FL3547 102.07 OUB13 HT 6	G1/4" 102.07 180	200 Ja HT	Messing
	FL9381 102.07 OUB13-H4 7	G1/4" 102.07 100	100 Ja Nitril	Edelstahl
	FL10753 102.07 OUB13x80 7	G1/4" 102.07 100	100 Ja Nitril	Messing
	FL44642 102.07 OUB13x110 7	G1/4" 102.07 100	100 Ja Nitril	Messing
	FL2421 102.07 OUB17 7	G3/8" 102.07 100	100 Ja Nitril	Messing
	FL8264 102.07 OUB17 HT 7	G3/8" 102.07 180	200 Ja HT	Messing
	FL9660 102.07 OUBM 16 H4 7	M16x1.5 16 100	100 Ja Nitril	Edelstahl
	FL2428 102.07 OUBM14 7	M14x1.5 102.07 100	100 Ja Nitril	Messing
	FL3147 102.07 OUBM16 7	M16x1.5 102.07 100	100 Ja Nitril	Messing
	FL4265 102.07 OUBM16 HT 7	M16x1.5 102.07 100	100 Ja Nitril	Messing
	FL7580 102.07 OUBM16-10 7	M16x1.5 102.07 100	100 Ja Nitril	Messing
	FL4218 102.07 RUB13 7	G1/4" 102.07 100	100 Ja Nitril	Messing
	FL4747 102.07 RUB13 HT 7	G1/4" 102.07 180	200 Ja HT	Messing
	FL44630 102.07 TUB13 7	G1/4" 102.07 100	100 Ja Nitril	Messing
	FL0797 102.09 EUB17 9	G3/8" 102.09 100	100 Ja Nitril	Messing
	FL5235 102.09 EUB17 H4 HT 9	G3/8" 102.09 180	200 Ja HT	Edelstahl

	Artikel-Nr. Artikelname NW	Gewinde Serie Max. T. Wasser	Max. T. Öl Ventil Material Dichtung	Material Grundkörper
	FL4835 102.09 EUB17 HT 9	G3/8" 102.09 180	200 Ja HT	Messing
	FL7766 102.09 EUBM16-10 9	M16x1.5 102.09 100	100 Ja Nitril	Messing
	FL44634 102.09 OUB13 90° 9	G1/4" 102.09 100	100 Ja Nitril	Messing
	FL2113 102.09 OUB17 9	G3/8" 102.09 100	100 Ja Nitril	Messing
	FL6763 102.09 OUB17 H4 9	G3/8" 102.09 100	100 Ja Nitril	Edelstahl
	FL8896 102.09 OUB17 HT 9	G3/8" 102.09 180	200 Ja HT	Messing
	FL6636 102.09 RUB17 9	G3/8" 102.09 100	100 Ja Nitril	Messing
	FL44631 102.09 TUB17 9	G3/8" 102.09 100	100 Ja Nitril	Messing
	FL8884 102.12 EUB21 HT 12	G1/2" 102.12 180	200 Ja HT	Messing
	FL8256 102.12 EUBM22-14 H4 HT 12	M22x1.5 102.12 180	200 Ja HT	Edelstahl
	FL6764 102.12 OUB21 H4 12	G1/2" 102.12 100	100 Ja Nitril	Edelstahl
	FL8460 102.12 OUB21 H4 HT 12	G1/2" 102.12 180	200 Ja HT	Edelstahl
	FL9433 102.12 OUB26 HT 12	G3/4" 102.12 180	200 Ja HT	Messing

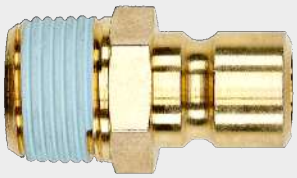

Nippel, International, Außengewinde

Profil:	International
Einsatzbereich:	Temperierung
Anschluss:	Außengewinde
Material Grundkörper:	Messing
Material Dichtung:	Viton

Medium:	Wasser, Temperieröl
Winkel:	0°

Artikel-Nr.	Artikelname	NW	Gewinde	Betriebsdruck	Max. T. Wasser	Max. T. Öl	Serie	Ventil
FL46175	6 EUBM14 T	6	M14x1.5	10	160	180	6	Ja
FL0143	6 EUM10 T	6	M10x1	10	160	180	6	Nein
FL7320	6 EUM14 T	6	M14x1.5	10	160	180	6	Nein
FL0089	6 RU10 T	6	G1/8"	10	160	180	6	Nein
FL0090	6 RU13 T (SW14)	6	G1/4"	10	160	180	6	Nein
FL3124	6 RU13 T (SW16)	6	G1/4"	10	160	180	6	Nein
FL0091	6 RU17 T	6	G3/8"	10	160	180	6	Nein
FL3398	6 RUB10 T	6	G1/8"	10	160	180	6	Ja
FL3121	6 RUB13 KFC	6	G1/4"	10	160	180	6	Ja
FL0096	6 RUB13 T	6	G1/4"	10	160	180	6	Ja
FL0097	6 RUB17 T	6	G3/8"	10	160	180	6	Ja
FL0600	6 TU10 T	6	G1/8"	20	160	180	6	Nein
FL0601	6 TU13 T	6	G1/4"	20	160	180	6	Nein
FL0602	6 TU17 T	6	G3/8"	20	160	180	6	Nein
FL46177	6 TUB13 T	6	G1/4"	20	160	180	6	Ja
FL46178	6 TUB17 T	6	G3/8"	20	160	180	6	Ja
FL0359	9 EU13 T	9	G1/4"	15	160	180	9	Nein
FL0384	9 EU17 T	9	G3/8"	15	160	180	9	Nein
FL46176	9 EUBM14 T	9	M14x1.5	15	160	180	9	Ja
FL1322	9 EUM10 T	9	M10x1	15	160	180	9	Nein
FL2528	9 EUM14 T	9	M14x1.5	15	160	180	9	Nein
FL2730	9 EUM16 T	9	M16x1.5	15	160	180	9	Nein
FL0093	9 RU10 T	9	G1/8"	15	160	180	9	Nein
FL0092	9 RU13 T	9	G1/4"	15	160	180	9	Nein
FL0094	9 RU17 T	9	G3/8"	15	160	180	9	Nein
FL0095	9 RU21 T	9	G1/2"	15	160	180	9	Nein
FL0098	9 RUB13 T	9	G1/4"	15	160	180	9	Ja
FL0099	9 RUB17 T	9	G3/8"	15	160	180	9	Ja
FL0100	9 RUB21 T	9	G1/2"	15	160	180	9	Ja
FL0603	9 TU10 T	9	G1/8"	20	160	180	9	Nein
FL0576	9 TU13 T	9	G1/4"	20	160	180	9	Nein
FL0556	9 TU17 T	9	G3/8"	20	160	180	9	Nein
FL0606	9 TU21 T	9	G1/2"	20	160	180	9	Nein
FL46179	9 TUB13 T	9	G1/4"	20	160	180	9	Ja
FL46180	9 TUB17 T	9	G3/8"	20	160	180	9	Ja
FL46181	9 TUB21 T	9	G1/2"	20	160	180	9	Ja
FL0358	16 EU17 T	16	G3/8"	20	160	180	16	Nein
FL0383	16 EU21 T	16	G1/2"	20	160	180	16	Nein
FL46166	16 RU13	16	G1/4"	20	160	180	16	Nein
FL3977	16 RU17 T	16	G3/8"	20	160	180	16	Nein
FL3224	16 RU21 T	16	G1/2"	20	160	180	16	Nein
FL0441	16 RU26 T	16	G3/4"	20	160	180	16	Nein
FL8232	16 RU33 T	16	G1"	20	160	180	16	Nein
FL46173	16 RUB21 T	16	G1/2"	20	160	180	16	Ja
FL46174	16 RUB26 T	16	G3/4"	20	160	180	16	Ja
FL0592	16 TU13 T	16	G1/4"	20	140	160	16	Nein
FL0607	16 TU17 T	16	G3/8"	20	140	160	16	Nein
FL0608	16 TU21 T	16	G1/2"	20	160	180	16	Nein
FL0609	16 TU26 T	16	G3/4"	20	160	180	16	Nein
FL46182	16 TUB21 T	16	G1/2"	20	160	180	16	Ja
FL46183	16 TUB26 T	16	G3/4"	20	160	180	16	Ja

Nippel, International, Innengewinde

Profil:	International
Einsatzbereich:	Temperierung
Anschluss:	Innengewinde
Material Grundkörper:	Messing
Material Dichtung:	Viton

Medium:	Wasser, Temperieröl
Ventil:	Nein
Winkel:	0°
Max. T. Wasser:	160°C
Max. T. Öl:	180°C

Artikel-Nr.	Artikelname	NW	Betriebsdruck	Serie
FL0101	6 DU10	6	10	6
FL0102	6 DU13	6	10	6
FL0103	6 DU17	6	10	6
FL46185	6 NU10	6	10	6
FL4240	6 NU13	6	10	6
FL46186	6 NU17	6	10	6
FL0486	9 DU10	9	15	9
FL0104	9 DU13	9	15	9
FL0105	9 DU17	9	15	9
FL0106	9 DU21	9	15	9
FL46187	9 NU10	9	15	9
FL46188	9 NU13	9	15	9
FL4248	9 NU17	9	15	9
FL46189	9 NU21	9	15	9
FL46184	16 DU17	16	20	16
FL0661	16 DU21	16	20	16
FL46190	16 NU17	16	20	16

Artikel-Nr.	Artikelname	NW	Betriebsdruck	Serie
FL46191	16 NU21	16	20	16

Umlenkkupplung, Europäisch

Ventil:	Nein
Einsatzbereich:	Temperierung
Material Grundkörper:	Messing
Material Dichtung:	Viton
Medium:	Wasser, Temperieröl

Profil:	Europäisch
Betriebsdruck:	20bar
Max. T. Wasser:	160°C
Max. T. Öl:	180°C
Warengruppennr.:	4180

Artikel-Nr.	Artikelname	NW	Länge Umlenkrohr	Serie
FL0588	SK 060 KG125 N1	6	125	060
FL4037	SK 060 KG125 N1 HT	6	125	060
FL0589	SK 060 KG250 N1	6	250	060
FL7650	SK 060 KG250 N1 E2 HT	6	250	060
FL0590	SK 060 KG500 N1	6	500	060
FL7651	SK 060 KG500 N1 E2 HT	6	500	060
FL9262	SK 090 KG125 N1	9	125	090
FL4837	SK 090 KG250 N1	9	250	090
FL4231	SK 090 KG500 N1	9	500	090
FL4950	SK 190 KG160 N1	19	160	190
FL4951	SK 190 KG315 N1	19	315	190
FL4952	SK 190 KG500 N1	19	500	190

Umlenkkupplung, Ventil, Europäisch

Ventil:	Ja
Einsatzbereich:	Temperierung
Material Grundkörper:	Messing
Material Dichtung:	Viton
Medium:	Wasser, Temperieröl

Profil:	Europäisch
Betriebsdruck:	20bar
Max. T. Wasser:	160°C
Max. T. Öl:	180°C
Warengruppennr.:	4335

Artikel-Nr.	Artikelname	NW	Länge Umlenkrohr	Serie
FL43727	CSK 060 KG 125	6	125	060
FL0081	CSK 060 KG 250	6	250	060
FL0082	CSK 060 KG 500	6	500	060
FL43731	CSK 090 KG 125	9	125	090
FL43732	CSK 090 KG 250	9	250	090
FL43733	CSK 090 KG 500	9	500	090
FL0086	CSK 190 KG 125	19	125	190
FL43735	CSK 190 KG 160	19	160	190
FL0087	CSK 190 KG 250	19	250	190
FL43736	CSK 190 KG 315	19	315	190
FL0088	CSK 190 KG 500	19	500	190

Adapterkupplung

Einsatzbereich:	Temperierung
Medium:	Wasser, Temperieröl
Betriebsdruck:	25bar

	Artikel-Nr. Artikelname Kupplungsserie	Max. T. Wasser Max. T. Öl Profil	Ventil Material Grundkörper Material Dichtung	Verriegelung
	FL43686 CSK 060 AU 06 060	160 180 Europäisch, International	Ja Messing Viton	Keine
	FL2775 CSK 060 AU 090 N1 060	160 180 Europäisch	Ja Messing Viton	Keine
	FL6756 CSK 060 AU 090 N1 HT 060	180 200 Europäisch	Ja Messing HT	Keine
	FL7445 CSK 060 AU 090 S3 060	160 180 Europäisch	Ja Edelstahl Viton	Keine
	FL43687 CSK 090 AU 09 090	160 180 Europäisch, International	Ja Messing Viton	Keine
	FL2570 CSK 090 AU 060 090	160 180 Europäisch	Ja Messing Viton	Keine
	FL6757 CSK 090 AU 060 N1 HT 090	180 200 Europäisch	Ja Messing HT	Keine
	FL43683 CSK 090 AU 100.08 090	160 180 Europäisch, Französisch	Ja Messing Viton	Keine
	FL46138 HK 6 AU 09 6	160 180 International	Nein Messing Viton	Keine
	FL46142 HK 6 AU 060 6	160 180 Europäisch, International	Nein Messing Viton	Keine
	FL4839 HK 6 AU 090 6	160 180 Europäisch, International	Nein Messing Viton	Keine
	FL46145 HK 6 AU 100.08 6	160 180 Französisch, International	Nein Messing Viton	Keine
	FL8388 HK 9 AU 06 9	160 180 International	Nein Messing Viton	Keine
	FL46139 HK 9 AU 060 9	160 180 Europäisch, International	Nein Messing Viton	Keine
	FL4047 HK 9 AU 090 9	160 180 Europäisch, International	Nein Messing Viton	Keine
	FL46146 HK 9 AU 100.08 9	160 180 Französisch, International	Nein Messing Viton	Keine
	FL3810 HVK 6 AU 09 6	160 180 International	Ja Messing Viton	Keine

	Artikel-Nr. Artikelname Kupplungsserie	Max. T. Wasser Max. T. Öl Profil	Ventil Material Grundkörper Material Dichtung	Verriegelung
	FL46143 HVK 6 AU 060 6	160 180 Europäisch, International	Ja Messing Viton	Keine
	FL46147 HVK 6 AU 100.08 6	160 180 Französisch, International	Ja Messing Viton	Keine
	FL6557 HVK 9 AU 06 9	160 180 International	Ja Messing Viton	Keine
	FL46144 HVK 9 AU 090 9	160 180 Europäisch, International	Ja Messing Viton	Keine
	FL46148 HVK 9 AU 100.08 9	160 180 Französisch, International	Ja Messing Viton	Keine
	FL43722 SK 060 AU 06 N1 060	160 180 Europäisch, International	Nein Messing Viton	Keine
	FL2536 SK 060 AU 090 N1 060	160 180 Europäisch	Nein Messing Viton	Keine
	FL6758 SK 060 AU 090 N1 HT 060	180 200 Europäisch	Nein Messing HT	Keine
	FL8435 SK 060 AU 090 N1 HT E2 060	160 180 Europäisch	Nein Messing Viton	E2 Verdrehung 90°
	FL5310 SK 060 AU 090 N1 HT E3 060	180 200 Europäisch	Nein Edelstahl HT	E3 Gewindeverriegelung
	FL43718 SK 060 AU 100.08 060	160 180 Europäisch, Französisch	Nein Messing Viton	Keine
	FL1987 SK 090 AU 09 090	160 180 Europäisch, International	Nein Messing Viton	Keine
	FL2670 SK 090 AU 060 N1 090	160 180 Europäisch	Nein Messing Viton	Keine
	FL6759 SK 090 AU 060 N1 HT 090	180 200 Europäisch	Nein Messing HT	Keine
	FL43719 SK 090 AU 100.08 090	160 180 Europäisch, Französisch	Nein Messing Viton	Keine

Adapternippel

Ventil:	Nein
Einsatzbereich:	Temperierung
Medium:	Wasser, Temperieröl
Betriebsdruck:	25bar
Max. T. Wasser:	160°C

	Artikel-Nr.	Artikelname	Kupplungsserie	Profil	Material Grundkörper
	FL1744	6 HEF 00	6	International	Messing
	FL46149	6 HEF 09	6,9	International	Messing
	FL1745	9 HEF 00	9	International	Messing
	FL2348	060 HEF 00	060	Europäisch	Messing
	FL10172	060 HEF 060 S3	060	Europäisch	Edelstahl
	FL2134	060 HEF 090	060,090	Europäisch	Messing
	FL10171	060 HEF 090 S3	060,090	Europäisch	Edelstahl
	FL2388	090 HEF 00	090	Europäisch	Messing
	FL10173	090 HEF 090 S3	090	Europäisch	Edelstahl
	FL4286	190 HEF 090	190,090	Europäisch	Messing
	FL4287	190 HEF 190	190	Europäisch	Messing

Farbring für Kupplung

	Artikel-Nr.	Artikelname	Serie	Farbe
	FL44056	100.06 KB blau	100.06	Blau
	FL44068	100.06 KR rot	100.06	Rot
	FL2752	100.08 KB blau	100.08	Blau
	FL2753	100.08 KR rot	100.08	Rot
	FL44058	100.12 KB blau	100.12	Blau

	Artikel-Nr.	Artikelname	Serie	Farbe
	FL44070	100.12 KR rot	100.12	Rot

Farbring für Nippel

	Artikel-Nr.	Artikelname	Serie	Farbe
	FL0368	100.08 SB blau	100.08	Blau
	FL0367	100.08 SR rot	100.08	Rot
	FL44055	100.12 SB blau	100.12	Blau
	FL44067	100.12 SR rot	100.12	Rot

PRODUKTÜBERSICHT PNEUMATIKKUPPLUNGEN

Pneumatikkupplung, Außengewinde, TST 025	239
Pneumatikkupplung, Außengewinde, TST 026	239
Pneumatikkupplung, Innengewinde, TST 025	240
Pneumatikkupplung, Innengewinde, TST 026	240
Pneumatikkupplung, Schlauchtülle, TST 025	241
Pneumatikkupplung, Schlauchtülle, TST 026	241
Pneumatiknippel, Außengewinde, TST 025	242
Pneumatiknippel, Außengewinde, TST 026	242
Pneumatiknippel, Innengewinde, TST 025	243
Pneumatiknippel, Innengewinde, TST 026	243
Pneumatiknippel, Schlauchtülle, TST 025	244
Pneumatiknippel, Schlauchtülle, TST 026	244
Schnellverschlusskupplung, Außengewinde	245
Schnellverschlusskupplung, Außengewinde, Codierung	247
Schnellverschlusskupplung, Innengewinde	248
Schnellverschlusskupplung, Innengewinde, Codierung	250
Schnellverschlusskupplung, Schlauchtülle	252
Schnellverschlusskupplung, Schlauchtülle, Codierung	254
Schnellverschlusskupplungsnippel	255
Schnellverschlusskupplungsnippel, Codierung	259
Schwenkkupplung, Außengewinde	261

Schwenkkupplung, Innengewinde 264

Schwenkkupplung, PUR-Anschluss 267

Schwenkkupplung, Schlauchtülle 268

Schwenkkupplungsnippel, Außengewinde 269

Schwenkkupplungsnippel, Innengewinde 271

Schwenkkupplungsnippel, Schlauchtülle 273

Pneumatikkupplung, Außengewinde, TST 025

Ventil:	Ja
Einsatzbereich:	Pneumatik
Medium:	Druckluft, Vakuum
Anschluss:	Außengewinde
Material Grundkörper:	Messing vernickelt

Material Dichtung:	NBR
NW:	7.8
Gewindeart:	BSPT
Betriebsdruck:	35bar
Max. Temperatur:	100°C

Artikel-Nr.	Artikelname	Gewinde
FL3098	025 RG 13	G1/4"
FL3013	025 RG 17	G3/8"
FL2784	025 RG 21	G1/2"

Pneumatikkupplung, Außengewinde, TST 026

Ventil:	Ja
Einsatzbereich:	Pneumatik
Medium:	Druckluft, Vakuum
Anschluss:	Außengewinde
Material Grundkörper:	Messing

Material Dichtung:	NBR
NW:	7.2
Betriebsdruck:	35bar
Max. Temperatur:	100°C
Profil:	TST 026

Artikel-Nr.	Artikelname	Gewinde	Gewindeart
FL41390	026 EG 10	G1/8"	BSP
FL3402	026 EG 13	G1/4"	BSP
FL2953	026 EG 17	G3/8"	BSP
FL2925	026 EG 21	G1/2"	BSP
FL41394	026 EGM 14	M14x1.5	
FL41395	026 EGM 16	M16x1.5	
FL41396	026 EGM 18	M18x1.5	
FL2645	026 RG 17	G3/8"	BSPT
FL2654	026 RG 21	G1/2"	BSPT

Pneumatikkupplung, Innengewinde, TST 025

Ventil:	Ja
Einsatzbereich:	Pneumatik
Medium:	Druckluft, Vakuum
Anschluss:	Innengewinde
Material Grundkörper:	Messing vernickelt

Material Dichtung:	NBR
NW:	7.8
Gewinde:	G1/4"
Gewindeart:	BSP
Betriebsdruck:	35bar

Max. Temperatur:	100°C
Profil:	TST 025

Artikel-Nr.	Artikelname
FL3012	025 DG 13

Pneumatikkupplung, Innengewinde, TST 026

Ventil:	Ja
Einsatzbereich:	Pneumatik
Medium:	Druckluft, Vakuum
Anschluss:	Innengewinde
Material Grundkörper:	Messing

Material Dichtung:	NBR
NW:	7.2
Betriebsdruck:	35bar
Max. Temperatur:	100°C
Profil:	TST 026

Artikel-Nr.	Artikelname	Gewinde	Gewindeart
FL41397	026 DG 10	G1/8"	BSP
FL41399	026 DG 17	G3/8"	BSP
FL41401	026 DGM 14	M14x1.5	
FL41402	026 DGM 16	M16x1.5	
FL41403	026 DGM 18	M18x1.5	
FL2769	026DG13	G1/4"	BSP
FL2960	026DG21	G1/2"	BSP

Pneumatikkupplung, Schlauchtülle, TST 025

Ventil:	Ja
Einsatzbereich:	Pneumatik
Medium:	Druckluft, Vakuum
Anschluss:	Schlauchtülle
Material Grundkörper:	Messing vernickelt

Material Dichtung:	NBR
NW:	7.8
Betriebsdruck:	35bar
Max. Temperatur:	100°C
Profil:	TST 025

Artikel-Nr.	Artikelname	NW Tülle
FL3524	025 HG 06	6
FL3527	025 HG 09	9
FL2782	025 HG 13	13

Pneumatikkupplung, Schlauchtülle, TST 026

Ventil:	Ja
Einsatzbereich:	Pneumatik
Medium:	Druckluft, Vakuum
Anschluss:	Schlauchtülle
Material Grundkörper:	Messing

Material Dichtung:	NBR
NW:	7.2
Betriebsdruck:	35bar
Max. Temperatur:	100°C
Profil:	TST 026

Artikel-Nr.	Artikelname	NW Tülle
FL2699	026 HG 06	6
FL41405	026 HG 08	8
FL2700	026 HG 09	9
FL7197	026 HG 10	10
FL2669	026 HG 13	13

Pneumatiknippel, Außengewinde, TST 025

Ventil:	Nein
Einsatzbereich:	Pneumatik
Medium:	Druckluft, Vakuum
Anschluss:	Außengewinde
Material Grundkörper:	Messing vernickelt

Material Dichtung:	NBR
NW:	7.8
Gewindeart:	BSPT
Betriebsdruck:	35bar
Max. Temperatur:	100°C

Artikel-Nr.	Artikelname	Gewinde
FL3526	025 RU 10	G1/8"
FL2785	025 RU 13	G1/4"
FL2787	025 RU 17	G3/8"
FL2788	025 RU 21	G1/2"

Pneumatiknippel, Außengewinde, TST 026

Ventil:	Nein
Einsatzbereich:	Pneumatik
Medium:	Druckluft, Vakuum
Anschluss:	Außengewinde
Material Grundkörper:	Messing

Material Dichtung:	NBR
NW:	7.2
Betriebsdruck:	35bar
Max. Temperatur:	100°C
Profil:	TST 026

Artikel-Nr.	Artikelname	Gewinde	Gewindeart
FL41434	026 EU 10	G1/8"	BSP
FL41438	026 EUM 14	M14x1.5	
FL41439	026 EUM 16	M16x1.5	
FL41440	026 EUM 18	M18x1.5	
FL8283	026 RU 13	G1/4"	BSPT
FL6944	026 RU 21	G1/2"	BSPT
FL2578	026EU13	G1/4"	BSP
FL4010	026EU17	G3/8"	BSP
FL3111	026EU21	G1/2"	BSP

Pneumatiknippel, Innengewinde, TST 025

Ventil:	Nein
Einsatzbereich:	Pneumatik
Medium:	Druckluft, Vakuum
Anschluss:	Innengewinde
Material Grundkörper:	Messing vernickelt

Material Dichtung:	NBR
NW:	7.8
Gewindeart:	BSP
Betriebsdruck:	35bar
Max. Temperatur:	100°C

Artikel-Nr.	Artikelname	Gewinde
FL3239	025 DU 10	G1/8"
FL3011	025 DU 13	G1/4"
FL6635	025 DU 17	G3/8"

Pneumatiknippel, Innengewinde, TST 026

Ventil:	Nein
Einsatzbereich:	Pneumatik
Medium:	Druckluft, Vakuum
Anschluss:	Innengewinde
Material Grundkörper:	Messing

Material Dichtung:	NBR
NW:	7.2
Betriebsdruck:	35bar
Max. Temperatur:	100°C
Profil:	TST 026

Artikel-Nr.	Artikelname	Gewinde	Gewindeart
FL41441	026 DU 10	G1/8"	BSP
FL6847	026 DU 21	G1/2"	BSP
FL41446	026 DUM 14	M14x1.5	
FL41447	026 DUM 16	M16x1.5	
FL41448	026 DUM 18	M18x1.5	
FL2682	026DU13	G1/4"	BSP
FL2999	026DU17	G3/8"	BSP

Pneumatiknippel, Schlauchtülle, TST 025

Ventil:	Nein
Einsatzbereich:	Pneumatik
Medium:	Druckluft, Vakuum
Anschluss:	Schlauchtülle
Material Grundkörper:	Messing vernickelt

Material Dichtung:	NBR
NW:	7.8
Betriebsdruck:	35bar
Max. Temperatur:	100°C
Profil:	TST 025

Artikel-Nr.	Artikelname	NW Tülle
FL3525	025 HU 06	6
FL7275	025 HU 08	8
FL3931	025 HU 09	9
FL2786	025 HU 13	13

Pneumatiknippel, Schlauchtülle, TST 026

Ventil:	Nein
Einsatzbereich:	Pneumatik
Medium:	Druckluft, Vakuum
Anschluss:	Schlauchtülle
Material Grundkörper:	Messing

Material Dichtung:	NBR
NW:	7.2
Betriebsdruck:	35bar
Max. Temperatur:	100°C
Profil:	TST 026

Artikel-Nr.	Artikelname	NW Tülle
FL7198	026 HU 10	10
FL2875	026HU06	6
FL3417	026HU08	8
FL2577	026HU09	9
FL2655	026HU13	13

Schnellverschlusskupplung, Außengewinde

Einsatzbereich:	Pneumatik
Medium:	Druckluft, Vakuum
Autom. Druckabbau Auskuppeln:	Ja
Anschluss:	Außengewinde
Material Dichtung:	FPM

Ventil:	Ja
Farbe:	Keine
Betriebsdruck:	25bar
Betriebsdruck bei Vakuum:	0.001bar
Betriebsdruck beim Entkuppeln:	15bar

	Artikel-Nr.	Artikelname	NW	Gewinde	Material Grundkörper
	FL6109	203 00 184	6	G3/8"	Stahl verzinkt
	FL6151	203 00 185	6	G1/2"	Stahl verzinkt
	FL6442	203 00 186	6	G1/4"	Stahl verzinkt
	FL6190	203 00 195	6	G3/8"	Stahl verzinkt
	FL6092	203 00 196	6	G1/2"	Stahl verzinkt
	FL6014	203 00 197	6	G1/4"	Stahl verzinkt
	FL6224	203 00 299	8	G3/8"	Stahl verzinkt
	FL6070	203 00 300	8	G1/2"	Stahl verzinkt
	FL7516	303 00 582	3	G1/8"	Edelstahl
	FL6114	303 00 583	3	G1/4"	Edelstahl
	FL6839	303 00 592	6	G1/4"	Edelstahl
	FL6207	303 00 593	6	G3/8"	Edelstahl
	FL7637	303 00 601	6	NPT1/4"	Edelstahl
	FL6361	303 00 602	6	NPT3/8"	Edelstahl
	FL6437	303 00 607	8	G3/8"	Edelstahl
	FL6236	303 00 608	8	G1/2"	Edelstahl
	FL8269	303 00 621	11	G3/8"	Edelstahl

	Artikel-Nr.	Artikelname	NW	Gewinde	Material Grundkörper
	FL6051	303 00 622	11	G1/2"	Edelstahl
	FL6052	303 00 623	11	G3/4"	Edelstahl
	FL6305	303 00 624	11	G1"	Edelstahl
	FL7477	303 00 626	11	NPT1/2"	Edelstahl
	FL7762	303 00 627	11	NPT3/4"	Edelstahl
	FL6360	303 00 639	11	NPT1/2"	Edelstahl
	FL6183	303 00 640	11	NPT3/4"	Edelstahl

Schnellverschlusskupplung, Außengewinde, Codierung

Einsatzbereich:	Pneumatik
Medium:	Druckluft, Vakuum
Autom. Druckabbau Auskuppeln:	Ja
Anschluss:	Außengewinde
Material Dichtung:	FPM
Ventil:	Ja
Codierung:	Ja
NW:	6
Betriebsdruck:	25bar
Betriebsdruck bei Vakuum:	0.001bar
Betriebsdruck beim Entkuppeln:	15bar
Max. Temperatur:	200°C

	Artikel-Nr.	Gewinde	Farbe	Material Grundkörper
	FL4830	G3/8"	Grau	Stahl verzinkt
	FL4243	G1/4"	Gelb	Stahl verzinkt
	FL4828	G3/8"	Gelb	Stahl verzinkt
	FL4956	G1/4"	Blau	Stahl verzinkt
	FL4832	G3/8"	Blau	Stahl verzinkt
	FL6277	G1/4"	Rot	Stahl verzinkt
	FL3416	G3/8"	Rot	Stahl verzinkt
	FL6417	G1/4"	Gelb	Edelstahl
	FL6390	G3/8"	Gelb	Edelstahl
	FL6414	G1/4"	Blau	Edelstahl
	FL6303	G3/8"	Blau	Edelstahl
	FL6306	G1/4"	Rot	Edelstahl
	FL6288	G1/4"	Grau	Edelstahl
	FL8515	G1/2"	Grau	Edelstahl
	FL7854	G1/2"	Blau	Edelstahl

Schnellverschlusskupplung, Innengewinde

Einsatzbereich:	Pneumatik
Medium:	Druckluft, Vakuum
Autom. Druckabbau Auskuppeln:	Ja
Anschluss:	Innengewinde
Material Dichtung:	FPM

Ventil:	Ja
Farbe:	Keine
Betriebsdruck:	25bar
Betriebsdruck bei Vakuum:	0.001bar
Betriebsdruck beim Entkuppeln:	15bar

	Artikel-Nr.	Artikelname	NW	Gewinde	Material Grundkörper
	FL6164	203 00 050	11	G3/8"	Stahl verzinkt
	FL6091	203 00 052	11	G1/2"	Stahl verzinkt
	FL9346	203 00 053	11	G1/2"	Stahl verzinkt
	FL6082	203 00 054	11	G3/4"	Stahl verzinkt
	FL9924	203 00 136	11	G3/8"	Stahl verzinkt
	FL6124	203 00 138	11	G1/2"	Stahl verzinkt
	FL6128	203 00 140	11	G3/4"	Stahl verzinkt
	FL4838	203 00 180	6	G1/8"	Stahl verzinkt
	FL6153	203 00 181	6	G1/4"	Stahl verzinkt
	FL6150	203 00 182	6	G3/8"	Stahl verzinkt
	FL6108	203 00 183	6	G1/2"	Stahl verzinkt
	FL6083	203 00 191	6	G1/8"	Stahl verzinkt
	FL6013	203 00 192	6	G1/4"	Stahl verzinkt
	FL6084	203 00 193	6	G3/8"	Stahl verzinkt
	FL6085	203 00 194	6	G1/2"	Stahl verzinkt
	FL9911	203 00 278	19	G1"	Stahl verzinkt
	FL6856	203 00 280	19	G3/4"	Stahl verzinkt

	Artikel-Nr.	Artikelname	NW	Gewinde	Material Grundkörper
	FL6067	203 00 295	8	G1/4"	Stahl verzinkt
	FL6068	203 00 296	8	G3/8"	Stahl verzinkt
	FL6069	203 00 297	8	G1/2"	Stahl verzinkt
	FL6016	203 00 309	8	G3/8"	Stahl verzinkt
	FL6834	303 00 206	11	G1/2"	Edelstahl
	FL6089	303 00 589	6	G1/4"	Edelstahl
	FL6234	303 00 590	6	G3/8"	Edelstahl
	FL6685	303 00 591	6	G1/2"	Edelstahl
	FL6359	303 00 599	6	NPT1/4"	Edelstahl
	FL7400	303 00 600	6	NPT3/8"	Edelstahl
	FL6470	303 00 603	8	G3/8"	Edelstahl
	FL6294	303 00 604	8	G1/2"	Edelstahl
	FL6698	303 00 615	11	G3/8"	Edelstahl
	FL6049	303 00 616	11	G1/2"	Edelstahl
	FL6050	303 00 617	11	G3/4"	Edelstahl
	FL7891	303 00 619	11	NPT1/2"	Edelstahl
	FL6125	303 00 630	11	G3/4"	Edelstahl
	FL6352	303 00 632	11	NPT1/2"	Edelstahl
	FL6857	303 00 641	19	G3/4"	Edelstahl

Schnellverschlusskupplung, Innengewinde, Codierung

Einsatzbereich:	Pneumatik
Medium:	Druckluft, Vakuum
Autom. Druckabbau Auskuppeln:	Ja
Anschluss:	Innengewinde
Material Dichtung:	FPM

Ventil:	Ja
Codierung:	Ja
Betriebsdruck:	25bar
Betriebsdruck bei Vakuum:	0.001bar
Betriebsdruck beim Entkuppeln:	15bar

	Artikel-Nr.	Artikelname	NW	Gewinde	Farbe	Material Grundkörper
	FL4900	203 00 171	11	G3/4"	Rot	Stahl verzinkt
	FL6402	203 00 400	6	G1/4"	Gelb	Stahl verzinkt
	FL5308	203 00 402	6	G1/2"	Gelb	Stahl verzinkt
	FL6179	203 00 416	6	G1/4"	Rot	Stahl verzinkt
	FL9315	203 00 417	6	G3/8"	Rot	Stahl verzinkt
	FL4772	203 00 418	6	G1/2"	Rot	Stahl verzinkt
	FL6445	303 00 372	6	G1/4"	Gelb	Edelstahl
	FL4955	303 00 373	6	G3/8"	Gelb	Edelstahl
	FL6400	303 00 380	6	G1/4"	Blau	Edelstahl
	FL8557	303 00 381	6	G3/8"	Blau	Edelstahl
	FL6340	303 00 388	6	G1/4"	Rot	Edelstahl
	FL6408	303 00 389	6	G3/8"	Rot	Edelstahl
	FL7640	303 00 390	6	G1/2"	Rot	Edelstahl
	FL6289	303 00 396	6	G1/4"	Grau	Edelstahl
	FL7894	303 00 397	6	G3/8"	Grau	Edelstahl
	FL6600	303 00 487	6	NPT1/4"	Rot	Edelstahl
	FL6336	303 00 666	11	G1/2"	Gelb	Edelstahl

	Artikel-Nr.	Artikelname	NW	Gewinde	Farbe	Material Grundkörper
	FL6180	303 00 667	11	G3/4"	Gelb	Edelstahl
	FL8167	303 00 670	11	G3/8"	Blau	Edelstahl
	FL8168	303 00 671	11	G1/2"	Blau	Edelstahl
	FL6492	303 00 672	11	G3/4"	Blau	Edelstahl
	FL8309	303 00 675	11	G3/8"	Rot	Edelstahl
	FL6491	303 00 676	11	G1/2"	Rot	Edelstahl
	FL8685	303 00 677	11	G3/4"	Rot	Edelstahl
	FL6141	303 00 700	6	G1/4"	Blau	Edelstahl

Schnellverschlusskupplung, Schlauchtülle

Einsatzbereich:	Pneumatik
Medium:	Druckluft, Vakuum
Autom. Druckabbau Auskuppeln:	Ja
Anschluss:	Schlauchtülle
Material Dichtung:	FPM

Ventil:	Ja
Farbe:	Keine
Betriebsdruck:	25bar
Betriebsdruck bei Vakuum:	0.001bar
Betriebsdruck beim Entkuppeln:	15bar

	Artikel-Nr.	Artikelname	NW	NW Tülle	Material Grundkörper
	FL6111	203 00 187	6	8	Stahl verzinkt
	FL6059	203 00 188	6	10	Stahl verzinkt
	FL6060	203 00 189	6	12	Stahl verzinkt
	FL6255	203 00 190	6	6	Stahl verzinkt
	FL6093	203 00 198	6	8	Stahl verzinkt
	FL6094	203 00 199	6	10	Stahl verzinkt
	FL6191	203 00 200	6	13	Stahl verzinkt
	FL6015	203 00 290	6	8	Stahl verzinkt
	FL6202	203 00 291	6	10	Stahl verzinkt
	FL6256	203 00 302	8	8	Stahl verzinkt
	FL6071	203 00 303	8	10	Stahl verzinkt
	FL6200	203 00 304	8	13	Stahl verzinkt
	FL7760	303 00 154	11	16	Edelstahl
	FL7893	303 00 156	11	19	Edelstahl
	FL4784	303 00 586	3	6	Edelstahl
	FL6274	303 00 595	6	6	Edelstahl
	FL7890	303 00 597	6	10	Edelstahl

	Artikel-Nr.	Artikelname	NW	NW Tülle	Material Grundkörper
	FL6182	303 00 598	6	13	Edelstahl
	FL18405	303 00 611	8	8	Edelstahl
	FL6221	303 00 612	8	10	Edelstahl
	FL6278	303 00 613	8	13	Edelstahl
	FL7892	303 00 628	11	13	Edelstahl

Schnellverschlusskupplung, Schlauchtülle, Codierung

Einsatzbereich:	Pneumatik
Medium:	Druckluft, Vakuum
Autom. Druckabbau Auskuppeln:	Ja
Anschluss:	Schlauchtülle
Material Dichtung:	FPM
Ventil:	Ja
Codierung:	Ja
NW:	6
Betriebsdruck:	25bar
Betriebsdruck bei Vakuum:	0.001bar
Betriebsdruck beim Entkuppeln:	15bar
Max. Temperatur:	200°C

	Artikel-Nr.	NW Tülle	Farbe	Material Grundkörper
	FL5309	6	Gelb	Stahl verzinkt
	FL8143	10	Blau	Stahl verzinkt
	FL6276	6	Rot	Stahl verzinkt
	FL9316	8	Rot	Stahl verzinkt
	FL8142	10	Rot	Stahl verzinkt
	FL6446	6	Gelb	Edelstahl
	FL6304	10	Blau	Edelstahl
	FL6444	6	Rot	Edelstahl
	FL6287	6	Grau	Edelstahl

Schnellverschlusskupplungsnippel

Einsatzbereich:	Pneumatik
Medium:	Druckluft, Vakuum
Autom. Druckabbau Auskuppeln:	Ja
Material Dichtung:	FPM
Farbe:	Keine

Betriebsdruck:	25bar
Betriebsdruck bei Vakuum:	0.001bar
Betriebsdruck beim Entkuppeln:	15bar
Max. Temperatur:	200°C

	Artikel-Nr.	Artikelname	NW	NW Tülle	Ventil	Anschluss	Material Grundkörper
	FL6440	253 00 006	11		Ja	Innengewinde	Stahl verzinkt
	FL6952	253 00 008	11		Ja	Außengewinde	Stahl verzinkt
	FL8056	253 00 019	11		Ja	Innengewinde	Stahl verzinkt
	FL6487	253 00 020	11		Ja	Außengewinde	Stahl verzinkt
	FL6486	253 00 021	11	13	Ja	Schlauchtülle	Stahl verzinkt
	FL6425	253 00 022	11	16	Ja	Schlauchtülle	Stahl verzinkt
	FL7610	253 00 157	8		Ja	Innengewinde	Stahl verzinkt
	FL18173	253 00 161	8	10	Ja	Schlauchtülle	Stahl verzinkt
	FL18174	253 00 163	8	13	Ja	Schlauchtülle	Stahl verzinkt
	FL7634	253 00 170	6		Ja	Innengewinde	Stahl verzinkt
	FL6112	253 00 171	6		Ja	Außengewinde	Stahl verzinkt
	FL6217	253 00 173	6	6	Ja	Schlauchtülle	Stahl verzinkt
	FL18042	253 00 175	6	10	Ja	Schlauchtülle	Stahl verzinkt
	FL6891	255 00 157	11		Nein	Außengewinde	Stahl verzinkt
	FL6121	255 00 158	11		Nein	Außengewinde	Stahl verzinkt
	FL6122	255 00 159	11		Nein	Außengewinde	Stahl verzinkt
	FL6489	353 00 100	8		Ja	Innengewinde	Edelstahl

	Artikel-Nr.	Artikelname	NW	NW Tülle	Ventil	Anschluss	Material Grundkörper
	FL6279	353 00 102	8		Ja	Außengewinde	Edelstahl
	FL6372	353 00 104	8	10	Ja	Schlauchtülle	Edelstahl
	FL6295	353 00 106	8	13	Ja	Schlauchtülle	Edelstahl
	FL9242	353 00 117	6		Ja	Innengewinde	Edelstahl
	FL6443	353 00 120	6		Ja	Außengewinde	Edelstahl
	FL6216	353 00 121	6	6	Ja	Schlauchtülle	Edelstahl
	FL6213	353 00 123	6	10	Ja	Schlauchtülle	Edelstahl
	FL6341	353 00 147	11	16	Ja	Schlauchtülle	Edelstahl
	FL6342	353 00 222	11	19	Ja	Schlauchtülle	Edelstahl
	FL6356	353 00 313	6	13	Ja	Schlauchtülle	Edelstahl
	FL4790	353 00 323	11		Ja	Außengewinde	Edelstahl
	FL6296	353 00 324	11	13	Ja	Schlauchtülle	Edelstahl
	FL6351	353 00 331	11		Ja	Außengewinde	Edelstahl
	FL6362	353 00 332	11	13	Ja	Schlauchtülle	Edelstahl
	FL8593	355 00 088	8		Nein	Innengewinde	Edelstahl
	FL6143	355 00 089	8		Nein	Innengewinde	Edelstahl
	FL6043	355 00 090	8		Nein	Außengewinde	Edelstahl
	FL6307	355 00 091	8		Nein	Außengewinde	Edelstahl
	FL6686	355 00 096	8	8	Nein	Schlauchtülle	Edelstahl
	FL6371	355 00 097	8	10	Nein	Schlauchtülle	Edelstahl
	FL6687	355 00 098	8	13	Nein	Schlauchtülle	Edelstahl
	FL6785	355 00 102	6	6	Nein	Schlauchtülle	Edelstahl

	Artikel-Nr.	Artikelname	NW	NW Tülle	Ventil	Anschluss	Material Grundkörper
	FL6688	355 00 103	6	8	Nein	Schlauchtülle	Edelstahl
	FL6373	355 00 104	6	10	Nein	Schlauchtülle	Edelstahl
	FL6604	355 00 105	6	13	Nein	Schlauchtülle	Edelstahl
	FL7792	355 00 108	11		Nein	Innengewinde	Edelstahl
	FL6142	355 00 109	11		Nein	Innengewinde	Edelstahl
	FL6350	355 00 111	11		Nein	Außengewinde	Edelstahl
	FL6422	355 00 112	11		Nein	Außengewinde	Edelstahl
	FL7761	355 00 117	11		Nein	Außengewinde	Edelstahl
	FL6223	355 00 119	11	10	Nein	Schlauchtülle	Edelstahl
	FL6034	355 00 120	11	13	Nein	Schlauchtülle	Edelstahl
	FL6699	355 00 121	11	16	Nein	Schlauchtülle	Edelstahl
	FL7763	355 00 122	11	19	Nein	Schlauchtülle	Edelstahl
	FL6035	355 00 124	6		Nein	Innengewinde	Edelstahl
	FL6262	355 00 125	6		Nein	Außengewinde	Edelstahl
	FL6133	355 00 126	6		Nein	Außengewinde	Edelstahl
	FL6036	355 00 127	6		Nein	Außengewinde	Edelstahl
	FL6358	355 00 129	6		Nein	Außengewinde	Edelstahl
	FL6181	355 00 130	6		Nein	Außengewinde	Edelstahl
	FL6263	355 00 135	11		Nein	Außengewinde	Edelstahl
	FL6037	355 00 136	11		Nein	Außengewinde	Edelstahl
	FL7636	355 00 137	11		Nein	Außengewinde	Edelstahl
	FL7517	355 00 274	3		Nein	Außengewinde	Edelstahl

	Artikel-Nr.	Artikelname	NW	NW Tülle	Ventil	Anschluss	Material Grundkörper
	FL6044	355 00 277	3	6	Nein	Schlauchtülle	Edelstahl
	FL6357	355 00 285	11		Nein	Außengewinde	Edelstahl
	FL6424	355 00 340	11		Nein	Außengewinde	Edelstahl

Schnellverschlusskupplungsnippel, Codierung

Einsatzbereich:	Pneumatik
Medium:	Druckluft, Vakuum
Autom. Druckabbau Auskuppeln:	Ja
Material Grundkörper:	Edelstahl
Material Dichtung:	FPM

Codierung:	Ja
Betriebsdruck:	25bar
Betriebsdruck bei Vakuum:	0.001bar
Betriebsdruck beim Entkuppeln:	15bar
Max. Temperatur:	200°C

	Artikel-Nr.	Artikelname	NW	NW Tülle	Ventil	Farbe	Anschluss
	FL6401	353 00 239	6		Ja	Gelb	Innengewinde
	FL6293	353 00 240	6		Ja	Gelb	Innengewinde
	FL8006	353 00 241	6		Ja	Gelb	Außengewinde
	FL6399	353 00 246	6		Ja	Blau	Innengewinde
	FL7853	353 00 247	6		Ja	Blau	Innengewinde
	FL6416	353 00 248	6		Ja	Blau	Außengewinde
	FL8171	353 00 252	6	10	Ja	Blau	Schlauchtülle
	FL6386	353 00 253	6		Ja	Rot	Innengewinde
	FL6601	353 00 254	6		Ja	Rot	Innengewinde
	FL6418	353 00 255	6		Ja	Rot	Außengewinde
	FL8172	353 00 259	6	10	Ja	Rot	Schlauchtülle
	FL6801	353 00 260	6		Ja	Grau	Innengewinde
	FL6599	353 00 293	6		Ja	Rot	Innengewinde
	FL6343	353 00 341	11		Ja	Blau	Innengewinde
	FL6345	353 00 348	11		Ja	Rot	Innengewinde
	FL6434	355 00 286	6		Nein	Gelb	Außengewinde
	FL6423	355 00 287	6		Nein	Gelb	Außengewinde

	Artikel-Nr.	Artikelname	NW	NW Tülle	Ventil	Farbe	Anschluss
	FL6447	355 00 288	6	6	Nein	Gelb	Schlauchtülle
	FL4244	355 00 289	6	8	Nein	Gelb	Schlauchtülle
	FL4829	355 00 290	6	10	Nein	Gelb	Schlauchtülle
	FL6292	355 00 291	6		Nein	Blau	Außengewinde
	FL6291	355 00 292	6		Nein	Blau	Außengewinde
	FL6290	355 00 293	6	6	Nein	Blau	Schlauchtülle
	FL9590	355 00 294	6	8	Nein	Blau	Schlauchtülle
	FL6240	355 00 295	6	10	Nein	Blau	Schlauchtülle
	FL6178	355 00 296	6		Nein	Rot	Außengewinde
	FL6072	355 00 297	6		Nein	Rot	Außengewinde
	FL6038	355 00 298	6	6	Nein	Rot	Schlauchtülle
	FL9317	355 00 299	6	8	Nein	Rot	Schlauchtülle
	FL4827	355 00 300	6	10	Nein	Rot	Schlauchtülle
	FL6286	355 00 307	6		Nein	Grau	Außengewinde
	FL6285	355 00 308	6	6	Nein	Grau	Schlauchtülle
	FL4831	355 00 310	6	10	Nein	Grau	Schlauchtülle
	FL7343	355 00 346	6		Nein	Blau	Außengewinde
	FL6349	355 00 347	11		Nein	Gelb	Innengewinde

Schwenkkupplung, Außengewinde

Einsatzbereich:	Pneumatik
Medium:	Druckluft, Vakuum
Autom. Druckabbau Auskuppeln:	Ja
Anschluss:	Außengewinde
Betriebsdruck:	25bar

Betriebsdruck bei Vakuum:	0.001bar
Betriebsdruck beim Entkuppeln:	15bar

	Artikel-Nr.	Artikelname	NW	Gewinde	Profil	Max. Temperatur	Material Dichtung	Material Grundkörper
	FL6149	205 00 021	8	G3/8"	TST D	100	NBR	Stahl
	FL6460	205 00 029	8	G3/8"	TST E	100	NBR	Stahl
	FL6045	205 00 045	8	G1/2"	TST E	100	NBR	Stahl
	FL7644	205 00 053	8	G1/4"	TST D	100	NBR	Stahl
	FL8485	205 00 065	8	G1/2"	TST DL	100	NBR	Stahl
	FL6119	205 00 106	11	G3/8"	TST H	100	NBR	Stahl
	FL6120	205 00 107	11	G1/2"	TST H	100	NBR	Stahl
	FL7928	205 00 108	11	G3/4"	TST H	100	NBR	Stahl
	FL6062	205 00 121	8	G1/4"	TST E1	100	NBR	Stahl
	FL6099	205 00 122	8	G3/8"	TST E1	100	NBR	Stahl
	FL6065	205 00 123	8	G1/2"	TST E1	100	NBR	Stahl
	FL6130	205 00 135	11	G3/8"	TST G	100	NBR	Stahl
	FL6144	205 00 136	11	G1/2"	TST G	100	NBR	Stahl
	FL6134	205 00 137	11	G3/4"	TST G	100	NBR	Stahl
	FL6195	205 00 141	11	NPT3/8"	TST G	100	NBR	Stahl
	FL6265	205 00 142	11	NPT1/2"	TST G	100	NBR	Stahl
	FL9870	205 00 146	19	G3/4"	TST I	100	NBR	Stahl

	Artikel-Nr.	Artikelname	NW	Gewinde	Profil	Max. Temperatur	Material Dichtung	Material Grundkörper
	FL7757	205 00 147	19	G1"	TST I	100	NBR	Stahl
	FL6438	205 00 163	6	G1/4"	TST K	100	NBR	Stahl
	FL6098	205 00 164	6	G3/8"	TST K	100	NBR	Stahl
	FL6172	205 00 165	6	G1/2"	TST K	100	NBR	Stahl
	FL6264	205 00 168	6	NPT1/2"	TST K	100	NBR	Stahl
	FL6466	205 00 294	6	G1/4"	TST A1	100	NBR	Stahl
	FL6493	205 00 295	6	G3/8"	TST A1	100	NBR	Stahl
	FL4245	205 00 296	6	G1/2"	TST A1	100	NBR	Stahl
	FL7730	205 00 297	6	NPT1/4"	TST A1	100	NBR	Stahl
	FL7913	205 00 298	6	NPT3/8"	TST A1	100	NBR	Stahl
	FL7731	205 00 299	6	NPT1/2"	TST A1	100	NBR	Stahl
	FL10191	205 00 314	6	G1/4"	TST B1	100	NBR	Stahl
	FL6473	205 00 316	6	G1/2"	TST B1	100	NBR	Stahl
	FL10179	205 00 317	6	NPT1/4"	TST B1	100	NBR	Stahl
	FL6075	205 00 351	8	G1/4"	TST C	100	NBR	Stahl
	FL6096	205 00 352	8	G3/8"	TST C	100	NBR	Stahl
	FL6101	205 00 353	8	G1/2"	TST C	100	NBR	Stahl
	FL6319	205 00 354	8	NPT3/8"	TST C	100	NBR	Stahl
	FL6320	205 00 355	8	NPT1/2"	TST C	100	NBR	Stahl
	FL6321	205 00 375	8	NPT1/4"	TST C	100	NBR	Stahl
	FL6465	205 00 434	6	G1/4"	TST P	100	NBR	Stahl
	FL9875	205 00 442	6	G1/2"	TST P	100	NBR	Stahl

	Artikel-Nr.	Artikelname	NW	Gewinde	Profil	Max. Temperatur	Material Dichtung	Material Grundkörper
	FL7922	205 00 699	8	NPT3/8"	TST M	100	NBR	Messing verchromt
	FL6459	205 00 717	8	G3/8"	TST M	100	NBR	Messing verchromt
	FL6152	205 00 739	8	G1/4"	TST M	100	NBR	Messing verchromt
	FL4931	205 00 743	11	G1/2"	TST HB	200	FPM	Edelstahl
	FL8227	205 00 744	11	G3/4"	TST HB	200	FPM	Edelstahl
	FL9869	205 00 784	8	R1/2"	TST D	100	NBR	Stahl
	FL8158	205 00 873	8	G1/2"	TST J	100	NBR	Stahl

Schwenkkupplung, Innengewinde

Einsatzbereich:	Pneumatik
Medium:	Druckluft, Vakuum
Autom. Druckabbau Auskuppeln:	Ja
Anschluss:	Innengewinde
Betriebsdruck:	25bar

Betriebsdruck bei Vakuum:	0.001bar
Betriebsdruck beim Entkuppeln:	15bar

	Artikel-Nr.	Artikelname	NW	Gewinde	Profil	Max. Temperatur	Material Dichtung	Material Grundkörper
	FL18298	205 00 019	8	G3/8"	TST D	100	NBR	Stahl
	FL2732	205 00 023	8	G1/4"	TST E	100	NBR	Stahl
	FL6268	205 00 024	8	G3/8"	TST E	100	NBR	Stahl
	FL6863	205 00 025	8	G1/2"	TST E	100	NBR	Stahl
	FL8693	205 00 026	8	NPT3/8"	TST E	100	NBR	Stahl
	FL6482	205 00 027	8	NPT1/2"	TST E	100	NBR	Stahl
	FL6333	205 00 035	8	NPT3/8"	TST D	100	NBR	Stahl
	FL6355	205 00 103	11	G3/8"	TST H	100	NBR	Stahl
	FL6419	205 00 104	11	G1/2"	TST H	100	NBR	Stahl
	FL6335	205 00 110	11	NPT1/2"	TST H	100	NBR	Stahl
	FL6046	205 00 115	8	G1/4"	TST E1	100	NBR	Stahl
	FL6203	205 00 116	8	G3/8"	TST E1	100	NBR	Stahl
	FL6064	205 00 117	8	G1/2"	TST E1	100	NBR	Stahl
	FL6637	205 00 132	11	G3/8"	TST G	100	NBR	Stahl
	FL6396	205 00 133	11	G1/2"	TST G	100	NBR	Stahl
	FL7549	205 00 134	11	G3/4"	TST G	100	NBR	Stahl
	FL8909	205 00 138	11	NPT3/8"	TST G	100	NBR	Stahl

	Artikel-Nr.	Artikelname	NW	Gewinde	Profil	Max. Temperatur	Material Dichtung	Material Grundkörper
	FL8907	205 00 139	11	NPT1/2"	TST G	100	NBR	Stahl
	FL6196	205 00 140	11	NPT3/4"	TST G	100	NBR	Stahl
	FL6363	205 00 144	19	G3/4"	TST I	100	NBR	Stahl
	FL6370	205 00 145	19	G1"	TST I	100	NBR	Stahl
	FL7665	205 00 149	19	NPT1"	TST I	100	NBR	Stahl
	FL6171	205 00 156	6	G1/4"	TST K	100	NBR	Stahl
	FL6451	205 00 157	6	G3/8"	TST K	100	NBR	Stahl
	FL6452	205 00 158	6	G1/2"	TST K	100	NBR	Stahl
	FL6166	205 00 287	6	G1/4"	TST A1	100	NBR	Stahl
	FL6167	205 00 288	6	G3/8"	TST A1	100	NBR	Stahl
	FL7727	205 00 289	6	G1/2"	TST A1	100	NBR	Stahl
	FL7728	205 00 291	6	NPT1/4"	TST A1	100	NBR	Stahl
	FL6909	205 00 292	6	NPT3/8"	TST A1	100	NBR	Stahl
	FL7729	205 00 293	6	NPT1/2"	TST A1	100	NBR	Stahl
	FL6915	205 00 307	6	G1/4"	TST B1	100	NBR	Stahl
	FL6079	205 00 308	6	G3/8"	TST B1	100	NBR	Stahl
	FL6877	205 00 309	6	G1/2"	TST B1	100	NBR	Stahl
	FL7466	205 00 311	6	NPT1/4"	TST B1	100	NBR	Stahl
	FL7936	205 00 312	6	NPT3/8"	TST B1	100	NBR	Stahl
	FL7354	205 00 313	6	NPT1/2"	TST B1	100	NBR	Stahl
	FL6008	205 00 345	8	G1/4"	TST C	100	NBR	Stahl
	FL6076	205 00 346	8	G3/8"	TST C	100	NBR	Stahl

	Artikel-Nr.	Artikelname	NW	Gewinde	Profil	Max. Temperatur	Material Dichtung	Material Grundkörper
	FL6009	205 00 347	8	G1/2"	TST C	100	NBR	Stahl
	FL6316	205 00 348	8	NPT1/4"	TST C	100	NBR	Stahl
	FL6317	205 00 349	8	NPT3/8"	TST C	100	NBR	Stahl
	FL6318	205 00 350	8	NPT1/2"	TST C	100	NBR	Stahl
	FL6116	205 00 438	6	G1/4"	TST P	100	NBR	Stahl
	FL4874	205 00 439	6	G3/8"	TST P	100	NBR	Stahl
	FL5252	205 00 676	11	G1/2"	TST G	100	NBR	Stahl
	FL5239	205 00 684	11	G3/4"	TST HB	200	FPM	Edelstahl
	FL6011	205 00 685	11	G1/2"	TST HB	200	FPM	Edelstahl
	FL9348	205 00 691	8	G3/8"	TST M	100	NBR	Messing verchromt
	FL8408	205 00 871	8	G3/8"	TST J	100	NBR	Stahl

Schwenkkupplung, PUR-Anschluss

Einsatzbereich:	Pneumatik
Medium:	Druckluft, Vakuum
Autom. Druckabbau Auskuppeln:	Ja
Anschluss:	PUR-Anschluss
Material Dichtung:	NBR

Material Grundkörper:	Stahl
Betriebsdruck:	25bar
Betriebsdruck bei Vakuum:	0.001bar
Betriebsdruck beim Entkuppeln:	15bar
Max. Temperatur:	100°C

Artikel-Nr.	Artikelname	NW	Steckschlauchanschluss	Profil
FL6391	205 00 058	8	8x12	TST D
FL7661	205 00 087	8	8x12	TST E
FL8917	205 00 088	8	11x16	TST E
FL6484	205 00 130	8	8x12	TST E1
FL6480	205 00 131	8	11x16	TST E1
FL7920	205 00 304	6	6.5x10	TST A1
FL7921	205 00 305	6	8x12	TST A1
FL6322	205 00 360	8	8x12	TST C
FL6063	205 00 361	8	11x16	TST C

Schwenkkupplung, Schlauchtülle

Einsatzbereich:	Pneumatik
Medium:	Druckluft, Vakuum
Autom. Druckabbau Auskuppeln:	Ja
Anschluss:	Schlauchtülle
Material Dichtung:	NBR

Betriebsdruck:	25bar
Betriebsdruck bei Vakuum:	0.001bar
Betriebsdruck beim Entkuppeln:	15bar
Max. Temperatur:	100°C

Artikel-Nr.	Artikelname	NW	NW Tülle	Profil	Material Grundkörper
FL9099	205 00 055	8	10	TST D	Stahl
FL7283	205 00 056	8	13	TST D	Stahl
FL6230	205 00 077	8	8	TST DL	Stahl
FL6228	205 00 078	8	10	TST DL	Stahl
FL6315	205 00 083	8	8	TST E	Stahl
FL6212	205 00 084	8	10	TST E	Stahl
FL6464	205 00 085	8	13	TST E	Stahl
FL6066	205 00 126	8	8	TST E1	Stahl
FL6095	205 00 127	8	10	TST E1	Stahl
FL6047	205 00 128	8	13	TST E1	Stahl
FL4781	205 00 169	6	6	TST K	Stahl
FL6087	205 00 170	6	8	TST K	Stahl
FL6220	205 00 171	6	10	TST K	Stahl
FL7914	205 00 300	6	6	TST A1	Stahl
FL6170	205 00 301	6	8	TST A1	Stahl
FL6168	205 00 302	6	10	TST A1	Stahl
FL6232	205 00 321	6	8	TST B1	Stahl
FL7267	205 00 322	6	10	TST B1	Stahl
FL6010	205 00 356	8	8	TST C	Stahl
FL6048	205 00 357	8	10	TST C	Stahl
FL6097	205 00 358	8	13	TST C	Stahl
FL8409	205 00 671	8	8	TST M	Messing verchromt
FL6448	205 00 712	11	13	TST H	Stahl
FL6135	205 00 737	11	13	TST G	Stahl
FL8377	205 00 875	8	13	TST J	Stahl

Schwenkkupplungsnippel, Außengewinde

Einsatzbereich:	Pneumatik
Medium:	Druckluft, Vakuum
Autom. Druckabbau Auskuppeln:	Ja
Anschluss:	Außengewinde
Betriebsdruck:	25bar

Betriebsdruck bei Vakuum:	0.001bar
Betriebsdruck beim Entkuppeln:	15bar
Max. Temperatur:	100°C

	Artikel-Nr. Artikelname NW	Gewinde Profil Material Grundkörper
	FL6199 255 00 000 6	G1/8" TST A1,TST 014,TST 022,AMFLO C38,ARO 210,Cejn 300,Foster 210,Parker B53,Rectus 14,Rectus 22 Stahl
	FL6197 255 00 001 6	G1/4" TST A1,TST 014,TST 022,AMFLO C38,ARO 210,Cejn 300,Foster 210,Parker B53,Rectus 14,Rectus 22 Stahl
	FL7915 255 00 003 6	NPT1/4" TST A1,TST 014,TST 022,AMFLO C38,ARO 210,Cejn 300,Foster 210,Parker B53,Rectus 14,Rectus 22 Stahl
	FL6475 255 00 011 6	G1/8" TST B1,TST 023,TST 024,AMFLO C20B,Hansen 1000,Cejn 310,Foster 3003,Parker B23 Stahl
	FL6476 255 00 012 6	G1/4" TST B1,TST 023,TST 024,AMFLO C20B,Hansen 1000,Cejn 310,Foster 3003,Parker B23 Stahl
	FL6397 255 00 014 6	NPT1/4" TST B1,TST 023,TST 024,AMFLO C20B,Hansen 1000,Cejn 310,Foster 3003,Parker B23 Stahl
	FL6102 255 00 023 8	G1/4" TST C,TST 025,TST 026,Cejn 320,Rectus 25,Rectus 26 Stahl
	FL6026 255 00 024 8	G3/8" TST C,TST 025,TST 026,Cejn 320,Rectus 25,Rectus 26 Stahl
	FL6027 255 00 025 8	G1/2" TST C,TST 025,TST 026,Cejn 320,Rectus 25,Rectus 26 Stahl
	FL6539 255 00 032 8	G1/4" TST D,TST 013,Nitto 20,Nitto 30,Nitto 40,Cejn 315,Rectus 13 Stahl
	FL6582 255 00 034 8	G1/2" TST D,TST 013,Nitto 20,Nitto 30,Nitto 40,Cejn 315,Rectus 13 Stahl
	FL6468 255 00 041 8	G1/4" TST E,TST 030,AMFLO C26,Cejn 430,Hansen 440,Foster 4404,Rectus 30 Stahl
	FL6463 255 00 042 8	G3/8" TST E,TST 030,AMFLO C26,Cejn 430,Hansen 440,Foster 4404,Rectus 30 Stahl
	FL6571 255 00 044 8	NPT3/8" TST E,TST 030,AMFLO C26,Cejn 430,Hansen 440,Foster 4404,Rectus 30 Stahl
	FL6334 255 00 059 8	NPT3/8" TST D,TST 013,Nitto 20,Nitto 30,Nitto 40,Cejn 315,Rectus 13 Stahl
	FL7916 255 00 066 6	NPT3/8" TST A1,TST 014,TST 022,AMFLO C38,ARO 210,Cejn 300,Foster 210,Parker B53,Rectus 14,Rectus 22 Stahl
	FL6477 255 00 069 6	NPT3/8" TST B1,TST 023,TST 024,AMFLO C20B,Hansen 1000,Cejn 310,Foster 3003,Parker B23 Stahl

	Artikel-Nr. Artikelname NW	Gewinde Profil Material Grundkörper
	FL6002 255 00 074 11	G3/8" TST H,TST 037,AMFLO C10,Hansen 520,Foster 5205,Parker 17 Stahl
	FL6003 255 00 075 11	G1/2" TST H,TST 037,AMFLO C10,Hansen 520,Foster 5205,Parker 17 Stahl
	FL6364 255 00 082 19	G3/4" TST I,TST 107.19,TST SV - DN 19 Stahl
	FL7212 255 00 083 19	G1" TST I,TST 107.19,TST SV - DN 19 Stahl
	FL9877 255 00 089 8	NPT3/8" TST E,TST 030,AMFLO C26,Cejn 430,Hansen 440,Foster 4404,Rectus 30 Stahl
	FL6110 255 00 091 6	G1/4" TST K,TST 107.06,TST 018,TST SV - DN 6 ,Cejn 291,Rectus 18 Stahl
	FL6192 255 00 092 6	G3/8" TST K,TST 107.06,TST 018,TST SV - DN 6 ,Cejn 291,Rectus 18 Stahl
	FL6194 255 00 093 6	G1/8" TST K,TST 107.06,TST 018,TST SV - DN 6 ,Cejn 291,Rectus 18 Stahl
	FL6139 255 00 101 8	G1/4" TST E1,TST 107.08,TST SV - DN 8 Stahl
	FL6140 255 00 102 8	G3/8" TST E1,TST 107.08,TST SV - DN 8 Stahl
	FL8286 255 00 117 6	NPT3/8" TST K,TST 107.06,TST 018,TST SV - DN 6 ,Cejn 291,Rectus 18 Stahl
	FL6165 255 00 131 11	G3/8" TST G,TST 107.11,TST SV - DN 11 Stahl
	FL6115 255 00 132 11	G1/2" TST G,TST 107.11,TST SV - DN 11 Stahl
	FL6392 255 00 133 11	G3/4" TST G,TST 107.11,TST SV - DN 11 Stahl
	FL9417 255 00 137 11	NPT3/8" TST G,TST 107.11,TST SV - DN 11 Stahl
	FL8197 255 00 138 11	NPT1/2" TST G,TST 107.11,TST SV - DN 11 Stahl
	FL6374 255 00 139 11	NPT3/4" TST G,TST 107.11,TST SV - DN 11 Stahl
	FL6104 255 00 177 8	NPT3/8" TST C,TST 025,TST 026,Cejn 320,Rectus 25,Rectus 26 Stahl
	FL6103 255 00 275 8	NPT1/4" TST C,TST 025,TST 026,Cejn 320,Rectus 25,Rectus 26 Stahl
	FL7725 255 00 278 11	NPT1/2" TST H,TST 037,AMFLO C10,Hansen 520,Foster 5205,Parker 17 Stahl
	FL6186 255 00 420 8	G1/4" TST M,TST 095,TST 096,AMFLO C38,Rectus 95 KS,Rectus 96 KS Messing verchromt
	FL8671 255 00 421 8	G3/8" TST M,TST 095,TST 096,AMFLO C38,Rectus 95 KS,Rectus 96 KS Messing verchromt

Schwenkkupplungsnippel, Innengewinde

Einsatzbereich:	Pneumatik
Medium:	Druckluft, Vakuum
Autom. Druckabbau Auskuppeln:	Ja
Anschluss:	Innengewinde
Betriebsdruck:	25bar

Betriebsdruck bei Vakuum:	0.001bar
Betriebsdruck beim Entkuppeln:	15bar
Max. Temperatur:	100°C

	Artikel-Nr. Artikelname NW	Gewinde Profil Material Grundkörper
	FL7726 255 00 005 6	G1/4" TST A1,TST 014,TST 022,AMFLO C38,ARO 210,Cejn 300,Foster 210,Parker B53,Rectus 14,Rectus 22 Stahl
	FL7917 255 00 007 6	NPT1/4" TST A1,TST 014,TST 022,AMFLO C38,ARO 210,Cejn 300,Foster 210,Parker B53,Rectus 14,Rectus 22 Stahl
	FL6154 255 00 016 6	G1/4" TST B1,TST 023,TST 024,AMFLO C20B,Hansen 1000,Cejn 310,Foster 3003,Parker B23 Stahl
	FL7467 255 00 018 6	NPT1/4" TST B1,TST 023,TST 024,AMFLO C20B,Hansen 1000,Cejn 310,Foster 3003,Parker B23 Stahl
	FL6252 255 00 026 8	G1/4" TST C,TST 025,TST 026,Cejn 320,Rectus 25,Rectus 26 Stahl
	FL6028 255 00 027 8	G3/8" TST C,TST 025,TST 026,Cejn 320,Rectus 25,Rectus 26 Stahl
	FL6169 255 00 028 8	G1/2" TST C,TST 025,TST 026,Cejn 320,Rectus 25,Rectus 26 Stahl
	FL7642 255 00 035 8	G1/4" TST D,TST 013,Nitto 20,Nitto 30,Nitto 40,Cejn 315,Rectus 13 Stahl
	FL7662 255 00 046 8	G1/4" TST E,TST 030,AMFLO C26,Cejn 430,Hansen 440,Foster 4404,Rectus 30 Stahl
	FL6403 255 00 047 8	G3/8" TST E,TST 030,AMFLO C26,Cejn 430,Hansen 440,Foster 4404,Rectus 30 Stahl
	FL8918 255 00 048 8	G1/2" TST E,TST 030,AMFLO C26,Cejn 430,Hansen 440,Foster 4404,Rectus 30 Stahl
	FL6864 255 00 050 8	NPT1/2" TST E,TST 030,AMFLO C26,Cejn 430,Hansen 440,Foster 4404,Rectus 30 Stahl
	FL7918 255 00 068 6	NPT3/8" TST A1,TST 014,TST 022,AMFLO C38,ARO 210,Cejn 300,Foster 210,Parker B53,Rectus 14,Rectus 22 Stahl
	FL6184 255 00 076 11	G3/8" TST H,TST 037,AMFLO C10,Hansen 520,Foster 5205,Parker 17 Stahl
	FL6147 255 00 077 11	G1/2" TST H,TST 037,AMFLO C10,Hansen 520,Foster 5205,Parker 17 Stahl
	FL6369 255 00 085 19	G1" TST I,TST 107.19,TST SV - DN 19 Stahl
	FL6157 255 00 088 6	G1/4" TST K,TST 107.06,TST 018,TST SV - DN 6 ,Cejn 291,Rectus 18 Stahl

	Artikel-Nr. Artikelname NW	Gewinde Profil Material Grundkörper
	FL6193 255 00 100 6	G1/8" TST K,TST 107.06,TST 018,TST SV - DN 6 ,Cejn 291,Rectus 18 Stahl
	FL6261 255 00 103 8	G1/4" TST E1,TST 107.08,TST SV - DN 8 Stahl
	FL18293 255 00 104 8	NPT1/4" TST E1,TST 107.08,TST SV - DN 8 Stahl
	FL6204 255 00 105 8	G3/8" TST E1,TST 107.08,TST SV - DN 8 Stahl
	FL6453 255 00 119 6	NPT1/4" TST K,TST 107.06,TST 018,TST SV - DN 6 ,Cejn 291,Rectus 18 Stahl
	FL6006 255 00 128 11	G3/8" TST G,TST 107.11,TST SV - DN 11 Stahl
	FL6222 255 00 129 11	G1/2" TST G,TST 107.11,TST SV - DN 11 Stahl
	FL6031 255 00 130 11	G3/4" TST G,TST 107.11,TST SV - DN 11 Stahl
	FL6235 255 00 178 8	NPT3/8" TST C,TST 025,TST 026,Cejn 320,Rectus 25,Rectus 26 Stahl
	FL6865 255 00 280 11	NPT1/2" TST H,TST 037,AMFLO C10,Hansen 520,Foster 5205,Parker 17 Stahl
	FL4875 255 00 319 11	G3/8" TST G,TST 107.11,TST SV - DN 11 Stahl
	FL6187 255 00 423 8	G1/4" TST M,TST 095,TST 096,AMFLO C38,Rectus 95 KS,Rectus 96 KS Messing verchromt
	FL6185 255 00 424 8	G3/8" TST M,TST 095,TST 096,AMFLO C38,Rectus 95 KS,Rectus 96 KS Messing verchromt

Schwenkkupplungsnippel, Schlauchtülle

Einsatzbereich:	Pneumatik
Medium:	Druckluft, Vakuum
Autom. Druckabbau Auskuppeln:	Ja
Anschluss:	Schlauchtülle
Betriebsdruck:	25bar

Betriebsdruck bei Vakuum:	0.001bar
Betriebsdruck beim Entkuppeln:	15bar
Max. Temperatur:	100°C

	Artikel-Nr. Artikelname NW	NW Tülle Profil Material Grundkörper
	FL6198 255 00 008 6	6 TST A1,TST 014,TST 022,AMFLO C38,ARO 210,Cejn 300,Foster 210,Parker B53,Rectus 14,Rectus 22 Stahl
	FL7919 255 00 009 6	8 TST A1,TST 014,TST 022,AMFLO C38,ARO 210,Cejn 300,Foster 210,Parker B53,Rectus 14,Rectus 22 Stahl
	FL7723 255 00 010 6	10 TST A1,TST 014,TST 022,AMFLO C38,ARO 210,Cejn 300,Foster 210,Parker B53,Rectus 14,Rectus 22 Stahl
	FL6233 255 00 020 6	8 TST B1,TST 023,TST 024,AMFLO C20B,Hansen 1000,Cejn 310,Foster 3003,Parker B23 Stahl
	FL7268 255 00 021 6	10 TST B1,TST 023,TST 024,AMFLO C20B,Hansen 1000,Cejn 310,Foster 3003,Parker B23 Stahl
	FL6253 255 00 029 8	8 TST C,TST 025,TST 026,Cejn 320,Rectus 25,Rectus 26 Stahl
	FL6029 255 00 030 8	10 TST C,TST 025,TST 026,Cejn 320,Rectus 25,Rectus 26 Stahl
	FL6001 255 00 031 8	13 TST C,TST 025,TST 026,Cejn 320,Rectus 25,Rectus 26 Stahl
	FL6231 255 00 038 8	8 TST D,TST 013,Nitto 20,Nitto 30,Nitto 40,Cejn 315,Rectus 13 Stahl
	FL6229 255 00 039 8	10 TST D,TST 013,Nitto 20,Nitto 30,Nitto 40,Cejn 315,Rectus 13 Stahl
	FL6583 255 00 040 8	13 TST D,TST 013,Nitto 20,Nitto 30,Nitto 40,Cejn 315,Rectus 13 Stahl
	FL6439 255 00 051 8	8 TST E,TST 030,AMFLO C26,Cejn 430,Hansen 440,Foster 4404,Rectus 30 Stahl
	FL6030 255 00 052 8	10 TST E,TST 030,AMFLO C26,Cejn 430,Hansen 440,Foster 4404,Rectus 30 Stahl
	FL6462 255 00 053 8	13 TST E,TST 030,AMFLO C26,Cejn 430,Hansen 440,Foster 4404,Rectus 30 Stahl
	FL6420 255 00 079 11	10 TST H,TST 037,AMFLO C10,Hansen 520,Foster 5205,Parker 17 Stahl
	FL6449 255 00 080 11	13 TST H,TST 037,AMFLO C10,Hansen 520,Foster 5205,Parker 17 Stahl
	FL8731 255 00 081 11	16 TST H,TST 037,AMFLO C10,Hansen 520,Foster 5205,Parker 17 Stahl

	Artikel-Nr. Artikelname NW	NW Tülle Profil Material Grundkörper
	FL6365 255 00 086 19	19 TST I,TST 107.19,TST SV - DN 19 Stahl
	FL6478 255 00 087 19	25 TST I,TST 107.19,TST SV - DN 19 Stahl
	FL6004 255 00 107 8	8 TST E1,TST 107.08,TST SV - DN 8 Stahl
	FL6136 255 00 108 8	10 TST E1,TST 107.08,TST SV - DN 8 Stahl
	FL6138 255 00 109 8	13 TST E1,TST 107.08,TST SV - DN 8 Stahl
	FL6201 255 00 110 8	16 TST E1,TST 107.08,TST SV - DN 8 Stahl
	FL6005 255 00 113 6	6 TST K,TST 107.06,TST 018,TST SV - DN 6 ,Cejn 291,Rectus 18 Stahl
	FL6137 255 00 114 6	8 TST K,TST 107.06,TST 018,TST SV - DN 6 ,Cejn 291,Rectus 18 Stahl
	FL6210 255 00 115 6	10 TST K,TST 107.06,TST 018,TST SV - DN 6 ,Cejn 291,Rectus 18 Stahl
	FL6177 255 00 116 6	13 TST K,TST 107.06,TST 018,TST SV - DN 6 ,Cejn 291,Rectus 18 Stahl
	FL6251 255 00 140 11	10 TST G,TST 107.11,TST SV - DN 11 Stahl
	FL6105 255 00 141 11	13 TST G,TST 107.11,TST SV - DN 11 Stahl
	FL6395 255 00 142 11	16 TST G,TST 107.11,TST SV - DN 11 Stahl
	FL6131 255 00 322 6	6 TST P,TST 019,PCL AC21,PCL AC29,PCL AC91 Stahl
	FL7923 255 00 418 8	8 TST M,TST 095,TST 096,AMFLO C38,Rectus 95 KS,Rectus 96 KS Messing verchromt
	FL8672 255 00 427 8	10 TST M,TST 095,TST 096,AMFLO C38,Rectus 95 KS,Rectus 96 KS Messing verchromt

PRODUKTÜBERSICHT MULTIKUPPLUNGEN

	Multikupplung, Hydraulik, 115M	276
	Multikupplung, Französisch, Hydraulik, 108M	279
	Multikupplung, Französisch, Hydraulik, 208M	281
	Multikupplung, Französisch, Temperierung, 106M	283
	Multikupplung, Französisch, Temperierung, 109M	284
	Multikupplung, Französisch, Temperierung, 112M	288
	Multikupplung, Französisch, Temperierung, 116M	290
	Multikupplung, Französisch, Temperierung, Flat face, 155M	291
	Multikupplung, Europäisch, Temperierung, 090M	292
	Multikupplung, TST, Temperierung, Flat face, 152M	294
	Multikupplung, International, Temperierung, 009M	296
	Multikupplungsplatte	297
	Kupplungseinsatz für Multikupplung	303
	Nippeleinsatz für Multikupplung	306
	Verlängerungsadapter für Multikupplungseinsatz	308
	Schlauchtülle	309
	Parkplatte	311

Multikupplung, Hydraulik, 115M

Einsatzbereich:	Hydraulik
Medium:	Hydrauliköl
Anschluss:	Innengewinde
Verriegelung:	Hebelverriegelung
Farbe:	Keine

Material Dichtung:	Viton
Winkel:	0°
Serie:	115M

	Artikel-Nr. Artikelname NW	Anzahl Anschlüsse Gewinde Gewindeart	Lochbild Länge Breite	Maschinen- oder Werkzeugseite Profil Ventil
	FL0983 MK115.03.04 G10 3	4 G1/8" BSP	2 | 2 110 97	Werkzeugseite TST Ja
	FL45022 MK115.03.04 N10 3	4 G1/8" NPT	2 | 2 110 97	Werkzeugseite TST Ja
	FL45005 MK115.03.06 G10 3	6 G1/8" BSP	3 | 3 110 97	Werkzeugseite TST Ja
	FL45019 MK115.03.06 N10 3	6 G1/8" NPT	3 | 3 110 97	Werkzeugseite TST Ja
	FL0982 MK115.03.08 G10 3	8 G1/8" BSP	4 | 4 110 97	Werkzeugseite TST Ja
	FL45016 MK115.03.08 N10 3	8 G1/8" NPT	4 | 4 110 97	Werkzeugseite TST Ja
	FL0981 MK115.03.12 G10 3	12 G1/8" BSP	6 | 6 110 97	Werkzeugseite TST Ja
	FL45013 MK115.03.12 N10 3	12 G1/8" NPT	6 | 6 110 97	Werkzeugseite TST Ja
	FL0980 MK115.03.16 G10 3	16 G1/8" BSP	8 | 8 191 125	Werkzeugseite TST Ja
	FL0988 MK115.05.04 G13 5	4 G1/4" BSP	2 | 2 145 125	Werkzeugseite TST Ja
	FL45057 MK115.05.04 N13 5	4 G1/4" NPT	2 | 2 145 125	Werkzeugseite TST Ja
	FL0993 MK115.05.04 Q13 5	4 G1/4" BSPT	2 | 2 145 125	Werkzeugseite TST Ja
	FL45058 MK115.05.04 U14 5	4 G9/16" UNF	2 | 2 145 125	Werkzeugseite TST Ja
	FL0987 MK115.05.06 G13 5	6 G1/4" BSP	3 | 3 145 125	Werkzeugseite TST Ja
	FL8113 MK115.05.06 N13 5	6 G1/4" NPT	3 | 3 145 125	Werkzeugseite TST Ja
	FL0992 MK115.05.06 Q13 5	6 G1/4" BSPT	3 | 3 145 125	Werkzeugseite TST Ja
	FL45055 MK115.05.06 U14 5	6 G9/16" UNF	3 | 3 145 125	Werkzeugseite TST Ja

	Artikel-Nr. Artikelname NW	Anzahl Anschlüsse Gewinde Gewindeart	Lochbild Länge Breite	Maschinen- oder Werkzeugseite Profil Ventil
	FL0986 MK115.05.08 G13 5	8 G1/4" BSP	4 | 4 145 125	Werkzeugseite TST Ja
	FL45051 MK115.05.08 N13 5	8 G1/4" NPT	4 | 4 145 125	Werkzeugseite TST Ja
	FL0991 MK115.05.08 Q13 5	8 G1/4" BSPT	4 | 4 145 125	Werkzeugseite TST Ja
	FL45052 MK115.05.08 U14 5	8 G9/16" UNF	4 | 4 145 125	Werkzeugseite TST Ja
	FL0985 MK115.05.12 G13 5	12 G1/4" BSP	6 | 6 145 125	Werkzeugseite TST Ja
	FL2910 MK115.05.12 N13 5	12 G1/4" NPT	6 | 6 145 125	Werkzeugseite TST Ja
	FL0990 MK115.05.12 Q13 5	12 G1/4" BSPT	6 | 6 145 125	Werkzeugseite TST Ja
	FL2898 MK115.05.12 U13 5	12 G1/2" UNF	6 | 6 145 125	Werkzeugseite TST Ja
	FL4091 MK115.05.12 U14 5	12 G9/16" UNF	6 | 6 145 125	Werkzeugseite TST Ja
	FL0984 MK115.05.16 G13 5	16 G1/4" BSP	8 | 8 191 125	Werkzeugseite TST Ja
	FL1779 MK115.05.16 G13 SP01 5	16 G1/4" BSP	8 | 8 168 125	Werkzeugseite Französisch Ja
	FL0989 MK115.05.16 Q13 5	16 G1/4" BSPT	8 | 8 191 125	Werkzeugseite TST Ja
	FL3014 MK115.05.16 U13 5	16 G1/2" UNF	8 | 8 191 125	Werkzeugseite TST Ja
	FL0972 MM115.03.04 G10 3	4 G1/8" BSP	2 | 2 110 79	Maschinenseite TST Nein
	FL45000 MM115.03.06 G10 3	6 G1/8" BSP	3 | 3 110 79	Maschinenseite TST Nein
	FL44999 MM115.03.08 G10 3	8 G1/8" BSP	4 | 4 110 79	Maschinenseite TST Nein
	FL0971 MM115.03.12 G10 3	12 G1/8" BSP	6 | 6 110 79	Maschinenseite TST Nein
	FL45009 MM115.03.12 N10 3	12 G1/8" NPT	6 | 6 110 79	Maschinenseite TST Nein
	FL45008 MM115.03.12 Q10 3	12 G1/8" BSPT	6 | 6 110 79	Maschinenseite TST Nein
	FL45010 MM115.03.12 U10 3	12 G3/8" UNF	6 | 6 110 79	Maschinenseite TST Nein
	FL0970 MM115.03.16 G10 3	16 G1/8" BSP	8 | 8 144 79	Maschinenseite TST Nein
	FL45007 MM115.03.16 Q10 3	16 G1/8" BSPT	8 | 8 144 79	Maschinenseite TST Nein

	Artikel-Nr. Artikelname NW	Anzahl Anschlüsse Gewinde Gewindeart	Lochbild Länge Breite	Maschinen- oder Werkzeugseite Profil Ventil
	FL0977 MM115.05.04 G13 5	4 G1/4" BSP	2 | 2 145 120	Maschinenseite TST Nein
	FL1749 MM115.05.04 G13 M01 5	4 G1/4" BSP	2 | 2 145 120	Maschinenseite TST Nein
	FL0976 MM115.05.06 G13 5	6 G1/4" BSP	3 | 3 145 120	Maschinenseite TST Nein
	FL0975 MM115.05.08 G13 5	8 G1/4" BSP	4 | 4 145 120	Maschinenseite TST Nein
	FL0974 MM115.05.12 G13 5	12 G1/4" BSP	6 | 6 145 120	Maschinenseite TST Nein
	FL2724 MM115.05.12 N13 5	12 G1/4" NPT	6 | 6 145 120	Maschinenseite TST Nein
	FL0979 MM115.05.12 Q13 5	12 G1/4" BSPT	6 | 6 145 120	Maschinenseite TST Nein
	FL45045 MM115.05.12 U14 5	12 G9/16" UNF	6 | 6 145 102	Maschinenseite TST Nein
	FL0973 MM115.05.16 G13 5	16 G1/4" BSP	8 | 8 191 120	Maschinenseite TST Nein
	FL45031 MM115.05.16 G13 01 5	16 G1/4" BSP	8 | 8 191 120	Maschinenseite TST Nein
	FL3701 MM115.05.16 G13 SP01 5	16 G1/4" BSP	8 | 8 168 120	Maschinenseite Französisch Nein
	FL0978 MM115.05.16 Q13 5	16 G1/4" BSPT	8 | 8 191 120	Maschinenseite TST Nein

Multikupplung, Französisch, Hydraulik, 108M

Profil:	Französisch
Ventil:	Ja
Einsatzbereich:	Hydraulik
Medium:	Hydrauliköl
Anschluss:	Innengewinde

Verriegelung:	Hebelverriegelung
Farbe:	Keine
Material Dichtung:	Viton
Winkel:	0°
Länge:	134mm

Breite:	110mm
Serie:	108M

	Artikel-Nr. Artikelname NW	Anzahl Anschlüsse Gewinde Gewindeart	Lochbild Maschinen- oder Werkzeugseite
	FL2690 MK108.02 G17 8	2 G3/8" BSP	1 | 1 Werkzeugseite
	FL7524 MK108.02 G17 HF 10	2 G3/8" BSP	1 | 1 Werkzeugseite
	FL8061 MK108.02 G21 HF 10	2 G1/2" BSP	1 | 1 Werkzeugseite
	FL0387 MK108.04 G17 8	4 G3/8" BSP	2 | 2 Werkzeugseite
	FL8781 MK108.04 G17 HF 10	4 G3/8" BSP	2 | 2 Werkzeugseite
	FL9394 MK108.04 G21 8	4 G1/2" BSP	2 | 2 Werkzeugseite
	FL3221 MK108.04 G21 HF 10	4 G1/2" BSP	2 | 2 Werkzeugseite
	FL44966 MK108.04 N17 8	4 G3/8" NPT	2 | 2 Werkzeugseite
	FL44967 MK108.04 U19 8	4 G3/4" UNF	2 | 2 Werkzeugseite
	FL0500 MK108.06 G17 8	6 G3/8" BSP	3 | 3 Werkzeugseite
	FL2105 MK108.06 G17 HF 10	6 G3/8" BSP	3 | 3 Werkzeugseite
	FL4312 MK108.06 G21 8	6 G1/2" BSP	3 | 3 Werkzeugseite
	FL2943 MK108.06 G21 HF 10	6 G1/2" BSP	3 | 3 Werkzeugseite
	FL4006 MK108.06 N17 8	6 G3/8" NPT	3 | 3 Werkzeugseite
	FL2990 MK108.06 N17 HF 10	6 G3/8" NPT	3 | 3 Werkzeugseite
	FL7609 MK108.06 N21 8	6 G1/2" NPT	3 | 3 Werkzeugseite
	FL44973 MK108.06 U14 8	6 G9/16" UNF	3 | 3 Werkzeugseite

	Artikel-Nr. Artikelname NW	Anzahl Anschlüsse Gewinde Gewindeart	Lochbild Maschinen- oder Werkzeugseite
	FL44960 MM108.02 G17 8	2 G3/8" BSP	1 | 1 Maschinenseite
	FL2688 MM108.04 G17 8	4 G3/8" BSP	2 | 2 Maschinenseite
	FL9393 MM108.04 G21 8	4 G1/2" BSP	2 | 2 Maschinenseite
	FL9334 MM108.04 G21 HF 10	4 G1/2" BSP	2 | 2 Maschinenseite
	FL44962 MM108.04 N17 8	4 G3/8" NPT	2 | 2 Maschinenseite
	FL44963 MM108.04 U19 8	4 G3/4" UNF	2 | 2 Maschinenseite
	FL0636 MM108.06 G17 8	6 G3/8" BSP	3 | 3 Maschinenseite
	FL3229 MM108.06 G17 HF 10	6 G3/8" BSP	3 | 3 Maschinenseite
	FL8878 MM108.06 G21 8	6 G1/2" BSP	3 | 3 Maschinenseite
	FL2942 MM108.06 G21 HF 10	6 G1/2" BSP	3 | 3 Maschinenseite
	FL1760 MM108.06 N17 8	6 G3/8" NPT	3 | 3 Maschinenseite
	FL44970 MM108.06 U14 8	6 G9/16" UNF	3 | 3 Maschinenseite

Multikupplung, Französisch, Hydraulik, 208M

Profil:	Französisch
Ventil:	Ja
Einsatzbereich:	Hydraulik
Medium:	Hydrauliköl
Anschluss:	Innengewinde

Verriegelung:	Schraubverriegelung
Farbe:	Keine
Material Dichtung:	Viton
Winkel:	0°
Länge:	134mm

Breite:	110mm
Serie:	208M

	Artikel-Nr. Artikelname NW	Anzahl Anschlüsse Gewinde Gewindeart	Lochbild Maschinen- oder Werkzeugseite
	FL2940 MK208.02 G17 8	2 G3/8" BSP	1 | 1 Werkzeugseite
	FL6716 MK208.02 G17 HF 10	2 G3/8" BSP	1 | 1 Werkzeugseite
	FL4727 MK208.02 N21 8	2 G1/2" NPT	1 | 1 Werkzeugseite
	FL0501 MK208.04 G17 8	4 G3/8" BSP	2 | 2 Werkzeugseite
	FL4773 MK208.04 G17 HF 10	4 G3/8" BSP	2 | 2 Werkzeugseite
	FL4196 MK208.04 G21 8	4 G1/2" BSP	2 | 2 Werkzeugseite
	FL3512 MK208.04 G21 HF 10	4 G1/2" BSP	2 | 2 Werkzeugseite
	FL44983 MK208.04 N17 8	4 G3/8" NPT	2 | 2 Werkzeugseite
	FL44984 MK208.04 U19 8	4 G3/4" UNF	2 | 2 Werkzeugseite
	FL0502 MK208.06 G17 8	6 G3/8" BSP	3 | 3 Werkzeugseite
	FL3558 MK208.06 G17 HF 10	6 G3/8" BSP	3 | 3 Werkzeugseite
	FL2725 MK208.06 G21 8	6 G1/2" BSP	3 | 3 Werkzeugseite
	FL44989 MK208.06 N17 8	6 G3/8" NPT	3 | 3 Werkzeugseite
	FL4728 MK208.06 N21 8	6 G1/2" NPT	3 | 3 Werkzeugseite
	FL44990 MK208.06 U14 8	6 G9/16" UNF	3 | 3 Werkzeugseite
	FL44977 MM208.02 G17 8	2 G3/8" BSP	1 | 1 Maschinenseite
	FL3159 MM208.04 G17 8	4 G3/8" BSP	2 | 2 Maschinenseite

	Artikel-Nr. Artikelname NW	Anzahl Anschlüsse Gewinde Gewindeart	Lochbild Maschinen- oder Werkzeugseite
	FL3501 MM208.04 G21 HF 10	4 G1/2" BSP	2 | 2 Maschinenseite
	FL44979 MM208.04 N17 8	4 G3/8" NPT	2 | 2 Maschinenseite
	FL44980 MM208.04 U19 8	4 G3/4" UNF	2 | 2 Maschinenseite
	FL2434 MM208.06 G17 8	6 G3/8" BSP	3 | 3 Maschinenseite
	FL3476 MM208.06 G17 HF 10	6 G3/8" BSP	3 | 3 Maschinenseite
	FL3980 MM208.06 G21 8	6 G1/2" BSP	3 | 3 Maschinenseite
	FL4234 MM208.06 G21 HF 10	6 G1/2" BSP	3 | 3 Maschinenseite
	FL44986 MM208.06 N17 8	6 G3/8" NPT	3 | 3 Maschinenseite
	FL44987 MM208.06 U14 8	6 G9/16" UNF	3 | 3 Maschinenseite

Multikupplung, Französisch, Temperierung, 106M

Profil:	Französisch
Einsatzbereich:	Temperierung
Medium:	Wasser, Temperieröl
Verriegelung:	Hebelverriegelung
Farbe:	Keine

Material Dichtung:	Viton
NW:	6
Winkel:	0°
Serie:	106M

	Artikel-Nr. Artikelname Anzahl Anschlüsse	Gewinde Gewindeart Lochbild	Länge Breite Maschinen- oder Werkzeugseite	Ventil Anschluss
	FL7460 MK106.12 DU13 12	G1/4" BSP 3 - 3 | 3 - 3	190 88 Werkzeugseite	Nein Innengewinde
	FL2946 MK106.20 DU13 20	G1/4" BSP 2 - 4 - 4 | 4 - 4 - 2	206 110 Werkzeugseite	Nein Innengewinde
	FL6838 MM106.06 HGB06 6	 1 - 2 | 1 - 2	130 50 Maschinenseite	Ja Schlauchtülle
	FL44780 MM106.06 HGB08 6	 1 - 2 | 1 - 2	130 50 Maschinenseite	Ja Schlauchtülle
	FL0682 MM106.06 HGB10 6	 1 - 2 | 1 - 2	130 50 Maschinenseite	Ja Schlauchtülle
	FL0683 MM106.06 HGB12 6	 1 - 2 | 1 - 2	130 50 Maschinenseite	Ja Schlauchtülle
	FL44768 MM106.12 DGB13 12	G1/4" BSP 3 - 3 | 3 - 3	154 78 Maschinenseite	Ja Innengewinde
	FL9107 MM106.12 DGF13 12	G1/4" BSP 3 - 3 | 3 - 3	154 78 Maschinenseite	Nein Innengewinde
	FL44766 MM106.12 HGB08 12	 3 - 3 | 3 - 3	154 78 Maschinenseite	Ja Schlauchtülle
	FL4307 MM106.12 HGB10 12	 3 - 3 | 3 - 3	154 78 Maschinenseite	Ja Schlauchtülle
	FL3659 MM106.20 DGB13 20	G1/4" BSP 2 - 4 - 4 | 4 - 4 - 2	206 103 Maschinenseite	Ja Innengewinde
	FL5246 MM106.20 DGF13 20	G1/4" BSP 2 - 4 - 4 | 4 - 4 - 2	206 103 Maschinenseite	Nein Innengewinde
	FL44789 MM106.20 HGB08 20	 2 - 4 - 4 | 4 - 4 - 2	206 103 Maschinenseite	Ja Schlauchtülle
	FL44790 MM106.20 HGB10 20	 2 - 4 - 4 | 4 - 4 - 2	206 103 Maschinenseite	Ja Schlauchtülle

Multikupplung, Französisch, Temperierung, 109M

Profil:	Französisch
Einsatzbereich:	Temperierung
Medium:	Wasser, Temperieröl
Verriegelung:	Hebelverriegelung
NW:	9

	Artikel-Nr. Artikelname Anzahl Anschlüsse	Gewinde Gewindeart Lochbild	Länge Breite Winkel	Maschinen- oder Werkzeugseite Ventil Anschluss	Farbe Material Dichtung
	FL10704 MK109.06 DGB13 6	G1/4" BSP 3 | 3	141 82 0	Werkzeugseite Ja Innengewinde	Keine Viton
	FL2636 MK109.06 DU17 6	G3/8" BSP 3 | 3	141 82 0	Werkzeugseite Nein Innengewinde	Keine Viton
	FL10703 MK109.06 DUB13 6	G1/4" BSP 3 | 3	141 82 0	Werkzeugseite Ja Innengewinde	Keine Viton
	FL1742 MK109.06 DUB17 6	G3/8" BSP 3 | 3	141 82 0	Werkzeugseite Ja Innengewinde	Keine Viton
	FL3215 MK109.06 NUB17 6	G3/8" NPT 3 | 3	141 82 0	Werkzeugseite Ja Innengewinde	Keine Viton
	FL0879 MK109.10 V 10	G1/2" BSP 3 - 2 | 2 - 3	154 88 0	Werkzeugseite Ja Innengewinde	Keine Viton
	FL2006 MK109.12 DUB17 12	G3/8" BSP 3 - 3 | 3 - 3	190 88 0	Werkzeugseite Ja Innengewinde	Keine Viton
	FL4194 MK109.12 DUB17 B 12	G3/8" BSP 3 - 3 | 3 - 3	190 88 0	Werkzeugseite Ja Innengewinde	Blau Viton
	FL6569 MK109.12 DUB17 E 12	G3/8" BSP 3 - 3 | 3 - 3	190 88 0	Werkzeugseite Ja Innengewinde	Keine EPDM
	FL8417 MK109.12 DUB17 G 12	G3/8" BSP 3 - 3 | 3 - 3	190 88 0	Werkzeugseite Ja Innengewinde	Grün Viton
	FL7708 MK109.12 DUB17 HT 12	G3/8" BSP 3 - 3 | 3 - 3	190 88 0	Werkzeugseite Ja Innengewinde	Keine HT
	FL4754 MK109.12 DUB17 R 12	G3/8" BSP 3 - 3 | 3 - 3	190 88 0	Werkzeugseite Ja Innengewinde	Rot Viton
	FL8416 MK109.12 DUB17 Y 12	G3/8" BSP 3 - 3 | 3 - 3	190 88 0	Werkzeugseite Ja Innengewinde	Gelb Viton
	FL1743 MK109.12 DUF17 12	G3/8" BSP 3 - 3 | 3 - 3	190 88 0	Werkzeugseite Nein Innengewinde	Keine Viton
	FL7742 MK109.12 DUF17 B 12	G3/8" BSP 3 - 3 | 3 - 3	190 88 0	Werkzeugseite Nein Innengewinde	Blau Viton
	FL7743 MK109.12 DUF17 R 12	G3/8" BSP 3 - 3 | 3 - 3	190 88 0	Werkzeugseite Nein Innengewinde	Rot Viton
	FL2215 MK109.12 FUB10 90° 12	3 - 3 | 3 - 3	190 88 90	Werkzeugseite Ja Push-Lock	Keine Viton

	Artikel-Nr. Artikelname Anzahl Anschlüsse	Gewinde Gewindeart Lochbild	Länge Breite Winkel	Maschinen- oder Werkzeugseite Ventil Anschluss	Farbe Material Dichtung
	FL7429 MK109.12 FUB13 90° 12	 3 - 3 | 3 - 3	190 88 90	Werkzeugseite Ja Push-Lock	Keine Viton
	FL7428 MK109.12 HUB10 90° 12	 3 - 3 | 3 - 3	190 88 90	Werkzeugseite Ja Schlauchtülle	Keine Viton
	FL0951 MK109.12 HUB12 90° 12	 3 - 3 | 3 - 3	190 88 90	Werkzeugseite Ja Schlauchtülle	Keine Viton
	FL4254 MK109.12 HUF13 12	 3 - 3 | 3 - 3	190 88 0	Werkzeugseite Nein Schlauchtülle	Keine Viton
	FL44829 MK109.12 NUB17 12	G3/8" NPT 3 - 3 | 3 - 3	190 88 0	Werkzeugseite Ja Innengewinde	Keine Viton
	FL3289 MK109.12 NUF17 12	G3/8" NPT 3 - 3 | 3 - 3	190 88 0	Werkzeugseite Nein Innengewinde	Keine Viton
	FL0911 MK109.20 DUB17 20	G3/8" BSP 2 - 4 - 4 | 4 - 4 - 2	206 110 0	Werkzeugseite Ja Innengewinde	Keine Viton
	FL4015 MK109.20 DUB17 B 20	G3/8" BSP 2 - 4 - 4 | 4 - 4 - 2	206 110 0	Werkzeugseite Ja Innengewinde	Blau Viton
	FL4016 MK109.20 DUB17 R 20	G3/8" BSP 2 - 4 - 4 | 4 - 4 - 2	206 110 0	Werkzeugseite Ja Innengewinde	Rot Viton
	FL2220 MK109.20 DUF17 20	G3/8" BSP 2 - 4 - 4 | 4 - 4 - 2	206 110 0	Werkzeugseite Nein Innengewinde	Keine Viton
	FL1787 MK109.20 NU17 20	G3/8" NPT 2 - 4 - 4 | 4 - 4 - 2	206 110 0	Werkzeugseite Nein Innengewinde	Keine Viton
	FL0483 MM109.06 DGB17 6	G3/8" BSP 3 | 3	102 78 0	Maschinenseite Ja Innengewinde	Keine Viton
	FL3541 MM109.06 FGB13 6	 3 | 3	102 78 0	Maschinenseite Ja Push-Lock	Keine Viton
	FL1230 MM109.06 HGB06 6	 3 | 3	102 78 0	Maschinenseite Ja Schlauchtülle	Keine Viton
	FL0684 MM109.06 HGB10 6	 3 | 3	102 78 0	Maschinenseite Ja Schlauchtülle	Keine Viton
	FL0482 MM109.06 HGB12 6	 3 | 3	102 78 0	Maschinenseite Ja Schlauchtülle	Keine Viton
	FL0555 MM109.06 HGF10 6	 3 | 3	102 78 0	Maschinenseite Nein Schlauchtülle	Keine Viton
	FL7807 MM109.06 NGF17 6	G3/8" NPT 3 | 3	102 78 0	Maschinenseite Nein Innengewinde	Keine Viton
	FL0685 MM109.08 HGB10 8	 4 | 4	103 102 0	Maschinenseite Ja Schlauchtülle	Keine Viton
	FL0686 MM109.08 HGB12 8	 4 | 4	103 102 0	Maschinenseite Ja Schlauchtülle	Keine Viton
	FL0687 MM109.10 HGB10 10	 3 - 2 | 2 - 3	154 78 0	Maschinenseite Ja Schlauchtülle	Keine Viton
	FL0688 MM109.10 HGB12 10	 3 - 2 | 2 - 3	154 78 0	Maschinenseite Ja Schlauchtülle	Keine Viton

	Artikel-Nr. Artikelname Anzahl Anschlüsse	Gewinde Gewindeart Lochbild	Länge Breite Winkel	Maschinen- oder Werkzeugseite Ventil Anschluss	Farbe Material Dichtung
	FL0396 MM109.12 DGB17 12	G3/8" BSP 3 - 3 | 3 - 3	154 78 0	Maschinenseite Ja Innengewinde	Keine Viton
	FL8395 MM109.12 DGB17 E 12	G3/8" BSP 3 - 3 | 3 - 3	154 78 0	Maschinenseite Ja Innengewinde	Keine EPDM
	FL7709 MM109.12 DGB17 HT 12	G3/8" BSP 3 - 3 | 3 - 3	154 78 0	Maschinenseite Ja Innengewinde	Keine HT
	FL4980 MM109.12 DGF17 12	G3/8" BSP 3 - 3 | 3 - 3	154 78 0	Maschinenseite Nein Innengewinde	Keine Viton
	FL2738 MM109.12 FGB10 12	3 - 3 | 3 - 3	154 78 0	Maschinenseite Ja Push-Lock	Keine Viton
	FL2024 MM109.12 FGB13 12	3 - 3 | 3 - 3	154 78 0	Maschinenseite Ja Push-Lock	Keine Viton
	FL4075 MM109.12 FGB13 B 12	3 - 3 | 3 - 3	154 78 0	Maschinenseite Ja Push-Lock	Keine Viton
	FL4076 MM109.12 FGB13 R 12	3 - 3 | 3 - 3	154 78 0	Maschinenseite Ja Push-Lock	Keine Viton
	FL2762 MM109.12 FGF13 12	3 - 3 | 3 - 3	154 78 0	Maschinenseite Nein Push-Lock	Keine Viton
	FL0670 MM109.12 HGB10 12	3 - 3 | 3 - 3	154 78 0	Maschinenseite Ja Schlauchtülle	Keine Viton
	FL0461 MM109.12 HGB12 12	3 - 3 | 3 - 3	154 78 0	Maschinenseite Ja Schlauchtülle	Keine Viton
	FL4252 MM109.12 HGB12 B 12	3 - 3 | 3 - 3	154 78 0	Maschinenseite Ja Schlauchtülle	Keine Viton
	FL6570 MM109.12 HGB12 E 12	3 - 3 | 3 - 3	154 78 0	Maschinenseite Ja Schlauchtülle	Keine Viton
	FL6900 MM109.12 HGB12 R 12	3 - 3 | 3 - 3	154 78 0	Maschinenseite Ja Schlauchtülle	Keine Viton
	FL8079 MM109.12 HGB13 12	3 - 3 | 3 - 3	154 78 0	Maschinenseite Ja Schlauchtülle	Keine Viton
	FL3518 MM109.12 HGF12 12	3 - 3 | 3 - 3	154 78 0	Maschinenseite Nein Schlauchtülle	Keine Viton
	FL0689 MM109.16 HGB10 16	4 - 4 | 4 - 4	154 78 0	Maschinenseite Ja Schlauchtülle	Keine Viton
	FL0690 MM109.16 HGB12 16	4 - 4 | 4 - 4	154 78 0	Maschinenseite Ja Schlauchtülle	Keine Viton
	FL0703 MM109.20 DGB17 20	G3/8" BSP 2 - 4 - 4 | 4 - 4 - 2	206 103 0	Maschinenseite Ja Innengewinde	Keine Viton
	FL0691 MM109.20 HGB10 20	2 - 4 - 4 | 4 - 4 - 2	206 103 0	Maschinenseite Ja Schlauchtülle	Keine Viton
	FL1698 MM109.20 HGB12 20	2 - 4 - 4 | 4 - 4 - 2	206 103 0	Maschinenseite Ja Schlauchtülle	Keine Viton
	FL0693 MM109.24 HGB10 24	4 - 4 - 4 | 4 - 4 - 4	228 103 0	Maschinenseite Ja Schlauchtülle	Keine Viton

	Artikel-Nr. Artikelname Anzahl Anschlüsse	Gewinde Gewindeart Lochbild	Länge Breite Winkel	Maschinen- oder Werkzeugseite Ventil Anschluss	Farbe Material Dichtung
	FL0694 MM109.24 HGB12 24	 4 - 4 - 4 | 4 - 4 - 4	228 103 0	Maschinenseite Ja Schlauchtülle	Keine Viton

Multikupplung, Französisch, Temperierung, 112M

Profil:	Französisch
Einsatzbereich:	Temperierung
Medium:	Wasser, Temperieröl
Verriegelung:	Hebelverriegelung
Farbe:	Keine

Material Dichtung:	Viton
NW:	12
Winkel:	0°
Serie:	112M

	Artikel-Nr. Artikelname Anzahl Anschlüsse	Gewinde Gewindeart Lochbild	Länge Breite Maschinen- oder Werkzeugseite	Ventil Anschluss
	FL1786 MK112.10 V 10	G3/4" BSP 3 - 2 | 2 - 3	216 120 Werkzeugseite	Ja Innengewinde
	FL18483 MK112.12 DU21 12	G1/2" BSP 3 - 3 | 3 - 3	230 110 Werkzeugseite	Nein Innengewinde
	FL2221 MK112.12 DUB21 12	G1/2" BSP 3 - 3 | 3 - 3	230 110 Werkzeugseite	Ja Innengewinde
	FL8078 MK112.12 HUB13 12	 3 - 3 | 3 - 3	230 110 Werkzeugseite	Ja Schlauchtülle
	FL44914 MK112.20 DU21 20	G1/2" BSP 3 - 4 - 3 | 3 - 4 - 3	250 130 Werkzeugseite	Nein Innengewinde
	FL1931 MK112.20 DUB21 20	G1/2" BSP 3 - 4 - 3 | 3 - 4 - 3	250 130 Werkzeugseite	Ja Innengewinde
	FL44917 MK112.20 NUB21 20	G1/2" NPT 3 - 4 - 3 | 3 - 4 - 3	250 130 Werkzeugseite	Ja Innengewinde
	FL0695 MM112.10 HGB13 10	 3 - 2 | 2 - 3	206 110 Maschinenseite	Ja Schlauchtülle
	FL0696 MM112.10 HGB16 10	 3 - 2 | 2 - 3	206 110 Maschinenseite	Ja Schlauchtülle
	FL1855 MM112.12 DGB21 12	G1/2" BSP 3 - 3 | 3 - 3	206 110 Maschinenseite	Ja Innengewinde
	FL4035 MM112.12 FGB13 12	 3 - 3 | 3 - 3	206 110 Maschinenseite	Ja Push-Lock
	FL2749 MM112.12 FGB16 12	 3 - 3 | 3 - 3	206 110 Maschinenseite	Ja Push-Lock
	FL7803 MM112.12 FGF13 12	 3 - 3 | 3 - 3	206 110 Maschinenseite	Nein Push-Lock
	FL7967 MM112.12 FGF16 12	 3 - 3 | 3 - 3	206 110 Maschinenseite	Nein Push-Lock
	FL6585 MM112.12 HGB13 12	 3 - 3 | 3 - 3	206 110 Maschinenseite	Ja Schlauchtülle
	FL44919 MM112.12 HGB16 12	 3 - 3 | 3 - 3	206 110 Maschinenseite	Ja Schlauchtülle
	FL44894 MM112.18 HGB13 18	 3 - 3 - 3 | 3 - 3 - 3	270 110 Maschinenseite	Ja Schlauchtülle

	Artikel-Nr. Artikelname Anzahl Anschlüsse	Gewinde Gewindeart Lochbild	Länge Breite Maschinen- oder Werkzeugseite	Ventil Anschluss
	FL44895 MM112.18 HGB16 18	 3 - 3 - 3 | 3 - 3 - 3	270 110 Maschinenseite	Ja Schlauchtülle
	FL0697 MM112.20 HGB13 20	 2 - 4 - 4 | 4 - 4 - 2	250 130 Maschinenseite	Ja Schlauchtülle
	FL0698 MM112.20 HGB16 20	 2 - 4 - 4 | 4 - 4 - 2	250 130 Maschinenseite	Ja Schlauchtülle

Multikupplung, Französisch, Temperierung, 116M

Profil:	Französisch
Einsatzbereich:	Temperierung
Medium:	Wasser, Temperieröl
Verriegelung:	Hebelverriegelung
Farbe:	Keine

Material Dichtung:	Viton
NW:	16
Winkel:	0°
Länge:	250mm
Serie:	116M

	Artikel-Nr. Artikelname Anzahl Anschlüsse	Gewinde Gewindeart Lochbild	Breite Maschinen- oder Werkzeugseite Ventil	Anschluss
	FL1960 MK116.10 V 10	G1" BSP 3 - 2 | 2 - 3	150 Werkzeugseite Ja	Innengewinde
	FL6837 MK116.12 DUB26 12	G3/4" BSP 3 - 3 | 3 - 3	115 Werkzeugseite Ja	Innengewinde
	FL44958 MK116.12 HU19 12	3 - 3 | 3 - 3	115 Werkzeugseite Nein	Schlauchtülle
	FL44959 MK116.12 HUB19 12	3 - 3 | 3 - 3	115 Werkzeugseite Ja	Schlauchtülle
	FL44935 MM116.10 DGB26 10	G3/4" BSP 3 - 2 | 2 - 3	130 Maschinenseite Ja	Innengewinde
	FL0949 MM116.12 DGB26 12	G3/4" BSP 3 - 3 | 3 - 3	130 Maschinenseite Ja	Innengewinde
	FL3213 MM116.12 HGB16 12	3 - 3 | 3 - 3	130 Maschinenseite Ja	Schlauchtülle
	FL3160 MM116.12 HGB19 12	3 - 3 | 3 - 3	130 Maschinenseite Ja	Schlauchtülle

Multikupplung, Französisch, Temperierung, Flat face, 155M

Profil:	Französisch	Verriegelung:	Hebelverriegelung	Anzahl Anschlüsse:	12
Ventil:	Ja	Farbe:	Keine	Gewindeart:	BSP
Einsatzbereich:	Temperierung	Material Dichtung:	Viton	Winkel:	0°
Medium:	Wasser, Temperieröl	Flat face:	Ja	Lochbild:	3 - 3 | 3 - 3
Anschluss:	Innengewinde	NW:	9	Länge:	190mm

	Artikel-Nr.	Artikelname	Gewinde	Breite	Maschinen- oder Werkzeugseite
	FL18184	MK155.09-12 DUB13 SP01-BE70	G1/4"	105	Werkzeugseite
	FL18187	MK155.09-12 DUB17 SP01-BE70	G3/8"	105	Werkzeugseite
	FL18185	MM155.09-12 DGB13 SP01-BE70	G1/4"	95	Maschinenseite
	FL9896	MM155.09-12C SP01	G1"	95	Maschinenseite

Multikupplung, Europäisch, Temperierung, 090M

Profil:	Europäisch
Einsatzbereich:	Temperierung
Medium:	Wasser, Temperieröl
Verriegelung:	Hebelverriegelung
Farbe:	Keine

Material Dichtung:	Viton
NW:	9
Serie:	090M

	Artikel-Nr. Artikelname Anzahl Anschlüsse	Gewinde Gewindeart Winkel	Lochbild Länge Breite	Maschinen- oder Werkzeugseite Ventil Anschluss
	FL9020 MK090.09.10 V 10	G3/8" BSP 0	3 - 2 | 2 - 3 154 88	Werkzeugseite Ja Innengewinde
	FL9597 MK090.12 FUF13 90° 12	 90	3 - 3 | 3 - 3 190 88	Werkzeugseite Nein Push-Lock
	FL18273 MK090.12DUB17 12	G3/8" BSP 0	3 - 3 | 3 - 3 190 88	Werkzeugseite Ja Innengewinde
	FL9028 MM090.06 DGB17 6	G3/8" BSP 0	3 | 3 102 78	Maschinenseite Ja Innengewinde
	FL9029 MM090.06 HGB10 6	 0	3 | 3 102 78	Maschinenseite Ja Schlauchtülle
	FL9030 MM090.06 HGB12 6	 0	3 | 3 102 78	Maschinenseite Ja Schlauchtülle
	FL9031 MM090.06 NGB17 6	G3/8" NPT 0	3 | 3 102 78	Maschinenseite Ja Innengewinde
	FL9033 MM090.08 HGB10 8	 0	4 | 4 103 102	Maschinenseite Ja Schlauchtülle
	FL9034 MM090.08 HGB12 8	 0	4 | 4 103 102	Maschinenseite Ja Schlauchtülle
	FL9037 MM090.10 HGB10 10	 0	3 - 2 | 2 - 3 154 78	Maschinenseite Ja Schlauchtülle
	FL9038 MM090.10 HGB12 10	 0	3 - 2 | 2 - 3 154 78	Maschinenseite Ja Schlauchtülle
	FL9046 MM090.12 C 12	G1" BSP 0	3 - 3 | 3 - 3 154 78	Maschinenseite Ja Innengewinde
	FL9040 MM090.12 DGB17 12	G3/8" BSP 0	3 - 3 | 3 - 3 154 78	Maschinenseite Ja Innengewinde
	FL9042 MM090.12 FGB10 12	 0	3 - 3 | 3 - 3 154 78	Maschinenseite Ja Push-Lock
	FL9041 MM090.12 FGB13 12	 0	3 - 3 | 3 - 3 154 78	Maschinenseite Ja Push-Lock
	FL9596 MM090.12 FGF13 12	 0	3 - 3 | 3 - 3 154 78	Maschinenseite Nein Push-Lock
	FL9043 MM090.12 HGB10 12	 0	3 - 3 | 3 - 3 154 78	Maschinenseite Ja Schlauchtülle

	Artikel-Nr. Artikelname Anzahl Anschlüsse	Gewinde Gewindeart Winkel	Lochbild Länge Breite	Maschinen- oder Werkzeugseite Ventil Anschluss
	FL9044 MM090.12 HGB12 12	 0	3 - 3 | 3 - 3 154 78	Maschinenseite Ja Schlauchtülle
	FL9045 MM090.12 NGB17 12	G3/8" NPT 0	3 - 3 | 3 - 3 154 78	Maschinenseite Ja Innengewinde
	FL9048 MM090.16 HGB10 16	 0	4 - 4 | 4 - 4 154 78	Maschinenseite Ja Schlauchtülle
	FL9049 MM090.16 HGB12 16	 0	4 - 4 | 4 - 4 154 78	Maschinenseite Ja Schlauchtülle
	FL9055 MM090.20 C 20	G1" BSP 0	2 - 4 - 4 | 4 - 4 - 2 206 103	Maschinenseite Ja Innengewinde
	FL9051 MM090.20 DGB17 20	G3/8" BSP 0	2 - 4 - 4 | 4 - 4 - 2 206 103	Maschinenseite Ja Innengewinde
	FL9052 MM090.20 HGB10 20	 0	2 - 4 - 4 | 4 - 4 - 2 206 103	Maschinenseite Ja Schlauchtülle
	FL9053 MM090.20 HGB12 20	 0	2 - 4 - 4 | 4 - 4 - 2 206 103	Maschinenseite Ja Schlauchtülle
	FL9054 MM090.20 NGB17 20	G3/8" NPT 0	2 - 4 - 4 | 4 - 4 - 2 206 103	Maschinenseite Ja Innengewinde
	FL9060 MM090.24 C 24	G1" BSP 0	4 - 4 - 4 | 4 - 4 - 4 228 103	Maschinenseite Ja Innengewinde
	FL9057 MM090.24 HGB10 24	 0	4 - 4 - 4 | 4 - 4 - 4 228 103	Maschinenseite Ja Schlauchtülle
	FL9058 MM090.24 HGB12 24	 0	4 - 4 - 4 | 4 - 4 - 4 228 103	Maschinenseite Ja Schlauchtülle

Multikupplung, TST, Temperierung, Flat face, 152M

Profil:	TST
Ventil:	Ja
Einsatzbereich:	Temperierung
Medium:	Wasser, Temperieröl
Verriegelung:	Hebelverriegelung

Farbe:	Keine
Material Dichtung:	Viton
Flat face:	Ja
Winkel:	0°
Serie:	152M

	Artikel-Nr. Artikelname NW	Anzahl Anschlüsse Gewinde Gewindeart	Länge Breite Lochbild	Maschinen- oder Werkzeugseite Anschluss
	FL6742 MK152.10-10 DUB17 10	10 G3/8" BSP	172 99 3 - 2 | 2 - 3	Werkzeugseite Innengewinde
	FL6614 MK152.10-12 DUB17 10	12 G3/8" BSP	195 100 3 - 3 | 3 - 3	Werkzeugseite Innengewinde
	FL18181 MK152.10-12 NUB17 10	12 G3/8" NPT	195 100 3 - 3 | 3 - 3	Werkzeugseite Innengewinde
	FL45438 MM152.10-06 DGB17 10	6 G3/8" BSP	105 93 3 | 3	Maschinenseite Innengewinde
	FL45423 MM152.10-06 FGB10 10	6	105 93 3 | 3	Maschinenseite Push-Lock
	FL45424 MM152.10-06 FGB13 10	6	105 93 3 | 3	Maschinenseite Push-Lock
	FL45436 MM152.10-06 HGB10 10	6	105 93 3 | 3	Maschinenseite Schlauchtülle
	FL45437 MM152.10-06 HGB13 10	6	105 93 3 | 3	Maschinenseite Schlauchtülle
	FL18364 MM152.10-06 NGB17 10	6 G3/8" NPT	105 93 3 | 3	Maschinenseite Innengewinde
	FL4959 MM152.10-06 NGB21 10	6 G1/2" NPT	105 93 3 | 3	Maschinenseite Innengewinde
	FL6741 MM152.10-10 HGB13 10	10	170 93 3 - 2 | 2 - 3	Maschinenseite Schlauchtülle
	FL3531 MM152.10-12 C 10	12 G1" BSP	170 93 3 - 3 | 3 - 3	Maschinenseite Innengewinde
	FL2436 MM152.10-12 DGB17 10	12 G3/8" BSP	170 93 3 - 3 | 3 - 3	Maschinenseite Innengewinde
	FL45439 MM152.10-12 FGB10 10	12	170 93 3 - 3 | 3 - 3	Maschinenseite Push-Lock
	FL2581 MM152.10-12 FGB13 10	12	170 93 3 - 3 | 3 - 3	Maschinenseite Push-Lock
	FL45441 MM152.10-12 HGB10 10	12	170 93 3 - 3 | 3 - 3	Maschinenseite Schlauchtülle
	FL45442 MM152.10-12 HGB13 10	12	170 93 3 - 3 | 3 - 3	Maschinenseite Schlauchtülle

	Artikel-Nr. Artikelname NW	Anzahl Anschlüsse Gewinde Gewindeart	Länge Breite Lochbild	Maschinen- oder Werkzeugseite Anschluss
	FL18180 MM152.10-12 NGB17 10	12 G3/8" NPT	170 93 3 - 3 | 3 - 3	Maschinenseite Innengewinde
	FL8830 MM152.10-16 DGB17 10	16 G3/8" BSP	230 129 4 - 4 | 4 - 4	Maschinenseite Innengewinde
	FL45435 MM152.10-24 DGB17 10	24 G3/8" BSP	285 129 4 - 4 - 4 | 4 - 4 - 4	Maschinenseite Innengewinde
	FL45431 MM152.10-24 HGB10 10	24	285 129 4 - 4 - 4 | 4 - 4 - 4	Maschinenseite Schlauchtülle
	FL45432 MM152.10-24 HGB13 10	24	285 129 4 - 4 - 4 | 4 - 4 - 4	Maschinenseite Schlauchtülle
	FL4965 MM152.12-06 NGB21 12	6 G1/2" NPT	105 93 3 | 3	Maschinenseite Innengewinde
	FL4003 MM152.12-12 DGB21 12	12 G1/2" BSP	206 110 3 - 3 | 3 - 3	Maschinenseite Innengewinde

Multikupplung, International, Temperierung, 009M

Profil:	International
Einsatzbereich:	Temperierung
Medium:	Wasser, Temperieröl
Anschluss:	Innengewinde
Verriegelung:	Hebelverriegelung

Material Dichtung:	Viton
NW:	9
Gewindeart:	BSP
Winkel:	0°
Serie:	009M

	Artikel-Nr. Artikelname Anzahl Anschlüsse	Gewinde Lochbild Länge	Breite Maschinen- oder Werkzeugseite Ventil	Sammler Farbe
	FL9177 MK009.12 DU17 12	G3/8" 3 - 3 | 3 - 3 190	88 Werkzeugseite Nein	Nein Keine
	FL9176 MK009.12 DU17 B 12	G3/8" 3 - 3 | 3 - 3 190	88 Werkzeugseite Nein	Nein Blau
	FL9174 MK009.12 DU17 G 12	G3/8" 3 - 3 | 3 - 3 190	88 Werkzeugseite Nein	Nein Grün
	FL9208 MK009.12 DU17 R 12	G3/8" 3 - 3 | 3 - 3 190	88 Werkzeugseite Nein	Nein Rot
	FL9175 MK009.12 DU17 Y 12	G3/8" 3 - 3 | 3 - 3 190	88 Werkzeugseite Nein	Nein Gelb
	FL18197 MK009.12 DUB17 12	G3/8" 3 - 3 | 3 - 3 190	88 Werkzeugseite Ja	Nein Keine
	FL18284 MK009.20 DUB17 20	G3/8" 2 - 4 - 4 | 4 - 4 - 2 206	110 Werkzeugseite Ja	Nein Keine
	FL18250 MM009.12 DGB17 12	G3/8" 3 - 3 | 3 - 3 154	78 Maschinenseite Ja	Nein Keine
	FL9202 MM009.12 DGF17 12	G3/8" 3 - 3 | 3 - 3 154	78 Maschinenseite Nein	Nein Keine
	FL10842 MM009.20C 20	G1 1/4" 2 - 4 - 4 | 4 - 4 - 2 206	103 Maschinenseite Ja	Ja Keine

Multikupplungsplatte

	Artikel-Nr. Artikelname NW	Anzahl Anschlüsse Lochbild Länge	Breite Serie Maschinen- oder Werkzeugseite	Profil Farbe
	FL9178 MK009.12 9	12 3 - 3 | 3 - 3 190	88 009M Werkzeugseite	International Keine
	FL9181 MK009.12 B 9	12 3 - 3 | 3 - 3 190	88 009M Werkzeugseite	International Blau
	FL9179 MK009.12 G 9	12 3 - 3 | 3 - 3 190	88 009M Werkzeugseite	International Grün
	FL9211 MK009.12 R 9	12 3 - 3 | 3 - 3 190	88 009M Werkzeugseite	International Rot
	FL9180 MK009.12 Y 9	12 3 - 3 | 3 - 3 190	88 009M Werkzeugseite	International Gelb
	FL18113 MK009.20 9	20 2 - 4 - 4 | 4 - 4 - 2 206	110 009M Werkzeugseite	International Keine
	FL9063 MK090.06 9	6 3 | 3 141	82 090M Werkzeugseite	Europäisch Keine
	FL9064 MK090.08 9	8 4 | 4 141	104 090M Werkzeugseite	Europäisch Keine
	FL9065 MK090.12 9	12 3 - 3 | 3 - 3 190	88 090M Werkzeugseite	Europäisch Keine
	FL9110 MK090.16 9	16 4 - 4 | 4 - 4 190	110 090M Werkzeugseite	Europäisch Keine
	FL9111 MK090.20 9	20 2 - 4 - 4 | 4 - 4 - 2 206	110 090M Werkzeugseite	Europäisch Keine
	FL9112 MK090.24 9	24 4 - 4 - 4 | 4 - 4 - 4 258	110 090M Werkzeugseite	Europäisch Keine
	FL0511 MK106.06 6	6 1 - 2 | 1 - 2 130	50 106M Werkzeugseite	Französisch Keine
	FL8558 MK106.08 6	8 4 | 4 141	104 106M Werkzeugseite	Französisch Keine
	FL0707 MK106.12 6	12 3 - 3 | 3 - 3 190	88 106M Werkzeugseite	Französisch Keine
	FL0632 MK106.20 6	20 2 - 4 - 4 | 4 - 4 - 2 206	110 106M Werkzeugseite	Französisch Keine
	FL1995 MK106.20 B 6	20 2 - 4 - 4 | 4 - 4 - 2 206	110 106M Werkzeugseite	Französisch Blau

	Artikel-Nr. Artikelname NW	Anzahl Anschlüsse Lochbild Länge	Breite Serie Maschinen- oder Werkzeugseite	Profil Farbe
	FL1996 MK106.20 R 6	20 2 - 4 - 4 | 4 - 4 - 2 206	110 106M Werkzeugseite	Französisch Rot
	FL0499 MK109.06 9	6 3 | 3 141	82 109M Werkzeugseite	Französisch Keine
	FL3375 MK109.06 B 9	6 3 | 3 141	82 109M Werkzeugseite	Französisch Blau
	FL3377 MK109.06 G 9	6 3 | 3 141	82 109M Werkzeugseite	Französisch Grün
	FL3376 MK109.06 R 9	6 3 | 3 141	82 109M Werkzeugseite	Französisch Rot
	FL3374 MK109.06 Y 9	6 3 | 3 141	82 109M Werkzeugseite	Französisch Gelb
	FL0708 MK109.08 9	8 4 | 4 141	104 109M Werkzeugseite	Französisch Keine
	FL3706 MK109.08 G 9	8 4 | 4 141	104 109M Werkzeugseite	Französisch Grün
	FL3519 MK109.08 Y 9	8 4 | 4 141	104 109M Werkzeugseite	Französisch Gelb
	FL0397 MK109.12 9	12 3 - 3 | 3 - 3 190	88 109M Werkzeugseite	Französisch Keine
	FL3151 MK109.12 B 9	12 3 - 3 | 3 - 3 190	88 109M Werkzeugseite	Französisch Blau
	FL3418 MK109.12 G 9	12 3 - 3 | 3 - 3 190	88 109M Werkzeugseite	Französisch Grün
	FL3150 MK109.12 R 9	12 3 - 3 | 3 - 3 190	88 109M Werkzeugseite	Französisch Rot
	FL3419 MK109.12 Y 9	12 3 - 3 | 3 - 3 190	88 109M Werkzeugseite	Französisch Gelb
	FL0709 MK109.16 9	16 4 - 4 | 4 - 4 190	110 109M Werkzeugseite	Französisch Keine
	FL4755 MK109.16 B 9	16 4 - 4 | 4 - 4 190	110 109M Werkzeugseite	Französisch Blau
	FL4756 MK109.16 R 9	16 4 - 4 | 4 - 4 190	110 109M Werkzeugseite	Französisch Rot
	FL0508 MK109.20 9	20 2 - 4 - 4 | 4 - 4 - 2 206	110 109M Werkzeugseite	Französisch Keine
	FL3153 MK109.20 B 9	20 2 - 4 - 4 | 4 - 4 - 2 206	110 109M Werkzeugseite	Französisch Blau
	FL3411 MK109.20 G 9	20 2 - 4 - 4 | 4 - 4 - 2 206	110 109M Werkzeugseite	Französisch Grün
	FL3152 MK109.20 R 9	20 2 - 4 - 4 | 4 - 4 - 2 206	110 109M Werkzeugseite	Französisch Rot
	FL3412 MK109.20 Y 9	20 2 - 4 - 4 | 4 - 4 - 2 206	110 109M Werkzeugseite	Französisch Gelb

	Artikel-Nr. Artikelname NW	Anzahl Anschlüsse Lochbild Länge	Breite Serie Maschinen- oder Werkzeugseite	Profil Farbe
	FL0710 MK109.24 9	24 4 - 4 - 4 | 4 - 4 - 4 258	110 109M Werkzeugseite	Französisch Keine
	FL2488 MK112.06 12	6 3 | 3 160	110 112M Werkzeugseite	Französisch Keine
	FL0598 MK112.12 12	12 3 - 3 | 3 - 3 230	110 112M Werkzeugseite	Französisch Keine
	FL3436 MK112.12 B 12	12 3 - 3 | 3 - 3 230	110 112M Werkzeugseite	Französisch Blau
	FL3437 MK112.12 G 12	12 3 - 3 | 3 - 3 230	110 112M Werkzeugseite	Französisch Grün
	FL3435 MK112.12 R 12	12 3 - 3 | 3 - 3 230	110 112M Werkzeugseite	Französisch Rot
	FL3438 MK112.12 Y 12	12 3 - 3 | 3 - 3 230	110 112M Werkzeugseite	Französisch Gelb
	FL44899 MK112.18 12	18 3 - 3 - 3 | 3 - 3 - 3 300	110 112M Werkzeugseite	Französisch Keine
	FL0386 MK112.20 12	20 3 - 4 - 3 | 3 - 4 - 3 250	130 112M Werkzeugseite	Französisch Keine
	FL3449 MK112.20 B 12	20 3 - 4 - 3 | 3 - 4 - 3 250	130 112M Werkzeugseite	Französisch Blau
	FL3450 MK112.20 G 12	20 3 - 4 - 3 | 3 - 4 - 3 250	130 112M Werkzeugseite	Französisch Grün
	FL3448 MK112.20 R 12	20 3 - 4 - 3 | 3 - 4 - 3 250	130 112M Werkzeugseite	Französisch Rot
	FL3451 MK112.20 Y 12	20 3 - 4 - 3 | 3 - 4 - 3 250	130 112M Werkzeugseite	Französisch Gelb
	FL45445 MK152.10-06 10	6 3 | 3 132	95 152M Werkzeugseite	TST Keine
	FL2560 MK152.10-12 10	12 3 - 3 | 3 - 3 195	100 152M Werkzeugseite	TST Keine
	FL3360 MK152.10-12 B 10	12 3 - 3 | 3 - 3 195	100 152M Werkzeugseite	TST Blau
	FL3428 MK152.10-12 G 10	12 3 - 3 | 3 - 3 195	100 152M Werkzeugseite	TST Grün
	FL3359 MK152.10-12 R 10	12 3 - 3 | 3 - 3 195	100 152M Werkzeugseite	TST Rot
	FL3429 MK152.10-12 Y 10	12 3 - 3 | 3 - 3 195	100 152M Werkzeugseite	TST Gelb
	FL45448 MK152.10-16 10	16 4 - 4 | 4 - 4 260	136 152M Werkzeugseite	TST Keine
	FL2553 MK152.10-24 10	24 4 - 4 - 4 | 4 - 4 - 4 285	136 152M Werkzeugseite	TST Keine
	FL4004 MK152.12-12 12	12 3 - 3 | 3 - 3 170	93 152M Werkzeugseite	TST Keine

	Artikel-Nr. Artikelname NW	Anzahl Anschlüsse Lochbild Länge	Breite Serie Maschinen- oder Werkzeugseite	Profil Farbe
	FL18183 MK155.09-12 SP01-BE70 9	12 3 - 3 | 3 - 3 190	105 155M Werkzeugseite	Französisch Keine
	FL1868 MK155.09-20 SP01-BE70 9	20 2 - 3 - 3 | 3 - 3 - 2 230	136 155M Werkzeugseite	Französisch Keine
	FL9204 MM009.12 9	12 3 - 3 | 3 - 3 154	78 009M Maschinenseite	International Keine
	FL9193 MM009.12 B 9	12 3 - 3 | 3 - 3 154	78 009M Maschinenseite	International Blau
	FL9191 MM009.12 G 9	12 3 - 3 | 3 - 3 154	78 009M Maschinenseite	International Grün
	FL9205 MM009.12 R 9	12 3 - 3 | 3 - 3 154	78 009M Maschinenseite	International Rot
	FL9192 MM009.12 Y 9	12 3 - 3 | 3 - 3 154	78 009M Maschinenseite	International Gelb
	FL1898 MM090.06 9	6 3 | 3 102	78 090M Maschinenseite	Europäisch Keine
	FL1896 MM090.08 9	8 4 | 4 103	102 090M Maschinenseite	Europäisch Keine
	FL9271 MM090.12 9	12 3 - 3 | 3 - 3 154	78 090M Maschinenseite	Europäisch Keine
	FL1994 MM090.16 9	16 4 - 4 | 4 - 4 154	103 090M Maschinenseite	Europäisch Keine
	FL1997 MM090.20 9	20 2 - 4 - 4 | 4 - 4 - 2 206	103 090M Maschinenseite	Europäisch Keine
	FL18312 MM090.24 9	24 4 - 4 - 4 | 4 - 4 - 4 228	103 090M Maschinenseite	Europäisch Keine
	FL44788 MM106.06 6	6 1 - 2 | 1 - 2 130	50 106M Maschinenseite	Französisch Keine
	FL1897 MM106.08 8	8 4 | 4 103	102 106M Maschinenseite	Französisch Keine
	FL1895 MM106.12 12	12 3 - 3 | 3 - 3 154	78 106M Maschinenseite	Französisch Keine
	FL4190 MM106.20 6	20 2 - 4 - 4 | 4 - 4 - 2 206	103 106M Maschinenseite	Französisch Keine
	FL9708 MM106.20 B 6	20 2 - 4 - 4 | 4 - 4 - 2 206	103 106M Maschinenseite	Französisch Blau
	FL9707 MM106.20 R 6	20 2 - 4 - 4 | 4 - 4 - 2 206	103 106M Maschinenseite	Französisch Rot
	FL1189 MM109.06 9	6 3 | 3 102	78 109M Maschinenseite	Französisch Keine
	FL2818 MM109.06 B 9	6 3 | 3 102	78 109M Maschinenseite	Französisch Blau
	FL2819 MM109.06 G 9	6 3 | 3 102	78 109M Maschinenseite	Französisch Grün

	Artikel-Nr. Artikelname NW	Anzahl Anschlüsse Lochbild Länge	Breite Serie Maschinen- oder Werkzeugseite	Profil Farbe
	FL2820 MM109.06 R 9	6 3 | 3 102	78 109M Maschinenseite	Französisch Rot
	FL2821 MM109.06 Y 9	6 3 | 3 102	78 109M Maschinenseite	Französisch Gelb
	FL2363 MM109.08 9	8 4 | 4 102	103 109M Maschinenseite	Französisch Keine
	FL3941 MM109.08 G 9	8 4 | 4 102	103 109M Maschinenseite	Französisch Grün
	FL3942 MM109.08 Y 9	8 4 | 4 102	103 109M Maschinenseite	Französisch Gelb
	FL1055 MM109.12 9	12 3 - 3 | 3 - 3 154	78 109M Maschinenseite	Französisch Keine
	FL3155 MM109.12 B 9	12 3 - 3 | 3 - 3 154	78 109M Maschinenseite	Französisch Blau
	FL3380 MM109.12 G 9	12 3 - 3 | 3 - 3 154	78 109M Maschinenseite	Französisch Grün
	FL3154 MM109.12 R 9	12 3 - 3 | 3 - 3 154	78 109M Maschinenseite	Französisch Rot
	FL3379 MM109.12 Y 9	12 3 - 3 | 3 - 3 154	78 109M Maschinenseite	Französisch Gelb
	FL2364 MM109.16 9	16 4 - 4 | 4 - 4 154	103 109M Maschinenseite	Französisch Keine
	FL1899 MM109.16 B 16	16 4 - 4 | 4 - 4 154	103 109M Maschinenseite	Französisch Blau
	FL1993 MM109.16 R 16	16 4 - 4 | 4 - 4 154	103 109M Maschinenseite	Französisch Rot
	FL2365 MM109.20 9	20 2 - 4 - 4 | 4 - 4 - 2 234	103 109M Maschinenseite	Französisch Keine
	FL3157 MM109.20 B 9	20 2 - 4 - 4 | 4 - 4 - 2 206	103 109M Maschinenseite	Französisch Blau
	FL3409 MM109.20 G 9	20 2 - 4 - 4 | 4 - 4 - 2 234	103 109M Maschinenseite	Französisch Grün
	FL3156 MM109.20 R 9	20 2 - 4 - 4 | 4 - 4 - 2 206	103 109M Maschinenseite	Französisch Rot
	FL3410 MM109.20 Y 9	20 2 - 4 - 4 | 4 - 4 - 2 234	103 109M Maschinenseite	Französisch Gelb
	FL18309 MM109.24 9	24 4 - 4 - 4 | 4 - 4 - 4 228	103 109M Maschinenseite	Französisch Keine
	FL2362 MM112.12 12	12 3 - 3 | 3 - 3 206	110 112M Maschinenseite	Französisch Keine
	FL2844 MM112.12 B 12	12 3 - 3 | 3 - 3 206	110 112M Maschinenseite	Französisch Blau
	FL2842 MM112.12 G 12	12 3 - 3 | 3 - 3 206	110 112M Maschinenseite	Französisch Grün

	Artikel-Nr. Artikelname NW	Anzahl Anschlüsse Lochbild Länge	Breite Serie Maschinen- oder Werkzeugseite	Profil Farbe
	FL2840 MM112.12 R 12	12 3 - 3 | 3 - 3 206	110 112M Maschinenseite	Französisch Rot
	FL2848 MM112.12 Y 12	12 3 - 3 | 3 - 3 206	110 112M Maschinenseite	Französisch Gelb
	FL4857 MM112.18 12	18 3 - 3 - 3 | 3 - 3 - 3 270	110 112M Maschinenseite	Französisch Keine
	FL3208 MM112.20 12	20 3 - 4 - 3 | 3 - 4 - 3 250	130 112M Maschinenseite	Französisch Keine
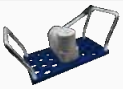	FL3440 MM112.20 B 12	20 3 - 4 - 3 | 3 - 4 - 3 250	130 112M Maschinenseite	Französisch Blau
	FL3441 MM112.20 G 12	20 3 - 4 - 3 | 3 - 4 - 3 250	130 112M Maschinenseite	Französisch Grün
	FL3439 MM112.20 R 12	20 3 - 4 - 3 | 3 - 4 - 3 250	130 112M Maschinenseite	Französisch Rot
	FL3442 MM112.20 Y 12	20 3 - 4 - 3 | 3 - 4 - 3 250	130 112M Maschinenseite	Französisch Gelb
	FL4818 MM116.12 16	12 3 - 3 | 3 - 3 250	130 116M Maschinenseite	Französisch Keine
	FL2527 MM152.10-12 10	12 3 - 3 | 3 - 3 170	93 152M Maschinenseite	TST Keine
	FL3423 MM152.10-12 B 10	12 3 - 3 | 3 - 3 170	93 152M Maschinenseite	TST Blau
	FL3424 MM152.10-12 G 10	12 3 - 3 | 3 - 3 170	93 152M Maschinenseite	TST Grün
	FL3422 MM152.10-12 R 10	12 3 - 3 | 3 - 3 170	93 152M Maschinenseite	TST Rot
	FL3425 MM152.10-12 Y 10	12 3 - 3 | 3 - 3 170	93 152M Maschinenseite	TST Gelb
	FL2554 MM152.10-24 10	24 4 - 4 - 4 | 4 - 4 - 4 285	129 152M Maschinenseite	TST Keine

Kupplungseinsatz für Multikupplung

	Artikel-Nr. Artikelname NW	Gewinde Serie Gewindeart	Max. T. Wasser Max. T. Öl Betriebsdruck	Profil Ventil Anschluss	Material Dichtung Einsatzbereich Material Grundkörper	Medium
	FL0994 115.03 EGB00 3	 115M	160 180 450	TST Ja Keiner	Viton Hydraulik Edelstahl	Hydrauliköl
	FL0996 115.05 EGB00 5	 115M	160 180 300	TST Ja Keiner	Viton Hydraulik Edelstahl	Hydrauliköl
	FL3230 152.10 DGB17 10	G3/8" 152M BSP	160 180 16	TST Ja Innengewinde	Viton Temperierung Messing	Wasser, Temperieröl
	FL2857 152.10 FGB13 10	 152M	160 180 16	TST Ja Push-Lock	Viton Temperierung Messing	Wasser, Temperieröl
	FL3067 152.10 HGB10 10	 152M	160 180 16	TST Ja Schlauchtülle	Viton Temperierung Messing	Wasser, Temperieröl
	FL2658 152.10 HGB13 10	 152M	160 180 16	TST Ja Schlauchtülle	Viton Temperierung Messing	Wasser, Temperieröl
	FL3370 152.12 DGB21 12	G1/2" 152M BSP	160 180 16	TST Ja Innengewinde	Viton Temperierung Messing	Wasser, Temperieröl
	FL9187 MM009 DGF17 9	G3/8" 009M BSP	160 180 16	International Ja Innengewinde	Viton Temperierung Messing	Wasser, Temperieröl
	FL9270 MM090 DGF17 9	G3/8" 090M BSP	160 180 16	Europäisch Nein Innengewinde	Viton Temperierung Messing	Wasser, Temperieröl
	FL9023 MM090 FGB10 9	 090M	160 180 16	Europäisch Ja Push-Lock	Viton Temperierung Messing	Wasser, Temperieröl
	FL9024 MM090 FGB13 9	 090M	160 180 16	Europäisch Ja Push-Lock	Viton Temperierung Messing	Wasser, Temperieröl
	FL18100 MM090 FGF13 9	 090M	160 180 16	Europäisch Nein Push-Lock	Viton Temperierung Messing	Wasser, Temperieröl
	FL9025 MM090 HGB10 9	 090M	160 180 16	Europäisch Ja Schlauchtülle	Viton Temperierung Messing	Wasser, Temperieröl
	FL9026 MM090 HGB12 9	 090M	160 180 16	Europäisch Ja Schlauchtülle	Viton Temperierung Messing	Wasser, Temperieröl
	FL9027 MM090 NGB17 9	G3/8" 090M NPT	160 180 16	Europäisch Ja Innengewinde	Viton Temperierung Messing	Wasser, Temperieröl
	FL0515 MM106 DGB13 6	G1/4" 106M BSP	160 180 16	Französisch Ja Innengewinde	Viton Temperierung Messing	Wasser, Temperieröl
	FL4191 MM106 DGF13 6	G1/4" 106M BSP	160 180 16	Französisch Nein Innengewinde	Viton Temperierung Messing	Wasser, Temperieröl

	Artikel-Nr. Artikelname NW	Gewinde Serie Gewindeart	Max. T. Wasser Max. T. Öl Betriebsdruck	Profil Ventil Anschluss	Material Dichtung Einsatzbereich Material Grundkörper	Medium
	FL0721 MM106 FGB08 6	106M	160 180 16	Französisch Ja Push-Lock	Viton Temperierung Messing	Wasser, Temperieröl
	FL0722 MM106 FGB10 6	106M	160 180 16	Französisch Ja Push-Lock	Viton Temperierung Messing	Wasser, Temperieröl
	FL0509 MM106 HGB08 6	106M	160 180 16	Französisch Ja Schlauchtülle	Viton Temperierung Messing	Wasser, Temperieröl
	FL0712 MM106 HGB10 6	106M	160 180 16	Französisch Ja Schlauchtülle	Viton Temperierung Messing	Wasser, Temperieröl
	FL0506 MM109 DGB17 9	G3/8" 109M BSP	160 180 16	Französisch Ja Innengewinde	Viton Temperierung Messing	Wasser, Temperieröl
	FL4979 MM109 DGB17 HT 9	G3/8" 109M BSP	180 200 16	Französisch Ja Innengewinde	HT Temperierung Messing	Wasser, Temperieröl
	FL3225 MM109 DGF17 9	G3/8" 109M BSP	160 180 16	Französisch Nein Innengewinde	Viton Temperierung Messing	Wasser, Temperieröl
	FL0723 MM109 FGB10 9	109M	160 180 16	Französisch Ja Push-Lock	Viton Temperierung Messing	Wasser, Temperieröl
	FL0724 MM109 FGB13 9	109M	160 180 16	Französisch Ja Push-Lock	Viton Temperierung Messing	Wasser, Temperieröl
	FL2494 MM109 FGF13 9	109M	160 180 16	Französisch Ja Push-Lock	Viton Temperierung Messing	Wasser, Temperieröl
	FL0713 MM109 HGB10 9	109M	160 180 16	Französisch Ja Schlauchtülle	Viton Temperierung Messing	Wasser, Temperieröl
	FL0507 MM109 HGB12 9	109M	160 180 16	Französisch Ja Schlauchtülle	Viton Temperierung Messing	Wasser, Temperieröl
	FL0953 MM109 HGF12 9	109M	160 180 16	Französisch Nein Schlauchtülle	Viton Temperierung Messing	Wasser, Temperieröl
	FL0505 MM112 DGB21 12	G1/2" 112M BSP	160 180 16	Französisch Ja Innengewinde	Viton Temperierung Messing	Wasser, Temperieröl
	FL2341 MM112 DGF21 12	G1/2" 112M BSP	160 180 16	Französisch Nein Innengewinde	Viton Temperierung Messing	Wasser, Temperieröl
	FL4034 MM112 FGB13 12	112M	160 180 16	Französisch Ja Push-Lock	Viton Temperierung Messing	Wasser, Temperieröl
	FL2642 MM112 FGB16 12	112M	160 180 16	Französisch Ja Push-Lock	Viton Temperierung Messing	Wasser, Temperieröl
	FL0715 MM112 HGB13 12	112M	160 180 16	Französisch Ja Schlauchtülle	Viton Temperierung Messing	Wasser, Temperieröl
	FL0716 MM112 HGB16 12	112M	160 180 16	Französisch Ja Schlauchtülle	Viton Temperierung Messing	Wasser, Temperieröl
	FL0725 MM116 DGB26 16	G3/4" 116M BSP	160 180 16	Französisch Ja Innengewinde	Viton Temperierung Messing	Wasser, Temperieröl
	FL44925 MM116 FGB16 16	116M	160 180 16	Französisch Ja Push-Lock	Viton Temperierung Messing	Wasser, Temperieröl
	FL44926 MM116 FGB19 16	116M	160 180 16	Französisch Ja Push-Lock	Viton Temperierung Messing	Wasser, Temperieröl

	Artikel-Nr. Artikelname NW	Gewinde Serie Gewindeart	Max. T. Wasser Max. T. Öl Betriebsdruck	Profil Ventil Anschluss	Material Dichtung Einsatzbereich Material Grundkörper	Medium
	FL0717 MM116 HGB16 16	 116M	160 180 16	Französisch Ja Schlauchtülle	Viton Temperierung Messing	Wasser, Temperieröl
	FL0718 MM116 HGB19 16	 116M	160 180 16	Französisch Ja Schlauchtülle	Viton Temperierung Messing	Wasser, Temperieröl
	FL2505 MM152.10 DGB17 10	G3/8" 152M BSP	160 180 16	TST Ja Innengewinde	Viton Temperierung Messing	Wasser, Temperieröl
	FL3414 MM152.10 FGB10 10	 152M	160 180 16	TST Ja Push-Lock	Viton Temperierung Messing	Wasser, Temperieröl
	FL2378 MM152.10 FGB13 10	 152M	160 180 16	TST Ja Push-Lock	Viton Temperierung Messing	Wasser, Temperieröl
	FL6653 MM152.10 HGB10 10	 152M	160 180 16	TST Ja Schlauchtülle	Viton Temperierung Messing	Wasser, Temperieröl
	FL6516 MM152.10 HGB13 10	 152M	160 180 16	TST Ja Schlauchtülle	Viton Temperierung Messing	Wasser, Temperieröl
	FL4962 MM152.10 NGB21 10	G1/2" 152M NPT	160 180 16	TST Ja Innengewinde	Viton Temperierung Messing	Wasser, Temperieröl
	FL4968 MM152.12 NGB21 12	G1/2" 152M NPT	160 180 16	TST Ja Innengewinde	Viton Temperierung Messing	Wasser, Temperieröl
	FL9863 MM155.09 DGB17 9	G3/8" 155M BSP	160 180 16	Französisch Ja Innengewinde	Viton Temperierung Messing	Wasser, Temperieröl
	FL4974 MM155.09 FGB13 9	 155M	160 180 16	Französisch Ja Push-Lock	Viton Temperierung Messing	Wasser, Temperieröl

Nippeleinsatz für Multikupplung

	Artikel-Nr. Artikelname NW	Gewinde Serie Gewindeart	Max. T. Wasser Max. T. Öl Betriebsdruck	Profil Ventil Material Dichtung	Einsatzbereich Anschluss Material Grundkörper	Medium
	FL0997 115.03 EUB00 3	 115M 	160 180 450	TST Ja Viton	Hydraulik Keiner Edelstahl	Hydrauliköl
	FL0999 115.03 EUBM8 3	 115M 	160 180 450	TST Ja Viton	Hydraulik Außengewinde Messing	Hydrauliköl
	FL0998 115.05 EUB00 5	 115M 	160 180 300	TST Ja Viton	Hydraulik Keiner Edelstahl	Hydrauliköl
	FL1000 115.05 EUBM14 5	 115M 	160 180 300	TST Ja Viton	Hydraulik Außengewinde Messing	Hydrauliköl
	FL3369 152.12 DUB21 12	G1/2" 152M BSP	160 180 16	TST Ja Viton	Temperierung Innengewinde Messing	Wasser, Temperieröl
	FL9182 MK009 DU17 9	G3/8" 009M BSP	160 180 16	International Nein Viton	Temperierung Innengewinde Messing	Wasser, Temperieröl
	FL99982 MK009 DUB17 9	G3/8" 009M BSP	160 180 16	International Ja Viton	Temperierung Innengewinde Messing	Wasser, Temperieröl
	FL9016 MK090 DUB17 9	G3/8" 090M BSP	160 180 16	Europäisch Ja Viton	Temperierung Innengewinde Messing	Wasser, Temperieröl
	FL9015 MK090 DUF17 9	G3/8" 090M BSP	160 180 16	Europäisch Nein Viton	Temperierung Innengewinde Messing	Wasser, Temperieröl
	FL9017 MK090 NUF17 9	G3/8" 090M NPT	160 180 16	Europäisch Nein Viton	Temperierung Innengewinde Messing	Wasser, Temperieröl
	FL0513 MK106 DUB13 6	G1/4" 106M BSP	160 180 16	Französisch Ja Viton	Temperierung Innengewinde Messing	Wasser, Temperieröl
	FL0512 MK106 DUF13 6	G1/4" 106M BSP	160 180 16	Französisch Nein Viton	Temperierung Innengewinde Messing	Wasser, Temperieröl
	FL0377 MK109 DUB17 9	G3/8" 109M BSP	160 180 16	Französisch Ja Viton	Temperierung Innengewinde Messing	Wasser, Temperieröl
	FL8393 MK109 DUB17 E 9	G3/8" 109M BSP	160 180 16	Französisch Ja Viton	Temperierung Innengewinde Messing	Wasser, Temperieröl
	FL4978 MK109 DUB17 HT 9	G3/8" 109M BSP	180 200 16	Französisch Ja HT	Temperierung Innengewinde Messing	Wasser, Temperieröl
	FL8699 MK109 DUB17 W 9	G3/8" 109M BSP	160 180 16	Französisch Ja Viton	Temperierung Innengewinde Messing	Wasser, Temperieröl
	FL0464 MK109 DUF17 9	G3/8" 109M BSP	160 180 16	Französisch Nein Viton	Temperierung Innengewinde Messing	Wasser, Temperieröl

	Artikel-Nr. Artikelname NW	Gewinde Serie Gewindeart	Max. T. Wasser Max. T. Öl Betriebsdruck	Profil Ventil Material Dichtung	Einsatzbereich Anschluss Material Grundkörper	Medium
	FL0731 MK109 NUF17 9	G3/8" 109M NPT	160 180 16	Französisch Nein Viton	Temperierung Innengewinde Messing	Wasser, Temperieröl
	FL0388 MK112 DUB21 12	G1/2" 112M BSP	160 180 16	Französisch Ja Viton	Temperierung Innengewinde Messing	Wasser, Temperieröl
	FL0503 MK112 DUF21 12	G1/2" 112M BSP	160 180 16	Französisch Nein Viton	Temperierung Innengewinde Messing	Wasser, Temperieröl
	FL0732 MK112 NUF21 12	G1/2" 112M NPT	160 180 16	Französisch Nein Viton	Temperierung Innengewinde Messing	Wasser, Temperieröl
	FL2072 MK116 DUB26 16	G3/4" 116M BSP	160 180 16	Französisch Ja Viton	Temperierung Innengewinde Messing	Wasser, Temperieröl
	FL3162 MK116 DUF26 16	G3/4" 116M BSP	160 180 16	Französisch Nein Viton	Temperierung Innengewinde Messing	Wasser, Temperieröl
	FL2559 MK152.10 DUB17 10	G3/8" 152M BSP	160 180 16	TST Ja Viton	Temperierung Innengewinde Messing	Wasser, Temperieröl
	FL3388 MK152.10 DUB21 10	G1/2" 152M BSP	160 180 16	TST Ja Viton	Temperierung Innengewinde Messing	Wasser, Temperieröl
	FL8043 MK152.10 NUB17 10	G3/8" 152M NPT	160 180 16	TST Ja Viton	Temperierung Innengewinde Messing	Wasser, Temperieröl
	FL4963 MK152.10 NUB21 10	G1/2" 152M NPT	160 180 16	TST Ja Viton	Temperierung Innengewinde Messing	Wasser, Temperieröl
	FL4005 MK152.12 DUB21 12	G1/2" 152M BSP	160 180 16	TST Ja Viton	Temperierung Innengewinde Messing	Wasser, Temperieröl
	FL4969 MK152.12 NUB21 12	G1/2" 152M NPT	160 180 16	TST Ja Viton	Temperierung Innengewinde Messing	Wasser, Temperieröl
	FL8683 MK155.09 DUB17 9	G3/8" 155M BSP	160 180 16	Französisch Ja Viton	Temperierung Innengewinde Edelstahl	Wasser, Temperieröl
	FL5238 MK155.09 NUB17 9	G3/8" 155M NPT	160 180 16	Französisch Ja Viton	Temperierung Innengewinde Edelstahl	Wasser, Temperieröl

Verlängerungsadapter für Multikupplungseinsatz

Artikel-Nr.	Artikelname	Gewinde	Gewindeart
FL0510	106 EN13 NT	G1/4"	BSP
FL0740	106 NN13 NT	G1/4"	NPT
FL0425	109 EN17 NT	G3/8"	BSP
FL0741	109 NN17 NT	G3/8"	NPT
FL0390	112 EN21 T	G1/2"	BSP
FL0742	112 NN21 NT	G1/2"	NPT

Schlauchtülle

	Artikel-Nr.	Artikelname	Gewindeart	Gewinde	NW Tülle	Winkel	Anschluss
	FL8180	106 EB13.06	BSP	G1/4"	6	90	Schlauchtülle
	FL0514	106 EB13.08	BSP	G1/4"	8	90	Schlauchtülle
	FL0638	106 EB13.10	BSP	G1/4"	10	90	Schlauchtülle
	FL0737	106 EF13.08	BSP	G1/4"	8	90	Push-Lock
	FL0738	106 EF13.10	BSP	G1/4"	10	90	Push-Lock
	FL0378	109 EB17.10	BSP	G3/8"	10	90	Schlauchtülle
	FL0453	109 EB17.12	BSP	G3/8"	12	90	Schlauchtülle
	FL0560	109 EF17.10	BSP	G3/8"	10	90	Push-Lock
	FL0559	109 EF17.13	BSP	G3/8"	13	90	Push-Lock
	FL18238	109 TB17.10	NPT	G3/8"	10	90	Schlauchtülle
	FL18240	109 TB17.12	NPT	G3/8"	12	90	Schlauchtülle
	FL18239	109 TF17.10	NPT	G3/8"	10	90	Push-Lock
	FL18241	109 TF17.13	NPT	G3/8"	13	90	Push-Lock
	FL0736	112 EB21.13	BSP	G1/2"	13	90	Schlauchtülle
	FL0389	112 EB21.16	BSP	G1/2"	16	90	Schlauchtülle
	FL1221	112 EF21.13	BSP	G1/2"	13	90	Push-Lock
	FL0902	112 EF21.16	BSP	G1/2"	16	90	Push-Lock

	Artikel-Nr.	Artikelname	Gewindeart	Gewinde	NW Tülle	Winkel	Anschluss
	FL3268	EHF 13/08	BSP	G1/4"	8		Push-Lock
	FL3035	EHF 13/10	BSP	G1/4"	10		Push-Lock
	FL2568	EHF 13/13	BSP	G1/4"	13		Push-Lock
	FL2191	EHF 17/10	BSP	G3/8"	10		Push-Lock
	FL2178	EHF 17/13	BSP	G3/8"	13		Push-Lock
	FL2734	EHF 17/16	BSP	G3/8"	16		Push-Lock
	FL2226	EHF 21/13	BSP	G1/2"	13		Push-Lock
	FL2663	EHF 21/16	BSP	G1/2"	16		Push-Lock
	FL3269	EHF 26/16	BSP	G3/4"	16		Push-Lock
	FL6916	EHF 26/19	BSP	G3/4"	18		Push-Lock

Parkplatte

	Artikel-Nr.	Artikelname
	FL1929	MM108.06P
	FL1891	MM109.08 P
	FL0426	MM109.12 P
	FL1890	MM109.16 P
	FL0460	MM109.24 P
	FL3232	MM115.03.12P
	FL2028	MM115.05.12P
	FL7257	MM150.09 P
	FL2668	MM152.10 P
	FL8868	MM155.09-12P

PRODUKTÜBERSICHT TEMPERIERVERTEILER

	Temperierverteiler, Aluminium eloxiert	313
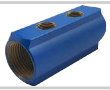	Temperierverteiler, Messing	316
	Temperierverteiler, Edelstahl	323
	Kugelhahn	324
	Optischer Durchflussanzeiger	325
	Verschlussschraube für Temperierverteiler	328
	Klebstoff zur Gewindedichtung	329
	Montagesets für Temperierverteiler	330

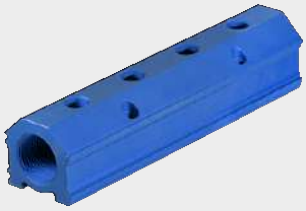

Temperierverteiler, Aluminium eloxiert

Material:	Aluminium eloxiert
Max. Temperatur:	200°C
Betriebsdruck:	16bar

	Artikel-Nr.	Eingang	Ausgang	Ausgänge	Abstand zwischen Ausgängen	Farbe
	FL10814	G3/4"	G1/4"	4	38	Blau
	FL10815	G3/4"	G1/4"	4	38	Rot
	FL6772	G1"	G1/4"	4	38	Blau
	FL6771	G1"	G1/4"	4	38	Rot
	FL8203	G3/4"	G3/8"	4	51	Blau
	FL8202	G3/4"	G3/8"	4	51	Rot
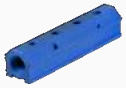	FL10805	G1"	G3/8"	4	51	Blau
	FL10804	G1"	G3/8"	4	51	Rot
	FL3471	G1"	G1/2"	4	51	Blau
	FL10806	G1"	G1/2"	4	51	Rot
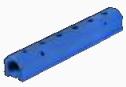	FL10817	G3/4"	G1/4"	6	38	Blau
	FL10816	G3/4"	G1/4"	6	38	Rot
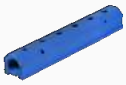	FL6819	G1"	G1/4"	6	38	Blau
	FL6818	G1"	G1/4"	6	38	Rot
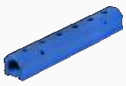	FL3461	G1"	G3/8"	6	51	Blau
	FL3460	G1"	G3/8"	6	51	Rot
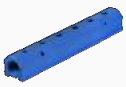	FL2070	G1"	G1/2"	6	51	Blau

	Artikel-Nr.	Eingang	Ausgang	Ausgänge	Abstand zwischen Ausgängen	Farbe
	FL10807	G1"	G1/2"	6	51	Rot
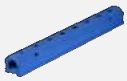	FL10818	G3/4"	G1/4"	8	38	Blau
	FL10819	G3/4"	G1/4"	8	38	Rot
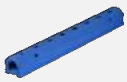	FL7415	G1"	G1/4"	8	38	Blau
	FL7416	G1"	G1/4"	8	38	Rot
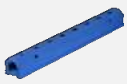	FL10813	G3/4"	G3/8"	8	51	Blau
	FL10812	G3/4"	G3/8"	8	51	Rot
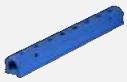	FL10747	G1"	G3/8"	8	51	Blau
	FL10748	G1"	G3/8"	8	51	Rot
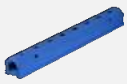	FL10809	G1"	G1/2"	8	51	Blau
	FL10808	G1"	G1/2"	8	51	Rot
	FL7420	G1"	G1/4"	10	38	Blau
	FL7419	G1"	G1/4"	10	38	Rot
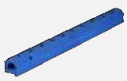	FL8940	G1"	G3/8"	10	51	Blau
	FL8941	G1"	G3/8"	10	51	Rot
	FL10810	G1"	G1/2"	10	51	Blau
	FL10811	G1"	G1/2"	10	51	Rot
	FL7417	G1"	G1/4"	12	38	Blau
	FL7418	G1"	G1/4"	12	38	Rot
	FL10190	G1"	G3/8"	12	51	Blau
	FL10189	G1"	G3/8"	12	51	Rot
	FL10802	G1"	G1/4"	16	38	Blau

	Artikel-Nr.	Eingang	Ausgang	Ausgänge	Abstand zwischen Ausgängen	Farbe
	FL10803	G1"	G1/4"	16	38	Rot
	FL10801	G1"	G3/8"	16	51	Blau
	FL2896	G1"	G3/8"	16	51	Rot

Temperierverteiler, Messing

Material:	Messing
Max. Temperatur:	140°C
Betriebsdruck:	16bar

	Artikel-Nr.	Eingang	Ausgang	Ausgänge	Abstand zwischen Ausgängen	Farbe
	FL10561	G3/4"	G1/4"	2	30	Blau
	FL3782	G3/4"	G1/4"	2	30	Rot
	FL10868	G3/4"	G1/4"	3	30	Keine
	FL10870	G3/4"	G1/4"	3	30	Blau
	FL10869	G3/4"	G1/4"	3	30	Rot
	FL1803	G3/4"	G1/4"	4	30	Keine
	FL2064	G3/4"	G1/4"	4	30	Blau
	FL2065	G3/4"	G1/4"	4	30	Rot
	FL1812	G3/4"	G3/8"	4	35	Keine
	FL2672	G3/4"	G3/8"	4	35	Blau
	FL2673	G3/4"	G3/8"	4	35	Rot
	FL1821	G1"	G3/8"	4	35	Keine
	FL2908	G1"	G3/8"	4	35	Blau
	FL2909	G1"	G3/8"	4	35	Rot
	FL1840	G1 1/4"	G3/8"	4	40	Keine
	FL10856	G1 1/4"	G3/8"	4	40	Blau
	FL10855	G1 1/4"	G3/8"	4	40	Rot

	Artikel-Nr.	Eingang	Ausgang	Ausgänge	Abstand zwischen Ausgängen	Farbe
	FL1793	G1"	G1/2"	4	50	Keine
	FL7966	G1"	G1/2"	4	50	Blau
	FL10847	G1"	G1/2"	4	50	Rot
	FL1846	G1 1/4"	G1/2"	4	50	Keine
	FL10088	G1 1/4"	G1/2"	4	50	Blau
	FL10087	G1 1/4"	G1/2"	4	50	Rot
	FL1804	G3/4"	G1/4"	5	30	Keine
	FL3514	G3/4"	G1/4"	5	30	Blau
	FL3513	G3/4"	G1/4"	5	30	Rot
	FL1813	G3/4"	G3/8"	5	35	Keine
	FL9589	G3/4"	G3/8"	5	35	Blau
	FL9588	G3/4"	G3/8"	5	35	Rot
	FL1822	G1"	G3/8"	5	35	Keine
	FL3926	G1"	G3/8"	5	35	Blau
	FL3927	G1"	G3/8"	5	35	Rot
	FL10871	G1 1/4"	G3/8"	5	40	Keine
	FL10873	G1 1/4"	G3/8"	5	40	Blau
	FL10872	G1 1/4"	G3/8"	5	40	Rot
	FL1830	G1"	G1/2"	5	50	Keine
	FL10848	G1"	G1/2"	5	50	Rot
	FL10874	G1 1/4"	G1/2"	5	50	Keine
	FL10876	G1 1/4"	G1/2"	5	50	Blau

	Artikel-Nr.	Eingang	Ausgang	Ausgänge	Abstand zwischen Ausgängen	Farbe
	FL10875	G1 1/4"	G1/2"	5	50	Rot
	FL1805	G3/4"	G1/4"	6	30	Keine
	FL3070	G3/4"	G1/4"	6	30	Blau
	FL3069	G3/4"	G1/4"	6	30	Rot
	FL1814	G3/4"	G3/8"	6	35	Keine
	FL3739	G3/4"	G3/8"	6	35	Blau
	FL3738	G3/4"	G3/8"	6	35	Rot
	FL1823	G1"	G3/8"	6	35	Keine
	FL2970	G1"	G3/8"	6	35	Blau
	FL2969	G1"	G3/8"	6	35	Rot
	FL1841	G1 1/4"	G3/8"	6	40	Keine
	FL10858	G1 1/4"	G3/8"	6	40	Blau
	FL10857	G1 1/4"	G3/8"	6	40	Rot
	FL1831	G1"	G1/2"	6	50	Keine
	FL10850	G1"	G1/2"	6	50	Blau
	FL2069	G1"	G1/2"	6	50	Rot
	FL1847	G1 1/4"	G1/2"	6	50	Keine
	FL10860	G1 1/4"	G1/2"	6	50	Blau
	FL10859	G1 1/4"	G1/2"	6	50	Rot
	FL1806	G3/4"	G1/4"	7	30	Keine
	FL10844	G3/4"	G1/4"	7	30	Blau
	FL10843	G3/4"	G1/4"	7	30	Rot

	Artikel-Nr.	Eingang	Ausgang	Ausgänge	Abstand zwischen Ausgängen	Farbe
	FL7843	G1 1/4"	G1/2"	7	50	Keine
	FL1807	G3/4"	G1/4"	8	30	Keine
	FL3337	G3/4"	G1/4"	8	30	Blau
	FL3336	G3/4"	G1/4"	8	30	Rot
	FL1816	G3/4"	G3/8"	8	35	Keine
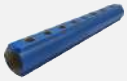	FL8224	G3/4"	G3/8"	8	35	Blau
	FL8223	G3/4"	G3/8"	8	35	Rot
	FL1825	G1"	G3/8"	8	35	Keine
	FL2974	G1"	G3/8"	8	35	Blau
	FL2973	G1"	G3/8"	8	35	Rot
	FL1842	G1 1/4"	G3/8"	8	40	Keine
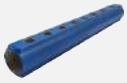	FL10862	G1 1/4"	G3/8"	8	40	Blau
	FL10861	G1 1/4"	G3/8"	8	40	Rot
	FL1833	G1"	G1/2"	8	50	Keine
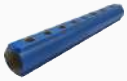	FL10852	G1"	G1/2"	8	50	Blau
	FL10851	G1"	G1/2"	8	50	Rot
	FL1848	G1 1/4"	G1/2"	8	50	Keine
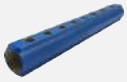	FL10090	G1 1/4"	G1/2"	8	50	Blau
	FL10089	G1 1/4"	G1/2"	8	50	Rot
	FL1808	G3/4"	G1/4"	9	30	Keine
	FL10846	G3/4"	G1/4"	9	30	Blau
	FL10845	G3/4"	G1/4"	9	30	Rot

	Artikel-Nr.	Eingang	Ausgang	Ausgänge	Abstand zwischen Ausgängen	Farbe
	FL1809	G3/4"	G1/4"	10	30	Keine
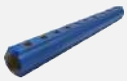	FL2945	G3/4"	G1/4"	10	30	Blau
	FL2944	G3/4"	G1/4"	10	30	Rot
	FL1818	G3/4"	G3/8"	10	35	Keine
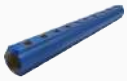	FL9585	G3/4"	G3/8"	10	35	Blau
	FL9584	G3/4"	G3/8"	10	35	Rot
	FL1827	G1"	G3/8"	10	35	Keine
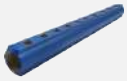	FL2976	G1"	G3/8"	10	35	Blau
	FL2975	G1"	G3/8"	10	35	Rot
	FL1843	G1 1/4"	G3/8"	10	40	Keine
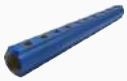	FL10864	G1 1/4"	G3/8"	10	40	Blau
	FL10863	G1 1/4"	G3/8"	10	40	Rot
	FL1837	G1"	G1/2"	10	50	Keine
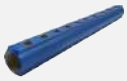	FL10854	G1"	G1/2"	10	50	Blau
	FL10853	G1"	G1/2"	10	50	Rot
	FL1849	G1 1/4"	G1/2"	10	50	Keine
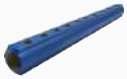	FL3271	G1 1/4"	G1/2"	10	50	Blau
	FL3270	G1 1/4"	G1/2"	10	50	Rot
	FL1810	G3/4"	G1/4"	11	30	Keine
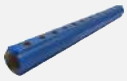	FL9739	G3/4"	G1/4"	11	30	Blau
	FL9740	G3/4"	G1/4"	11	30	Rot
	FL1811	G3/4"	G1/4"	12	30	Keine

	Artikel-Nr.	Eingang	Ausgang	Ausgänge	Abstand zwischen Ausgängen	Farbe
	FL10878	G3/4"	G1/4"	12	30	Blau
	FL10877	G3/4"	G1/4"	12	30	Rot
	FL1820	G3/4"	G3/8"	12	35	Keine
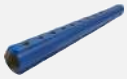	FL9586	G3/4"	G3/8"	12	35	Blau
	FL9587	G3/4"	G3/8"	12	35	Rot
	FL1829	G1"	G3/8"	12	35	Keine
	FL2978	G1"	G3/8"	12	35	Blau
	FL2977	G1"	G3/8"	12	35	Rot
	FL1844	G1 1/4"	G3/8"	12	40	Keine
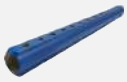	FL2918	G1 1/4"	G3/8"	12	40	Blau
	FL2917	G1 1/4"	G3/8"	12	40	Rot
	FL1839	G1"	G1/2"	12	50	Keine
	FL2706	G1"	G1/2"	12	50	Blau
	FL2705	G1"	G1/2"	12	50	Rot
	FL1850	G1 1/4"	G1/2"	12	50	Keine
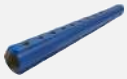	FL3009	G1 1/4"	G1/2"	12	50	Blau
	FL10865	G1 1/4"	G1/2"	12	50	Rot
	FL3309	G1"	G3/8"	16	35	Blau
	FL3310	G1"	G3/8"	16	35	Rot
	FL1845	G1 1/4"	G3/8"	16	40	Keine
	FL10867	G1 1/4"	G3/8"	16	40	Blau
	FL10866	G1 1/4"	G3/8"	16	40	Rot

	Artikel-Nr.	Eingang	Ausgang	Ausgänge	Abstand zwischen Ausgängen	Farbe
	FL1851	G1 1/4"	G1/2"	16	50	Keine

Temperierverteiler, Edelstahl

Material:	Edelstahl
Farbe:	Keine
Eingang:	G1"
Ausgang:	G1/2"
Ausgänge:	6

Max. Temperatur:	200°C
Betriebsdruck:	40bar
Abstand zwischen Ausgängen:	50mm

	Artikel-Nr.
	FL18004
	FL9931

Kugelhahn

	Artikel-Nr. Artikelname Gewinde	Max. Temperatur Betriebsdruck Benötigter Mindestabstand Verteilerausgänge	Anschluss Material Farbe
	FL3828 KH 10 B IA G 1"(AG/IG) G1"	150 40	Innen- und Außengewinde Messing Rot
	FL5636 KH 10 IA ES E R/Rp 1" (IG/AG) G1"	200 63	Innen- und Außengewinde Edelstahl Blau
	FL5606 KH 10 K ES E G1" (IG) G1"	200 63	Innengewinde Edelstahl Blau
	FL5625 KH 12 B IA G1/2" (AG/IG) G1/2"	150 30	Innen- und Außengewinde Messing Rot
	FL9665 KH 12 MKIA ES E G1/2" (AG/IG) G1/2"	200 63	Innen- und Außengewinde Edelstahl Rot
	FL5165 KH 34 B IA E R/Rp 3/4" (AG/IG) G3/4"	95 25	Innen- und Außengewinde Messing Rot
	FL5059 KH 34 B IA G3/4" (AG/IG) G3/4"	150 40	Innen- und Außengewinde Messing Rot
	FL10188 KH 38 B IA G3/8" (AG/IG) G3/8"	150 50	Innen- und Außengewinde Messing Rot
	FL5624 KH 114 B IA G1 1/4" (AG/IG) G1 1/4"	150 30	Innen- und Außengewinde Messing Rot
	FL9920 KV003-13B G1/4"	105 16 30	Innen- und Außengewinde Messing Blau
	FL9921 KV003-13R G1/4"	105 16 30	Innen- und Außengewinde Messing Rot
	FL3682 KV003-17B G3/8"	105 16 35	Innen- und Außengewinde Messing Blau
	FL3683 KV003-17R G3/8"	105 16 35	Innen- und Außengewinde Messing Rot
	FL18003 Minikugelhahn Set 1/2" Blau G1/2"	150 50 50	Innen- und Außengewinde Messing Blau
	FL18002 Minikugelhahn Set 1/2" Rot G1/2"	150 50 50	Innen- und Außengewinde Messing Rot
	FL18001 Minikugelhahn Set 3/8" Blau G3/8"	150 50 40	Innen- und Außengewinde Messing Blau
	FL18000 Minikugelhahn Set 3/8" Rot G3/8"	150 50 40	Innen- und Außengewinde Messing Rot

SAGK13-DN14

Durchflussanzeiger DN14, Innengewinde, BSP1/4", 0 - 20 Bar, -20°C bis 100°C

Artikeltyp:	Optischer Durchflussanzeiger
Artikel-Nr.:	FL18251
Einsatzbereich:	Durchflussanzeige
Medium:	Wasser, Temperieröl
Anschluss:	Innengewinde
Warengruppennr.:	4630
NW:	14
Gewinde:	1/4"
Betriebsdruck:	20bar
Max. Temperatur:	100°C

Mit der optischen Durchflusskontrolle kann auf einfache Weise und frühzeitig erkannt werden, ob an dem jeweiligen Temperierkanal die Strömung wie gewohnt läuft oder es Probleme gibt, z.B. durch Leckagen oder Verstopfungen in den Temperierbohrungen. Der Durchflussanzeiger wird idealerweise an der Formverschlauchung zwischen Verteiler und Temperierschlauch oder in den Zuleitungen montiert. Falls sich das Turbinenrad kaum oder gar nicht mehr dreht, ist das ein Anzeichen dafür, dass der Temperierkreislauf gestört ist.

SAGK17-DN14

Durchflussanzeiger DN14, Innengewinde, BSP3/8", 0 - 20 Bar, -20°C bis 100°C

Artikeltyp:	Optischer Durchflussanzeiger
Artikel-Nr.:	FL18252
Einsatzbereich:	Durchflussanzeige
Medium:	Wasser, Temperieröl
Anschluss:	Innengewinde
Warengruppennr.:	4630
NW:	14
Gewinde:	3/8"
Betriebsdruck:	20bar
Max. Temperatur:	100°C

Mit der optischen Durchflusskontrolle kann auf einfache Weise und frühzeitig erkannt werden, ob an dem jeweiligen Temperierkanal die Strömung wie gewohnt läuft oder es Probleme gibt, z.B. durch Leckagen oder Verstopfungen in den Temperierbohrungen. Der Durchflussanzeiger wird idealerweise an der Formverschlauchung zwischen Verteiler und Temperierschlauch oder in den Zuleitungen montiert. Falls sich das Turbinenrad kaum oder gar nicht mehr dreht, ist das ein Anzeichen dafür, dass der Temperierkreislauf gestört ist.

SAGK21-DN14

Durchflussanzeiger DN14, Innengewinde, BSP1/2", 0 - 20 Bar, -20°C bis 100°C

Artikeltyp:	Optischer Durchflussanzeiger
Artikel-Nr.:	FL18242
Einsatzbereich:	Durchflussanzeige
Medium:	Wasser, Temperieröl
Anschluss:	Innengewinde
Warengruppennr.:	4630
NW:	14
Gewinde:	1/2"
Betriebsdruck:	20bar
Max. Temperatur:	100°C

Mit der optischen Durchflusskontrolle kann auf einfache Weise und frühzeitig erkannt werden, ob an dem jeweiligen Temperierkanal die Strömung wie gewohnt läuft oder es Probleme gibt, z.B. durch Leckagen oder Verstopfungen in den Temperierbohrungen. Der Durchflussanzeiger wird idealerweise an der Formverschlauchung zwischen Verteiler und Temperierschlauch oder in den Zuleitungen montiert. Falls sich das Turbinenrad kaum oder gar nicht mehr dreht, ist das ein Anzeichen dafür, dass der Temperierkreislauf gestört ist.

SAGK21-DN30

Durchflussanzeiger DN30, Innengewinde, BSP1/2", 0 - 20 Bar, -20°C bis 100°C

Artikeltyp:	Optischer Durchflussanzeiger
Artikel-Nr.:	FL18253
Einsatzbereich:	Durchflussanzeige
Medium:	Wasser, Temperieröl
Anschluss:	Innengewinde
Warengruppennr.:	4630
NW:	30
Gewinde:	1/2"
Betriebsdruck:	20bar
Max. Temperatur:	100°C

Mit der optischen Durchflusskontrolle kann auf einfache Weise und frühzeitig erkannt werden, ob an dem jeweiligen Temperierkanal die Strömung wie gewohnt läuft oder es Probleme gibt, z.B. durch Leckagen oder Verstopfungen in den Temperierbohrungen. Der Durchflussanzeiger wird idealerweise an der Formverschlauchung zwischen Verteiler und Temperierschlauch oder in den Zuleitungen montiert. Falls sich das Turbinenrad kaum oder gar nicht mehr dreht, ist das ein Anzeichen dafür, dass der Temperierkreislauf gestört ist.

SAGK26-DN30

Durchflussanzeiger DN30, Innengewinde, BSP3/4", 0 - 20 Bar, -20°C bis 100°C

Artikeltyp:	Optischer Durchflussanzeiger
Artikel-Nr.:	FL18254
Einsatzbereich:	Durchflussanzeige
Medium:	Wasser, Temperieröl
Anschluss:	Innengewinde
Warengruppennr.:	4630
NW:	30
Gewinde:	3/4"
Betriebsdruck:	20bar
Max. Temperatur:	100°C

Mit der optischen Durchflusskontrolle kann auf einfache Weise und frühzeitig erkannt werden, ob an dem jeweiligen Temperierkanal die Strömung wie gewohnt läuft oder es Probleme gibt, z.B. durch Leckagen oder Verstopfungen in den Temperierbohrungen. Der Durchflussanzeiger wird idealerweise an der Formverschlauchung zwischen Verteiler und Temperierschlauch oder in den Zuleitungen montiert. Falls sich das Turbinenrad kaum oder gar nicht mehr dreht, ist das ein Anzeichen dafür, dass der Temperierkreislauf gestört ist.

SAGK33-DN30

Durchflussanzeiger DN30, Innengewinde, BSP1", 0 - 20 Bar, -20°C bis 100°C

Artikeltyp:	Optischer Durchflussanzeiger
Artikel-Nr.:	FL18255
Einsatzbereich:	Durchflussanzeige
Medium:	Wasser, Temperieröl
Anschluss:	Innengewinde
Warengruppennr.:	4630
NW:	30
Gewinde:	1"
Betriebsdruck:	20bar
Max. Temperatur:	100°C

Mit der optischen Durchflusskontrolle kann auf einfache Weise und frühzeitig erkannt werden, ob an dem jeweiligen Temperierkanal die Strömung wie gewohnt läuft oder es Probleme gibt, z.B. durch Leckagen oder Verstopfungen in den Temperierbohrungen. Der Durchflussanzeiger wird idealerweise an der Formverschlauchung zwischen Verteiler und Temperierschlauch oder in den Zuleitungen montiert. Falls sich das Turbinenrad kaum oder gar nicht mehr dreht, ist das ein Anzeichen dafür, dass der Temperierkreislauf gestört ist.

Verschlussschraube für Temperierverteiler

	Artikel-Nr.	Artikelname	Gewinde	Material
	FL2383	KTS 21 - 1/2"	G1/2"	Messing
	FL2025	KTS 26 - 3/4"	G3/4"	Messing
	FL1801	KTS 33 - 1"	G1"	Messing
	FL1802	KTS 42 - 1 1/4"	G1 1/4"	Messing
	FL6563	KTS 48 - 1 1/2"	G1 1/2"	Messing
	FL3305	KTS 60 - 2"	G2"	Messing
	FL9078	VS 10 ES	G1",	Edelstahl

Klebstoff zur Gewindedichtung

	Artikel-Nr.	Artikelname	Max. Temperatur	Farbe
	FL10882	Weiconlock AN 302-72 50 ml	230	Rot
	FL4802	Weiconlock AN 305-77	150	Gelb

Montagesets für Temperierverteiler

	Artikel-Nr.	Artikelname	Länge	Breite
	FL1796	117K-BS-70	100	86
	FL1795	117K-LP-33	275	20
	FL18006	Halter 117-2-fach	112	15
	FL18009	Halter 117-2-fach es	120	30
	FL18007	Halter 117-2-fach groß	94	16
	FL18010	Halter 117-33 (1") 2-fach seitlich	312	150

PRODUKTÜBERSICHT UMLENKSTOPFEN

	Umlenkstopfen, DKT	332
	Umlenkstopfen, HKT	332

Umlenkstopfen, DKT

Artikel-Nr.	Artikelname	Durchmesser
FL0069	DKT 06	6
FL3243	DKT 07	7
FL0070	DKT 08	8
FL2366	DKT 08.5	8.5
FL0071	DKT 10	10
FL2376	DKT 11.5	11.5
FL0072	DKT 12	12
FL0073	DKT 14	14
FL6717	DKT 15	15
FL0074	DKT 16	16
FL6630	DKT 20	20
FL6631	DKT 22	22

Umlenkstopfen, HKT

Artikel-Nr.	Artikelname	Durchmesser
FL0923	HKT - 1/4-06.35	
FL0927	HKT - 3/8-09.53	
FL0924	HKT - 5/16-07,94	
FL0354	HKT - 06	6
FL0928	HKT - 7/16-11.11	
FL0355	HKT - 08	8
FL0356	HKT - 10	10
FL9272	HKT - 11.5	11.5
FL0930	HKT - 11/16-17.46	
FL0925	HKT - 11/32-08.73	
FL0353	HKT - 12	12
FL0371	HKT - 14	14
FL0372	HKT - 15	15
FL0357	HKT - 16	16
FL0399	HKT - 20	20

VERBINDUNGSELEMENTE

PRODUKTÜBERSICHT VERBINDUNGSELEMENTE

	SCHRAUBEN	335
	MUTTERN	531
	SCHEIBEN	577
	STIFTE	626
	GEWINDEEINSÄTZE	677
	SONSTIGE VERBINDUNGSELEMENTE	683

PRODUKTÜBERSICHT SCHRAUBEN

	Zylinderschraube mit Schlitz DIN84/ISO1207, rostfreier Stahl A2	343
	Zylinderschraube mit Schlitz DIN84/ISO1207, rostfreier Stahl A4	345
	Zylinderschraube mit Schlitz DIN84/ISO1207, Kunststoff PA	346
	Zylinderschraube mit Schlitz DIN84/ISO1207, Messing	347
	Zylinderschraube mit Schlitz DIN84/ISO1207, Messing, vernickelt	348
	Zylinderschraube mit Schlitz DIN84/ISO1207, Stahl, 4.8	349
	Flügelschraube DIN316, rostfreier Stahl A2	352
	Flügelschraube DIN316, Grauguss	352
	Flügelschraube DIN316, Grauguss, verzinkt	353
	Scheibe für Zylinderschraube DIN433/ISO7092, rostfreier Stahl A2	354
	Scheibe für Zylinderschraube DIN433/ISO7092, Messing	354
	Scheibe für Zylinderschraube DIN433/ISO7092, Stahl	355
	Augenschraube breites Auge DIN444	356
	Augenschraube schmales Auge DIN444	357
	Rändelschraube DIN464, rostfreier Stahl A2	358
	Rändelschraube DIN464, Stahl	359
	Rändelschraube DIN464, Stahl, verzinkt	360
	Holzschraube DIN571, rostfreier Stahl A2	361
	Holzschraube DIN571, Stahl	362
	Ringschraube DIN580, rostfreier Stahl A2	364
	Ringschraube DIN580, Stahl, C15E	364

	Ringschraube DIN580, Stahl, C15E, verzinkt	365
	Flachrundschraube mit Vierkantansatz DIN603	366
	Verschlußschraube mit Innensechskant DIN906, rostfreier Stahl A2	369
	Verschlußschraube mit Innensechskant DIN906, rostfreier Stahl A4	369
	Verschlußschraube mit Innensechskant DIN906, Messing	370
	Verschlußschraube mit Innensechskant DIN906, Stahl	370
	Verschlußschraube mit Innensechskant DIN906, Stahl, verzinkt	371
	Verschlussstopfen DIN908, rostfreier Stahl A2	371
	Verschlussstopfen DIN908, rostfreier Stahl A4	372
	Verschlussstopfen DIN908, Messing	372
	Verschlussstopfen DIN908, Stahl	373
	Verschlussstopfen DIN908, Stahl, verzinkt	374
	Verschlussstopfen DIN910, rostfreier Stahl A2	375
	Verschlussstopfen DIN910, rostfreier Stahl A4	375
	Verschlussstopfen DIN910, Messing	376
	Verschlussstopfen DIN910, Stahl	377
	Verschlussstopfen DIN910, Stahl, verzinkt, verzinkt	378
	Zylinderschraube mit Innensechskant DIN912/ISO4762, Feingewinde, Stahl, 8.8	379
	Zylinderschraube mit Innensechskant DIN912/ISO4762, Stahl, 8.8	380
	Zylinderschraube mit Innensechskant DIN912/ISO4762, Stahl, 8.8, verzinkt	385
	Zylinderschraube mit Innensechskant DIN912/ISO4762, Stahl, 10.9	388
	Zylinderschraube mit Innensechskant DIN912/ISO4762, Stahl, 10.9, verzinkt	391
	Zylinderschraube mit Innensechskant DIN912/ISO4762, Feingewinde, Stahl, 12.9	393
	Zylinderschraube mit Innensechskant DIN912/ISO4762, Stahl, 12.9	394

	Zylinderschraube mit Innensechskant DIN912/ISO4762, rostfreier Stahl A2	399
	Zylinderschraube mit Innensechskant DIN912/ISO4762, rostfreier Stahl A4	402
	Flachkopfschraube DIN921	404
	Flachkopfschraube DIN923	405
	Flachkopfschraube DIN923, verzinkt	406
	Sechskantschraube mit Schaft DIN931/ISO4014, Stahl, 8.8	407
	Sechskantschraube mit Schaft DIN931/ISO4014, Stahl, 8.8, verzinkt	409
	Sechskantschraube mit Schaft DIN931/ISO4014, Stahl, 10.9	411
	Sechskantschraube mit Schaft DIN931/ISO4014, Stahl, 10.9, verzinkt	413
	Sechskantschraube mit Schaft DIN931/ISO4014, Stahl, 12.9	414
	Sechskantschraube mit Schaft DIN931/ISO4014, rostfreier Stahl A2	415
	Sechskantschraube mit Schaft DIN931/ISO4014, rostfreier Stahl A4	417
	Sechskantschraube mit Schaft DIN931, Stahl, 8.8	419
	Sechskantschraube mit Schaft DIN931, Stahl, 8.8, verzinkt	421
	Sechskantschraube mit Schaft DIN931, Stahl, 10.9	422
	Sechskantschraube mit Schaft DIN931, Stahl, 10.9, verzinkt	423
	Sechskantschraube mit Schaft DIN931, Stahl, 12.9	424
	Sechskantschraube mit Schaft DIN931, rostfreier Stahl A2	425
	Sechskantschraube mit Schaft DIN931, rostfreier Stahl A4	426
	Sechskantschraube mit Gewinde bis Kopf DIN933/ISO4017, Stahl, 8.8	427
	Sechskantschraube mit Gewinde bis Kopf DIN933/ISO4017, Stahl, 8.8, verzinkt	430
	Sechskantschraube mit Gewinde bis Kopf DIN933/ISO4017, Stahl, 10.9	432
	Sechskantschraube mit Gewinde bis Kopf DIN933/ISO4017, Stahl, 10.9, verzinkt	434
	Sechskantschraube mit Gewinde bis Kopf DIN933/ISO4017, Stahl, 12.9	435

	Sechskantschraube mit Gewinde bis Kopf DIN933/ISO4017, rostfreier Stahl A2	436
	Sechskantschraube mit Gewinde bis Kopf DIN933/ISO4017, rostfreier Stahl A4	438
	Sechskantschraube mit Gewinde bis Kopf DIN933/ISO4017, Kunststoff	440
	Sechskantschraube mit Gewinde bis Kopf DIN933/ISO4017, Messing	441
	Sechskantschraube mit Gewinde bis Kopf DIN933, Stahl, 8.8	442
	Sechskantschraube mit Gewinde bis Kopf DIN933, Stahl, 8.8, verzinkt	443
	Sechskantschraube mit Gewinde bis Kopf DIN933, Stahl, 10.9	444
	Sechskantschraube mit Gewinde bis Kopf DIN933, Stahl, 10.9, verzinkt	445
	Sechskantschraube mit Gewinde bis Kopf DIN933, Stahl, 12.9	445
	Sechskantschraube mit Gewinde bis Kopf DIN933, rostfreier Stahl A2	446
	Sechskantschraube mit Gewinde bis Kopf DIN933, rostfreier Stahl A4	447
	Sechskantschraube mit Gewinde bis Kopf DIN933, Kunststoff, 17mm, 6.4mm	448
	Sechskantschraube mit Gewinde bis Kopf DIN933, Messing	448
	Sechskantschraube DIN960/ISO8765, 8.8	449
	Sechskantschraube DIN960/ISO8765, 10.9	451
	Sechskantschraube DIN961/ISO8676, 8.8	452
	Sechskantschraube DIN961/ISO8676, 8.8, verzinkt	453
	Sechskantschraube DIN961/ISO8676, 10.9	454
	Zylinderschraube mit Innensechskant, niedriger Kopf mit Schlüsselführung DIN6912, Stahl, 8.8	455
	Zylinderschraube mit Innensechskant, niedriger Kopf mit Schlüsselführung DIN6912, Stahl, 8.8, verzinkt	457
	Zylinderschraube mit Innensechskant, niedriger Kopf mit Schlüsselführung DIN6912, Stahl, 10.9	459
	Zylinderschraube mit Innensechskant, niedriger Kopf mit Schlüsselführung DIN6912, rostfreier Stahl A2	460
	Zylinderschraube mit Innensechskant, niedriger Kopf mit Schlüsselführung DIN6912, rostfreier Stahl A4	461
	Sechskantschraube DIN6921/ISO8100	462

	Sechskantschraube DIN6923/ISO4161	462
	Gewindefurchende Schraube mit Kreuzschlitz DIN7500 Form C	463
	Gewindefurchende Schraube mit Kreuzschlitz DIN7500 Form M	464
	Gewindefurchende Schraube mit Sechskant DIN7500 Form D	465
	Gewindeschneidschraube DIN7513 Form A	466
	Gewindeschneidschraube DIN7513 Form B	466
	Gewindeschneidschraube DIN7516 Form A	467
	Gewindeschneidschraube DIN7516 Form D	468
	Federring für Zylinderschraube DIN7980	469
	Federring für Zylinderschraube DIN7980, verzinkt	469
	Blechschraube DIN7981/ISO7049, verzinkt, Form C-H	470
	Blechschraube DIN7981/ISO7049, verzinkt, Form F-H	471
	Blechschraube mit Kreuzschlitz DIN7981/ISO7049 Form C	472
	Blechschraube DIN7982/ISO7050	474
	Blechschraube mit Kreuzschlitz DIN7982/ISO7050 Form C	475
	Blechschraube DIN7983/ISO7051	476
	Blechschraube mit Kreuzschlitz DIN7983/ISO7051 Form C	477
	Zylinderschraube mit Innensechskant, niedriger Kopf, ohne Schlüsselführung DIN7984, Stahl, 8.8	478
	Zylinderschraube mit Innensechskant, niedriger Kopf, ohne Schlüsselführung DIN7984, Stahl, 8.8, verzinkt	480
	Zylinderschraube mit Innensechskant, niedriger Kopf, ohne Schlüsselführung DIN7984, Stahl, 10.9	481
	Zylinderschraube mit Innensechskant, niedriger Kopf, ohne Schlüsselführung DIN7984, rostfreier Stahl A2	482
	Linsenschraube mit Kreuzschlitz DIN7985/ISO7045	483
	Linsenschraube mit Kreuzschlitz DIN7985/ISO7045 Form A	484
	Sechskantschraube mit Schaft ISO4014, Stahl, 8.8	485

	Sechskantschraube mit Schaft ISO4014, Stahl, 8.8, verzinkt	487
	Sechskantschraube mit Schaft ISO4014, Stahl, 10.9	488
	Sechskantschraube mit Schaft ISO4014, Stahl, 10.9, verzinkt	489
	Sechskantschraube mit Schaft ISO4014, Stahl, 12.9	489
	Sechskantschraube mit Schaft ISO4014, rostfreier Stahl A2	490
	Sechskantschraube mit Schaft ISO4014, rostfreier Stahl A4	491
	Sechskantschraube mit Gewinde bis Kopf ISO4017, Stahl, 8.8	492
	Sechskantschraube mit Gewinde bis Kopf ISO4017, Stahl, 8.8, verzinkt	493
	Sechskantschraube mit Gewinde bis Kopf ISO4017, Stahl, 10.9	494
	Sechskantschraube mit Gewinde bis Kopf ISO4017, Stahl, 10.9, verzinkt	495
	Sechskantschraube mit Gewinde bis Kopf ISO4017, Stahl, 12.9	495
	Sechskantschraube mit Gewinde bis Kopf ISO4017, rostfreier Stahl A2	496
	Sechskantschraube mit Gewinde bis Kopf ISO4017, rostfreier Stahl A4	497
	Passschulterschraube mit Innensechskant ISO7379, f9	498
	Passschulterschraube mit Innensechskant ISO7379, h8	499
	Linsenschraube mit Innensechskant ISO7380-1, rostfreier Stahl A2	500
	Linsenschraube mit Innensechskant ISO7380-1, Stahl	501
	Linsenschraube mit Innensechskant ISO7380-1, Stahl, verzinkt	503
	Sicherungsschraube ähnl. ISO7380-1	504
	Linsenflanschkopfschraube mit Innensechskant ISO7380-2, rostfreier Stahl A2	505
	Linsenflanschkopfschraube mit Innensechskant ISO7380-2, Stahl	506
	Linsenflanschkopfschraube mit Innensechskant ISO7380-2, Stahl, verzinkt	507
	Senkschraube mit Innensechskant ISO10642, Stahl, 8.8	508
	Senkschraube mit Innensechskant ISO10642, Stahl, 8.8, verzinkt	510

	Senkschraube mit Innensechskant ISO10642, Stahl, 10.9	512
	Senkschraube mit Innensechskant ISO10642, Stahl, 10.9, verzinkt	514
	Senkschraube mit Innensechskant ISO10642, rostfreier Stahl A2	515
	Senkschraube mit Innensechskant ISO10642, rostfreier Stahl A4	517
	Senkschraube mit Innensechsrund ähnl. ISO10642	518
	Senkschraube mit Innensechsrund ähnl. ISO10642, verzinkt	518
	Senkschraube mit Innensechsrund ISO14581	519
	Spannplattenschraube Spax, rostfreier Stahl A2	520
	Spannplattenschraube Spax, Stahl, gelb verzinkt, Senkkopf	521
	Spannplattenschraube Spax, Stahl, verzinkt, Senkkopf	523
	Spannplattenschraube Spax, Stahl, verzinkt, Senkkopf, Teilgewinde	525
	Spanplattenschraube mit Linsenkopf Spax	526
	Spanplattenschraube mit Senkkopf und Innensechsrund Spax	528
	Verschlußschraube mit Innensechskant ähnl. DIN906	530
	Verschlußschraube mit Innensechskant ähnl. DIN906	530

NONNENMANN

Wir haben es für Sie im Blick

Made in Germany

SONDERSCHRAUBEN/-MUTTERN

Kundenspezifisch gefertigte Sonderschrauben/-muttern „Made in Germany" für den Maschinenbau als verlängerte Werkbank von NONNENMANN

INDIVIDUELL GEFERTIGTE

Nach 2D-Zeichnungen & 3D-Daten

- Längen: bis 500 mm
- Gewindeschneiden: ab M3 (bis Ø 270mm)
- Gewinderollen: M4 – M50
- Gängige Gewindearten, Links-/Rechts-Gewinde, Sondergewinde auf Anfrage
- Festigkeitsklasse: 10.9 (Standard) bis 1600 N/mm² (Hartdrehen)
- Inklusive Oberflächenbehandlung/Beschichtungen: verzinken, brünieren, weitere auf Anfrage

GROSSE WERKSTOFFAUSWAHL

Gängige hochfeste Materialien

- Hohe Verfügbarkeit bei Vergütungsstahl 42CrMo4 – 10.9
- Sonderwerkstoffe auf Anfrage
- Transparenz und Rückverfolgbarkeit durch: Materialzertifikat, Rissprüfung, Härteprüfung, Werkstoffprüfung

EINZELTEILE UND KLEIN-/MITTELSERIEN

Schnelle Reaktionszeiten & kurze Lieferwege

- Einzelteile ab 1 Stk. bis 50 Stk.
- Klein- und Mittelserien bis 10.000 Stk./Jahr
- Flexible Lieferkette mit kundenspezifischen Abruf-/Rahmenaufträgen und Losgrößen

NONNENMANN GmbH Wilhelmstraße 34 D-73650 Winterbach

Zylinderschraube mit Schlitz DIN84/ISO1207, rostfreier Stahl A2

Material:	rostfreier Stahl A2
Kopfform:	Zylinderkopf
DIN:	84
ISO:	1207
Warengruppennr.:	6603

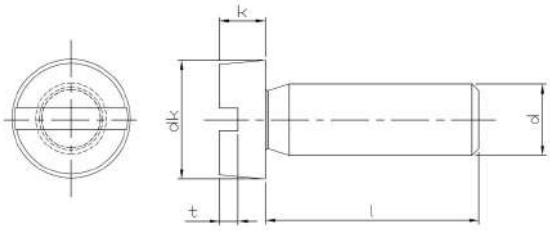

Artikel-Nr.	d	l	dk	k	Stück
PN11279024	M 1.4	5	2.6	0.9	200
PN11279037	M 1.4	6	2.6	0.9	1000
PN11279040	M 1.4	8	2.6	0.9	1000
PN11279053	M 1.4	10	2.6	0.9	200
NT8784	M 1.6	2	3	1	1000
PN11279066	M 1.6	3	3	1	200
PN11279079	M 1.6	4	3	1	100
PN11279082	M 1.6	5	3	1	200
PN11279095	M 1.6	6	3	1	200
PN11279105	M 1.6	8	3	1	200
PN11279118	M 1.6	10	3	1	200
PN11279121	M 1.6	12	3	1	200
PN11279134	M 1.6	16	3	1	2000
NT8816	M 1.6	18	3	1	1000
PN11270133	M 2.5	3	4.5	1.6	1000
PN11270146	M 2.5	4	4.5	1.6	1000
PN11270159	M 2.5	5	4.5	1.6	1000
PN11270162	M 2.5	6	4.5	1.6	1000
PN11270175	M 2.5	8	4.5	1.6	1000
PN11270188	M 2.5	10	4.5	1.6	1000
PN11270191	M 2.5	12	4.5	1.6	1000
PN11279176	M 2.5	14	4.5	1.6	1000
PN11270201	M 2.5	16	4.5	1.6	1000
PN11279189	M 2.5	18	4.5	1.6	500
PN11270214	M 2.5	20	4.5	1.6	500
PN11279192	M 2.5	22	4.5	1.6	500
PN11270227	M 2.5	25	4.5	1.6	500
PN11270243	M 2.5	30	4.5	1.6	500
PN11270256	M 2.6	4	5	1.7	1000
PN11279202	M 2.6	5	5	1.7	1000
PN11279215	M 2.6	6	5	1.7	1000
PN11279228	M 2.6	8	5	1.7	1000
PN11279231	M 2.6	10	5	1.7	1000
PN11279244	M 2.6	12	5	1.7	1000
PN11279257	M 2.6	16	5	1.7	500
PN11279260	M 2.6	20	5	1.7	500
PN11270010	M 2	3	3.8	1.3	1000
PN11270023	M 2	4	3.8	1.3	1000
PN11270036	M 2	5	3.8	1.3	1000
PN11270049	M 2	6	3.8	1.3	1000
PN11270052	M 2	8	3.8	1.3	1000
PN11270065	M 2	10	3.8	1.3	1000
PN11270078	M 2	12	3.8	1.3	1000
PN11279147	M 2	14	3.8	1.3	1000
PN11270081	M 2	16	3.8	1.3	1000
PN11279150	M 2	18	3.8	1.3	1000
PN11270094	M 2	20	3.8	1.3	1000

Artikel-Nr.	d	l	dk	k	Stück
PN11270104	M 2	25	3.8	1.3	1000
PN11270117	M 2	30	3.8	1.3	1000
PN11279312	M 3.5	5	6	2.4	500
PN11279325	M 3.5	6	6	2.4	500
PN11279338	M 3.5	8	6	2.4	500
PN11279341	M 3.5	10	6	2.4	500
PN11279354	M 3.5	12	6	2.4	500
PN11279367	M 3.5	16	6	2.4	500
PN11279383	M 3.5	20	6	2.4	500
PN11279406	M 3.5	25	6	2.4	500
PN11279419	M 3.5	30	6	2.4	500
PN11279422	M 3.5	35	6	2.4	500
PN11279435	M 3.5	40	6	2.4	500
PN11279273	M 3	3	5.5	2	500
PN11279286	M 3	4	5.5	2	500
PN11270269	M 3	5	5.5	2	500
PN11270272	M 3	6	5.5	2	500
PN11270285	M 3	8	5.5	2	500
PN11270298	M 3	10	5.5	2	500
PN11270308	M 3	12	5.5	2	500
PN11270311	M 3	14	5.5	2	500
PN11270337	M 3	16	5.5	2	500
PN11270340	M 3	18	5.5	2	500
PN11270353	M 3	20	5.5	2	500
PN11279299	M 3	22	5.5	2	500
PN11270366	M 3	25	5.5	2	500
PN11279309	M 3	28	5.5	2	500
PN11270379	M 3	30	5.5	2	500
PN11270382	M 3	35	5.5	2	500
PN11270395	M 3	40	5.5	2	500
PN11270405	M 3	45	5.5	2	500
PN11270418	M 3	50	5.5	2	500
PN11270421	M 3	60	5.5	2	500
PN11279448	M 4	4	7	2.6	500
PN11279451	M 4	5	7	2.6	500
PN11270434	M 4	6	7	2.6	500
PN11270447	M 4	8	7	2.6	500
PN11270450	M 4	10	7	2.6	500
PN11270463	M 4	12	7	2.6	500
PN11270476	M 4	14	7	2.6	500
PN11270492	M 4	16	7	2.6	500
PN11270502	M 4	18	7	2.6	500
PN11270515	M 4	20	7	2.6	500
PN11279464	M 4	22	7	2.6	500
PN11270528	M 4	25	7	2.6	500
PN11279477	M 4	28	7	2.6	500
PN11270531	M 4	30	7	2.6	500

Artikel-Nr.	d	l	dk	k	Stück
PN11270544	M 4	35	7	2.6	200
PN11270560	M 4	40	7	2.6	200
PN11270573	M 4	45	7	2.6	200
PN11270586	M 4	50	7	2.6	200
PN11270599	M 4	55	7	2.6	200
PN11270609	M 4	60	7	2.6	200
PN11270612	M 4	70	7	2.6	200
PN11270625	M 4	80	7	2.6	200
PN11279480	M 4	90	7	2.6	200
PN11279493	M 4	100	7	2.6	200
PN11270638	M 5	6	8.5	3.3	500
PN11270641	M 5	8	8.5	3.3	500
PN11270654	M 5	10	8.5	3.3	500
PN11270667	M 5	12	8.5	3.3	500
PN11270670	M 5	14	8.5	3.3	500
PN11270696	M 5	16	8.5	3.3	500
PN11270706	M 5	18	8.5	3.3	500
PN11270719	M 5	20	8.5	3.3	200
PN11279503	M 5	22	8.5	3.3	200
PN11270722	M 5	25	8.5	3.3	200
PN11279516	M 5	28	8.5	3.3	200
PN11270735	M 5	30	8.5	3.3	200
PN11270748	M 5	35	8.5	3.3	200
PN11270751	M 5	40	8.5	3.3	200
PN11270764	M 5	45	8.5	3.3	200
PN11270777	M 5	50	8.5	3.3	200
PN11270780	M 5	55	8.5	3.3	200
PN11270793	M 5	60	8.5	3.3	200
PN11270803	M 5	70	8.5	3.3	200
PN11270816	M 5	80	8.5	3.3	200
PN11270829	M 5	90	8.5	3.3	200
PN11270832	M 5	100	8.5	3.3	200
PN11270861	M 6	8	10	3.9	200
PN11270874	M 6	10	10	3.9	200
PN11270887	M 6	12	10	3.9	200
PN11270890	M 6	14	10	3.9	200
PN11270913	M 6	16	10	3.9	200
PN11270926	M 6	18	10	3.9	200
PN11270939	M 6	20	10	3.9	200
PN11279529	M 6	22	10	3.9	200
PN11270942	M 6	25	10	3.9	200
PN11270955	M 6	30	10	3.9	200
PN11270968	M 6	35	10	3.9	200
PN11270971	M 6	40	10	3.9	200
PN11270984	M 6	45	10	3.9	100
PN11270997	M 6	50	10	3.9	100
PN11271006	M 6	55	10	3.9	100
PN11271019	M 6	60	10	3.9	100
PN11271022	M 6	70	10	3.9	100
PN11271035	M 6	80	10	3.9	100
PN11271048	M 6	90	10	3.9	100
PN11271051	M 6	100	10	3.9	100
PN11271077	M 8	10	13	5	200
PN11271080	M 8	12	13	5	200
PN11271116	M 8	16	13	5	200
PN11271132	M 8	20	13	5	200
PN11271145	M 8	25	13	5	100
PN11271158	M 8	30	13	5	100
PN11271161	M 8	35	13	5	100
PN11271174	M 8	40	13	5	100
PN11279011	M 8	45	13	5	100
PN11271187	M 8	50	13	5	100
PN11271190	M 8	55	13	5	100
PN11271200	M 8	60	13	5	100
PN11271213	M 8	70	13	5	100
PN11271226	M 8	80	13	5	100
PN11271239	M 8	90	13	5	100
PN11271242	M 8	100	13	5	100

Artikel-Nr.	d	l	dk	k	Stück
PN11271297	M 10	16	16	6	100
PN11271310	M 10	20	16	6	100
PN11271323	M 10	25	16	6	100
PN11271336	M 10	30	16	6	100
PN11271349	M 10	35	16	6	100
PN11271352	M 10	40	16	6	100
PN11271365	M 10	45	16	6	100
PN11271378	M 10	50	16	6	100
PN11271381	M 10	55	16	6	100
PN11271394	M 10	60	16	6	100
PN11271417	M 10	70	16	6	100
PN11271420	M 10	80	16	6	100
PN11271433	M 10	90	16	6	100
PN11271446	M 10	100	16	6	100

Zylinderschraube mit Schlitz DIN84/ISO1207, rostfreier Stahl A4

Material:	rostfreier Stahl A4
DIN:	84
ISO:	1207
Warengruppennr.:	8602

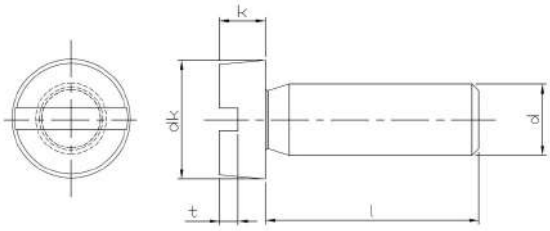

Artikel-Nr.	d	l	dk	k	Stück
NT1084	M 2	4	3.8	1.3	1000
NT7425	M 2	6	3.8	1.3	200
NT2055	M 2	8	3.8	1.3	1000
PN11770251	M 3	4	5.5	2	1000
PN11770264	M 3	5	5.5	2	1000
PN11770277	M 3	6	5.5	2	1000
PN11770280	M 3	8	5.5	2	1000
PN11770293	M 3	10	5.5	2	1000
PN11770303	M 3	12	5.5	2	1000
PN11770332	M 3	16	5.5	2	1000
PN11770345	M 3	20	5.5	2	1000
PN11770358	M 3	25	5.5	2	1000
PN11770361	M 3	30	5.5	2	1000
PN11770374	M 3	35	5.5	2	1000
PN11770387	M 3	40	5.5	2	1000
PN11770439	M 4	6	7	2.6	1000
PN11770442	M 4	8	7	2.6	1000
PN11770455	M 4	10	7	2.6	1000
PN11770468	M 4	12	7	2.6	1000
PN11770497	M 4	16	7	2.6	1000
PN11770510	M 4	20	7	2.6	1000
PN11770523	M 4	25	7	2.6	500
PN11770536	M 4	30	7	2.6	500
PN11770549	M 4	35	7	2.6	200
PN11770552	M 4	40	7	2.6	200
PN11770565	M 4	45	7	2.6	200
PN11770578	M 4	50	7	2.6	200
PN11770646	M 5	8	8.5	3.3	500
PN11770659	M 5	10	8.5	3.3	500
PN11770662	M 5	12	8.5	3.3	500
PN11770691	M 5	16	8.5	3.3	500
PN11770714	M 5	20	8.5	3.3	500
PN11770727	M 5	25	8.5	3.3	200
PN11770730	M 5	30	8.5	3.3	200
PN11770743	M 5	35	8.5	3.3	200
PN11770756	M 5	40	8.5	3.3	200
PN11770769	M 5	45	8.5	3.3	200
PN11770772	M 5	50	8.5	3.3	200
PN11770785	M 5	55	8.5	3.3	200
PN11770798	M 5	60	8.5	3.3	200
PN11770866	M 6	8	10	3.9	500
PN11770879	M 6	10	10	3.9	500
PN11770882	M 6	12	10	3.9	500
PN11770918	M 6	16	10	3.9	200
PN11770934	M 6	20	10	3.9	200
PN11770947	M 6	25	10	3.9	200
PN11770950	M 6	30	10	3.9	200

Artikel-Nr.	d	l	dk	k	Stück
PN11770963	M 6	35	10	3.9	200
PN11770976	M 6	40	10	3.9	200
PN11770989	M 6	45	10	3.9	200
PN11770992	M 6	50	10	3.9	200
PN11771001	M 6	55	10	3.9	200
PN11771014	M 6	60	10	3.9	200
PN11771085	M 8	12	13	5	200
PN11771108	M 8	16	13	5	200
PN11771124	M 8	20	13	5	200
PN11771137	M 8	25	13	5	100
PN11771140	M 8	30	13	5	100
PN11771153	M 8	35	13	5	100
PN11771166	M 8	40	13	5	100
PN11779016	M 8	45	13	5	100
PN11771179	M 8	50	13	5	100
PN11771195	M 8	60	13	5	100
NT1361	M 8	100	13	5	100
PN11771302	M 10	20	16	6	100
PN11771328	M 10	25	16	6	100
PN11771331	M 10	30	16	6	100
PN11771344	M 10	35	16	6	100
PN11771357	M 10	40	16	6	100
PN11771360	M 10	45	16	6	100
PN11771373	M 10	50	16	6	100
PN11771399	M 10	60	16	6	100

Zylinderschraube mit Schlitz DIN84/ISO1207, Kunststoff PA

Material:	Kunststoff PA
DIN:	84
ISO:	1207
Warengruppennr.:	9409

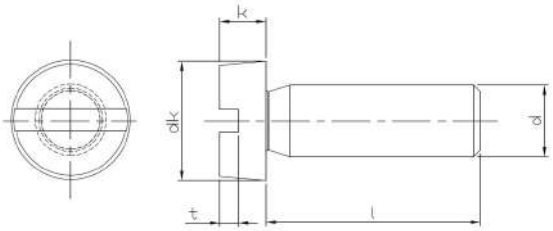

Artikel-Nr.	d	l	dk	k	Stück
PN12120279	M 3	4	5.5	2	500
PN12129018	M 3	5	5.5	2	500
PN12120282	M 3	6	5.5	2	500
PN12120295	M 3	8	5.5	2	500
PN12120305	M 3	10	5.5	2	500
PN12120318	M 3	12	5.5	2	500
PN12120347	M 3	16	5.5	2	500
PN12120363	M 3	20	5.5	2	500
PN12120389	M 3	25	5.5	2	500
PN12120499	M 4	6	7	2.6	500
PN12120509	M 4	8	7	2.6	500
PN12120512	M 4	10	7	2.6	500
PN12120525	M 4	12	7	2.6	500
PN12120554	M 4	16	7	2.6	200
PN12120567	M 4	18	7	2.6	500
PN12120570	M 4	20	7	2.6	500
PN12120583	M 4	25	7	2.6	500
PN12120596	M 4	30	7	2.6	500
NT4484	M 4	40	7	2.6	200
PN12120716	M 5	6	8.5	3.3	200
PN12120729	M 5	8	8.5	3.3	200
PN12120732	M 5	10	8.5	3.3	200
PN12120745	M 5	12	8.5	3.3	200
PN12120774	M 5	16	8.5	3.3	200
PN12120790	M 5	20	8.5	3.3	200
PN12120813	M 5	25	8.5	3.3	200
PN12120826	M 5	30	8.5	3.3	200
PN12120839	M 5	35	8.5	3.3	200
PN12120842	M 5	40	8.5	3.3	200
PN12120965	M 6	10	10	3.9	200
PN12120978	M 6	12	10	3.9	200
PN12121003	M 6	16	10	3.9	200
PN12121029	M 6	20	10	3.9	200
PN12121032	M 6	25	10	3.9	200
PN12121045	M 6	30	10	3.9	200
PN12121058	M 6	35	10	3.9	200
PN12121061	M 6	40	10	3.9	200
PN12121087	M 6	50	10	3.9	200
PN12121207	M 8	16	13	5	100
PN12121223	M 8	20	13	5	100
PN12121236	M 8	25	13	5	100
PN12121249	M 8	30	13	5	100
PN12121252	M 8	35	13	5	100
PN12121265	M 8	40	13	5	100
PN12121278	M 8	50	13	5	100

Zylinderschraube mit Schlitz DIN84/ISO1207, Messing

Material:	Messing
Kopfform:	Zylinderkopf
DIN:	84
ISO:	1207
Warengruppennr.:	3208

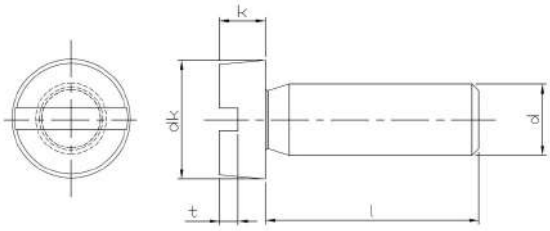

Artikel-Nr.	d	l	dk	k	Stück
PN10320204	M 2	4	3.8	1.3	2000
PN10320217	M 2	5	3.8	1.3	2000
PN10320220	M 2	6	3.8	1.3	2000
PN10320233	M 2	8	3.8	1.3	2000
PN10320246	M 2	10	3.8	1.3	2000
PN10320259	M 2	12	3.8	1.3	2000
PN10320275	M 2	16	3.8	1.3	2000
PN10321012	M 3.5	6	6	2.4	200
PN10321025	M 3.5	8	6	2.4	200
PN10321038	M 3.5	10	6	2.4	200
PN10321041	M 3.5	12	6	2.4	200
PN10321070	M 3.5	16	6	2.4	200
PN10320796	M 3	4	5.5	2	200
PN10320806	M 3	5	5.5	2	200
PN10320819	M 3	6	5.5	2	200
PN10320822	M 3	8	5.5	2	200
PN10320835	M 3	10	5.5	2	200
PN10320848	M 3	12	5.5	2	200
PN10320877	M 3	16	5.5	2	200
PN10320893	M 3	20	5.5	2	200
PN10320903	M 3	25	5.5	2	200
PN10320916	M 3	30	5.5	2	200
PN10320929	M 3	35	5.5	2	200
NT4722	M 3	40	5.5	2	200
NT6290	M 3	50	5.5	2	200
PN10321229	M 4	5	7	2.6	200
PN10321232	M 4	6	7	2.6	200
PN10321245	M 4	8	7	2.6	200
PN10321258	M 4	10	7	2.6	200
PN10321261	M 4	12	7	2.6	200
PN10321290	M 4	16	7	2.6	200
PN10321300	M 4	18	7	2.6	200
PN10321313	M 4	20	7	2.6	200
PN10321326	M 4	25	7	2.6	200
PN10321339	M 4	30	7	2.6	200
PN10321342	M 4	35	7	2.6	200
PN10321355	M 4	40	7	2.6	200
PN10321371	M 4	50	7	2.6	200
PN10321449	M 5	6	8.5	3.3	200
PN10321452	M 5	8	8.5	3.3	200
PN10321465	M 5	10	8.5	3.3	200
PN10321478	M 5	12	8.5	3.3	200
PN10321504	M 5	16	8.5	3.3	200
PN10321520	M 5	20	8.5	3.3	200
PN10321533	M 5	25	8.5	3.3	200
PN10321546	M 5	30	8.5	3.3	200
PN10321559	M 5	35	8.5	3.3	200

Artikel-Nr.	d	l	dk	k	Stück
PN10321562	M 5	40	8.5	3.3	200
PN10321588	M 5	50	8.5	3.3	200
PN10321591	M 5	60	8.5	3.3	200
PN10321656	M 6	8	10	3.9	200
PN10321669	M 6	10	10	3.9	200
PN10321672	M 6	12	10	3.9	200
PN10321708	M 6	16	10	3.9	200
PN10321724	M 6	20	10	3.9	200
PN10321737	M 6	25	10	3.9	200
PN10321740	M 6	30	10	3.9	200
PN10321753	M 6	35	10	3.9	200
PN10321766	M 6	40	10	3.9	200
PN10321779	M 6	45	10	3.9	200
PN10321782	M 6	50	10	3.9	200
PN10321795	M 6	60	10	3.9	200
PN10321863	M 8	12	13	5	200
PN10321889	M 8	16	13	5	200
PN10321902	M 8	20	13	5	200
PN10321915	M 8	25	13	5	100
PN10321928	M 8	30	13	5	200
PN10321931	M 8	35	13	5	200
PN10321944	M 8	40	13	5	200
PN10321960	M 8	50	13	5	200
PN10322082	M 10	20	16	6	200
PN10322095	M 10	25	16	6	200
PN10322105	M 10	30	16	6	200

Zylinderschraube mit Schlitz DIN84/ISO1207, Messing, vernickelt

Material:	Messing
Oberfläche:	vernickelt
Kopfform:	Zylinderkopf
DIN:	84
ISO:	1207
Warengruppennr.:	3207
Verpackungseinheit:	200 Stück

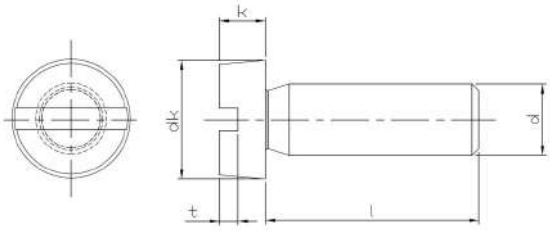

Artikel-Nr.	d	l	dk	k
PN10320796-10	M 3	4	5.5	2
PN10320806-10	M 3	5	5.5	2
PN10320819-10	M 3	6	5.5	2
PN10320822-10	M 3	8	5.5	2
PN10320835-10	M 3	10	5.5	2
PN10320848-10	M 3	12	5.5	2
PN10320877-10	M 3	16	5.5	2
PN10320893-10	M 3	20	5.5	2
PN10320903-10	M 3	25	5.5	2
PN10320916-10	M 3	30	5.5	2
PN10321229-10	M 4	5	7	2.6
PN10321232-10	M 4	6	7	2.6
PN10321245-10	M 4	8	7	2.6
PN10321258-10	M 4	10	7	2.6
PN10321261-10	M 4	12	7	2.6
PN10321290-10	M 4	16	7	2.6
PN10321313-10	M 4	20	7	2.6
PN10321326-10	M 4	25	7	2.6
PN10321339-10	M 4	30	7	2.6
PN10321342-10	M 4	35	7	2.6
PN10321465-10	M 5	10	8.5	3.3
PN10321478-10	M 5	12	8.5	3.3
PN10321504-10	M 5	16	8.5	3.3
PN10321520-10	M 5	20	8.5	3.3
PN10321533-10	M 5	25	8.5	3.3
PN10321546-10	M 5	30	8.5	3.3
PN10321656-10	M 6	8	10	3.9
PN10321669-10	M 6	10	10	3.9
PN10321672-10	M 6	12	10	3.9
PN10321708-10	M 6	16	10	3.9
PN10321724-10	M 6	20	10	3.9
PN10321737-10	M 6	25	10	3.9
PN10321740-10	M 6	30	10	3.9
PN10321753-10	M 6	35	10	3.9

Zylinderschraube mit Schlitz DIN84/ISO1207, Stahl, 4.8

Material:	Stahl
Kopfform:	Flachkopf
DIN:	84
ISO:	1207
Festigkeit:	4.8
Warengruppennr.:	3014

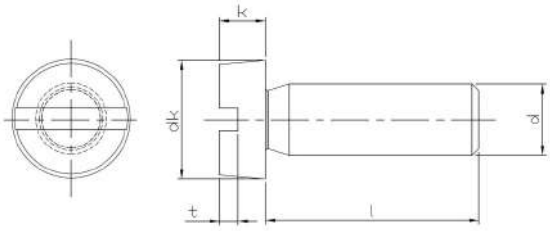

Artikel-Nr.	d	l	dk	k	Oberfläche	Stück
PN07040416-01	M 2.5	4	4.5	1.8	verzinkt	2000
PN07040429-01	M 2.5	5	4.5	1.8	verzinkt	2000
PN07040432-01	M 2.5	6	4.5	1.8	verzinkt	2000
PN07040445-01	M 2.5	8	4.5	1.8	verzinkt	2000
PN07040458-01	M 2.5	10	4.5	1.8	verzinkt	2000
PN07040461-01	M 2.5	12	4.5	1.8	verzinkt	2000
PN07040487-01	M 2.5	16	4.5	1.8	verzinkt	2000
PN07040500-01	M 2.5	20	4.5	1.8	verzinkt	2000
PN07040526-01	M 2.5	25	4.5	1.8	verzinkt	2000
PN07040542-01	M 2.5	30	4.5	1.8	verzinkt	2000
PN07040209-01	M 2	3	3.8	1.4	verzinkt	2000
PN07040212-01	M 2	4	3.8	1.4	verzinkt	2000
PN07040225-01	M 2	5	3.8	1.4	verzinkt	2000
PN07040238-01	M 2	6	3.8	1.4	verzinkt	2000
PN07040241-01	M 2	8	3.8	1.4	verzinkt	2000
PN07040254-01	M 2	10	3.8	1.4	verzinkt	2000
PN07040267-01	M 2	12	3.8	1.4	verzinkt	2000
PN07040283-01	M 2	16	3.8	1.4	verzinkt	2000
PN07040296-01	M 2	18	3.8	1.4	verzinkt	2000
PN07040306-01	M 2	20	3.8	1.4	verzinkt	2000
PN07040322-01	M 2	25	3.8	1.4	verzinkt	2000
PN07040348-01	M 2	30	3.8	1.4	verzinkt	2000
PN07040979-01	M 3.5	6	6	2.4	verzinkt	2000
PN07040982-01	M 3.5	8	6	2.4	verzinkt	200
PN07040995-01	M 3.5	10	6	2.4	verzinkt	2000
PN07041004-01	M 3.5	12	6	2.4	verzinkt	2000
PN07041020-01	M 3.5	16	6	2.4	verzinkt	2000
PN07041046-01	M 3.5	20	6	2.4	verzinkt	2000
PN07041062-01	M 3.5	25	6	2.4	verzinkt	2000
PN07040649-01	M 3	3	5.5	2	verzinkt	2000
PN07040652-01	M 3	4	5.5	2	verzinkt	2000
PN07040665-01	M 3	5	5.5	2	verzinkt	2000
PN07040678-01	M 3	6	5.5	2	verzinkt	2000
PN07040681-01	M 3	8	5.5	2	verzinkt	2000
PN07040694-01	M 3	10	5.5	2	verzinkt	2000
PN07040704-01	M 3	12	5.5	2	verzinkt	2000
PN07040717-01	M 3	14	5.5	2	verzinkt	2000
PN07040720-01	M 3	16	5.5	2	verzinkt	2000
PN07040733-01	M 3	18	5.5	2	verzinkt	2000
PN07040746-01	M 3	20	5.5	2	verzinkt	2000
PN07040759-01	M 3	22	5.5	2	verzinkt	2000
PN07040762-01	M 3	25	5.5	2	verzinkt	2000
PN07040788-01	M 3	3	5.5	2	verzinkt	1000
PN07040801-01	M 3	35	5.5	2	verzinkt	1000
PN07040827-01	M 3	40	5.5	2	verzinkt	1000
PN07040830-01	M 3	45	5.5	2	verzinkt	1000
PN07040843-01	M 3	50	5.5	2	verzinkt	500

Artikel-Nr.	d	l	dk	k	Oberfläche	Stück
PN07040856-01	M 3	55	5.5	2	verzinkt	200
PN07040869-01	M 3	60	5.5	2	verzinkt	200
PN07041224-01	M 4	4	7	2.6	verzinkt	2000
PN07041237-01	M 4	5	7	2.6	verzinkt	2000
PN07041240-01	M 4	6	7	2.6	verzinkt	2000
PN07041253-01	M 4	8	7	2.6	verzinkt	2000
PN07041266-01	M 4	10	7	2.6	verzinkt	2000
PN07041279-01	M 4	12	7	2.6	verzinkt	2000
PN07041282-01	M 4	14	7	2.6	verzinkt	2000
PN07041295-01	M 4	16	7	2.6	verzinkt	2000
PN07041305-01	M 4	18	7	2.6	verzinkt	2000
PN07041318-01	M 4	20	7	2.6	vernickelt	2000
PN07041321-01	M 4	22	7	2.6	verzinkt	2000
PN07041334-01	M 4	25	7	2.6	verzinkt	1000
PN07041347-01	M 4	28	7	2.6	verzinkt	1000
PN07041350-01	M 4	30	7	2.6	verzinkt	1000
PN07041376-01	M 4	35	7	2.6	verzinkt	1000
PN07041392-01	M 4	40	7	2.6	verzinkt	1000
PN07041402-01	M 4	45	7	2.6	verzinkt	500
PN07041415-01	M 4	50	7	2.6	verzinkt	500
PN07041428-01	M 4	55	7	2.6	verzinkt	500
PN07041431-01	M 4	60	7	2.6	verzinkt	500
PN07041444-01	M 4	65	7	2.6	verzinkt	500
PN07041457-01	M 4	70	7	2.6	verzinkt	500
PN07041473-01	M 4	80	7	2.6	verzinkt	200
PN07041499-01	M 4	90	7	2.6	verzinkt	200
PN07041509-01	M 4	100	7	2.6	verzinkt	200
PN07041567-01	M 5	5	8.5	3.3	verzinkt	2000
PN07041570-01	M 5	6	8.5	3.3	verzinkt	2000
PN07041583-01	M 5	8	8.5	3.3	verzinkt	2000
PN07041596-01	M 5	10	8.5	3.3	verzinkt	2000
PN07041606-01	M 5	12	8.5	3.3	verzinkt	1000
PN07041619-01	M 5	14	8.5	3.3	verzinkt	1000
PN07041622-01	M 5	16	8.5	3.3	verzinkt	1000
PN07041635-01	M 5	18	8.5	3.3	verzinkt	1000
PN07041648-01	M 5	20	8.5	3.3	verzinkt	1000
PN07041664-01	M 5	25	8.5	3.3	verzinkt	1000
PN07041680-01	M 5	30	8.5	3.3	verzinkt	500
PN07041703-01	M 5	35	8.5	3.3	verzinkt	500
PN07041729-01	M 5	40	8.5	3.3	verzinkt	500
PN07041732-01	M 5	45	8.5	3.3	verzinkt	500
PN07041745-01	M 5	50	8.5	3.3	verzinkt	500
PN07041758-01	M 5	55	8.5	3.3	verzinkt	500
PN07041761-01	M 5	60	8.5	3.3	verzinkt	200
PN07041774-01	M 5	65	8.5	3.3	verzinkt	200
PN07041787-01	M 5	70	8.5	3.3	verzinkt	200
PN07041800-01	M 5	80	8.5	3.3	verzinkt	200
PN07041826-01	M 5	90	8.5	3.3	verzinkt	200
PN07041839-01	M 5	100	8.5	3.3	verzinkt	200
PN07041907-01	M 6	6	10	3.9	verzinkt	1000
PN07041910-01	M 6	8	10	3.9	verzinkt	1000
PN07041923-01	M 6	10	10	3.9	verzinkt	1000
PN07041936-01	M 6	12	10	3.9	verzinkt	1000
PN07041952-01	M 6	16	10	3.9	verzinkt	1000
PN07041965-01	M 6	18	10	3.9	verzinkt	1000
PN07041978-01	M 6	20	10	3.9	verzinkt	1000
PN07041994-01	M 6	25	10	3.9	verzinkt	500
PN07042016-01	M 6	30	10	3.9	verzinkt	500
PN07042032-01	M 6	35	10	3.9	verzinkt	500
PN07042058-01	M 6	40	10	3.9	verzinkt	500
PN07042061-01	M 6	45	10	3.9	verzinkt	200
PN07042074-01	M 6	50	10	3.9	verzinkt	200
PN07042087-01	M 6	55	10	3.9	verzinkt	200
PN07042090-01	M 6	60	10	3.9	verzinkt	200
PN07042100-01	M 6	65	10	3.9	verzinkt	200
PN07042113-01	M 6	70	10	3.9	verzinkt	200
PN07042126-01	M 6	75	10	3.9	verzinkt	200
PN07042139-01	M 6	80	10	3.9	verzinkt	200

Artikel-Nr.	d	l	dk	k	Oberfläche	Stück
PN07042155-01	M 6	90	10	3.9	verzinkt	200
PN07042168-01	M 6	100	10	3.9	verzinkt	200
PN07042223-01	M 8	10	13	5	verzinkt	500
PN07042236-01	M 8	12	13	5	verzinkt	500
PN07042252-01	M 8	16	13	5	verzinkt	500
PN07042278-01	M 8	20	13	5	verzinkt	500
PN07042294-01	M 8	25	13	5	verzinkt	200
PN07042317-01	M 8	30	13	5	verzinkt	200
PN07042333-01	M 8	35	13	5	verzinkt	200
PN07042359-01	M 8	40	13	5	verzinkt	200
PN07042362-01	M 8	45	13	5	verzinkt	200
PN07042375-01	M 8	50	13	5	verzinkt	200
PN07042388-01	M 8	55	13	5	verzinkt	200
PN07042391-01	M 8	60	13	5	verzinkt	200
PN07042414-01	M 8	70	13	5	verzinkt	100
PN07042430-01	M 8	80	13	5	verzinkt	100
PN07042456-01	M 8	90	13	5	verzinkt	100
PN07042469-01	M 8	100	13	5	verzinkt	100
PN07042537-01	M 10	12	16	6	verzinkt	200
PN07042553-01	M 10	16	16	6	verzinkt	200
PN07042579-01	M 10	20	16	6	verzinkt	200
PN07042595-01	M 10	25	16	6	verzinkt	100
PN07042618-01	M 10	30	16	6	verzinkt	100
PN07042634-01	M 10	35	16	6	verzinkt	100
PN07042650-01	M 10	40	16	6	verzinkt	100
PN07042663-01	M 10	45	16	6	verzinkt	100
PN07042676-01	M 10	50	16	6	verzinkt	100
PN07042692-01	M 10	60	16	6	verzinkt	100

Flügelschraube DIN316, rostfreier Stahl A2

Material:	rostfreier Stahl A2
Kopfform:	Flügelkopf
DIN:	316
Warengruppennr.:	4804

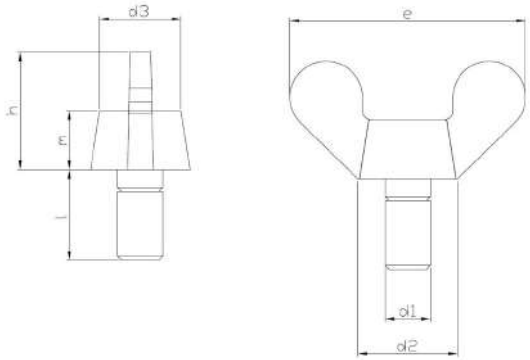

Artikel-Nr.	d1	l	h	d2	e	d3	m	Stück
NT1740	M 4	10	10.5	8	20	7	4.6	200
NT8669	M 4	16	10.5	8	20	7	4.6	200
NT7545	M 4	20	10.5	8	20	7	4.6	200
NT5100	M 6	12	17	13	33	11	8	100
NT1675	M 6	40	17	13	33	11	8	100
NT7717	M 8	20	20	16	39	12.5	10	10
NT3294	M 8	30	20	16	39	12.5	10	100
NT8136	M 8	35	20	16	39	12.5	10	100

Flügelschraube DIN316, Grauguss

Material:	Grauguss
Kopfform:	Flügelkopf
DIN:	316
Warengruppennr.:	4805

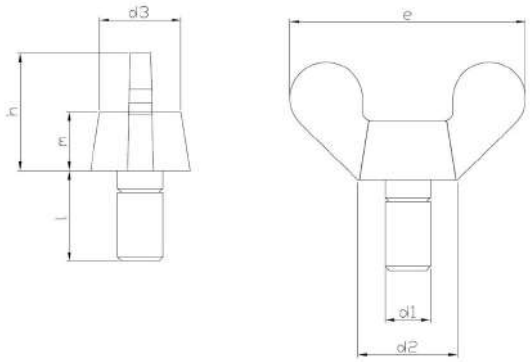

Artikel-Nr.	d1	h	d2	e	d3	m	Stück
NT5352	M 6	17	13	33	11	8	200
PN07330401	M 6	17	13	33	11	8	100
PN07330809	M 12	33.5	23	65	19.5	14	20

Flügelschraube DIN316, Grauguss, verzinkt

Material:	Grauguss
Oberfläche:	verzinkt
Kopfform:	Flügelkopf
DIN:	316
Warengruppennr.:	4803

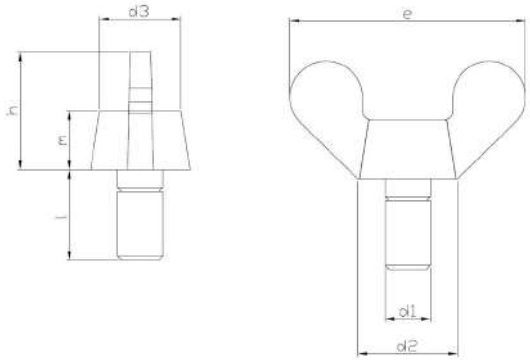

Artikel-Nr.	d1	l	h	d2	e	d3	Stück
PN07330061-01	M 4	10	10.5	8	20	7	200
PN07330074-01	M 4	12	10.5	8	20	7	200
PN07330100-01	M 4	16	10.5	8	20	7	200
PN07330126-01	M 4	20	10.5	8	20	7	200
PN07330139-01	M 4	25	10.5	8	20	7	200
PN07330184-01	M 5	10	13	11	26	9	200
PN07330197-01	M 5	12	13	11	26	9	200
PN07330223-01	M 5	16	13	11	26	9	200
PN07330249-01	M 5	20	13	11	26	9	200
PN07330252-01	M 5	25	13	11	26	9	200
PN07330265-01	M 5	30	13	11	26	9	100
NT8685	M 5	40	13	11	26	9	100
NT5376	M 5	50	13	11	26	9	100
PN07330346-01	M 6	10	17	13	33	11	200
PN07330359-01	M 6	12	17	13	33	11	100
PN07330388-01	M 6	16	17	13	33	11	100
PN07330401-01	M 6	20	17	13	33	11	100
PN07330414-01	M 6	25	17	13	33	11	100
PN07330427-01	M 6	30	17	13	33	11	100
PN07330430-01	M 6	35	17	13	33	11	100
PN07330443-01	M 6	40	17	13	33	11	100
PN07330456-01	M 6	50	17	13	33	11	100
PN07330469-01	M 8	10	20	16	39	12.5	100
PN07330472-01	M 8	12	20	16	39	12.5	100
PN07330508-01	M 8	16	20	16	39	12.5	100
PN07330524-01	M 8	20	20	16	39	12.5	100
PN07330537-01	M 8	25	20	16	39	12.5	100
PN07330540-01	M 8	30	20	16	39	12.5	100
PN07330553-01	M 8	35	20	16	39	12.5	100
PN07330566-01	M 8	40	20	16	39	12.5	50
PN07330579-01	M 8	50	20	16	39	12.5	50
NT8560	M 8	60	20	16	39	12.5	20
PN07330650-01	M 10	16	25	20	51	16.5	50
PN07330663-01	M 10	20	25	20	51	16.5	50
PN07330676-01	M 10	25	25	20	51	16.5	50
PN07330689-01	M 10	30	25	20	51	16.5	50
PN07330692-01	M 10	35	25	20	51	16.5	50
PN07330702-01	M 10	40	25	20	51	16.5	50
PN07330715-01	M 10	50	25	20	51	16.5	20
PN07330731-01	M 10	60	25	20	51	16.5	20
PN07330786-01	M 12	16	33.5	23	65	79.5	20
PN07330799-01	M 12	20	33.5	23	65	79.5	20
PN07330809-01	M 12	25	33.5	23	65	79.5	20
PN07330812-01	M 12	30	33.5	23	65	79.5	20
PN07330825-01	M 12	35	33.5	23	65	79.5	20
PN07330838-01	M 12	40	33.5	23	65	79.5	20
PN07330841-01	M 12	50	33.5	23	65	79.5	20

Artikel-Nr.	d1	l	h	d2	e	d3	Stück
PN07330854-01	M 12	60	33.5	23	65	79.5	20
NT8559	M 12	80	33.5	23	65	79.5	20

Scheibe für Zylinderschraube DIN433/ISO7092, rostfreier Stahl A2

Material:	rostfreier Stahl A2
DIN:	433
ISO:	7092
Warengruppennr.:	6908

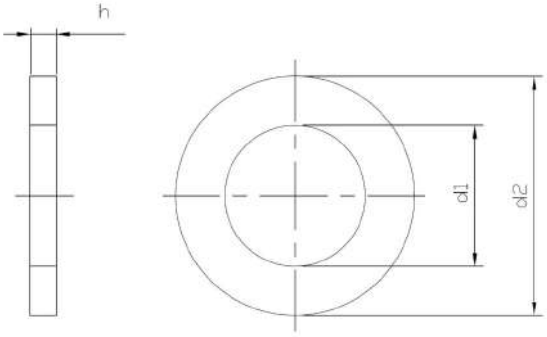

Artikel-Nr.	d1	d2	h	d	Stück
PN10620014	1.7	3.5	0.3	M 1.6	1000
PN10620027	2.2	4.5	0.3	M 2	1000
PN10620043	2.7	5	0.5	M 2.5	1000
PN10620069	3.2	6	0.5	M 3	1000
PN10620072	3.7	7	0.5	M 3.5	1000
PN10620085	4.3	8	0.5	M 4	1000
PN10620098	5.3	9	1	M 5	1000
PN10620108	6.4	11	1.6	M 6	500
PN10620124	8.4	15	1.6	M 8	200
PN10620137	10.5	18	1.6	M 10	200
PN10620140	13	20	2	M 12	200

Artikel-Nr.	d1	d2	h	d	Stück
PN10620153	15	24	2.5	M 14	100
PN10620166	17	28	2.5	M 16	100
PN10620179	16	30	2.5	M 18	100
PN10620182	21	34	3	M 20	100

Scheibe für Zylinderschraube DIN433/ISO7092, Messing

Material:	Messing
DIN:	433
ISO:	7092
Warengruppennr.:	9504

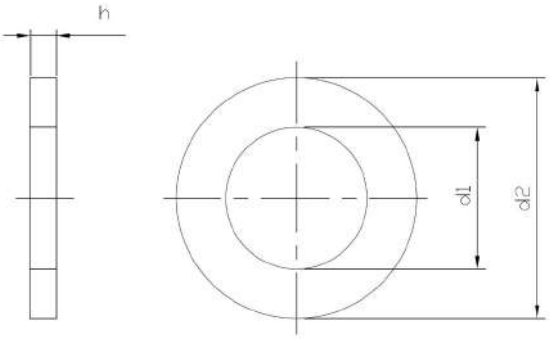

Artikel-Nr.	d1	d2	h	Stück
PN10250060	2.2	4.5	0.3	1000
PN10250099	2.7	5	0.5	1000
PN10250109	3.2	6	0.5	1000
PN10250112	3.7	7	0.5	1000
PN10250125	4.3	8	0.5	1000
PN10250138	5.3	9	1	1000
PN10250141	6.4	11	1.6	1000
PN10250167	8.4	15	1.6	500
PN10250170	10.5	18	1.6	500
PN10250183	13	20	2	200
PN10250196	15	24	2.5	200

Scheibe für Zylinderschraube DIN433/ISO7092, Stahl

Material:	Stahl
DIN:	433
ISO:	7092
Warengruppennr.:	5117

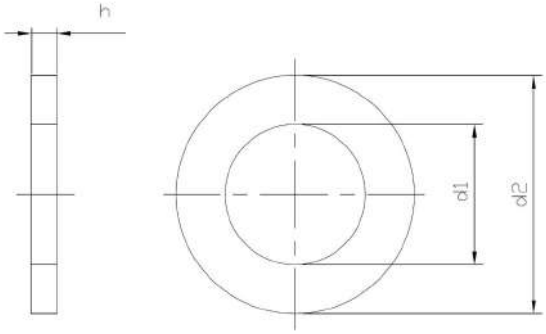

Artikel-Nr.	d1	d2	h	Stück
PN08050010	2.2	4.5	0.3	1000
PN08050036	2.7	5	0.5	1000
PN08050052	3.2	6	0.5	1000
PN08050065	3.7	7	0.5	1000
PN08050078	4.3	8	0.5	500
PN08050081	5.3	9	1	1000
PN08050094	6.4	11	1.6	1000
PN08050104	7.4	14	1.6	500
PN08050117	8.4	15	1.6	500
PN08050120	10.5	18	1.6	500
PN08050133	13	20	2	200
PN08050146	15	24	2.5	100
PN08050159	17	28	2.5	100
PN08050162	19	30	3	100
PN08050175	21	34	3	100

Augenschraube breites Auge DIN444

Material:	Stahl
Kopfform:	breites Auge
DIN:	444
Festigkeit:	4.6
Warengruppennr.:	5501

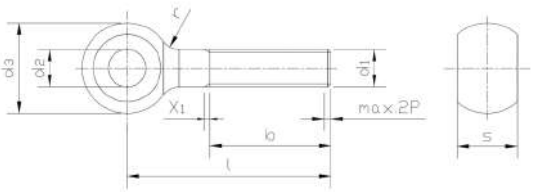

Artikel-Nr.	d1	l	s	d2	d3	Stück
PN13470106	M 5	20	8	5	12	100
PN13470122	M 5	30	8	5	12	100
PN13470148	M 5	40	8	5	12	100
PN13470261	M 6	25	9	6	14	100
PN13470274	M 6	30	9	6	14	100
PN13470287	M 6	35	9	6	14	100
PN13470290	M 6	40	9	6	14	100
PN13470300	M 6	45	9	6	14	100
PN13470313	M 6	50	9	6	14	100
PN13470339	M 6	60	9	6	14	100
PN13470368	M 6	80	9	6	14	100
PN13470478	M 8	25	11	8	18	100
PN13470481	M 8	30	11	8	18	100
PN13470494	M 8	35	11	8	18	100
PN13470504	M 8	40	11	8	18	100
PN13470517	M 8	45	11	8	18	100
PN13470520	M 8	50	11	8	18	25
PN13470533	M 8	55	11	8	18	100
PN13470546	M 8	60	11	8	18	100
PN13470562	M 8	70	11	8	18	100
PN13470588	M 8	80	11	8	18	50
PN13470601	M 8	90	11	8	18	50
PN13470614	M 8	100	11	8	18	50
PN13470630	M 8	120	11	8	18	50
PN13470766	M 10	40	14	10	20	50
PN13470779	M 10	45	14	10	20	50
PN13470782	M 10	50	14	10	20	50
PN13470805	M 10	60	14	10	20	50
PN13470821	M 10	70	14	10	20	50
PN13470847	M 10	80	14	10	20	50
PN13470863	M 10	90	14	10	20	50
PN13470876	M 10	100	14	10	20	50
PN13470889	M 10	110	14	10	20	50
PN13470892	M 10	120	14	10	20	50
PN13471008	M 12	50	17	12	25	50
PN13471024	M 12	60	17	12	25	50
PN13471040	M 12	70	17	12	25	25
PN13471066	M 12	80	17	12	25	25
PN13471082	M 12	90	17	12	25	25
PN13471095	M 12	100	17	12	25	25
PN13471118	M 12	120	17	12	25	25
PN13471134	M 12	140	17	12	25	25
PN13471422	M 16	60	19	16	32	25
PN13471448	M 16	70	19	16	32	25
PN13471464	M 16	80	19	16	32	25
PN13471480	M 16	90	19	16	32	25
PN13471493	M 16	100	19	16	32	25

Artikel-Nr.	d1	l	s	d2	d3	Stück
PN13471516	M 16	120	19	16	32	10
PN13479000	M 16	130	19	16	32	10
PN13471529	M 16	140	19	16	32	10
PN13471545	M 16	150	19	16	32	10
PN13471558	M 16	160	19	16	32	1
PN13471574	M 16	180	19	16	32	1
PN13471590	M 16	200	19	16	32	1
PN13471778	M 20	90	24	18	40	10
PN13471794	M 20	100	24	18	40	10
PN13471817	M 20	120	24	18	40	10

Augenschraube schmales Auge DIN444

Material:	Stahl
Kopfform:	schmales Auge
DIN:	444
Festigkeit:	4.6
Warengruppennr.:	5502

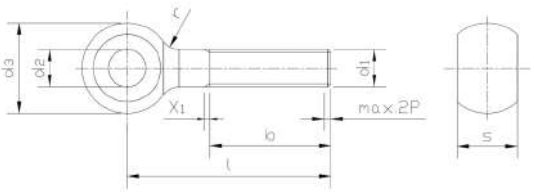

Artikel-Nr.	d1	l	s	d2	d3	Stück
PN13480125	M 5	30	6	5	12	50
PN13480141	M 5	40	6	5	12	50
PN13480264	M 6	25	7	6	14	50
PN13480277	M 6	30	7	6	14	50
PN13480280	M 6	35	7	6	14	50
PN13480293	M 6	40	7	6	14	50
PN13480303	M 6	45	7	6	14	25
PN13480316	M 6	50	7	6	14	25
PN13480332	M 6	60	7	6	14	25
PN13480361	M 6	80	7	6	14	25
PN13480484	M 8	30	9	8	18	50
PN13480497	M 8	35	9	8	18	50
PN13480507	M 8	40	9	8	18	25
PN13480510	M 8	45	9	8	18	25
PN13480523	M 8	50	9	8	18	25
PN13480536	M 8	55	9	8	18	25
PN13480549	M 8	60	9	8	18	25
PN13480565	M 8	70	9	8	18	25
PN13480581	M 8	80	9	8	18	25
PN13480604	M 8	90	9	8	18	25
PN13480617	M 8	100	9	8	18	25
PN13480620	M 8	10	9	8	18	25
PN13480633	M 8	120	9	8	18	25
NT5179	M 8	140	9	8	18	25
PN13480769	M 10	40	12	10	20	25
PN13480772	M 10	45	12	10	20	25
PN13480785	M 10	50	12	10	20	25
PN13480798	M 10	55	12	10	20	25
PN13480808	M 10	60	12	10	20	25
PN13480824	M 10	70	12	10	20	25
NT4631	M 10	75	12	10	20	25
PN13480840	M 10	80	12	10	20	25
PN13480866	M 10	90	12	10	20	25
PN13480879	M 10	100	12	10	20	25
PN13480882	M 10	110	12	10	20	25
PN13480895	M 10	120	12	10	20	10
NT4436	M 10	140	12	10	20	10
PN13480989	M 12	40	14	12	25	25
PN13481001	M 12	50	14	12	25	10
PN13481027	M 12	60	14	12	25	10
PN13481043	M 12	70	14	12	25	10
NT4923	M 12	75	14	12	25	10
PN13481069	M 12	80	14	12	25	10
PN13481085	M 12	90	14	12	25	10
PN13481098	M 12	100	14	12	25	10
PN13481111	M 12	120	14	12	25	10
PN13481137	M 12	140	14	12	25	10

Artikel-Nr.	d1	l	s	d2	d3	Stück
NT5583	M 12	150	14	12	25	10
PN13481425	M 16	60	17	16	32	10
NT6703	M 16	65	17	16	32	10
PN13481441	M 16	70	17	16	32	10
PN13481467	M 16	80	17	16	32	10
PN13481483	M 16	90	17	16	32	10
PN13481496	M 16	100	17	16	32	10
PN13481519	M 16	120	17	16	32	10
PN13481522	M 16	130	17	16	32	10
PN13481535	M 16	140	17	16	32	10
PN13481548	M 16	150	17	16	32	10

Rändelschraube DIN464, rostfreier Stahl A2

Material:	rostfreier Stahl A2
Kopfform:	Rändel
DIN:	464
Warengruppennr.:	2819

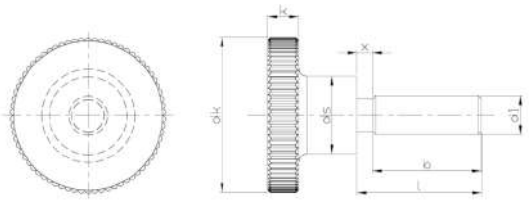

Artikel-Nr.	d1	l	h	b	dk	k	ds	Stück
NT3897	M 3	4	7.5	9	12	2.5	6	100
NT3898	M 3	5	7.5	9	12	2.5	6	100
NT4474	M 3	6	7.5	9	12	2.5	6	100
NT3899	M 3	8	7.5	9	12	2.5	6	100
NT3900	M 3	10	7.5	9	12	2.5	6	100
NT3901	M 3	12	7.5	9	12	2.5	6	100
NT3902	M 3	16	7.5	9	12	2.5	6	100
NT3903	M 3	20	7.5	9	12	2.5	6	100
NT3904	M 4	5	9.5	12	16	3.5	408	100
NT3905	M 4	6	9.5	12	16	3.5	488	100
NT3906	M 4	8	9.5	12	16	3.5	568	100
NT4358	M 4	10	9.5	12	16	3.5	8	100
NT3907	M 4	12	9.5	12	16	3.5	88	100
NT1345	M 4	16	9.5	12	16	3.5	168	100
NT3908	M 4	20	9.5	12	16	3.5	248	100
NT9873	M 4	25	9.5	12	16	3.5	328	50
NT3909	M 5	6	11.5	15	20	4	10	100
NT3910	M 5	8	11.5	15	20	4	10	100
NT3911	M 5	10	11.5	15	20	4	10	50
NT3912	M 5	12	11.5	15	20	4	10	100
NT1682	M 5	16	11.5	15	20	4	10	100
NT0919	M 5	20	11.5	15	20	4	10	100
NT3913	M 5	25	11.5	15	20	4	10	50
NT0372	M 6	10	15	18	24	5	12	10
NT1738	M 6	16	15	18	24	5	12	10
NT1113	M 6	20	15	18	24	5	12	50
NT3914	M 6	25	15	18	24	5	12	100
NT3915	M 6	30	15	18	24	5	12	10
NT3916	M 8	16	18	24	30	6	16	100
NT3917	M 8	20	18	24	30	6	16	100
NT3918	M 8	25	18	24	30	6	16	100
NT3919	M 8	30	18	24	30	6	16	100

Rändelschraube DIN464, Stahl

Material:	Stahl
Kopfform:	Rändel
DIN:	464
Warengruppennr.:	2810

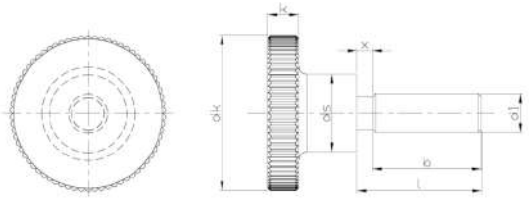

Artikel-Nr.	d1	l	h	b	dk	k	ds	Stück
PN04470212	M 3	6	7.5	9	12	2.5	6	100
PN04470225	M 3	8	7.5	9	12	2.5	6	100
PN04470238	M 3	10	7.5	9	12	2.5	6	100
PN04470283	M 4	6	9.5	12	16	3.5	8	100
PN04470296	M 4	8	9.5	12	16	3.5	8	100
PN04470306	M 4	10	9.5	12	16	3.5	8	100
PN04470319	M 4	12	9.5	12	16	3.5	8	100
PN04470348	M 4	16	9.5	12	16	3.5	8	100
PN04470351	M 4	20	9.5	12	16	3.5	8	100
NT5654	M 4	25	9.5	12	16	3.5	8	50
PN04470416	M 5	8	11.5	15	20	4	10	100
PN04470429	M 5	10	11.5	15	20	4	10	100
PN04470432	M 5	12	11.5	15	20	4	10	100
PN04470461	M 5	16	11.5	15	20	4	10	100
PN04470474	M 5	20	11.5	15	20	4	10	100
PN04470487	M 5	25	11.5	15	20	4	10	100
PN04470490	M 5	30	11.5	15	20	4	10	100
PN04470555	M 6	8	15	18	24	5	12	25
PN04470568	M 6	10	15	18	24	5	12	100
PN04470571	M 6	12	15	18	24	5	12	100
PN04470607	M 6	16	15	18	24	5	12	100
PN04479006	M 6	18	15	18	24	5	12	100
PN04470610	M 6	20	15	18	24	5	12	100
PN04470623	M 6	25	15	18	24	5	12	100
PN04470636	M 6	30	15	18	24	5	12	100
PN04470649	M 6	35	15	18	24	5	12	100
NT6953	M 6	40	15	18	24	5	12	100
NT1752	M 8	10	18	24	30	6	16	50
PN04470720	M 8	12	18	24	30	6	16	50
PN04470759	M 8	16	18	24	30	6	16	50
PN04470762	M 8	20	18	24	30	6	16	50
PN04470775	M 8	25	18	24	30	6	16	50
PN04470788	M 8	30	18	24	30	6	16	50
PN04470801	M 8	40	18	24	30	6	16	50
PN04470843	M 10	20	23	30	36	8	20	25
PN04470869	M 10	25	23	30	36	8	20	25
PN04470872	M 10	30	23	30	36	8	20	25
NT4975	M 10	40	23	30	36	8	20	10

Rändelschraube DIN464, Stahl, verzinkt

Material:	Stahl
Oberfläche:	verzinkt
Kopfform:	Rändel
DIN:	464
Warengruppennr.:	2809

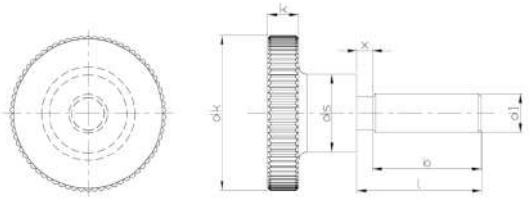

Artikel-Nr.	d1	l	h	b	dk	k	ds	Stück
NT6600	M 3	8	7.5	9	12	2.5	6	50
NT7115	M 4	6	9.5	12	16	3.5	8	50
PN04470296-01	M 4	8	9.5	12	16	3.5	8	50
NT6317	M 4	10	9.5	12	16	3.5	8	50
NT9105	M 4	12	9.5	12	16	3.5	8	50
PN04470348-01	M 4	16	9.5	12	16	3.5	8	100
NT6657	M 4	20	9.5	12	16	3.5	8	50
PN04470416-01	M 5	8	11.5	15	20	4	10	100
NT1817	M 5	10	11.5	15	20	4	10	100
NT2049	M 5	12	11.5	15	20	4	10	100
PN04470461-01	M 5	16	11.5	15	20	4	10	100
PN04470474-01	M 5	20	11.5	15	20	4	10	100
PN04470490-01	M 5	30	11.5	15	20	4	10	25
PN04470491-01	M 5	40	11.5	15	20	4	10	25
PN04470568-01	M 6	10	15	18	24	5	12	100
PN04470571-01	M 6	12	15	18	24	5	12	100
PN04470607-01	M 6	16	15	18	24	5	12	100
NT2048	M 6	20	15	18	24	5	12	25
PN04470623-01	M 6	25	15	18	24	5	12	25
NT4606	M 6	30	15	18	24	5	12	25
PN04470649-01	M 6	35	15	18	24	5	12	25
NT6953-01	M 6	40	15	18	24	5	12	25
NT8869	M 8	12	6	24	16	2	18	25
PN04470762-01	M 8	20	6	24	16	2	18	25
PN04470775-01	M 8	25	6	24	16	2	18	25

Holzschraube DIN571, rostfreier Stahl A2

Material:	rostfreier Stahl A2
Kopfform:	Sechskant
DIN:	571
Warengruppennr.:	7100

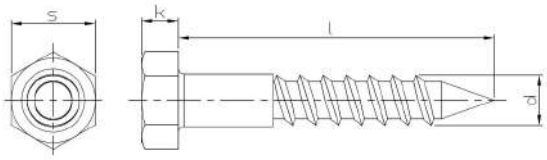

Artikel-Nr.	d	l	s	k	Stück
PN11370091	5	30	8	3.5	200
PN11370114	5	40	8	3.5	200
PN11370130	5	50	8	3.5	200
NT4372	5	70	8	3.5	200
PN11370389	6	25	10	4	100
PN11370392	6	30	10	4	100
PN11370402	6	35	10	4	100
PN11370415	6	40	10	4	100
PN11370428	6	45	10	4	100
PN11370431	6	50	10	4	100
PN11370444	6	55	10	4	100
PN11370457	6	60	10	4	100
PN11370473	6	70	10	4	100
PN11370499	6	80	10	4	100
PN11370512	6	90	10	4	100
PN11370525	6	100	10	4	100
NT0948	7	60	12	5	100
PN11370677	8	30	13	5.5	100
PN11370680	8	35	13	5.5	100
PN11370693	8	40	13	5.5	100
PN11370703	8	45	13	5.5	100
PN11370716	8	50	13	5.5	100
PN11370732	8	60	13	5.5	100
PN11370758	8	70	13	5.5	100
PN11370774	8	80	13	5.5	100
PN11370790	8	90	13	5.5	100
PN11370813	8	100	13	5.5	100
PN11370826	8	110	13	5.5	100
PN11370839	8	120	13	5.5	100
PN11370842	8	130	13	5.5	50
PN11371058	10	50	17	7	50
PN11371074	10	60	17	7	50
PN11371090	10	70	17	7	50
PN11371113	10	80	17	7	50
PN11371139	10	90	17	7	50
PN11371155	10	100	17	7	50
PN11371168	10	110	17	7	50
PN11371171	10	120	17	7	50
PN11371184	10	130	17	7	50
NT4307	12	80	19	8	50
NT7082	12	100	19	8	50
NT7080	12	120	19	8	50
NT7081	12	140	19	8	50

Holzschraube DIN571, Stahl

Material:	Stahl
Oberfläche:	verzinkt
Kopfform:	Sechskantkopf
DIN:	571
Warengruppennr.:	4500

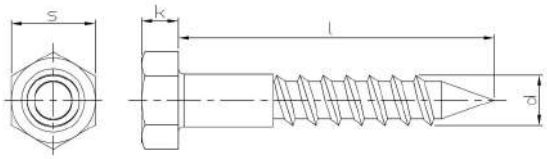

Artikel-Nr.	d	l	s	k	Stück
PN13160018-01	5	20	8	3.5	200
PN13160021-01	5	25	8	3.5	200
PN13160034-01	5	30	8	3.5	200
PN13160047-01	5	35	8	3.5	200
PN13160050-01	5	40	8	3.5	200
PN13160063-01	5	45	8	3.5	200
PN13160076-01	5	50	8	3.5	200
PN13160092-01	5	60	8	3.5	200
PN13160102-01	6	20	10	4	200
PN13160115-01	6	25	10	4	200
PN13160128-01	6	30	10	4	200
PN13160131-01	6	35	10	4	200
PN13160144-01	6	40	10	4	200
PN13160157-01	6	45	10	4	200
PN13160160-01	6	50	10	4	200
PN13160173-01	6	55	10	4	200
PN13160186-01	6	60	10	4	200
PN13160199-01	6	65	10	4	100
PN13160209-01	6	70	10	4	100
PN13169019-01	6	75	10	4	200
PN13160212-01	6	80	10	4	100
PN13160225-01	6	90	10	4	100
PN13160238-01	6	100	10	4	100
PN13160241-01	6	110	10	4	100
PN13160254-01	6	120	10	4	100
PN13160306-01	8	25	13	5.5	200
PN13160319-01	8	30	13	5.5	200
PN13160322-01	8	35	13	5.5	200
PN13160335-01	8	40	13	5.5	200
PN13160348-01	8	45	13	5.5	200
PN13160351-01	8	50	13	5.5	200
PN13160364-01	8	55	13	5.5	200
PN13160377-01	8	60	13	5.5	200
PN13160380-01	8	65	13	5.5	100
PN13160393-01	8	70	13	5.5	100
PN13160403-01	8	75	13	5.5	100
PN13160416-01	8	80	13	5.5	100
PN13160432-01	8	90	13	5.5	100
PN13160458-01	8	100	13	5.5	100
PN13160461-01	8	110	13	5.5	100
PN13160474-01	8	120	13	5.5	100
PN13160487-01	8	130	13	5.5	100
PN13160490-01	8	140	13	5.5	50
PN13160500-01	8	150	13	5.5	50
PN13160513-01	8	160	13	5.5	50
PN13160526-01	8	170	13	5.5	50
PN13160539-01	8	180	13	5.5	50

Artikel-Nr.	d	l	s	k	Stück
PN13160542-01	8	190	13	5.5	50
PN13160555-01	8	200	13	5.5	50
PN13160607-01	10	30	17	7	200
PN13160610-01	10	35	17	7	200
PN13160623-01	10	40	17	7	100
PN13160636-01	10	45	17	7	100
PN13160649-01	10	50	17	7	100
PN13160652-01	10	55	17	7	100
PN13160665-01	10	60	17	7	100
PN13160678-01	10	65	17	7	100
PN13160681-01	10	70	17	7	100
PN13160694-01	10	75	17	7	100
PN13160704-01	10	80	17	7	100
PN13160720-01	10	90	17	7	100
PN13160746-01	10	100	17	7	100
PN13160759-01	10	110	17	7	50
PN13160762-01	10	120	17	7	50
PN13160775-01	10	130	17	7	50
PN13160788-01	10	140	17	7	50
PN13160791-01	10	150	17	7	50
PN13160801-01	10	160	17	7	50
PN13160814-01	10	170	17	7	50
PN13160827-01	10	180	17	7	50
PN13160830-01	10	190	17	7	50
PN13160843-01	10	200	17	7	50
PN13160856-01	10	220	17	7	25
PN13160869-01	10	240	17	7	25
PN13160872-01	10	260	17	7	25
PN13160885-01	10	280	17	7	25
PN13160898-01	10	300	17	7	25
PN13160908-01	12	40	19	8	100
PN13160911-01	12	45	19	8	100
PN13160924-01	12	50	19	8	100
PN13160940-01	12	60	19	8	100
PN13160953-01	12	65	19	8	50
PN13160966-01	12	70	19	8	50
PN13160979-01	12	75	19	8	50
PN13160982-01	12	80	19	8	50
PN13161004-01	12	90	19	8	50
PN13161017-01	12	100	19	8	50
PN13161020-01	12	110	19	8	50
PN13161033-01	12	120	19	8	50
PN13161046-01	12	130	19	8	50
PN13161059-01	12	140	19	8	50
PN13161062-01	12	150	19	8	50
PN13161075-01	12	160	19	8	25
PN13161088-01	12	170	19	8	25

Artikel-Nr.	d	l	s	k	Stück
PN13161091-01	12	180	19	8	25
PN13169022-01	12	190	19	8	25
PN13161101-01	12	200	19	8	25
PN13161114-01	12	220	19	8	25
PN13161127-01	12	240	19	8	25
PN13161130-01	12	260	19	8	25
PN13161143-01	12	280	19	8	25
PN13161156-01	12	300	19	8	25
NT4090	12	340	19	8	25
NT4091	12	360	19	8	25
PN13161208-01	16	60	24	10	50
PN13161211-01	16	65	24	10	25
PN13161224-01	16	70	24	10	25
PN13161237-01	16	75	24	10	25
PN13161240-01	16	80	24	10	25
PN13161253-01	16	90	24	10	25
PN13161266-01	16	100	24	10	25
PN13161279-01	16	110	24	10	25
PN13161282-01	16	120	24	10	25
PN13161295-01	16	130	24	10	25
PN13161305-01	16	140	24	10	25
PN13161318-01	16	150	24	10	25
PN13161321-01	16	160	24	10	25
PN13161334-01	16	170	24	10	25
PN13161347-01	16	180	24	10	25
PN13169035-01	16	190	24	10	25
PN13161350-01	16	200	24	10	25
PN13161363-01	16	220	24	10	25
PN13161376-01	16	240	24	10	25
PN13161389-01	16	260	24	10	25
PN13161392-01	16	280	24	10	25
PN13161402-01	16	300	24	10	25
NT6919	16	340	24	10	10
NT6648	16	360	24	10	10
NT6615	16	400	24	10	10

Ringschraube DIN580, rostfreier Stahl A2

Material:	rostfreier Stahl A2
Kopfform:	Ring
DIN:	580
Warengruppennr.:	5731

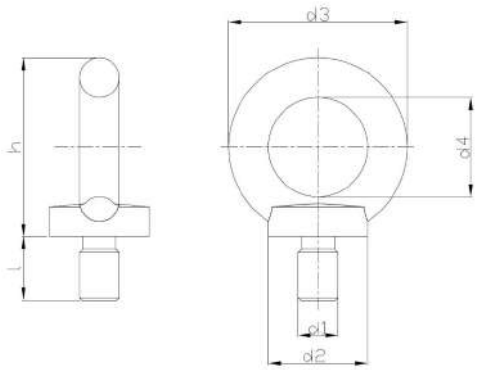

Artikel-Nr.	d1	h	d3	d4	d2
PN10660058	M 8	36	36	20	20
PN10660061	M 10	45	45	25	25
PN10660074	M 12	53	54	30	30
PN10660090	M 16	62	63	35	35
NT6630	M 20	71	72	40	40
PN01035101	M 24	90	90	50	50
PN01035102	M 30	109	108	60	65

Ringschraube DIN580, Stahl, C15E

Material:	Stahl
Kopfform:	Ring
DIN:	580
Festigkeit:	C15E
Warengruppennr.:	5521

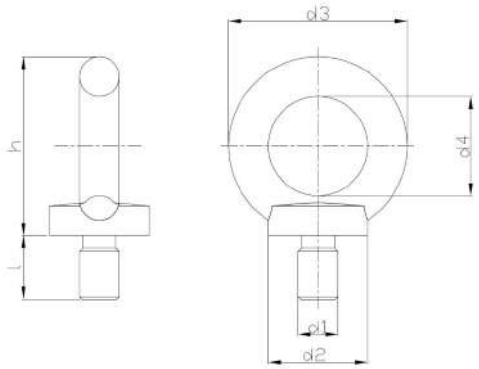

Artikel-Nr.	d1	l	h	d3	d4	Stück
NT6388	M 8	13	36	36	20	25
NT6391	M 10	17	45	45	25	25
PN13660072	M 12	20.5	53	54	30	10
PN13660085	M 14	27	62	63	35	10
PN13660098	M 16	27	62	63	35	10
PN13660111	M 20	30	71	72	40	1
PN13660137	M 24	36	90	90	50	1
PN13660153	M 30	45	109	108	60	1
PN13660166	M 36	54	128	126	70	1
PN13660182	M 42	63	147	144	80	1
PN13660206	M 48	68	168	166	90	1

Artikel-Nr.	d1	l	h	d3	d4	Stück
NT6917	M 56	78	187	184	100	1
NT6581	M 64	90	208	206	110	1

Ringschraube DIN580, Stahl, C15E, verzinkt

Material:	Stahl
Oberfläche:	verzinkt
Kopfform:	Ring
DIN:	580
Festigkeit:	C15E
Warengruppennr.:	5522

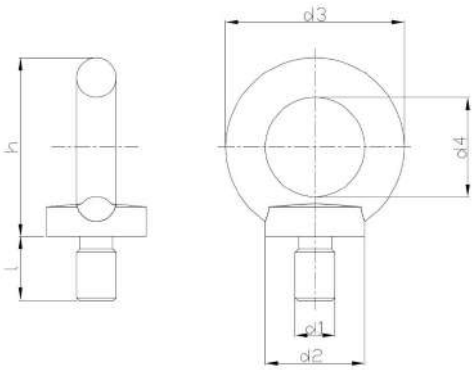

Artikel-Nr.	d1	l	h	d3	d4	Stück
NT6438	M 6	13	31	28	16	25
NT6389	M 8	13	36	36	20	25
NT6390	M 10	17	45	45	25	25
PN13660072-01	M 12	20.5	53	54	30	10
PN13660085-01	M 14	27	62	63	35	10
PN13660098-01	M 16	27	62	63	35	10
PN13660111-01	M 20	30	71	72	40	1
PN13660137-01	M 24	36	90	90	50	1
PN13660153-01	M 30	45	109	108	60	1
PN13660166-01	M 36	54	128	126	70	1
PN13660182-01	M 42	63	147	144	80	1
NT6581-01	M 64	90	208	206	110	1

Flachrundschraube mit Vierkantansatz DIN603

Material:	Stahl
Oberfläche:	verzinkt
Kopfform:	Flachrundkopf
DIN:	603
Warengruppennr.:	4700

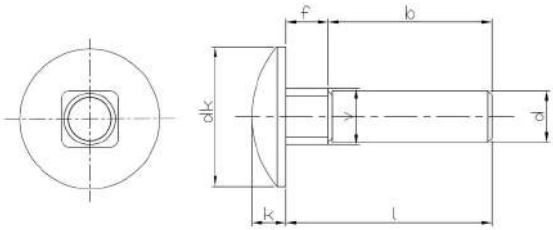

Artikel-Nr.	d	l	b	dk	k	f	Stück
PN13110068-01	M 5	16	16	13.55	3.3	4.1	500
PN13110071-01	M 5	20	16	13.55	3.3	4.1	500
PN13110084-01	M 5	25	16	13.55	3.3	4.1	500
PN13110097-01	M 5	30	16	13.55	3.3	4.1	500
PN13110107-01	M 5	35	16	13.55	3.3	4.1	200
PN13110110-01	M 5	40	16	13.55	3.3	4.1	200
PN13110123-01	M 5	45	16	13.55	3.3	4.1	200
PN13110136-01	M 5	50	16	13.55	3.3	4.1	200
PN13110149-01	M 5	55	16	13.55	3.3	4.1	200
PN13110152-01	M 5	60	16	13.55	3.3	4.1	200
PN13110165-01	M 5	65	16	13.55	3.3	4.1	200
PN13110178-01	M 5	70	16	13.55	3.3	4.1	200
PN13110181-01	M 5	75	16	13.55	3.3	4.1	200
PN13110194-01	M 5	80	16	13.55	3.3	4.1	200
PN13110356-01	M 6	16	18	16.55	3.88	4.6	200
PN13110372-01	M 6	20	18	16.55	3.88	4.6	200
PN13110385-01	M 6	25	18	16.55	3.88	4.6	200
PN13110398-01	M 6	30	18	16.55	3.88	4.6	200
PN13110408-01	M 6	35	18	16.55	3.88	4.6	200
PN13110411-01	M 6	40	18	16.55	3.88	4.6	200
PN13110424-01	M 6	45	18	16.55	3.88	4.6	200
PN13110437-01	M 6	50	18	16.55	3.88	4.6	200
PN13110440-01	M 6	55	18	16.55	3.88	4.6	200
PN13110453-01	M 6	60	18	16.55	3.88	4.6	200
PN13110466-01	M 6	65	18	16.55	3.88	4.6	200
PN13110479-01	M 6	70	18	16.55	3.88	4.6	200
PN13110482-01	M 6	75	18	16.55	3.88	4.6	200
PN13110495-01	M 6	80	18	16.55	3.88	4.6	200
PN13110518-01	M 6	90	18	16.55	3.88	4.6	100
PN13110534-01	M 6	100	18	16.55	3.88	4.6	100
PN13119014-01	M 6	110	18	16.55	3.88	4.6	100
PN13110547-01	M 6	120	18	16.55	3.88	4.6	100
PN13110549-01	M 6	130	18	16.55	3.88	4.6	100
PN13110644-01	M 8	16	22	20.65	4.88	5.6	200
PN13110657-01	M 8	20	22	20.65	4.88	5.6	200
PN13110660-01	M 8	25	22	20.65	4.88	5.6	200
PN13110673-01	M 8	30	22	20.65	4.88	5.6	200
PN13110686-01	M 8	35	22	20.65	4.88	5.6	200
PN13110699-01	M 8	40	22	20.65	4.88	5.6	200
PN13110709-01	M 8	45	22	20.65	4.88	5.6	200
PN13110712-01	M 8	50	22	20.65	4.88	5.6	200
PN13110725-01	M 8	55	22	20.65	4.88	5.6	200
PN13110738-01	M 8	60	22	20.65	4.88	5.6	200
PN13110741-01	M 8	65	22	20.65	4.88	5.6	200
PN13110754-01	M 8	70	22	20.65	4.88	5.6	200
PN13110767-01	M 8	75	22	20.65	4.88	5.6	200
PN13110770-01	M 8	80	22	20.65	4.88	5.6	200

Artikel-Nr.	d	l	b	dk	k	f	Stück
PN13110796-01	M 8	90	22	20.65	4.88	5.6	100
PN13110819-01	M 8	100	22	20.65	4.88	5.6	100
PN13110822-01	M 8	110	22	20.65	4.88	5.6	100
PN13110835-01	M 8	120	22	20.65	4.88	5.6	100
PN13110848-01	M 8	130	22	20.65	4.88	5.6	100
PN13110851-01	M 8	140	22	20.65	4.88	5.6	50
PN13110864-01	M 8	150	22	20.65	4.88	5.6	50
PN13110877-01	M 8	160	22	20.65	4.88	5.6	50
PN13110880-01	M 8	170	22	20.65	4.88	5.6	50
PN13110893-01	M 8	180	22	20.65	4.88	5.6	50
PN13110903-01	M 8	190	22	20.65	4.88	5.6	50
PN13110916-01	M 8	200	22	20.65	4.88	5.6	50
PN13110990-01	M 10	20	26	24.65	5.38	6.6	200
PN13111009-01	M 10	25	26	24.65	5.38	6.6	200
PN13111012-01	M 10	30	26	24.65	5.38	6.6	200
PN13111025-01	M 10	35	26	24.65	5.38	6.6	100
PN13111038-01	M 10	40	26	24.65	5.38	6.6	100
PN13111041-01	M 10	45	26	24.65	5.38	6.6	100
PN13111054-01	M 10	50	26	24.65	5.38	6.6	100
PN13111067-01	M 10	55	26	24.65	5.38	6.6	100
PN13111070-01	M 10	60	26	24.65	5.38	6.6	100
PN13111083-01	M 10	65	26	24.65	5.38	6.6	100
PN13111096-01	M 10	70	26	24.65	5.38	6.6	100
PN13111106-01	M 10	75	26	24.65	5.38	6.6	100
PN13111119-01	M 10	80	26	24.65	5.38	6.6	100
PN13111135-01	M 10	90	26	24.65	5.38	6.6	100
PN13111151-01	M 10	100	26	24.65	5.38	6.6	100
PN13111164-01	M 10	110	26	24.65	5.38	6.6	50
PN13111177-01	M 10	120	26	24.65	5.38	6.6	50
PN13111180-01	M 10	130	26	24.65	5.38	6.6	50
PN13111193-01	M 10	140	26	24.65	5.38	6.6	50
PN13111203-01	M 10	150	26	24.65	5.38	6.6	50
PN13111216-01	M 10	160	26	24.65	5.38	6.6	50
PN13111229-01	M 10	170	26	24.65	5.38	6.6	50
PN13111232-01	M 10	180	26	24.65	5.38	6.6	50
PN13111245-01	M 10	190	26	24.65	5.38	6.6	50
PN13111258-01	M 10	200	26	24.65	5.38	6.6	50
PN13111274-01	M 10	220	26	24.65	5.38	6.6	25
PN13111290-01	M 10	2420	26	24.65	5.38	6.6	25
PN13111313-01	M 10	260	26	24.65	5.38	6.6	25
PN13111339-01	M 10	280	26	24.65	5.38	6.6	25
PN13111355-01	M 10	300	26	24.65	5.38	6.6	25
PN13111452-01	M 12	30	30	30.65	6.95	8.75	100
PN13111465-01	M 12	35	30	30.65	6.95	8.75	100
PN13111478-01	M 12	40	30	30.65	6.95	8.75	100
PN13111481-01	M 12	45	30	30.65	6.95	8.75	100
PN13111494-01	M 12	50	30	30.65	6.95	8.75	100
PN13111504-01	M 12	55	30	30.65	6.95	8.75	100
PN13111517-01	M 12	60	30	30.65	6.95	8.75	100
PN13111520-01	M 12	65	30	30.65	6.95	8.75	50
PN13111533-01	M 12	70	30	30.65	6.95	8.75	50
PN13111546-01	M 12	75	30	30.65	6.95	8.75	50
PN13111559-01	M 12	80	30	30.65	6.95	8.75	50
PN13111575-01	M 12	90	30	30.65	6.95	8.75	50
PN13111591-01	M 12	100	30	30.65	6.95	8.75	50
PN13111601-01	M 12	110	30	30.65	6.95	8.75	50
PN13111614-01	M 12	120	30	30.65	6.95	8.75	50
PN13111627-01	M 12	130	30	30.65	6.95	8.75	50
PN13111630-01	M 12	140	30	30.65	6.95	8.75	50
PN13111643-01	M 12	150	30	30.65	6.95	8.75	50
PN13111656-01	M 12	160	30	30.65	6.95	8.75	25
PN13111669-01	M 12	170	30	30.65	6.95	8.75	25
PN13111672-01	M 12	180	30	30.65	6.95	8.75	25
PN13111685-01	M 12	190	30	30.65	6.95	8.75	25
PN13111698-01	M 12	200	30	30.65	6.95	8.75	25
PN13111711-01	M 12	220	30	30.65	6.95	8.75	25
PN13111737-01	M 12	240	30	30.65	6.95	8.75	25
PN13111753-01	M 12	260	30	30.65	6.95	8.75	25

Artikel-Nr.	d	l	b	dk	k	f	Stück
PN13111779-01	M 12	280	30	30.65	6.95	8.75	25
PN13111795-01	M 12	300	30	30.65	6.95	8.75	25
NT6093	M 12	320	30	30.65	6.95	8.75	25
NT6297	M 12	340	30	30.65	6.95	8.75	25
NT6655	M 12	400	30	30.65	6.95	8.75	25
PN13112040-01	M 16	80	38	38.8	8.95	12.9	25
PN13112066-01	M 16	90	38	38.8	8.95	12.9	25
PN13112082-01	M 16	100	38	38.8	8.95	12.9	25
PN13112095-01	M 16	110	38	38.8	8.95	12.9	25
PN13112105-01	M 16	120	38	38.8	8.95	12.9	50
PN13112118-01	M 16	130	38	38.8	8.95	12.9	25
PN13112121-01	M 16	140	38	38.8	8.95	12.9	25
PN13112134-01	M 16	150	38	38.8	8.95	12.9	25
PN13112147-01	M 16	160	38	38.8	8.95	12.9	25
PN13112150-01	M 16	170	38	38.8	8.95	12.9	25
PN13112163-01	M 16	180	38	38.8	8.95	12.9	25
PN13112189-01	M 16	200	38	38.8	8.95	12.9	25
PN13112202-01	M 16	220	38	38.8	8.95	12.9	25
PN13112228-01	M 16	240	38	38.8	8.95	12.9	25
PN13112244-01	M 16	260	38	38.8	8.95	12.9	25
PN13112260-01	M 16	280	38	38.8	8.95	12.9	25
PN13112286-01	M 16	300	38	38.8	8.95	12.9	25
NT9626	M 16	360	38	38.8	8.95	12.9	10

Verschlußschraube mit Innensechskant DIN906, rostfreier Stahl A2

Gewindetyp:	konisch
Material:	rostfreier Stahl A2
Kopfform:	mit Innensechskant
DIN:	906
Warengruppennr.:	2113

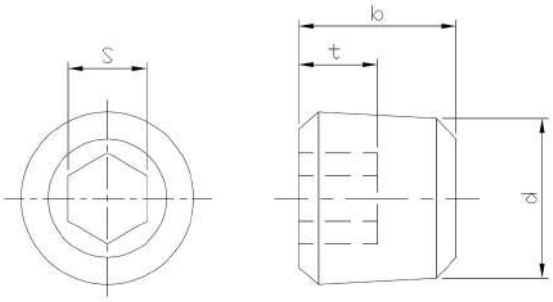

Artikel-Nr.	d	b	Stück
NT3933	M 8	8	100
NT3934	M 10	8	100
NT3935	M 12	10	100
NT3936	M 14	10	50
NT3937	M 16	10	50
NT3938	M 18	10	50
NT3939	M 20	10	25
NT3932	R1	12	10
NT3930	R1/2	20	50
NT3928	R1/4	10	100
NT3931	R3/4	12	25

Artikel-Nr.	d	b	Stück
NT3929	R3/8	10	100
NT3927	R1/8	8	100

Verschlußschraube mit Innensechskant DIN906, rostfreier Stahl A4

Gewindetyp:	konisch
Material:	rostfreier Stahl A4
Kopfform:	mit Innensechskant
DIN:	906
Warengruppennr.:	2110

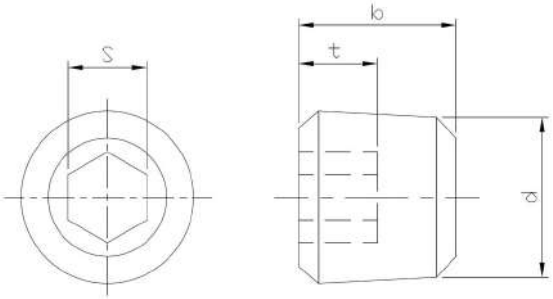

Artikel-Nr.	d	b	Stück
NT8209	M 8	8	100
NT9062	M 14	10	100
NT6744	M 10	8	100
NT9797	R1/8	8	50

Verschlußschraube mit Innensechskant DIN906, Messing

Gewindetyp:	konisch
Material:	Messing
Kopfform:	mit Innensechskant
DIN:	906
Warengruppennr.:	2107

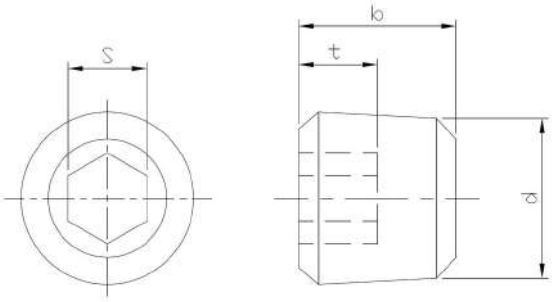

Artikel-Nr.	d	b	Stück
NT0122	M 10x1	8	100
NT0123	M 12x1.5	10	100
NT7232	M 16x1.5	10	25
NT6908	M 20x1.5	10	25
NT7233	M 22x1.5	10	25
NT7234	M 24x1.5	12	25
NT7235	M 30x1.5	12	10
NT6109	M 14x1.5	10	100
NT6096	1	12	10
NT7231	1.5	20	10
NT0120	1/2	10	100

Artikel-Nr.	d	b	Stück
NT0119	1/4	10	100
NT5539	3/4	12	25
NT0121	3/8	10	100
NT0118	1/8	8	100

Verschlußschraube mit Innensechskant DIN906, Stahl

Gewindetyp:	konisch
Material:	Stahl
Kopfform:	mit Innensechskant
DIN:	906
Warengruppennr.:	2101

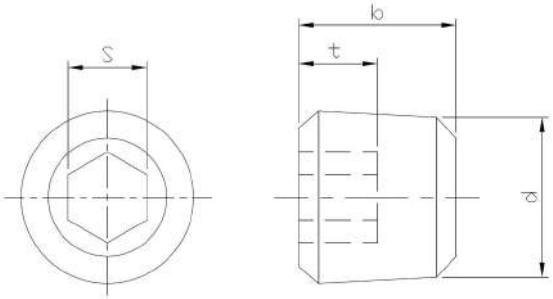

Artikel-Nr.	d	b	Stück
PN04249003	M 8x1	8	100
PN04240015	M 10x1	8	100
PN04240028	M 12x1.5	10	100
PN04240031	M 14x1.5	10	100
PN04240044	M 16x1.5	10	100
PN04240057	M 18x1.5	10	100
PN04240060	M 20x1.5	10	100
PN04240073	M 22x1.5	10	100
PN04240086	M 24x1.5	12	100
PN04240099	M 26x1.5	12	100
PN04240109	M 30x1.5	12	10

Artikel-Nr.	d	b	Stück
PN04240112	M 36x1.5	15	50
PN04240125	M 42x1.5	48	25
PN04250076	1	12	50
PN04250092	1.5	20	25
PN04250089	1.25	18	25
PN04250047	1/2	10	100
PN04250021	1/4	10	100
PN04250018	1/8	8	100
PN04250063	3/4	12	100
PN04250034	3/8	10	100

Verschlußschraube mit Innensechskant DIN906, Stahl, verzinkt

Gewindetyp:	konisch
Material:	Stahl
Oberfläche:	verzinkt
Kopfform:	mit Innensechskant
DIN:	906
Warengruppennr.:	2100

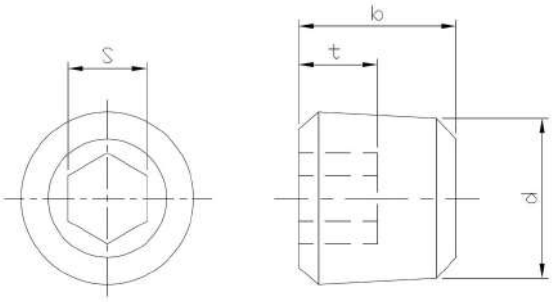

Artikel-Nr.	d	b	Stück
PN04240002-01	M 8x1	8	100
PN04240015-01	M 10x1	8	100
PN04240028-01	M 12x1.5	10	100
PN04240031-01	M 14x1.5	10	100
PN04240044-01	M 16x1.5	10	100
PN04240057-01	M 18x1.5	10	100
PN04240060-01	M 20x1.5	10	100
PN04240073-01	M 22x1.5	10	100
PN04240086-01	M 24x1.5	12	100
PN04250047-01	1/2	10	100
PN04250021-01	1/4	10	100

Artikel-Nr.	d	b	Stück
PN04250018-01	1/8	8	100
NT7407	3/4	12	25
PN04250034-01	3/8	10	100

Verschlussstopfen DIN908, rostfreier Stahl A2

Gewindetyp:	zylindrisch
Material:	rostfreier Stahl A2
Kopfform:	mit Bund und Aussensechskant
DIN:	908
Warengruppennr.:	2114

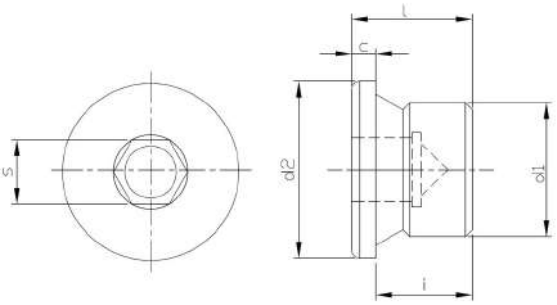

Artikel-Nr.	d1	l	d2	c	i	Stück
NT3944	G1	21	39	5	16	25
NT3942	G1/2	18	26	4	14	50
NT4223	G1/8	11	14	3	8	100
NT3943	G3/4	2	32	4	16	25
NT3941	G3/8	15	22	3	12	100
NT3940	G1/4	15	18	3	12	50
NT3945	M 10	11	14	3	8	100
NT3946	M 12	15	17	3	12	100
NT3947	M 14	15	19	3	12	50
NT3948	M 16	15	21	3	12	50
NT3950	M 18	16	23	4	12	50

Artikel-Nr.	d1	l	d2	c	i	Stück
NT3951	M 20	18	25	4	14	25
NT6914	M 22	18	27	4	14	25

Verschlussstopfen DIN908, rostfreier Stahl A4

Gewindetyp:	zylindrisch
Material:	rostfreier Stahl A4
Kopfform:	mit Bund und Aussensechskant
DIN:	908
Warengruppennr.:	2111

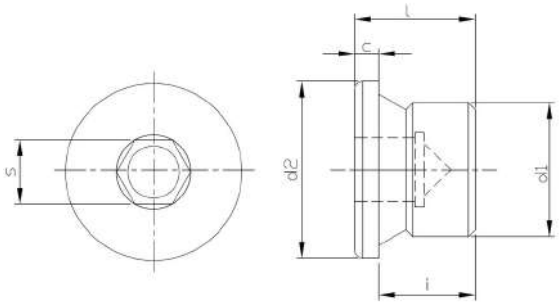

Artikel-Nr.	d1	l	d2	c	i	Stück
NT3949	G1/2	18	26	4	14	25
NT7753	G3/8	15	22	3	12	100
NT0341	G1/4	15	17	3	12	100
NT8133	M 10	11	14	3	8	100

Verschlussstopfen DIN908, Messing

Gewindetyp:	zylindrisch
Material:	Messing
Kopfform:	mit Bund und Aussensechskant
DIN:	908
Warengruppennr.:	2108

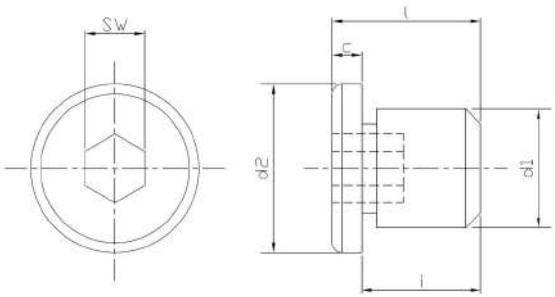

Artikel-Nr.	d1	l	d2	c	i	Stück
NT0124	1/2	18	26	4	14	100
NT0523	1/4	15	18	3	12	100
NT5038	1/8	11	14	3	8	100
NT7236	3/4	20	32	4	16	50
NT6195	3/8	15	22	3	12	50
NT4645	M 10x1	11	14	3	8	100
NT7237	M 12x1.5	15	17	3	12	50
NT6538	M 14x1.5	15	19	3	12	100
NT7238	M 16x1.5	15	21	3	12	25
NT7239	M 20x1.5	18	25	4	14	25
NT7240	M 22x1.5	18	27	4	14	25

Artikel-Nr.	d1	l	d2	c	i	Stück
NT7241	M 24x1.5	18	29	4	14	25

Verschlussstopfen DIN908, Stahl

Gewindetyp:	zylindrisch
Material:	Stahl
Kopfform:	mit Bund und Aussensechskant
DIN:	908
Warengruppennr.:	2103

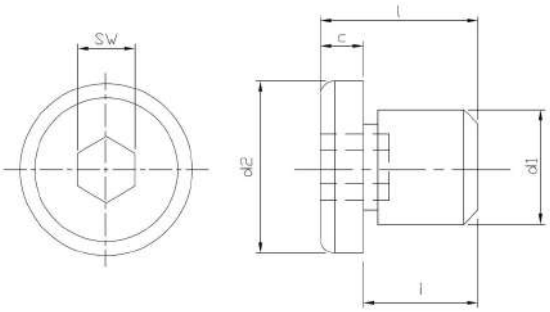

Artikel-Nr.	d1	l	d2	c	i	Stück
PN04280075	1	21	39	4	16	25
PN04280101	1.5	21	55	5	16	1
PN04280091	1.25	21	49	5	16	1
NT4188	1.125	21	44	5	16	50
PN04280046	1/2	18	26	4	14	100
PN04280020	1/4	15	18	3	12	100
PN04280017	1/8	11	14	3	8	100
PN04280114	2	25	68	5	20	10
PN04280062	3/4	20	32	4	16	50
PN04280033	3/8	15	22	3	12	100
PN04279002	M 8x1	11	12	3	8	100
PN04270014	M 10x1	11	14	3	8	100
PN04270027	M 12x1.5	15	17	3	12	100
PN04270030	M 14x1.5	15	19	3	12	100
PN04270043	M 16x1.5	15	21	3	12	100
PN04270056	M 18x1.5	16	23	4	12	100
PN04270069	M 20x1.5	18	25	4	14	100
PN04270072	M 22x1.5	18	27	4	14	100
PN04270085	M 24x1.5	18	29	4	14	50
PN04270098	M 26x1.5	20	31	4	16	50
NT2036	M 27x2	20	32	4	16	10
PN04270108	M 30x1.5	20	36	4	16	10
NT4582	M 30x2	20	36	4	16	50
NT5406	M 33x2	21	39	5	16	10
PN04270111	M 36x1.5	21	42	5	16	25
NT0158	M 36x2	21	42	5	16	25
PN04270124	M 38x1.5	21	44	5	16	25
PN04270137	M 42x1.5	21	49	5	16	25
NT1288	M 42x2	21	49	5	16	10
NT0045	M 45x1.5	21	52	5	16	10
NT4204	M 45x2	21	52	5	16	10
PN04270140	M 48x1.5	21	55	5	16	10
NT1785	M 52x1.5	21	60	5	16	1
NT2493	M 52x2	21	60	5	16	1
NT2494	M 56x2	25	64	5	20	1
NT2495	M 64x2	25	72	5	20	1

Verschlussstopfen DIN908, Stahl, verzinkt

Gewindetyp:	zylindrisch
Material:	Stahl
Kopfform:	mit Bund und Aussensechskant
DIN:	908
Warengruppennr.:	2102

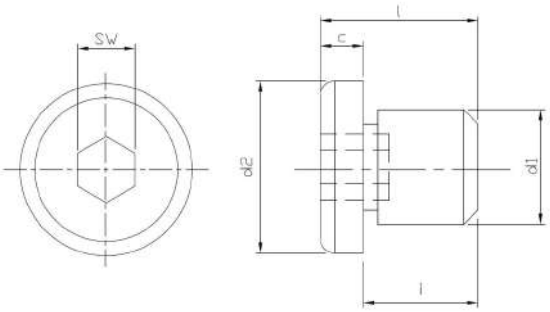

Artikel-Nr.	d1	l	d2	c	i	Oberfläche	Stück
PN04280075-01	1	21	39	4	16	verzinkt	25
PN04280046-01	1/2	18	26	4	14	verzinkt	100
PN04280020-01	1/4	15	18	3	12	verzinkt	100
PN04280017-01	1/8	11	14	3	8	vernickelt	100
PN04280062-01	3/4	20	32	4	16	verzinkt	50
PN04280033-01	3/8	15	22	3	12	verzinkt	100
PN04270001-01	M 8x1	11	12	3	8	verzinkt	100
PN04270014-01	M 10x1	11	14	3	8	verzinkt	100
PN04270027-01	M 12x1.5	15	17	3	12	verzinkt	100
PN04270030-01	M 14x1.5	15	19	3	12	verzinkt	100
PN04270043-01	M 16x1.5	15	21	3	12	verzinkt	100
PN04270056-01	M 18x1.5	16	23	4	12	verzinkt	100
PN04270069-01	M 20x1.5	18	25	4	14	verzinkt	100
PN04270072-01	M 22x1.5	18	27	4	14	verzinkt	100
PN04270085-01	M 24x1.5	18	29	4	14	verzinkt	50

Verschlussstopfen DIN910, rostfreier Stahl A2

Gewindetyp:	zylindrisch
Material:	rostfreier Stahl A2
Kopfform:	mit Bund und Aussensechskant
DIN:	910
Warengruppennr.:	2115

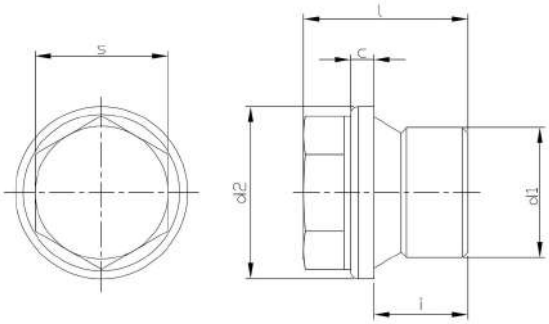

Artikel-Nr.	d1	l	d2	i	c	Stück
NT3957	G1	32	39	16	5	25
NT3953	G1/4	21	18	12	3	100
NT3952	G1/8	32	44	16	5	100
NT3956	G3/4	30	32	16	4	25
NT3954	G3/8	21	22	12	3	100
NT3958	M 10	17	14	8	3	100
NT3959	M 12	21	17	12	3	100
NT3960	M 14	21	19	12	3	50
NT3962	M 18	24	23	12	4	50
NT3963	M 20	26	25	14	4	25

Verschlussstopfen DIN910, rostfreier Stahl A4

Gewindetyp:	zylindrisch
Material:	rostfreier Stahl A4
Kopfform:	mit Bund und Aussensechskant
DIN:	910
Warengruppennr.:	2112

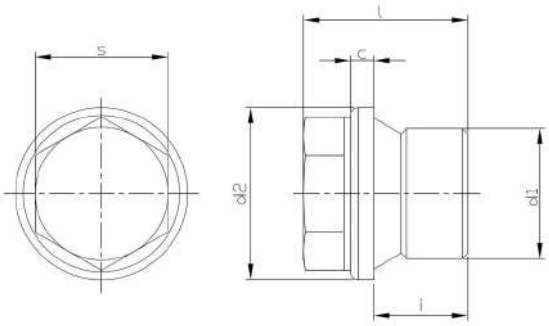

Artikel-Nr.	d1	l	d2	i	c	Stück
NT0949	G1	32	39	16	5	20
NT6083	G1 1/2	33	55	16	5	1
NT6082	G1 1/4	33	49	16	5	1
NT0340	G1/2	26	26	14	4	100
NT0338	G1/4	21	18	12	3	100
NT6130	G3/4	30	32	16	4	25
NT0339	G3/8	21	22	12	3	100

Verschlussstopfen DIN910, Messing

Gewindetyp:	zylindrisch
Material:	Messing
Kopfform:	mit Bund und Aussensechskant
DIN:	910
Warengruppennr.:	2109

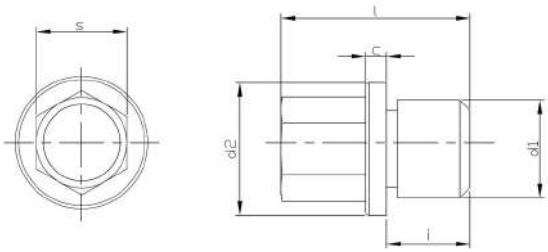

Artikel-Nr.	d1	l	d2	i	Stück
NT0127	1	32	39	16	100
NT0128	1/2	26	26	14	100
NT0125	1/4	21	18	12	100
NT1166	1/8	17	14	8	100
NT1835	3/4	30	32	16	100
NT0126	3/8	21	22	12	100
NT7243	M 10x1	17	14	8	100
NT7244	M 12x1.5	21	17	12	100
NT7245	M 14x1.5	21	19	12	50
NT7246	M 16x1.5	21	21	12	25
NT7247	M 20x1.5	26	25	14	25
NT7248	M 22x1.5	26	27	14	25
NT7250	M 24x1.5	27	29	14	25
NT7251	M 30x1.5	30	36	16	10

Verschlussstopfen DIN910, Stahl

Gewindetyp:	zylindrisch
Material:	Stahl
Kopfform:	mit Bund und Aussensechskant
DIN:	910
Warengruppennr.:	2105

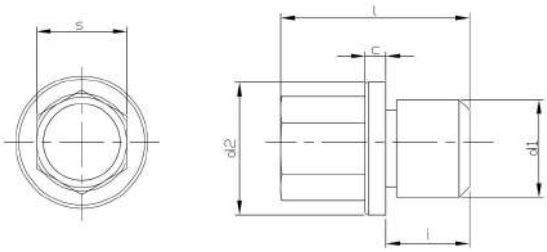

Artikel-Nr.	d1	l	d2	i	Stück
PN04310084	G1	32	39	16	25
PN04310110	G1.5	33	55	16	10
PN04310042	G1/2	26	26	14	50
PN04310026	G1/4	21	18	12	100
PN04310013	G1/8	17	14	8	100
PN04310123	G2	40	68	20	5
PN04310068	G3/4	30	32	16	25
PN04310039	G3/8	21	22	12	100
PN04300010	M 10x1	17	14	8	100
PN04300023	M 12x1.5	21	17	12	100
PN04300036	M 14x1.5	21	19	12	100
PN04300049	M 16x1.5	21	21	12	100
PN04300052	M 18x1.5	24	23	12	100
PN04300065	M 20x1.5	26	25	14	50
PN04300078	M 22x1.5	26	27	14	50
PN04300081	M 24x1.5	27	29	14	25
PN04300094	M 26x1.5	30	31	16	25
PN04300104	M 30x1.5	30	36	16	25
PN04300117	M 36x1.5	32	42	16	25
NT2497	M 38x1.5	32	44	16	5
NT2498	M 42x1.5	33	49	16	1
NT2499	M 42x2	33	49	16	1
NT2500	M 45x1.5	33	52	16	1
NT2501	M 45x2	33	52	16	1
NT2502	M 48x1.5	33	55	16	1
NT2503	M 48x2	33	55	16	1
NT2504	M 52x1.5	33	60	16	1
NT2505	M 52x2	33	60	16	1

Verschlussstopfen DIN910, Stahl, verzinkt, verzinkt

Gewindetyp:	zylindrisch
Material:	Stahl
Oberfläche:	verzinkt
Kopfform:	mit Bund und Aussensechskant
DIN:	910
Warengruppennr.:	2104

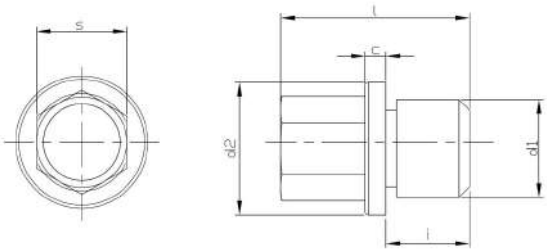

Artikel-Nr.	d1	l	d2	i	Stück
PN04310084-01	G1	32	39	16	25
PN04310042-01	G1/2	26	26	14	50
PN04310026-01	G1/4	21	18	12	100
PN04310013-01	G1/8	17	14	8	100
PN04310068-01	G3/4	30	32	16	25
PN04310039-01	G3/8	21	22	12	100
PN04300010-01	M 10x1	17	14	8	100
PN04300023-01	M 12x1.5	21	17	12	100
PN04300036-01	M 14x1.5	21	19	12	100
PN04300049-01	M 16x1.5	21	21	12	100
PN04300052-01	M 18x1.5	24	23	12	100
PN04300065-01	M 20x1.5	26	25	14	50
PN04300078-01	M 22x1.5	26	27	14	50
PN04300081-01	M 24x1.5	27	29	14	25
NT6788	M 30x1.5	30	36	16	10

Zylinderschraube mit Innensechskant DIN912/ISO4762, Feingewinde, Stahl, 8.8

Feingewinde:	Ja
Material:	Stahl
Kopfform:	Zylinderkopf mit Innensechskant
DIN:	912
ISO:	4762
Festigkeit:	8.8
Warengruppennr.:	0303

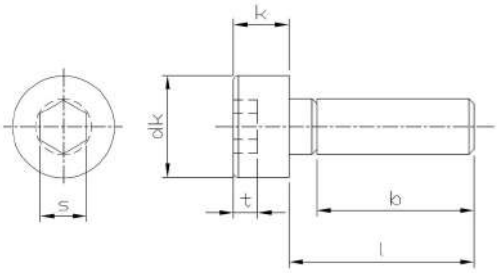

Artikel-Nr.	d	l	b	dk	k	s	Stück
NT2667	M 8x1	25	28	13	8	6	200
NT9934	M 8x1	30	28	13	8	6	200
NT2668	M 10x1	20	32	16	10	8	200
NT2669	M 10x1	25	32	16	10	8	200
NT2670	M 10x1	30	32	16	10	8	200
NT8912	M 10x1	50	32	16	10	8	100
NT2671	M 12x1.5	20	36	18	12	10	100
NT2672	M 12x1.5	25	36	18	12	10	100
NT2673	M 12x1.5	30	36	18	12	10	100
NT2674	M 12x1.5	35	36	18	12	10	100
NT2675	M 12x1.5	40	36	18	12	10	100
NT2676	M 14x1.5	30	40	21	14	12	100
NT2677	M 14x1.5	35	40	21	14	12	100
NT2678	M 14x1.5	40	40	21	14	12	100
NT2679	M 14x1.5	45	40	21	14	12	50
NT2680	M 16x1.5	30	44	24	16	14	50
NT2681	M 16x1.5	35	44	24	16	14	50
NT2682	M 16x1.5	40	44	24	16	14	50
NT2683	M 16x1.5	45	44	24	16	14	50
NT2684	M 16x1.5	50	44	24	16	14	50
NT2685	M 16x1.5	55	44	24	16	14	50
NT2686	M 16x1.5	60	44	24	16	14	50
NT2687	M 16x1.5	70	44	24	16	14	25

Zylinderschraube mit Innensechskant DIN912/ISO4762, Stahl, 8.8

Feingewinde:	Nein
Material:	Stahl
Kopfform:	Zylinderkopf mit Innensechskant
DIN:	912
ISO:	4762
Festigkeit:	8.8
Warengruppennr.:	0300

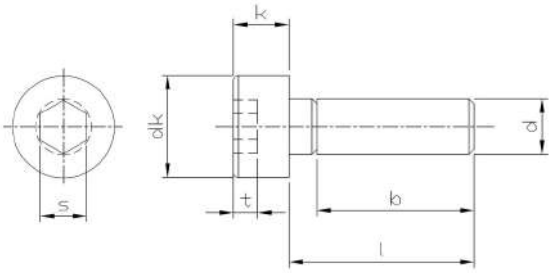

Artikel-Nr.	d	l	b	dk	k	s	Stück
PN01030529	M 3	5	3.5	5.5	3	2.5	500
PN01030532	M 3	6	4.5	5.5	3	2.5	500
PN01030545	M 3	8	6.5	5.5	3	2.5	500
PN01030558	M 3	10	8.5	5.5	3	2.5	500
PN01030561	M 3	12	10.5	5.5	3	2.5	500
PN01030574	M 3	14	12.5	5.5	3	2.5	500
PN01030590	M 3	16	14.5	5.5	3	2.5	500
PN01030600	M 3	18	16.5	5.5	3	2.5	500
PN01030613	M 3	20	18.5	5.5	3	2.5	500
PN01030639	M 3	25	18	5.5	3	2.5	500
PN01030642	M 3	30	18	5.5	3	2.5	500
PN01030655	M 3	35	18	5.5	3	2.5	200
PN01030668	M 3	40	18	5.5	3	2.5	200
PN01030671	M 3	45	18	5.5	3	2.5	200
PN01030684	M 3	50	18	5.5	3	2.5	200
PN01030707	M 3	60	18	5.5	3	2.5	200
PN01030723	M 3	70	18	5.5	3	2.5	200
PN01030778	M 4	5	2.9	7	4	3	500
PN01030781	M 4	6	3.9	7	4	3	500
PN01030794	M 4	8	5.9	7	4	3	500
PN01030804	M 4	10	7.9	7	4	3	500
PN01030817	M 4	12	9.9	7	4	3	500
PN01030820	M 4	14	11.9	7	4	3	500
PN01030846	M 4	16	13.9	7	4	3	500
PN01030859	M 4	18	15.9	7	4	3	500
PN01030862	M 4	20	17.9	7	4	3	500
PN01030875	M 4	22	19.9	7	4	3	500
PN01030888	M 4	25	22.9	7	4	3	500
PN01030891	M 4	30	20	7	4	3	500
PN01030901	M 4	35	20	7	4	3	500
PN01030914	M 4	40	20	7	4	3	500
PN01030927	M 4	45	20	7	4	3	200
PN01030930	M 4	50	20	7	4	3	200
PN01030943	M 4	55	20	7	4	3	200
PN01030956	M 4	60	20	7	4	3	200
PN01030969	M 4	65	20	7	4	3	200
PN01030972	M 4	70	20	7	4	3	200
PN01030998	M 4	80	20	7	4	3	200
NT8045	M 4	85	20	7	4	3	200
PN01031007	M 4	90	20	7	4	3	200
NT10802	M 4	95	20	7	4	3	200
PN01031010	M 4	100	20	7	4	3	200
PN01031023	M 4	110	20	7	4	3	200
PN01031036	M 4	120	20	7	4	3	200
PN01031081	M 5	6	2.4	8.5	5	4	500
PN01031094	M 5	8	5.6	8.5	5	4	500
PN01031104	M 5	10	7.6	8.5	5	4	500

Artikel-Nr.	d	l	b	dk	k	s	Stück
PN01031117	M 5	12	9.6	8.5	5	4	500
PN01031120	M 5	14	11.6	8.5	5	4	500
PN01031146	M 5	16	13.6	8.5	5	4	500
PN01031159	M 5	18	15.6	8.5	5	4	500
PN01031162	M 5	20	17.6	8.5	5	4	500
PN01031175	M 5	22	19.6	8.5	5	4	500
PN01031188	M 5	25	22.6	8.5	5	4	500
PN01031191	M 5	30	22	8.5	5	4	500
PN01031201	M 5	35	22	8.5	5	4	200
PN01031214	M 5	40	22	8.5	5	4	200
PN01031227	M 5	45	22	8.5	5	4	200
PN01031230	M 5	50	22	8.5	5	4	200
PN01031243	M 5	55	22	8.5	5	4	200
PN01031256	M 5	60	22	8.5	5	4	200
PN01031269	M 5	65	22	8.5	5	4	200
PN01031272	M 5	70	22	8.5	5	4	200
PN01039232	M 5	75	22	8.5	5	4	200
PN01031285	M 5	80	22	8.5	5	4	200
PN01031298	M 5	90	22	8.5	5	4	200
PN01031308	M 5	100	22	8.5	5	4	200
PN01031311	M 5	110	22	8.5	5	4	200
NT8043	M 5	115	22	8.5	5	4	100
PN01031324	M 5	120	22	8.5	5	4	200
PN01031337	M 5	130	22	8.5	5	4	100
NT11039	M 5	135	22	8.5	5	4	100
PN01031340	M 5	140	22	8.5	5	4	100
PN01031353	M 5	150	22	8.5	5	4	100
PN01031366	M 5	160	22	8.5	5	4	100
PN01031379	M 5	180	22	8.5	5	4	100
PN01031382	M 5	200	22	8.5	5	4	100
PN01031405	M 6	6	3	10	6	5	500
PN01031418	M 6	8	5	10	6	5	500
PN01031421	M 6	10	7	10	6	5	500
PN01031434	M 6	12	9	10	6	5	500
PN01031447	M 6	14	11	10	6	5	500
PN01031463	M 6	16	13	10	6	5	500
PN01031476	M 6	18	15	10	6	5	500
PN01031489	M 6	20	17	10	6	5	500
PN01031492	M 6	22	19	10	6	5	500
PN01031502	M 6	25	22	10	6	5	500
PN01031515	M 6	30	27	10	6	5	500
PN01031528	M 6	35	24	10	6	5	200
PN01031531	M 6	40	24	10	6	5	200
PN01031544	M 6	45	24	10	6	5	200
PN01031557	M 6	50	24	10	6	5	200
PN01031560	M 6	55	24	10	6	5	200
PN01031573	M 6	60	24	10	6	5	200

Artikel-Nr.	d	l	b	dk	k	s	Stück
PN01031586	M 6	65	24	10	6	5	200
PN01031599	M 6	70	24	10	6	5	200
PN01031609	M 6	75	24	10	6	5	200
PN01031612	M 6	80	24	10	6	5	200
PN01031625	M 6	85	24	10	6	5	100
PN01031638	M 6	90	24	10	6	5	200
PN01039287	M 6	95	24	10	6	5	100
PN01031641	M 6	100	24	10	6	5	100
PN01031654	M 6	110	24	10	6	5	100
PN01031667	M 6	120	24	10	6	5	100
PN01031670	M 6	130	24	10	6	5	100
PN01031683	M 6	140	24	10	6	5	100
PN01031696	M 6	150	24	10	6	5	100
PN01031706	M 6	160	24	10	6	5	100
PN01031722	M 6	180	24	10	6	5	100
PN01031748	M 6	200	24	10	6	5	100
NT2508	M 6	210	24	10	6	5	100
NT2509	M 6	220	24	10	6	5	100
NT2510	M 6	240	24	10	6	5	100
NT2512	M 6	280	24	10	6	5	100
NT2513	M 6	300	24	10	6	5	100
PN01031861	M 8	8	4.2	13	8	6	200
PN01031874	M 8	10	6.2	13	8	6	200
PN01031887	M 8	12	8.2	13	8	6	200
PN01031890	M 8	14	10.2	13	8	6	200
PN01031913	M 8	16	12.2	13	8	6	200
PN01031926	M 8	18	14.2	13	8	6	200
PN01031939	M 8	20	16.2	13	8	6	200
PN01031942	M 8	22	18.2	13	8	6	200
PN01031955	M 8	25	21.2	13	8	6	200
PN01031968	M 8	30	26.2	13	8	6	200
PN01031971	M 8	35	31.2	13	8	6	200
PN01031984	M 8	40	28	13	8	6	200
PN01031997	M 8	45	28	13	8	6	200
PN01032006	M 8	50	28	13	8	6	200
PN01032019	M 8	55	28	13	8	6	200
PN01032022	M 8	60	28	13	8	6	200
PN01032035	M 8	65	28	13	8	6	200
PN01032048	M 8	70	28	13	8	6	200
PN01032051	M 8	75	28	13	8	6	200
PN01032064	M 8	80	28	13	8	6	200
PN01032077	M 8	85	28	13	8	6	100
PN01032080	M 8	90	28	13	8	6	100
NT6651	M 8	95	28	13	8	6	100
PN01032093	M 8	100	28	13	8	6	100
PN01032103	M 8	110	28	13	8	6	100
PN01032116	M 8	120	28	13	8	6	100
PN01032129	M 8	130	28	13	8	6	100
PN01039546	M 8	135	28	13	8	6	50
PN01032132	M 8	140	28	13	8	6	50
PN01032145	M 8	150	28	13	8	6	50
PN01032158	M 8	160	28	13	8	6	50
NT0110	M 8	170	28	13	8	6	50
PN01032174	M 8	180	28	13	8	6	50
NT0111	M 8	190	28	13	8	6	50
PN01032190	M 8	200	28	13	8	6	50
PN01032213	M 8	220	28	13	8	6	100
PN01032226	M 8	230	28	13	8	6	100
PN01032239	M 8	240	28	13	8	6	100
PN01032255	M 8	260	28	13	8	6	100
PN01032271	M 8	280	28	13	8	6	100
PN01032297	M 8	300	28	13	8	6	100
NT2514	M 10	10	5.5	16	10	8	200
PN01032352	M 10	12	7.5	16	10	8	200
PN01032365	M 10	14	9.5	16	10	8	200
PN01032381	M 10	16	11.5	16	10	8	200
PN01032394	M 10	18	13.5	16	10	8	200
PN01032404	M 10	20	15.5	16	10	8	200

Artikel-Nr.	d	l	b	dk	k	s	Stück
PN01032417	M 10	22	17.5	16	10	8	200
PN01032420	M 10	25	20.5	16	10	8	200
PN01032433	M 10	30	25.5	16	10	8	200
PN01032446	M 10	35	30.5	16	10	8	200
PN01032459	M 10	40	35.5	16	10	8	200
PN01032462	M 10	45	32	16	10	8	100
PN01032475	M 10	50	32	16	10	8	100
PN01032488	M 10	55	32	16	10	8	100
PN01032491	M 10	60	32	16	10	8	100
PN01032501	M 10	65	32	16	10	8	100
PN01032514	M 10	70	32	16	10	8	100
PN01032527	M 10	75	32	16	10	8	100
PN01032530	M 10	80	32	16	10	8	100
PN01032543	M 10	85	32	16	10	8	100
PN01032556	M 10	90	32	16	10	8	100
PN01039245	M 10	95	32	16	10	8	100
PN01032569	M 10	100	32	16	10	8	100
PN01032572	M 10	110	32	16	10	8	50
PN01039591	M 10	115	32	16	10	8	50
PN01032585	M 10	120	32	16	10	8	50
NT7705	M 10	125	32	16	10	8	100
PN01032598	M 10	130	32	16	10	8	50
PN01032608	M 10	140	32	16	10	8	50
PN01032611	M 10	150	32	16	10	8	50
PN01032624	M 10	160	32	16	10	8	50
NT6032	M 10	170	32	16	10	8	50
PN01032637	M 10	180	32	16	10	8	50
PN01032640	M 10	190	32	16	10	8	50
PN01032653	M 10	200	32	16	10	8	50
PN01039216	M 10	210	32	16	10	8	50
PN01032666	M 10	220	32	16	10	8	50
PN01039669	M 10	230	32	16	10	8	50
PN01032679	M 10	240	32	16	10	8	50
PN01032695	M 10	260	32	16	10	8	50
PN01032705	M 10	280	32	16	10	8	50
PN01032718	M 10	200	32	16	10	8	50
NT2515	M 10	320	32	16	10	8	50
NT2516	M 10	340	32	16	10	8	50
PN01032789	M 12	14	8.7	18	12	10	100
PN01032802	M 12	16	10.7	18	12	10	100
PN01032828	M 12	20	14.7	18	12	10	100
PN01032831	M 12	22	16.7	18	12	10	100
PN01032844	M 12	25	19.7	18	12	10	100
PN01032857	M 12	30	24.7	18	12	10	100
PN01032860	M 12	35	29.7	18	12	10	100
PN01032873	M 12	40	34.7	18	12	10	100
PN01032886	M 12	45	39.7	18	12	10	100
PN01032899	M 12	50	44.7	18	12	10	100
PN01032909	M 12	55	36	18	12	10	100
PN01032912	M 12	60	36	18	12	10	100
PN01032925	M 12	65	36	18	12	10	50
PN01032938	M 12	70	36	18	12	10	50
PN01032941	M 12	75	36	18	12	10	50
PN01032954	M 12	80	36	18	12	10	50
PN01032967	M 12	85	36	18	12	10	50
PN01032970	M 12	90	36	18	12	10	50
PN01039012	M 12	95	36	18	12	10	50
PN01032983	M 12	100	36	18	12	10	50
PN01032996	M 12	110	36	18	12	10	50
PN01033005	M 12	120	36	18	12	10	50
PN01033018	M 12	130	36	18	12	10	50
PN01033021	M 12	140	36	18	12	10	50
PN01033034	M 12	150	36	18	12	10	50
PN01033047	M 12	160	36	18	12	10	50
PN01033050	M 12	170	36	18	12	10	50
PN01033063	M 12	180	36	18	12	10	50
PN01039229	M 12	190	36	18	12	10	50
PN01033076	M 12	200	36	18	12	10	50

Artikel-Nr.	d	l	b	dk	k	s	Stück
PN01033089	M 12	210	36	18	12	10	25
PN01033092	M 12	220	36	18	12	10	25
PN01033102	M 12	230	36	18	12	10	25
PN01033115	M 12	240	36	18	12	10	25
PN01033128	M 12	250	36	18	12	10	25
PN01033131	M 12	260	36	18	12	10	25
PN01033157	M 12	280	36	18	12	10	25
PN01033173	M 12	300	36	18	12	10	25
PN01033199	M 12	320	36	18	12	10	25
PN01033212	M 12	340	36	18	12	10	25
PN01033238	M 12	360	36	18	12	10	25
PN01033254	M 12	380	36	18	12	10	25
PN01033270	M 12	400	36	18	12	10	25
PN01033319	M 14	20	14.5	21	14	12	100
PN01033322	M 14	25	19.5	21	14	12	100
PN01033335	M 14	30	24.5	21	14	12	100
PN01033348	M 14	35	29.5	21	14	12	100
PN01033351	M 14	40	34.5	21	14	12	100
PN01033364	M 14	45	39.5	21	14	12	100
PN01033377	M 14	50	44.5	21	14	12	50
PN01033380	M 14	55	49.5	21	14	12	50
PN01033393	M 14	60	40	21	14	12	50
PN01033403	M 14	65	40	21	14	12	50
PN01033416	M 14	70	40	21	14	12	50
PN01033429	M 14	75	40	21	14	12	50
PN01033432	M 14	80	40	21	14	12	50
PN01033445	M 14	90	40	21	14	12	50
PN01033458	M 14	100	40	21	14	12	100
PN01033461	M 14	110	40	21	14	12	50
PN01033474	M 14	120	40	21	14	12	50
PN01033487	M 14	130	40	21	14	12	50
PN01033490	M 14	140	40	21	14	12	25
PN01033500	M 14	150	40	21	14	12	25
PN01033513	M 14	160	40	21	14	12	25
PN01033539	M 14	180	40	21	14	12	25
PN01033555	M 14	200	40	21	14	12	25
NT7448	M 14	210	40	21	14	12	25
PN01033571	M 14	220	40	21	14	12	25
PN01033597	M 14	240	40	21	14	12	25
PN01033610	M 14	260	40	21	14	12	25
PN01033636	M 14	280	40	21	14	12	25
PN01033652	M 14	300	40	21	14	12	25
PN01033694	M 16	20	14	24	16	14	50
PN01033704	M 16	25	19	24	16	14	50
PN01033717	M 16	30	24	24	16	14	50
PN01033720	M 16	35	29	24	16	14	50
PN01033733	M 16	40	34	24	16	14	50
PN01033746	M 16	45	39	24	16	14	50
PN01033759	M 16	50	44	24	16	14	50
PN01033762	M 16	55	49	24	16	14	50
PN01033775	M 16	60	54	24	16	14	50
PN01033788	M 16	65	44	24	16	14	50
PN01033791	M 16	70	44	24	16	14	25
PN01033801	M 16	75	44	24	16	14	25
PN01033814	M 16	80	44	24	16	14	25
PN01033827	M 16	85	44	24	16	14	25
PN01033830	M 16	90	44	24	16	14	25
PN01033843	M 16	100	44	24	16	14	25
PN01033856	M 16	110	44	24	16	14	25
PN01033869	M 16	120	44	24	16	14	25
PN01033872	M 16	130	44	24	16	14	25
PN01033885	M 16	140	44	24	16	14	25
PN01033898	M 16	150	44	24	16	14	25
PN01033908	M 16	160	44	24	16	14	25
PN01033911	M 16	170	44	24	16	14	25
PN01033924	M 16	180	44	24	16	14	25
PN01033937	M 16	190	44	24	16	14	25
PN01033940	M 16	200	44	24	16	14	25

Artikel-Nr.	d	l	b	dk	k	s	Stück
PN01033953	M 16	210	44	24	16	14	25
PN01033966	M 16	220	44	24	16	14	25
PN01033979	M 16	230	44	24	16	14	25
PN01033982	M 16	240	44	24	16	14	25
PN01033995	M 16	250	44	24	16	14	25
PN01034004	M 16	260	44	24	16	14	25
PN01034020	M 16	280	44	24	16	14	25
PN01034046	M 16	300	44	24	16	14	25
NT4036	M 16	310	44	24	16	14	10
PN01034062	M 16	320	44	24	16	14	10
NT5286	M 16	330	44	24	16	14	10
PN01034088	M 16	340	44	24	16	14	10
NT8270	M 16	350	44	24	16	14	10
PN01034101	M 16	360	44	24	16	14	10
NT4887	M 16	370	44	24	16	14	10
PN01034127	M 16	380	44	24	16	14	10
PN01034143	M 16	400	44	24	16	14	10
PN01034156	M 16	420	44	24	16	14	10
PN01034169	M 16	440	44	24	16	14	10
PN01034172	M 16	460	44	24	16	14	10
PN01034185	M 16	480	44	24	16	14	10
PN01034198	M 16	500	44	24	16	14	10
NT2518	M 16	520	44	24	16	14	10
NT2519	M 16	540	44	24	16	14	10
NT2520	M 16	560	44	24	16	14	10
NT2521	M 16	580	44	24	16	14	10
NT2522	M 16	600	44	24	16	14	10
PN01034295	M 18	40	33.3	27	18	14	50
PN01034305	M 18	45	38.3	27	18	14	25
PN01034318	M 18	50	43.3	27	18	14	25
PN01034321	M 18	55	48.3	27	18	14	25
PN01034334	M 18	60	53.3	27	18	14	25
PN01034347	M 18	70	48	27	18	14	25
PN01034363	M 18	80	48	27	18	14	25
PN01034376	M 18	90	48	27	18	14	25
PN01034389	M 18	100	48	27	18	14	25
PN01034402	M 18	120	48	27	18	14	25
NT0115	M 18	130	48	27	18	14	25
PN01034428	M 18	140	48	27	18	14	25
PN01034444	M 18	160	48	27	18	14	25
PN01034460	M 18	180	48	27	18	14	25
PN01034486	M 18	200	48	27	18	14	1
NT5513	M 18	220	48	27	18	14	1
NT6176	M 20	20	12.5	30	20	17	25
PN01034651	M 20	30	22.5	30	20	17	25
PN01034664	M 20	35	27.5	30	20	17	25
PN01034677	M 20	40	32.5	30	20	17	25
PN01034680	M 20	45	37.5	30	20	17	25
PN01034693	M 20	50	42.5	30	20	17	25
PN01034703	M 20	55	47.5	30	20	17	25
PN01034716	M 20	60	52.5	30	20	17	25
PN01034729	M 20	65	57.5	30	20	17	25
PN01034732	M 20	70	62.5	30	20	17	25
PN01034745	M 20	75	52	30	20	17	25
PN01034758	M 20	80	52	30	20	17	25
PN01034774	M 20	90	52	30	20	17	25
PN01034787	M 20	100	52	30	20	17	25
PN01034790	M 20	110	52	30	20	17	25
PN01034800	M 20	120	52	30	20	17	25
PN01034813	M 20	130	52	30	20	17	25
PN01034826	M 20	140	52	30	20	17	25
PN01034839	M 20	150	52	30	20	17	25
PN01034842	M 20	160	52	30	20	17	10
PN01034855	M 20	170	52	30	20	17	10
PN01034868	M 20	180	52	30	20	17	10
PN01034871	M 20	190	52	30	20	17	10
PN01034884	M 20	200	52	30	20	17	10
PN01034897	M 20	210	52	30	20	17	1

Artikel-Nr.	d	l	b	dk	k	s	Stück
PN01034907	M 20	220	52	30	20	17	1
PN01034910	M 20	230	52	30	20	17	1
PN01034923	M 20	240	52	30	20	17	1
PN01034936	M 20	250	52	30	20	17	1
PN01034949	M 20	260	52	30	20	17	1
NT5375	M 20	270	52	30	20	17	10
PN01034965	M 20	280	52	30	20	17	1
NT4154	M 20	290	52	30	20	17	1
PN01034981	M 20	300	52	30	20	17	1
NT7706	M 20	310	52	30	20	17	1
PN01035003	M 20	320	52	30	20	17	1
NT7499	M 20	330	52	30	20	17	1
PN01035029	M 20	340	52	30	20	17	1
PN01035045	M 20	360	52	30	20	17	1
NT5967	M 20	370	52	30	20	17	1
PN01035061	M 20	380	52	30	20	17	1
PN01035087	M 20	400	52	30	20	17	1
PN01035090	M 20	420	52	30	20	17	1
PN01035100	M 20	440	52	30	20	17	1
NT2131	M 20	450	52	30	20	17	1
PN01035113	M 20	460	52	30	20	17	1
PN01035126	M 20	480	52	30	20	17	1
PN01035139	M 20	500	52	30	20	17	1
NT2523	M 20	520	52	30	20	17	1
NT2524	M 20	540	52	30	20	17	1
NT2525	M 20	560	52	30	20	17	1
NT2526	M 20	580	52	30	20	17	1
NT2527	M 20	600	52	30	20	17	1
NT4825	M 22	180	56	33	22	17	1
NT4717	M 22	250	56	33	22	17	1
PN01035391	M 24	40	31	36	24	19	25
PN01035401	M 24	45	36	36	24	19	25
PN01035414	M 24	50	41	36	24	19	25
PN01035427	M 24	55	46	36	24	19	25
PN01035430	M 24	60	51	36	24	19	25
PN01035443	M 24	65	56	36	24	19	25
PN01035456	M 24	70	61	36	24	19	25
PN01035469	M 24	75	66	36	24	19	25
PN01035472	M 24	80	71	36	24	19	25
PN01035485	M 24	90	60	36	24	19	10
PN01035498	M 24	100	60	36	24	19	10
PN01035508	M 24	110	60	36	24	19	10
PN01035511	M 24	120	60	36	24	19	10
PN01035524	M 24	130	60	36	24	19	1
PN01035537	M 24	140	60	36	24	19	1
PN01035540	M 24	150	60	36	24	19	1
PN01035553	M 24	160	60	36	24	19	10
PN01039025	M 24	170	60	36	24	19	1
PN01035566	M 24	180	60	36	24	19	1
PN01039038	M 24	190	60	36	24	19	10
PN01035579	M 24	200	60	36	24	19	1
PN01035582	M 24	210	60	36	24	19	1
PN01035595	M 24	220	60	36	24	19	1
NT4721	M 24	230	60	36	24	19	1
PN01035618	M 24	240	60	36	24	19	1
PN01035621	M 24	250	60	36	24	19	1
PN01035634	M 24	260	60	36	24	19	1
NT9579	M 24	270	60	36	24	19	1
PN01035647	M 24	280	60	36	24	19	1
NT6143	M 24	290	60	36	24	19	1
PN01035663	M 24	300	60	36	24	19	1
NT6271	M 24	310	60	36	24	19	1
PN01035676	M 24	320	60	36	24	19	1
NT2054	M 24	330	60	36	24	19	1
PN01035689	M 24	340	60	36	24	19	1
NT6793	M 24	350	60	36	24	19	1
PN01035692	M 24	360	60	36	24	19	1
NT5889	M 24	370	60	36	24	19	1

Artikel-Nr.	d	l	b	dk	k	s	Stück
PN01035702	M 24	380	60	36	24	19	1
NT5567	M 24	390	60	36	24	19	1
PN01035715	M 24	400	60	36	24	19	1
PN01035728	M 24	420	60	36	24	19	1
NT5230	M 24	430	60	36	24	19	1
PN01039041	M 24	440	60	36	24	19	1
NT5066	M 24	450	60	36	24	19	1
PN01039054	M 24	460	60	36	24	19	1
NT6706	M 24	470	60	36	24	19	1
PN01039067	M 24	480	60	36	24	19	1
PN01039070	M 24	500	60	36	24	19	1
NT2528	M 24	520	60	36	24	19	1
NT2529	M 24	540	60	36	24	19	1
NT2530	M 24	560	60	36	24	19	1
NT2531	M 24	580	60	36	24	19	1
NT2532	M 24	600	60	36	24	19	1
NT2299	M 27	50	41	40	27	19	10
NT3993	M 27	60	51	40	27	19	10
PN01035730	M 27	70	61	40	27	19	10
PN01035731	M 27	80	71	40	27	19	10
PN01035744	M 27	90	81	40	27	19	10
PN01035757	M 27	100	66	40	27	19	10
PN01035760	M 27	110	66	40	27	19	10
PN01035773	M 27	120	66	40	27	19	10
PN01035786	M 27	130	66	40	27	19	1
PN01035799	M 27	140	66	40	27	19	1
PN01035809	M 27	150	66	40	27	19	1
PN01035812	M 27	160	66	40	27	19	1
PN01039083	M 27	180	66	40	27	19	1
PN01039096	M 27	200	66	40	27	19	1
NT2533	M 27	210	66	40	27	19	1
NT2534	M 27	220	66	40	27	19	1
NT2535	M 27	230	66	40	27	19	1
NT2536	M 27	240	66	40	27	19	1
NT2537	M 27	250	66	40	27	19	1
NT2538	M 27	260	66	40	27	19	1
NT2539	M 27	270	66	40	27	19	1
NT2540	M 27	280	66	40	27	19	1
NT2542	M 27	300	66	40	27	19	1
NT2544	M 27	320	66	40	27	19	1
NT2549	M 30	40	29.5	45	30	22	10
NT2550	M 30	45	34.5	45	30	22	10
PN01035825	M 30	50	39.5	45	30	22	10
PN01035838	M 30	60	49.5	45	30	22	10
PN01039300	M 30	65	54.5	45	30	22	10
PN01035841	M 30	70	59.5	45	30	22	10
PN01035854	M 30	80	69.5	45	30	22	10
PN01035867	M 30	90	79.5	45	30	22	1
PN01035870	M 30	100	89.5	45	30	22	1
PN01035883	M 30	110	72	45	30	22	1
PN01035896	M 30	120	72	45	30	22	1
PN01035906	M 30	130	72	45	30	22	1
PN01035919	M 30	140	72	45	30	22	1
PN01035922	M 30	150	72	45	30	22	1
PN01035935	M 30	160	72	45	30	22	1
PN01035948	M 30	170	72	45	30	22	1
PN01035951	M 30	180	72	45	30	22	1
PN01035964	M 30	190	72	45	30	22	1
PN01035977	M 30	200	72	45	30	22	1
NT5330	M 30	210	72	45	30	22	1
PN01035993	M 30	220	72	45	30	22	1
NT5494	M 30	210	72	45	30	22	1
PN01036015	M 30	240	72	45	30	22	5
PN01036028	M 30	250	72	45	30	22	1
PN01036031	M 30	260	72	45	30	22	1
NT9009	M 30	270	72	45	30	22	1
PN01036057	M 30	280	72	45	30	22	1
NT5275	M 30	290	72	45	30	22	1

Artikel-Nr.	d	l	b	dk	k	s	Stück
PN01036073	M 30	300	72	45	30	22	1
NT7183	M 30	310	72	45	30	22	1
PN01036086	M 30	320	72	45	30	22	1
PN01036099	M 30	340	72	45	30	22	1
NT9871	M 30	350	72	45	30	22	1
PN01036109	M 30	360	72	45	30	22	1
PN01036112	M 30	380	72	45	30	22	1
PN01036125	M 30	400	72	45	30	22	1
PN01036138	M 30	420	72	45	30	22	1
PN01036141	M 30	440	72	45	30	22	1
NT4134	M 30	450	72	45	30	22	1
PN01036154	M 30	460	72	45	30	22	1
PN01036167	M 30	480	72	45	30	22	1
NT8002	M 30	490	72	45	30	22	1
PN01036170	M 30	500	72	45	30	22	1
NT2552	M 30	540	72	45	30	22	1
PN01039106	M 33	80	69.5	50	33	24	1
PN01039119	M 33	90	79.5	50	33	24	1
PN01039122	M 33	100	89.5	50	33	24	1
PN01039135	M 33	110	78	50	33	24	1
PN01039148	M 33	120	78	50	33	24	1
PN01039151	M 33	130	78	50	33	24	1
PN01039164	M 33	140	78	50	33	24	1
PN01039177	M 33	150	78	50	33	24	1
PN01039180	M 33	160	78	50	33	24	1
PN01039193	M 33	180	78	50	33	24	1
PN01039203	M 33	200	78	50	33	24	1
NT2577	M 36	50	38	54	36	27	1
NT2578	M 36	55	43	54	36	27	1
NT2579	M 36	60	48	54	36	27	1
PN01036183	M 36	70	58	54	36	27	1
PN01036196	M 36	80	68	54	36	27	1
PN01036206	M 36	90	78	54	36	27	1
PN01036219	M 36	100	88	54	36	27	1
PN01036222	M 36	110	98	54	36	27	1
PN01036235	M 36	120	84	54	36	27	5
PN01036248	M 36	130	84	54	36	27	5
PN01036251	M 36	140	84	54	36	27	1
PN01036264	M 36	150	84	54	36	27	1
PN01036277	M 36	160	84	54	36	27	1
NT8003	M 36	170	84	54	36	27	1
PN01036280	M 36	180	84	54	36	27	1
PN01036303	M 36	200	84	54	36	27	1
PN01036329	M 36	220	84	54	36	27	1
PN01036345	M 36	240	84	54	36	27	1
NT5287	M 36	170	84	54	36	27	1
PN01036374	M 36	260	84	54	36	27	1
PN01036387	M 36	280	84	54	36	27	1
PN01036400	M 36	300	84	54	36	27	1
PN01036413	M 36	320	84	54	36	27	1
PN01036426	M 36	340	84	54	36	27	1
PN01036439	M 36	360	84	54	36	27	1
PN01036442	M 36	380	84	54	36	27	1
PN01036455	M 36	400	84	54	36	27	1
NT2580	M 36	420	84	54	36	27	1
NT2581	M 36	440	84	54	36	27	1
NT2585	M 36	500	84	54	36	27	1
NT2588	M 36	560	84	54	36	27	1
NT2615	M 42	70	56.5	63	42	32	1
NT2616	M 42	80	66.5	63	42	32	1
NT2617	M 42	90	76.5	63	42	32	1
PN01036510	M 42	100	86.5	63	42	32	1
NT2618	M 42	110	96	63	42	32	1
PN01036523	M 42	120	106.5	63	42	32	1
PN01036536	M 42	130	116.5	63	42	32	1
NT6288	M 42	140	96	63	42	32	1
PN01036565	M 42	160	96	63	42	32	1
PN01036578	M 42	180	96	63	42	32	1

Artikel-Nr.	d	l	b	dk	k	s	Stück
PN01036594	M 42	200	96	63	42	32	1
PN01036617	M 42	220	96	63	42	32	1
PN01036633	M 42	240	96	63	42	32	1
PN01036659	M 42	260	96	63	42	32	1
PN01036675	M 42	280	96	63	42	32	1
PN01036691	M 42	300	96	63	42	32	1
NT9293	M 42	350	96	63	42	32	1
NT1563	M 48	80	65	72	48	36	1
PN01036730	M 48	120	105	72	48	36	1
PN01036756	M 48	140	125	72	48	36	1
PN01036772	M 48	160	108	72	48	36	1
NT7185	M 48	170	108	72	48	36	1
PN01036798	M 48	180	108	72	48	36	1
PN01036808	M 48	200	108	72	48	36	1
PN01036824	M 48	220	108	72	48	36	1
PN01036905	M 48	240	108	72	48	36	1
PN01036921	M 48	260	108	72	48	36	1
PN01036947	M 48	280	108	72	48	36	1
PN01036963	M 48	300	108	72	48	36	1
NT4624	M 56	160	124	84	56	41	1
NT4337	M 56	220	124	84	56	41	1

Zylinderschraube mit Innensechskant DIN912/ISO4762, Stahl, 8.8, verzinkt

Feingewinde:	Nein
Material:	Stahl
Oberfläche:	verzinkt
Kopfform:	Zylinderkopf mit Innensechskant
DIN:	912
ISO:	4762
Festigkeit:	8.8
Warengruppennr.:	0402

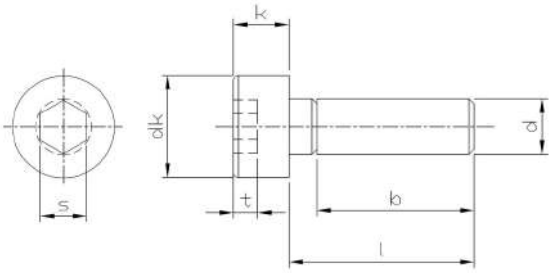

Artikel-Nr.	d	l	b	dk	s	Stück
NT8057	M 3	4	18	5.5	2.5	500
PN01030529-01	M 3	5	18	5.5	2.5	500
PN01030532-01	M 3	6	18	5.5	2.5	500
PN01030545-01	M 3	8	18	5.5	2.5	500
PN01030558-01	M 3	10	18	5.5	2.5	500
PN01030561-01	M 3	12	18	5.5	2.5	500
PN01030574-01	M 3	14	18	5.5	2.5	500
PN01030590-01	M 3	16	18	5.5	2.5	500
PN01030600-01	M 3	18	18	5.5	2.5	500
PN01030613-01	M 3	20	18	5.5	2.5	500
PN01030626-01	M 3	22	18	5.5	2.5	500
PN01030639-01	M 3	25	18	5.5	2.5	500
PN01030642-01	M 3	30	18	5.5	2.5	500
PN01030655-01	M 3	35	18	5.5	2.5	500
PN01030668-01	M 3	40	18	5.5	2.5	500
PN01030671-01	M 3	45	18	5.5	2.5	500
NT1766	M 3	50	18	5.5	2.5	500
NT9724	M 4	4	20	7	3	500
NT0689	M 4	5	20	7	3	500
PN01030781-01	M 4	6	20	7	3	500
PN01030794-01	M 4	8	20	7	3	500
PN01030804-01	M 4	10	20	7	3	500
PN01030817-01	M 4	12	20	7	3	500
PN01030820-01	M 4	14	20	7	3	500
PN01030846-01	M 4	16	20	7	3	500
PN01030859-01	M 4	18	20	7	3	500
PN01030862-01	M 4	20	20	7	3	500
PN01030875-01	M 4	22	20	7	3	500
PN01030888-01	M 4	25	20	7	3	500
NT0262-01	M 4	28	20	7	3	500
PN01030891-01	M 4	30	20	7	3	500
PN01030901-01	M 4	35	20	7	3	500
PN01030914-01	M 4	40	20	7	3	500
PN01030927-01	M 4	45	20	7	3	500
PN01030930-01	M 4	50	20	7	3	500
PN01030943-01	M 4	55	20	7	3	200
PN01030956-01	M 4	60	20	7	3	200
PN01030969-01	M 4	65	20	7	3	200
PN01030972-01	M 4	70	20	7	3	200
NT8901	M 4	75	20	7	3	200
NT8020	M 4	80	20	7	3	200
NT8045-01	M 4	85	20	7	3	200
NT9653	M 4	90	20	7	3	200
NT9625	M 4	100	20	7	3	200
NT9074	M 4	110	20	7	3	200
PN01031081-01	M 5	6	22	8.5	4	500
PN01031094-01	M 5	8	22	8.5	4	500

Artikel-Nr.	d	l	b	dk	s	Stück
PN01031104-01	M 5	10	22	8.5	4	500
PN01031117-01	M 5	12	22	8.5	4	500
PN01031120-01	M 5	14	22	8.5	4	500
PN01031146-01	M 5	16	22	8.5	4	500
PN01031159-01	M 5	18	22	8.5	4	500
PN01031162-01	M 5	20	22	8.5	4	500
PN01031175-01	M 5	22	22	8.5	4	500
PN01031188-01	M 5	25	22	8.5	4	500
PN01031191-01	M 5	30	22	8.5	4	500
PN01031201-01	M 5	35	22	8.5	4	500
PN01031214-01	M 5	40	22	8.5	4	200
PN01031227-01	M 5	45	22	8.5	4	200
PN01031230-01	M 5	50	22	8.5	4	200
PN01031243-01	M 5	55	22	8.5	4	200
PN01031256-01	M 5	60	22	8.5	4	200
PN01031269-01	M 5	65	22	8.5	4	200
PN01031272-01	M 5	70	22	8.5	4	200
PN01039038-01	M 5	75	22	8.5	4	200
PN01031285-01	M 5	80	22	8.5	4	200
PN01039041-01	M 5	85	22	8.5	4	200
PN01031298-01	M 5	90	22	8.5	4	200
PN01031308-01	M 5	100	22	8.5	4	200
PN01031311-01	M 5	110	22	8.5	4	200
PN01031324-01	M 5	120	22	8.5	4	200
NT2644	M 5	130	22	8.5	4	100
NT2645	M 5	140	22	8.5	4	100
NT2646	M 5	150	22	8.5	4	100
NT2647	M 5	160	22	8.5	4	100
NT2648	M 5	180	22	8.5	4	100
NT2649	M 5	200	22	8.5	4	100
NT0097	M 6	6	24	10	5	500
PN01031418-01	M 6	8	24	10	5	500
PN01031421-01	M 6	10	24	10	5	500
PN01031434-01	M 6	12	24	10	5	500
PN01031447-01	M 6	14	24	10	5	500
PN01031463-01	M 6	16	24	10	5	500
PN01031476-01	M 6	18	24	10	5	500
PN01031489-01	M 6	20	24	10	5	500
PN01031492-01	M 6	22	24	10	5	500
PN01031502-01	M 6	25	24	10	5	500
NT8029	M 6	28	24	10	5	500
PN01031515-01	M 6	30	24	10	5	500
PN01031528-01	M 6	35	24	10	5	200
PN01031531-01	M 6	40	24	10	5	200
PN01031544-01	M 6	45	24	10	5	200
PN01031557-01	M 6	50	24	10	5	200
PN01031560-01	M 6	55	24	10	5	200

Artikel-Nr.	d	l	b	dk	s	Stück
PN01031573-01	M 6	60	24	10	5	200
PN01031586-01	M 6	65	24	10	5	200
PN01031599-01	M 6	70	24	10	5	200
PN01031609-01	M 6	75	24	10	5	200
PN01031612-01	M 6	80	24	10	5	200
NT0099	M 6	85	24	10	5	200
PN01031638-01	M 6	90	24	10	5	200
NT1319	M 6	95	24	10	5	200
PN01031641-01	M 6	100	24	10	5	200
PN01031654-01	M 6	110	24	10	5	100
PN01031667-01	M 6	120	24	10	5	100
PN01031670-01	M 6	130	24	10	5	100
PN01031683-01	M 6	140	24	10	5	100
PN01031696-01	M 6	150	24	10	5	100
PN01031706-01	M 6	160	24	10	5	100
NT2650	M 6	180	24	10	5	100
NT2651	M 6	200	24	10	5	100
NT2652	M 6	220	24	10	5	100
NT1356	M 8	8	28	13	6	200
PN01031874-01	M 8	10	28	13	6	200
PN01031887-01	M 8	12	28	13	6	200
PN01031890-01	M 8	14	28	13	6	200
PN01031913-01	M 8	16	28	13	6	200
PN01031926-01	M 8	18	28	13	6	200
PN01031939-01	M 8	20	28	13	6	200
PN01031942-01	M 8	22	28	13	6	200
PN01031955-01	M 8	25	28	13	6	200
PN01031968-01	M 8	30	28	13	6	200
PN01031971-01	M 8	35	28	13	6	200
PN01031984-01	M 8	40	28	13	6	200
PN01031997-01	M 8	45	28	13	6	200
PN01032006-01	M 8	50	28	13	6	200
PN01032019-01	M 8	55	28	13	6	200
PN01032022-01	M 8	60	28	13	6	200
PN01039012-01	M 8	65	28	13	6	200
PN01032035-01	M 8	70	28	13	6	200
PN01039025-01	M 8	75	28	13	6	200
PN01032048-01	M 8	80	28	13	6	200
PN01032051-01	M 8	85	28	13	6	100
PN01032080-01	M 8	90	28	13	6	100
PN01032093-01	M 8	100	28	13	6	100
NT10719	M 8	105	28	13	6	100
PN01032103-01	M 8	110	28	13	6	100
NT8078	M 8	115	28	13	6	100
PN01032116-01	M 8	120	28	13	6	100
NT8981	M 8	125	28	13	6	100
PN01032129-01	M 8	130	28	13	6	100
PN01032132-01	M 8	140	28	13	6	100
PN01032145-01	M 8	150	28	13	6	50
PN01032158-01	M 8	160	28	13	6	50
PN01032174-01	M 8	180	28	13	6	50
PN01032190-01	M 8	200	28	13	6	50
NT1355	M 10	12	32	16	8	200
NT0104	M 10	14	32	16	8	200
PN01032381-01	M 10	16	32	16	8	200
PN01032404-01	M 10	20	32	16	8	200
NT3457-01	M 10	22	32	16	8	200
PN01032420-01	M 10	25	32	16	8	200
PN01032433-01	M 10	30	32	16	8	200
PN01032446-01	M 10	35	32	16	8	100
PN01032459-01	M 10	40	32	16	8	100
PN01032462-01	M 10	45	32	16	8	100
PN01032475-01	M 10	50	32	16	8	100
PN01032488-01	M 10	55	32	16	8	100
PN01032491-01	M 10	60	32	16	8	100
PN01032501-01	M 10	65	32	16	8	100
PN01032514-01	M 10	70	32	16	8	100
PN01032527-01	M 10	75	32	16	8	100

Artikel-Nr.	d	l	b	dk	s	Stück
PN01032530-01	M 10	80	32	16	8	100
NT0690	M 10	85	32	16	8	100
PN01032556-01	M 10	90	32	16	8	100
NT9112	M 10	95	32	16	8	100
PN01032569-01	M 10	100	32	16	8	100
PN01032572-01	M 10	110	32	16	8	50
PN01032585-01	M 10	120	32	16	8	50
PN01032598-01	M 10	130	32	16	8	50
PN01032608-01	M 10	140	32	16	8	50
PN01032611-01	M 10	150	32	16	8	50
PN01032624-01	M 10	160	32	16	8	50
NT10582	M 10	170	32	16	8	50
PN01032637-01	M 10	180	32	16	8	50
PN01032640-01	M 10	190	32	16	8	50
PN01032653-01	M 10	200	32	16	8	50
PN01039216-01	M 10	210	32	16	8	50
NT2653	M 10	220	32	16	8	50
NT2654	M 10	230	32	16	8	50
NT2655	M 10	240	32	16	8	50
NT2656	M 10	260	32	16	8	50
NT2657	M 10	280	32	16	8	50
NT2658	M 10	300	32	16	8	50
PN01032802-01	M 12	16	36	18	10	100
PN01032828-01	M 12	20	36	18	10	100
PN01032831-01	M 12	22	32	16	8	100
PN01032844-01	M 12	25	36	18	10	100
PN01032857-01	M 12	30	36	18	10	100
PN01032860-01	M 12	35	36	18	10	100
PN01032873-01	M 12	40	36	18	10	100
PN01032886-01	M 12	45	36	18	10	100
PN01032899-01	M 12	50	36	18	10	100
PN01032909-01	M 12	55	36	18	10	100
PN01032912-01	M 12	60	36	18	10	100
PN01032925-01	M 12	65	36	18	10	50
PN01032938-01	M 12	70	36	18	10	50
PN01032941-01	M 12	75	36	18	10	50
PN01032954-01	M 12	80	36	18	10	50
NT5037	M 12	85	36	18	10	50
PN01032967-01	M 12	90	36	18	10	50
NT9113	M 12	95	36	18	10	50
PN01032983-01	M 12	100	36	18	10	50
PN01032996-01	M 12	110	36	18	10	100
PN01033005-01	M 12	120	36	18	10	50
PN01033018-01	M 12	130	36	18	10	50
PN01033021-01	M 12	140	36	18	10	50
PN01033034-01	M 12	150	36	18	10	50
PN01033047-01	M 12	160	36	18	10	50
PN01033050-01	M 12	170	36	18	10	50
PN01033063-01	M 12	180	36	18	10	50
PN01033076-01	M 12	200	36	18	10	50
PN01033089-01	M 12	210	36	18	10	25
PN48560029	M 12	220	36	18	10	25
NT4277-01	M 14	20	40	21	12	100
PN01033322-01	M 14	25	40	21	12	100
PN01033335-01	M 14	30	40	21	12	100
PN01033348-01	M 14	35	40	21	12	100
PN01033351-01	M 14	40	40	21	12	100
PN01033364-01	M 14	45	40	21	12	100
PN01033377-01	M 14	50	40	21	12	50
PN01033380-01	M 14	55	40	21	12	50
PN01033393-01	M 14	60	40	21	12	50
PN01033403-01	M 14	65	40	21	12	50
PN01033416-01	M 14	70	40	21	12	50
PN01033429-01	M 14	75	40	21	12	50
PN01033432-01	M 14	80	40	21	12	50
PN01033445-01	M 14	90	40	21	12	50
PN01033458-01	M 14	100	40	21	12	50
PN01033474-01	M 14	120	40	21	12	50

Artikel-Nr.	d	l	b	dk	s	Stück
PN01033490-01	M 14	140	40	21	12	25
PN01033694-01	M 16	20	44	24	14	50
NT0108	M 16	25	44	24	14	50
PN01033717-01	M 16	30	44	24	14	50
PN01033720-01	M 16	35	44	24	14	50
PN01033733-01	M 16	40	44	24	14	50
PN01033746-01	M 16	45	44	24	14	50
PN01033759-01	M 16	50	44	24	14	50
PN01033762-01	M 16	55	44	24	14	50
PN01033775-01	M 16	60	44	24	14	50
PN01033788-01	M 16	65	44	24	14	25
PN01033791-01	M 16	70	44	24	14	25
PN01033801-01	M 16	75	44	24	14	25
PN01033814-01	M 16	80	44	24	14	25
PN01033830-01	M 16	90	44	24	14	25
PN01033843-01	M 16	100	44	24	14	25
PN01033856-01	M 16	110	44	24	14	25
PN01033869-01	M 16	120	44	24	14	25
PN01033872-01	M 16	130	44	24	14	25
PN01033885-01	M 16	140	44	24	14	25
PN01033898-01	M 16	150	44	24	14	25
PN01033908-01	M 16	160	44	24	14	25
PN01033911-01	M 16	170	44	24	14	25
PN01033924-01	M 16	180	44	24	14	25
NT2181	M 16	190	44	24	14	25
PN01033940-01	M 16	200	44	24	14	25
NT2661	M 16	260	44	24	14	25
NT5150	M 18	90	48	27	14	25
PN01034650-01	M 20	25	52	30	17	25
NT9865	M 20	30	52	30	17	25
PN01034677-01	M 20	40	52	30	17	25
PN01034680-01	M 20	45	52	30	17	25
PN01034693-01	M 20	50	52	30	17	25
PN01034703-01	M 20	55	52	30	17	25
PN01034716-01	M 20	60	52	30	17	25
PN01034729-01	M 20	65	52	30	17	25
PN01034732-01	M 20	70	52	30	17	25
PN01034745-01	M 20	75	52	30	17	25
PN01034758-01	M 20	80	52	30	17	25
PN01034774-01	M 20	90	52	30	17	25
PN01034787-01	M 20	100	52	30	17	25
PN01034790-01	M 20	110	52	30	17	25
PN01034800-01	M 20	120	52	30	17	25
PN01034813-01	M 20	130	52	30	17	25
PN01034826-01	M 20	140	52	30	17	25
PN01034839-01	M 20	150	52	30	17	25
PN01034842-01	M 20	160	52	30	17	10
PN01034868-01	M 20	180	52	30	17	10
PN01034884-01	M 20	200	52	30	17	10
PN01034897-01	M 20	210	52	30	17	1
PN01034907-01	M 20	220	52	30	17	1
PN01034923-01	M 20	240	52	30	17	1
PN01035414-01	M 24	50	60	36	19	25
PN01035427-01	M 24	55	60	36	19	25
PN01035430-01	M 24	60	60	36	19	25
PN01035443-01	M 24	65	60	36	19	25
PN01035456-01	M 24	70	60	36	19	25
PN01035469-01	M 24	75	60	36	19	25
PN01035472-01	M 24	80	60	36	19	25
PN01035485-01	M 24	90	60	36	19	10
PN01035498-01	M 24	100	60	36	19	10
PN01035508-01	M 24	110	60	36	19	10
PN01035511-01	M 24	120	60	36	19	10
PN01035524-01	M 24	130	60	36	19	10
PN01035537-01	M 24	140	60	36	19	10
PN01035540-01	M 24	150	60	36	19	10
PN01035553-01	M 24	160	60	36	19	10
PN01039025-02	M 24	170	60	36	19	10

Artikel-Nr.	d	l	b	dk	s	Stück
PN01035566-01	M 24	180	60	36	19	10
PN01035579-01	M 24	200	60	36	19	10
NT4721-01	M 24	230	60	36	19	1
PN01035825-01	M 30	50	72	45	22	10
PN01035838-01	M 30	60	72	45	22	10
PN01035841-01	M 30	70	72	45	22	10
PN01035854-01	M 30	80	72	45	22	10
PN01035867-01	M 30	90	72	45	22	10
PN01035870-01	M 30	100	72	45	22	10
PN01035883-01	M 30	110	72	45	22	1
PN01035896-01	M 30	120	72	45	22	1
PN01035906-01	M 30	130	72	45	22	1
PN01035919-01	M 30	140	72	45	22	1
PN01035922-01	M 30	105	72	45	22	1
PN01035935-01	M 30	160	72	45	22	1
PN01035948-01	M 30	170	72	45	22	1
PN01035951-01	M 30	180	72	45	22	1
PN01035977-01	M 30	200	72	45	22	1
NT6026	M 30	260	72	45	22	1
PN01036277-01	M 36	160	84	54	27	1
NT9668	M 36	180	84	54	27	1
PN01036303-01	M 36	200	84	54	27	1

Zylinderschraube mit Innensechskant DIN912/ISO4762, Stahl, 10.9

Feingewinde:	Nein
Material:	Stahl
Kopfform:	Zylinderkopf mit Innensechskant
DIN:	912
ISO:	4762
Festigkeit:	10.9
Warengruppennr.:	0202

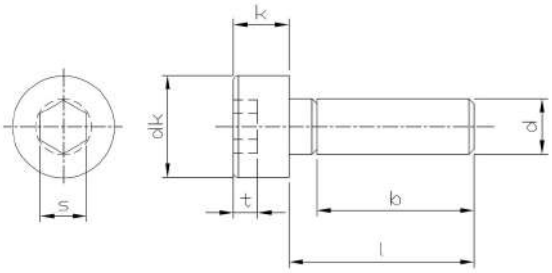

Artikel-Nr.	d	l	b	dk	k	s	Stück
PN01020500	M 3	6	4.5	5.5	3	2.5	500
PN01020513	M 3	8	6.5	5.5	3	2.5	500
PN01020526	M 3	10	8.5	5.5	3	2.5	500
PN01020539	M 3	12	10.5	5.5	3	2.5	500
NT7285	M 3	14	12.5	5.5	3	2.5	500
PN01020568	M 3	16	14.5	5.5	3	2.5	500
PN01020584	M 3	20	18.5	5.5	3	2.5	500
PN01020607	M 3	25	18	5.5	3	2.5	500
PN01020623	M 3	30	18	5.5	3	2.5	500
PN01020649	M 3	40	18	5.5	3	2.5	500
NT7148	M 4	6	3.9	7	4	3	500
PN01020681	M 4	8	5.9	7	4	3	500
PN01020694	M 4	10	7.9	7	4	3	500
PN01020704	M 4	12	9.9	7	4	3	500
PN01020717	M 4	14	11.9	7	4	3	500
PN01020733	M 4	16	13.9	7	4	3	500
PN01020746	M 4	18	15.9	7	4	3	500
PN01020759	M 4	20	17.9	7	4	3	500
NT4515	M 4	22	19.9	7	4	3	500
PN01020775	M 4	25	22.9	7	4	3	500
PN01020788	M 4	30	20	7	4	3	500
PN01020791	M 4	35	20	7	4	3	500
PN01020801	M 4	40	20	7	4	3	500
PN01020814	M 4	45	20	7	4	3	500
PN01020827	M 4	50	20	7	4	3	500
PN01020830	M 4	55	20	7	4	3	200
PN01020843	M 4	60	20	7	4	3	200
PN01020856	M 4	65	20	7	4	3	200
PN01020869	M 4	70	20	7	4	3	200
NT7764	M 5	6	3.6	8.5	5	4	500
PN01020872	M 5	8	5.6	8.5	5	4	500
PN01020885	M 5	10	7.6	8.5	5	4	500
PN01020898	M 5	12	9.6	8.5	5	4	500
PN01020908	M 5	14	11.6	8.5	5	4	500
PN01020924	M 5	16	13.6	8.5	5	4	500
PN01020937	M 5	18	15.6	8.5	5	4	500
PN01020940	M 5	20	17.6	8.5	5	4	500
PN01020953	M 5	22	19.6	8.5	5	4	500
PN01020966	M 5	24	21.6	8.5	5	4	500
PN01020979	M 5	30	22	8.5	5	4	500
PN01020982	M 5	35	22	8.5	5	4	200
PN01020995	M 5	40	22	8.5	5	4	200
PN01021004	M 5	45	22	8.5	5	4	200
PN01021017	M 5	50	22	8.5	5	4	200
PN01021020	M 5	55	22	8.5	5	4	200
PN01021033	M 5	60	22	8.5	5	4	200
NT7147	M 5	65	22	8.5	5	4	200

Artikel-Nr.	d	l	b	dk	k	s	Stück
NT8132	M 5	5.7	8.5	5	2.5	70	200
PN01021075	M 5	80	22	8.5	5	4	200
PN01029019	M 5	85	22	8.5	5	4	200
PN01021088	M 5	90	22	8.5	5	4	200
PN01021101	M 5	100	22	8.5	5	4	200
PN01021127	M 5	110	22	8.5	5	4	200
NT8930	M 5	200	22	8.5	5	4	100
PN01021143	M 6	8	5	10	6	5	500
PN01021156	M 6	10	7	10	6	5	500
PN01021169	M 6	12	9	10	6	5	500
PN01021172	M 6	14	11	10	6	5	500
PN01021198	M 6	16	13	10	6	5	500
PN01021208	M 6	18	15	10	6	5	500
PN01021211	M 6	20	17	10	6	5	500
PN01021224	M 6	22	19	10	6	5	500
PN01021237	M 6	25	22	10	6	5	500
PN01021240	M 6	30	27	10	6	5	500
PN01021253	M 6	35	24	10	6	5	200
PN01021266	M 6	40	24	10	6	5	200
PN01021279	M 6	45	24	10	6	5	200
PN01021282	M 6	50	24	10	6	5	200
PN01021295	M 6	55	24	10	6	5	200
PN01021305	M 6	60	24	10	6	5	200
PN01021318	M 6	65	24	10	6	5	200
PN01021321	M 6	70	24	10	6	5	200
PN01021334	M 6	75	24	10	6	5	200
PN01021347	M 6	80	24	10	6	5	200
PN01021363	M 6	90	24	10	6	5	100
PN01029158	M 6	95	24	10	6	5	100
PN01021376	M 6	100	24	10	6	5	100
PN01021389	M 6	110	24	10	6	5	100
PN01021392	M 6	120	24	10	6	5	100
PN01021415	M 6	130	24	10	6	5	100
PN01021431	M 6	140	24	10	6	5	100
NT9583	M 6	150	24	10	6	5	100
NT10421	M 6	160	24	10	6	5	100
NT9906	M 6	180	24	10	6	5	100
NT11046	M 6	200	24	10	6	5	100
PN01021499	M 8	10	6.2	13	8	6	200
PN01021509	M 8	12	8.2	13	8	6	200
NT7218	M 8	14	10.2	13	8	6	200
PN01021538	M 8	16	12.2	13	8	6	200
PN01021541	M 8	18	14.2	13	8	6	200
PN01021554	M 8	20	16.2	13	8	6	200
PN01021567	M 8	22	18.2	13	8	6	200
PN01021570	M 8	25	21.2	13	8	6	200
PN01021583	M 8	30	26.2	13	8	6	200

Artikel-Nr.	d	l	b	dk	k	s	Stück
PN01021596	M 8	35	31.2	13	8	6	200
PN01021606	M 8	40	28	13	8	6	200
PN01021619	M 8	45	28	13	8	6	200
PN01021622	M 8	50	28	13	8	6	200
PN01021635	M 8	55	28	13	8	6	200
PN01021648	M 8	60	28	13	8	6	200
PN01021651	M 8	65	28	13	8	6	200
PN01021664	M 8	70	28	13	8	6	200
PN01021677	M 8	75	28	13	8	6	200
PN01021680	M 8	80	28	13	8	6	200
NT7221	M 8	85	28	13	8	6	100
PN01021693	M 8	90	28	13	8	6	100
PN01029271	M 8	95	28	13	8	6	100
PN01021703	M 8	100	28	13	8	6	100
PN01021716	M 8	110	28	13	8	6	100
PN01021729	M 8	120	28	13	8	6	100
PN01021732	M 8	130	28	13	8	6	100
PN01021745	M 8	140	28	13	8	6	50
PN01021758	M 8	150	28	13	8	6	50
PN01021761	M 8	160	28	13	8	6	50
PN01021774	M 8	170	28	13	8	6	50
PN01021787	M 8	180	28	13	8	6	50
PN01021790	M 8	190	28	13	8	6	50
PN01021800	M 8	200	28	13	8	6	50
PN01021801	M 8	220	28	13	8	6	50
NT2688	M 8	240	28	13	8	6	10
NT2689	M 8	250	28	13	8	6	25
NT2690	M 8	260	28	13	8	6	50
NT2691	M 8	280	28	13	8	6	25
NT2692	M 8	300	28	13	8	6	28
PN01021910	M 10	10	5.5	16	10	8	200
PN01021923	M 10	12	7.5	16	10	8	200
PN01021952	M 10	16	11.5	16	10	8	200
PN01021965	M 10	18	13.5	16	10	8	200
PN01021978	M 10	20	15.5	16	10	8	200
PN01021994	M 10	25	20.5	16	10	8	200
PN01022003	M 10	30	25.5	16	10	8	200
PN01022016	M 10	35	30.5	16	10	8	200
PN01022029	M 10	40	35.5	16	10	8	100
PN01022032	M 10	45	32	16	10	8	100
PN01022045	M 10	50	32	16	10	8	100
PN01022058	M 10	55	32	16	10	8	100
PN01022061	M 10	60	32	16	10	8	100
PN01022074	M 10	65	32	16	10	8	100
PN01022087	M 10	70	32	16	10	8	100
PN01022090	M 10	75	32	16	10	8	100
PN01022100	M 10	80	32	16	10	8	100
PN01022113	M 10	90	32	16	10	8	100
PN01022126	M 10	100	32	16	10	8	100
PN01022139	M 10	110	32	16	10	8	50
PN01022142	M 10	120	32	16	10	8	50
PN01022155	M 10	130	32	16	10	8	50
PN01022168	M 10	140	32	16	10	8	50
PN01022171	M 10	150	32	16	10	8	50
PN01022184	M 10	160	32	16	10	8	50
NT8501	M 10	170	32	16	10	8	50
PN01022197	M 10	180	32	16	10	8	50
PN01029459	M 10	190	32	16	10	8	50
PN01022207	M 10	200	32	16	10	8	50
NT5070	M 10	210	32	16	10	8	50
NT5072	M 10	220	32	16	10	8	50
NT9966	M 10	250	32	16	10	8	50
PN01022265	M 10	260	32	16	10	8	50
PN01022281	M 10	280	32	16	10	8	50
NT2693	M 10	320	32	16	10	8	50
PN01022346	M 12	16	10.7	18	12	10	100
NT9877	M 12	18	12.7	18	12	10	100
PN01022362	M 12	20	14.7	18	12	10	100

Artikel-Nr.	d	l	b	dk	k	s	Stück
PN01022388	M 12	25	19.7	18	12	10	100
PN01022391	M 12	30	24.7	18	12	10	100
PN01022401	M 12	35	29.7	18	12	10	100
PN01022414	M 12	40	34.7	18	12	10	100
PN01022427	M 12	45	39.7	18	12	10	100
PN01022430	M 12	50	44.7	18	12	10	100
PN01022443	M 12	55	36	18	12	10	100
PN01022456	M 12	60	36	18	12	10	100
PN01022469	M 12	65	36	18	12	10	100
PN01022472	M 12	70	36	18	12	10	50
PN01022485	M 12	75	36	18	12	10	50
PN01022498	M 12	80	36	18	12	10	50
PN01029462	M 12	85	36	18	12	10	50
PN01022508	M 12	90	36	18	12	10	50
PN01022511	M 12	100	36	18	12	10	50
PN01022524	M 12	110	36	18	12	10	50
PN01022537	M 12	120	36	18	12	10	50
PN01022540	M 12	130	36	18	12	10	50
PN01029514	M 12	135	36	18	12	10	50
PN01022553	M 12	140	36	18	12	10	50
PN01022566	M 12	150	36	18	12	10	50
PN01022579	M 12	160	36	18	12	10	25
PN01022582	M 12	170	36	18	12	10	25
PN01022595	M 12	180	36	18	12	10	25
NT9587	M 12	190	36	18	12	10	25
PN01022605	M 12	200	36	18	12	10	25
PN01022618	M 12	210	36	18	12	10	25
NT4446	M 12	220	36	18	12	10	25
NT8009	M 12	240	36	18	12	10	25
NT7663	M 12	270	36	18	12	10	25
NT10818	M 12	290	36	18	12	10	25
NT10411	M 12	300	36	18	12	10	25
PN01022744	M 14	25	19.5	21	14	12	100
PN01022757	M 14	30	24.5	21	14	12	100
PN01022760	M 14	35	29.5	21	14	12	100
PN01022773	M 14	40	34.5	21	14	12	100
PN01022786	M 14	45	39.5	21	14	12	50
PN01022799	M 14	50	44.5	21	14	12	50
PN01022809	M 14	55	49.5	21	14	12	50
PN01022812	M 14	60	40	21	14	12	50
PN01022825	M 14	65	40	21	14	12	50
PN01022838	M 14	70	40	21	14	12	50
PN01022841	M 14	75	40	21	14	12	50
PN01022854	M 14	80	40	21	14	12	50
PN01022867	M 14	90	40	21	14	12	50
PN01022870	M 14	100	40	21	14	12	50
PN01022896	M 14	120	40	21	14	12	50
PN01022906	M 14	130	40	21	14	12	50
NT9875	M 14	170	40	21	14	12	25
NT7969	M 14	190	40	21	14	12	25
PN01023002	M 16	20	14	24	16	14	50
PN01023028	M 16	25	19	24	16	14	50
PN01023031	M 16	30	24	24	16	14	50
PN01023044	M 16	35	29	24	16	14	50
PN01023057	M 16	40	34	24	16	14	50
PN01023060	M 16	45	39	24	16	14	50
PN01023073	M 16	50	44	24	16	14	50
PN01023086	M 16	55	49	24	16	14	50
PN01023099	M 16	60	54	24	16	14	50
PN01023109	M 16	65	44	24	16	14	25
PN01023112	M 16	70	44	24	16	14	25
PN01023125	M 16	75	44	24	16	14	25
PN01023138	M 16	80	44	24	16	14	25
NT4261	M 16	85	44	24	16	14	25
PN01023141	M 16	90	44	24	16	14	25
PN01023154	M 16	100	44	24	16	14	25
PN01023167	M 16	110	44	24	16	14	25
PN01023170	M 16	120	44	24	16	14	25

Artikel-Nr.	d	l	b	dk	k	s	Stück
NT7596	M 16	125	44	24	16	14	25
PN01023183	M 16	130	44	24	16	14	25
PN01023196	M 16	140	44	24	16	14	25
PN01023206	M 16	150	44	24	16	14	25
PN01023219	M 16	160	44	24	16	14	25
NT5538	M 16	170	44	24	16	14	25
PN01023235	M 16	180	44	24	16	14	25
NT2353	M 16	190	44	24	16	14	25
PN01023248	M 16	200	44	24	16	14	25
NT4038	M 16	210	44	24	16	14	25
PN01023251	M 16	220	44	24	16	14	25
NT2235	M 16	230	44	24	16	14	25
PN01023264	M 16	240	44	24	16	14	25
PN01023277	M 16	250	44	24	16	14	25
PN01023280	M 16	260	44	24	16	14	25
PN01023293	M 16	280	44	24	16	14	25
PN01023303	M 16	300	44	24	16	14	25
NT2703	M 16	330	44	24	16	14	10
PN01023374	M 18	40	32.5	27	18	14	50
PN01023387	M 18	45	37.5	27	18	14	50
PN01023390	M 18	50	42.5	27	18	14	50
PN01023400	M 18	55	47.5	27	18	14	25
PN01023413	M 18	60	52.5	27	18	14	25
PN01023439	M 18	70	48	27	18	14	25
PN01023455	M 18	80	48	27	18	14	25
PN01023468	M 18	90	48	27	18	14	25
PN01023604	M 20	30	22.5	30	20	17	25
PN01023617	M 20	35	27.5	30	20	17	25
PN01023620	M 20	40	32.5	30	20	17	25
PN01023633	M 20	45	37.5	30	20	17	25
PN01023646	M 20	50	42.5	30	20	17	25
PN01023659	M 20	55	47.5	30	20	17	25
PN01023662	M 20	60	52.5	30	20	17	25
PN01023675	M 20	65	57.5	30	20	17	25
PN01023688	M 20	70	62.5	30	20	17	25
PN01023691	M 20	75	52	30	20	17	25
PN01023701	M 20	80	52	30	20	17	25
NT11020	M 20	85	52	30	20	17	100
PN01023714	M 20	90	52	30	20	17	25
PN01023727	M 20	100	52	30	20	17	25
PN01023730	M 20	110	52	30	20	17	25
PN01023743	M 20	120	52	30	20	17	25
PN01023756	M 20	130	52	30	20	17	25
PN01023769	M 20	140	52	30	20	17	25
PN01023772	M 20	150	52	30	20	17	25
PN01023785	M 20	160	52	30	20	17	10
PN01023798	M 20	170	52	30	20	17	10
PN01023808	M 20	180	52	30	20	17	10
PN01023811	M 20	190	52	30	20	17	10
PN01023824	M 20	200	52	30	20	17	10
NT8010	M 20	210	52	30	20	17	1
PN01023840	M 20	220	52	30	20	17	1
NT7413	M 20	230	52	30	20	17	1
PN01023866	M 20	240	52	30	20	17	1
NT2352	M 20	250	52	30	20	17	1
PN01023882	M 20	260	52	30	20	17	1
NT8668	M 20	270	52	30	20	17	1
PN01023905	M 20	280	52	30	20	17	1
PN01023921	M 20	300	52	30	20	17	1
NT2330	M 20	340	52	30	20	17	1
NT2711	M 20	380	52	30	20	17	1
NT4525	M 22	100	56	33	22	17	10
NT8165	M 22	130	56	33	22	17	10
NT7411	M 22	150	56	33	22	17	10
NT8634	M 22	220	56	33	22	17	10
NT2180	M 24	30	21	36	24	19	25
PN01024195	M 24	40	31	36	24	19	25
PN01024205	M 24	45	36	36	24	19	25

Artikel-Nr.	d	l	b	dk	k	s	Stück
PN01024218	M 24	50	41	36	24	19	25
PN01024221	M 24	55	46	36	24	19	25
PN01024234	M 24	60	51	36	24	19	25
PN01024247	M 24	65	56	36	24	19	25
PN01024250	M 24	70	61	36	24	19	25
NT4225	M 24	75	66	36	24	19	25
PN01024276	M 24	80	71	36	24	19	25
PN01024289	M 24	90	60	36	24	19	10
PN01024292	M 24	100	60	36	24	19	10
PN01024302	M 24	110	60	36	24	19	10
PN01024315	M 24	120	60	36	24	19	10
PN01024328	M 24	130	60	36	24	19	10
PN01024331	M 24	140	60	36	24	19	10
PN01024344	M 24	150	60	36	24	19	10
PN01024357	M 24	160	60	36	24	19	10
PN01024360	M 24	170	60	36	24	19	10
PN01024373	M 24	180	60	36	24	19	10
NT6794	M 24	190	60	36	24	19	10
PN01024399	M 24	200	60	36	24	19	10
NT6795	M 24	210	60	36	24	19	1
PN01024412	M 24	220	60	36	24	19	1
NT6796	M 24	230	60	36	24	19	1
PN01024438	M 24	240	60	36	24	19	1
PN01024454	M 24	260	60	36	24	19	1
NT4258	M 24	270	60	36	24	19	1
PN01024470	M 24	280	60	36	24	19	1
PN01024496	M 24	300	60	36	24	19	1
NT2713	M 24	320	60	36	24	19	1
PN01024519	M 24	340	60	36	24	19	1
NT2720	M 24	450	60	36	24	19	1
NT2725	M 24	500	60	36	24	19	1
NT7036	M 27	600	66	40	27	19	10
NT2295	M 27	800	66	40	27	19	10
NT5436	M 27	130	66	40	27	19	1
NT4730	M 27	150	66	40	27	19	1
PN01024771	M 30	50	39.5	45	30	22	10
PN01024784	M 30	60	49.5	45	30	22	10
PN01024797	M 30	70	59.5	45	30	22	10
PN01024807	M 30	80	69.5	45	30	22	100
PN01024810	M 30	90	79.5	45	30	22	10
PN01024823	M 30	100	89.5	45	30	22	10
PN01024836	M 30	110	72	45	30	22	10
PN01024849	M 30	120	72	45	30	22	10
PN01024852	M 30	130	72	45	30	22	10
PN01024865	M 30	140	72	45	30	22	10
PN01024878	M 30	150	72	45	30	22	10
PN01024881	M 30	160	72	45	30	22	10
NT2115	M 30	170	72	45	30	22	10
PN01024904	M 30	180	72	45	30	22	10
PN01024920	M 30	200	72	45	30	22	10
PN01024946	M 30	220	72	45	30	22	1
NT2206	M 30	230	72	45	30	22	1
PN01024962	M 30	240	72	45	30	22	1
PN01024988	M 30	260	72	45	30	22	1
PN01025000	M 30	280	72	45	30	22	1
PN01025026	M 30	300	72	45	30	22	1
NT2730	M 30	320	72	45	30	22	1
NT4781	M 33	120	78	50	33	24	1
NT2747	M 36	90	84	54	36	27	1
NT2748	M 36	100	78	50	33	24	1

Zylinderschraube mit Innensechskant DIN912/ISO4762, Stahl, 10.9, verzinkt

Feingewinde:	Nein
Material:	Stahl
Oberfläche:	verzinkt
Kopfform:	Zylinderkopf mit Innensechskant
DIN:	912
ISO:	4762
Festigkeit:	10.9
Warengruppennr.:	0201

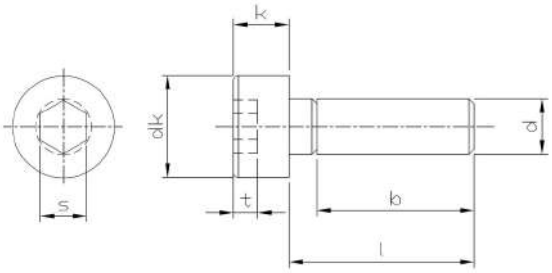

Artikel-Nr.	d	l	b	dk	k	s	Stück
NT6718	M 3	6	18	5.5	3	2.5	500
NT6999	M 3	8	18	5.5	3	2.5	500
NT7000	M 3	10	18	5.5	3	2.5	500
NT7001	M 3	12	18	5.5	3	2.5	500
NT7002	M 3	16	18	5.5	3	2.5	500
NT7003	M 3	20	18	5.5	3	2.5	500
NT7004	M 3	25	18	5.5	3	2.5	500
NT7005	M 3	30	18	5.5	3	2.5	500
NT7006	M 4	6	20	7	4	3	500
NT7007	M 4	8	20	7	4	3	500
NT6812	M 4	10	20	7	4	3	500
NT6813	M 4	12	20	7	4	3	500
PN01020717-01	M 4	14	20	7	4	3	500
NT6814	M 4	16	20	7	4	3	500
NT8050	M 4	18	20	7	4	3	500
NT7011	M 4	20	20	7	4	3	500
NT7012	M 4	25	20	7	4	3	500
NT7013	M 4	30	20	7	4	3	500
NT7014	M 4	35	20	7	4	3	500
NT7015	M 4	40	20	7	4	3	500
NT7795	M 4	45	20	7	4	3	500
NT7016	M 4	50	20	7	4	3	500
PN01020843-23	M 4	60	20	7	4	3	200
NT8015	M 5	6	22	8.5	5	4	500
NT8016	M 5	8	22	8.5	5	4	500
NT5447	M 5	10	22	8.5	5	4	500
NT5477	M 5	12	22	8.5	5	4	500
NT8041	M 5	14	22	8.5	5	4	500
NT5105	M 5	16	22	8.5	5	4	500
NT7585	M 5	18	22	8.5	5	4	500
NT5106	M 5	20	22	8.5	5	4	500
NT6815	M 5	25	22	8.5	5	4	500
PN01020979-23	M 5	30	22	8.5	5	4	500
NT6816	M 5	35	22	8.5	5	4	500
NT6817	M 5	40	22	8.5	5	4	500
NT6818	M 5	45	22	8.5	5	4	500
NT6819	M 5	50	22	8.5	5	4	500
NT6820	M 5	55	22	8.5	5	4	500
NT6821	M 5	60	22	8.5	5	4	200
NT6822	M 5	65	22	8.5	5	4	500
NT6823	M 5	70	22	8.5	5	4	200
NT6824	M 6	8	24	10	6	5	500
NT2795	M 6	10	24	10	6	5	500
NT2796	M 6	12	24	10	6	5	500
NT6825	M 6	14	24	10	6	5	500
NT2797	M 6	16	24	10	6	5	500
PN01021208-23	M 6	18	24	10	6	5	500

Artikel-Nr.	d	l	b	dk	k	s	Stück
NT2798	M 6	20	24	10	6	5	500
PN01021224-23	M 6	22	24	10	6	5	500
NT2799	M 6	25	24	10	6	5	500
NT2800	M 6	30	24	10	6	5	500
NT2801	M 6	35	24	10	6	5	200
NT2802	M 6	40	24	10	6	5	200
NT5142	M 6	45	24	10	6	5	200
NT2803	M 6	50	24	10	6	5	200
PN01021295-23	M 6	55	24	10	6	5	200
NT2804	M 6	60	24	10	6	5	200
NT6826	M 6	70	24	10	6	5	200
PN01021334-23	M 6	75	24	10	6	5	200
PN01021347-01	M 6	80	24	10	6	5	200
NT11005	M 6	85	24	10	6	5	100
NT7869	M 6	90	24	10	6	5	200
PN01021376-01	M 6	100	24	10	6	5	100
NT9080	M 6	120	24	10	6	5	100
NT6442	M 8	12	28	13	8	6	200
NT0889	M 8	16	28	13	8	6	200
NT2806	M 8	20	28	13	8	6	200
NT2807	M 8	25	28	13	8	6	200
NT2808	M 8	30	28	13	8	6	200
NT2809	M 8	35	28	13	8	6	200
NT2810	M 8	40	28	13	8	6	200
NT6827	M 8	45	28	13	8	6	200
NT2811	M 8	50	28	13	8	6	200
NT6829	M 8	55	28	13	8	6	500
NT2812	M 8	60	28	13	8	6	200
NT6830	M 8	70	28	13	8	6	200
NT9915	M 8	75	28	13	8	6	200
NT6831	M 8	80	28	13	8	6	200
PN01021716-23	M 8	110	28	13	8	6	100
NT11004	M 8	125	28	13	8	6	100
PN01021745-23	M 8	140	28	13	8	6	50
NT9615	M 8	150	28	13	8	6	50
NT2813	M 10	20	32	16	10	8	200
NT2814	M 10	25	32	16	10	8	200
NT2335	M 10	30	32	16	10	8	200
NT2816	M 10	35	32	16	10	8	100
NT2817	M 10	40	32	16	10	8	100
NT2818	M 10	45	32	16	10	8	100
NT2819	M 10	50	32	16	10	8	100
NT2820	M 10	55	32	16	10	8	100
NT2821	M 10	60	32	16	10	8	100
NT6833	M 10	65	32	16	10	8	100
NT2822	M 10	70	32	16	10	8	100
NT6834	M 10	75	32	16	10	8	500

Artikel-Nr.	d	l	b	dk	k	s	Stück
NT6835	M 10	80	32	16	10	8	100
NT6836	M 10	90	32	16	10	8	100
NT6837	M 10	100	32	16	10	8	100
NT6838	M 10	120	32	16	10	8	50
PN01022168-01	M 10	140	32	16	10	8	50
PN01022184-01	M 10	160	32	16	10	8	50
NT9914	M 10	180	32	16	10	8	50
NT2823	M 12	20	36	18	12	10	100
NT2824	M 12	25	36	18	12	10	100
NT2825	M 12	30	36	18	12	10	100
NT2826	M 12	35	36	18	12	10	100
NT2827	M 12	40	36	18	12	10	100
NT2828	M 12	45	36	18	12	10	100
NT2829	M 12	50	36	18	12	10	100
NT1318	M 12	55	36	18	12	10	100
NT2830	M 12	60	36	18	12	10	100
NT6839	M 12	65	36	18	12	10	50
NT6840	M 12	70	36	18	12	10	50
NT6841	M 12	75	36	18	12	10	50
NT2831	M 12	80	36	18	12	10	50
NT6842	M 12	90	36	18	12	10	50
NT6843	M 12	100	36	18	12	10	50
PN01022524-23	M 12	110	36	18	12	10	50
NT6844	M 12	120	36	18	12	10	50
PN01029514-23	M 12	135	36	18	12	10	50
PN01022553-23	M 12	140	36	18	12	10	50
PN01022773-01	M 14	40	40	21	14	12	100
NT11069	M 16	70	44	24	16	14	50
NT2832	M 16	30	44	24	16	14	50
NT2833	M 16	35	44	24	16	14	50
NT2834	M 16	40	44	24	16	14	50
NT2835	M 16	45	44	24	16	14	50
NT2836	M 16	50	44	24	16	14	50
NT6845	M 16	55	44	24	16	14	50
NT2837	M 16	60	44	24	16	14	50
NT6846	M 16	65	44	24	16	14	25
NT6847	M 16	70	44	24	16	14	25
NT2838	M 16	80	44	24	16	14	25
PN01023141-01	M 16	90	44	24	16	14	25
NT2839	M 16	100	44	24	16	14	25
NT9926	M 16	110	44	24	16	14	25
NT2840	M 16	120	44	24	16	14	25
NT7596-23	M 16	125	44	24	16	14	25
NT6849	M 16	130	44	24	16	14	25
NT2841	M 20	40	52	30	20	17	25
NT2842	M 20	50	52	30	20	17	25
NT2843	M 20	60	52	30	20	17	25
NT2844	M 20	65	52	30	20	17	25
NT2845	M 20	70	52	30	20	17	25
NT2846	M 20	80	52	30	20	17	25
NT2847	M 20	100	52	30	20	17	25
NT6850	M 20	110	52	30	20	17	25
NT6851	M 20	120	52	30	20	17	25
NT6852	M 20	130	52	30	20	17	25
NT6853	M 20	140	52	30	20	17	25
NT6854	M 20	150	52	30	20	17	25
NT6855	M 20	160	52	30	20	17	10
NT6857	M 24	40	60	36	24	19	25
NT6858	M 24	50	60	36	24	19	25
NT6859	M 24	60	60	36	24	19	25
PN01024247-01	M 24	65	60	36	24	19	25
NT6860	M 24	70	60	36	24	19	25
NT6861	M 24	80	60	36	24	19	25
NT6862	M 24	90	60	36	24	19	10
NT6863	M 24	100	60	36	24	19	10
NT6865	M 24	120	60	36	24	19	10
NT6866	M 24	130	60	36	24	19	10
NT6867	M 24	140	60	36	24	19	10

Artikel-Nr.	d	l	b	dk	k	s	Stück
NT6868	M 24	150	60	36	24	19	10
NT6869	M 24	160	60	36	24	19	10
NT6870	M 24	170	60	36	24	19	10
NT6871	M 24	180	60	36	24	19	10
NT6872	M 24	190	60	36	24	19	10
NT6873	M 24	200	60	36	24	19	10

Zylinderschraube mit Innensechskant DIN912/ISO4762, Feingewinde, Stahl, 12.9

Feingewinde:	Ja
Material:	Stahl
DIN:	912
ISO:	4762
Festigkeit:	12.9
Warengruppennr.:	0103

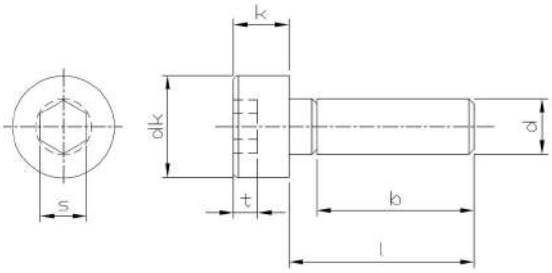

Artikel-Nr.	d	l	b	dk	k	s	Stück
NT9229	M 6x0.75	30	24	10	6	5	100
NT6562	M 8x1	25	28	13	8	6	200
NT4695	M 8x1	30	28	13	8	6	200
NT9561	M 8x1	35	28	13	8	6	200
NT8715	M 12x1.5	40	36	18	12	10	100
NT7570	M 12x1.5	90	36	18	12	10	50
NT7571	M 12x1.5	100	36	18	12	10	50
NT7592	M 12x1.25	90	36	18	12	10	50
NT7593	M 12x1.25	100	36	18	12	10	50
PN01052391	M 12x1	30	36	18	12	10	100
NT9153	M 12x1	100	36	18	12	10	10
NT8897	M 14x1.5	40	40	21	14	12	100
NT8024	M 14x1.5	45	40	21	14	12	50
NT8896	M 14x1.5	100	40	21	14	12	25
NT8025	M 16x1.5	50	44	24	16	14	50
NT8237	M 16x1.5	80	44	24	16	14	5
NT7997	M 16x1.5	90	44	24	16	14	25
NT8026	M 20x1.5	55	52	30	20	17	25
NT9234	M 24x2	55	60	36	24	19	25
NT9202	M 24x2	90	60	36	24	19	25
NT2148	M 24x2	90	60	36	24	19	10
NT7989	M 36x3	130	84	54	36	27	1

Zylinderschraube mit Innensechskant DIN912/ISO4762, Stahl, 12.9

Feingewinde:	Nein
Material:	Stahl
Kopfform:	Zylinderkopf mit Innensechskant
DIN:	912
ISO:	4762
Festigkeit:	12.9
Warengruppennr.:	0100

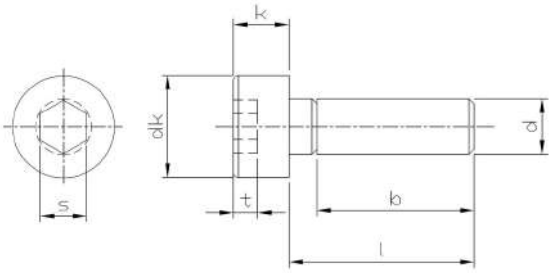

Artikel-Nr.	d	l	b	dk	k	Stück
PN01050130	M 1.6	3	1.95	3	1.6	500
PN01050143	M 1.6	4	2.95	3	1.6	100
PN01050156	M 1.6	5	3.95	3	1.6	500
PN01050169	M 1.6	6	4.95	3	1.6	500
PN01050376	M 2.5	3	1.6	4.5	2.5	500
PN01050389	M 2.5	4	2.6	4.5	2.5	500
PN01050392	M 2.5	5	3.6	4.5	2.5	500
PN01050402	M 2.5	6	4.6	4.5	2.5	500
PN01050415	M 2.5	8	6.6	4.5	2.5	500
PN01050428	M 2.5	10	8.6	4.5	2.5	500
PN01050431	M 2.5	12	10.6	4.5	2.5	500
PN01050457	M 2.5	16	14.6	4.5	2.5	500
PN01050460	M 2.5	20	18.6	4.5	2.5	500
PN01050473	M 2.5	25	17	4.5	2.5	500
PN01050240	M 2	3	1.8	3.8	2	500
PN01050253	M 2	4	2.8	3.8	2	500
PN01050266	M 2	5	3.8	3.8	2	500
PN01050279	M 2	6	4.8	3.8	2	500
PN01050282	M 2	8	6.8	3.8	2	500
PN01050295	M 2	10	8.8	3.8	2	100
PN01050305	M 2	12	10.8	3.8	2	500
PN01050509	M 3	4	2.5	5.5	3	500
PN01050512	M 3	5	3.5	5.5	3	500
PN01050525	M 3	6	4.5	5.5	3	500
PN01050538	M 3	8	6.5	5.5	3	500
PN01050541	M 3	10	8.5	5.5	3	500
PN01050554	M 3	12	10.5	5.5	3	500
PN01050567	M 3	14	12.5	5.5	3	500
PN01050570	M 3	16	14.5	5.5	3	500
PN01050596	M 3	20	18.5	5.5	3	500
PN01050619	M 3	25	18	5.5	3	500
PN01050622	M 3	30	18	5.5	3	500
PN01050635	M 3	35	18	5.5	3	500
PN01050648	M 3	40	18	5.5	3	500
PN01050651	M 3	45	18	5.5	3	500
PN01059089	M 3	50	18	5.5	3	500
PN01059092	M 3	55	18	5.5	3	500
PN01059102	M 3	60	18	5.5	3	500
PN01050664	M 4	5	2.9	7	4	500
PN01050677	M 4	6	3.9	7	4	500
PN01050680	M 4	8	5.9	7	4	500
PN01050693	M 4	10	7.9	7	4	500
PN01050703	M 4	12	9.9	7	4	500
PN01050716	M 4	14	11.9	7	4	500
PN01050732	M 4	16	13.9	7	4	500
PN01050745	M 4	18	15.9	7	4	500
PN01050758	M 4	20	17.9	7	4	500

Artikel-Nr.	d	l	b	dk	k	Stück
NT5587	M 4	22	19.9	7	4	500
PN01050774	M 4	25	22.9	7	4	500
PN01050787	M 4	30	20	7	4	500
PN01050790	M 4	35	20	7	4	500
PN01050800	M 4	40	20	7	4	500
PN01050813	M 4	45	20	7	4	500
PN01050826	M 4	50	20	7	4	500
PN01050839	M 4	55	20	7	4	200
PN01050842	M 4	60	20	7	4	200
PN01050855	M 4	65	20	7	4	200
PN01059115	M 4	70	20	7	4	200
PN01059128	M 4	75	20	7	4	200
PN01059131	M 4	80	20	7	4	200
PN01059144	M 4	90	20	7	4	200
PN01059157	M 4	100	20	7	4	200
NT6170	M 4	120	20	7	4	200
PN01050868	M 5	6	3.6	8.5	5	500
PN01050871	M 5	8	5.6	8.5	5	500
PN01050884	M 5	10	7.6	8.5	5	500
PN01050897	M 5	12	9.6	8.5	5	500
PN01050907	M 5	14	11.6	8.5	5	500
PN01050923	M 5	16	13.6	8.5	5	500
PN01050936	M 5	18	15.6	8.5	5	500
PN01050949	M 5	20	17.6	8.5	5	500
PN01050952	M 5	22	19.6	8.5	5	500
PN01050965	M 5	25	22.6	8.5	5	500
PN01050978	M 5	30	22	8.5	5	500
PN01050981	M 5	35	22	8.5	5	200
PN01050994	M 5	40	22	8.5	5	500
PN01051003	M 5	45	22	8.5	5	200
PN01051016	M 5	50	22	8.5	5	200
PN01051029	M 5	55	22	8.5	5	200
PN01051032	M 5	60	22	8.5	5	200
PN01051045	M 5	65	22	8.5	5	200
PN01051058	M 5	70	22	8.5	5	200
PN01051061	M 5	75	22	8.5	5	200
PN01051074	M 5	80	22	8.5	5	200
NT6741	M 5	85	22	8.5	5	200
PN01051087	M 5	90	22	8.5	5	200
PN01059270	M 5	95	22	8.5	5	200
PN01051090	M 5	100	22	8.5	5	200
PN01051100	M 5	110	22	8.5	5	200
NT1981	M 5	115	22	8.5	5	200
PN01051113	M 5	120	22	8.5	5	100
PN01051126	M 5	130	22	8.5	5	100
PN01051127	M 5	135	22	8.5	5	100
PN01051139	M 5	140	22	8.5	5	100

Artikel-Nr.	d	l	b	dk	k	Stück
PN01059018	M 5	150	22	8.5	5	100
PN01059021	M 5	160	22	8.5	5	100
NT6052	M 5	170	22	8.5	5	100
PN01059034	M 5	180	22	8.5	5	100
PN01059047	M 5	200	22	8.5	5	100
NT7643	M 5	210	22	8.5	5	100
NT10793	M 5	220	22	8.5	5	100
PN01051141	M 6	6	3	10	6	500
PN01051142	M 6	8	5	10	6	500
PN01051155	M 6	10	7	10	6	500
PN01051168	M 6	12	9	10	6	500
PN01051171	M 6	14	11	10	6	500
PN01051197	M 6	16	13	10	6	500
PN01051207	M 6	18	15	10	6	500
PN01051210	M 6	20	17	10	6	500
PN01051223	M 6	22	19	10	6	500
PN01051236	M 6	25	22	10	6	500
PN01051249	M 6	30	27	10	6	500
PN01051252	M 6	35	24	10	6	200
PN01051265	M 6	40	24	10	6	200
PN01051278	M 6	45	24	10	6	200
PN01051281	M 6	50	24	10	6	200
PN01051294	M 6	55	24	10	6	200
PN01051304	M 6	60	24	10	6	200
PN01051317	M 6	65	24	10	6	200
PN01051320	M 6	70	24	10	6	200
PN01051333	M 6	75	24	10	6	200
PN01051346	M 6	80	24	10	6	200
PN01051359	M 6	85	24	10	6	200
PN01051362	M 6	90	24	10	6	200
NT6585	M 6	95	24	10	6	100
PN01051375	M 6	100	24	10	6	100
PN01051388	M 6	110	24	10	6	100
PN01051391	M 6	120	24	10	6	100
PN01051401	M 6	130	24	10	6	100
PN01051414	M 6	140	24	10	6	100
PN01051427	M 6	150	24	10	6	100
PN01051430	M 6	160	24	10	6	100
PN48560051	M 6	170	24	10	6	100
PN01051443	M 6	180	24	10	6	100
PN01051444	M 6	190	24	10	6	100
PN01051456	M 6	200	24	10	6	100
PN01059461	M 6	210	24	10	6	100
NT8148	M 6	220	24	10	6	100
NT6133	M 6	240	24	10	6	100
PN01051498	M 8	10	6.2	13	8	200
PN01051508	M 8	12	8.2	13	8	200
PN01051511	M 8	14	10.2	13	8	200
PN01051537	M 8	16	12.2	13	8	200
PN01051540	M 8	18	14.2	13	8	200
PN01051553	M 8	20	16.2	13	8	200
PN01051566	M 8	22	18.2	13	8	200
PN01051579	M 8	25	21.2	13	8	200
PN01051582	M 8	30	26.2	13	8	200
PN01051595	M 8	35	31.2	13	8	200
PN01051605	M 8	40	28	13	8	200
PN01051618	M 8	45	28	13	8	200
PN01051621	M 8	50	28	13	8	200
PN01051634	M 8	55	28	13	8	200
PN01051647	M 8	60	28	13	8	200
PN01051650	M 8	65	28	13	8	200
PN01051663	M 8	70	28	13	8	200
PN01051676	M 8	75	28	13	8	200
PN01051689	M 8	80	28	13	8	200
PN01059238	M 8	85	28	13	8	100
PN01051692	M 8	90	28	13	8	100
PN01051702	M 8	100	28	13	8	100
PN01059568	M 8	105	28	13	8	100

Artikel-Nr.	d	l	b	dk	k	Stück
PN01051715	M 8	110	28	13	8	100
PN01051728	M 8	120	28	13	8	100
PN01051731	M 8	130	28	13	8	100
PN01051744	M 8	140	28	13	8	50
PN01051757	M 8	150	28	13	8	50
PN01051760	M 8	160	28	13	8	50
PN01059623	M 8	170	28	13	8	50
PN01051786	M 8	180	28	13	8	50
PN01051799	M 8	200	28	13	8	50
NT11036	M 8	210	28	13	8	50
PN01051809	M 8	220	28	13	8	50
PN01051812	M 8	240	28	13	8	50
NT7085	M 8	250	28	13	8	25
PN01051825	M 8	260	28	13	8	50
PN01051838	M 8	280	28	13	8	50
PN01051839	M 8	290	28	13	8	50
PN01051841	M 8	300	28	13	8	50
NT5843	M 8	310	28	13	8	50
NT4273	M 10	10	5.5	16	10	200
PN01051922	M 10	12	7.5	16	10	200
PN01051951	M 10	16	11.5	16	10	200
PN01051964	M 10	18	13.5	16	10	200
PN01051977	M 10	20	15.5	16	10	200
PN01051993	M 10	25	20.5	16	10	200
PN01052002	M 10	30	25.5	16	10	200
PN01052015	M 10	35	30.5	16	10	100
PN01052028	M 10	40	35.5	16	10	100
PN01052031	M 10	45	32	16	10	100
PN01052044	M 10	50	32	16	10	100
PN01052057	M 10	55	32	16	10	100
PN01052060	M 10	60	32	16	10	100
PN01052073	M 10	65	32	16	10	100
PN01052086	M 10	70	32	16	10	100
PN01052099	M 10	75	32	16	10	100
PN01052109	M 10	80	32	16	10	100
PN01052112	M 10	90	32	16	10	100
PN01059704	M 10	95	32	16	10	100
PN01052125	M 10	100	32	16	10	100
PN01059717	M 10	105	32	16	10	50
PN01052138	M 10	110	32	16	10	50
PN01052141	M 10	120	32	16	10	50
PN01052154	M 10	130	32	16	10	50
PN01052167	M 10	140	32	16	10	50
PN01052170	M 10	150	32	16	10	50
PN01052183	M 10	160	32	16	10	50
PN01052184	M 10	170	32	16	10	50
PN01052196	M 10	180	32	16	10	50
PN01052197	M 10	190	32	16	10	50
PN01052206	M 10	200	32	16	10	50
PN01059801	M 10	210	32	16	10	50
PN01052219	M 10	220	32	16	10	50
PN01059814	M 10	230	32	16	10	50
PN01052222	M 10	240	32	16	10	50
NT5016	M 10	250	32	16	10	50
PN01052235	M 10	260	32	16	10	50
PN01059830	M 10	270	32	16	10	50
PN01052248	M 10	280	32	16	10	50
PN01059843	M 10	290	32	16	10	50
PN01052251	M 10	300	32	16	10	50
PN01052345	M 12	16	10.7	18	12	100
PN01052361	M 12	20	14.7	18	12	100
NT2178	M 12	22	16.7	18	12	100
PN01052387	M 12	25	19.7	18	12	100
PN01052390	M 12	30	24.7	18	12	100
PN01052400	M 12	35	29.7	18	12	100
PN01052413	M 12	40	34.7	18	12	100
PN01052426	M 12	45	39.7	18	12	100
PN01052439	M 12	50	44.7	18	12	100

Artikel-Nr.	d	l	b	dk	k	Stück
PN01052442	M 12	55	36	18	12	100
PN01052455	M 12	60	36	18	12	100
PN01052468	M 12	65	36	18	12	50
PN01052471	M 12	70	36	18	12	50
PN01052484	M 12	75	36	18	12	50
PN01052497	M 12	80	36	18	12	50
PN01059076	M 12	85	36	18	12	50
PN01052507	M 12	90	36	18	12	50
PN01052510	M 12	100	36	18	12	50
PN01059869	M 12	105	36	18	12	50
PN01052523	M 12	110	36	18	12	50
PN01052536	M 12	120	36	18	12	50
PN01052549	M 12	130	36	18	12	50
PN01052552	M 12	140	36	18	12	50
PN01052565	M 12	150	36	18	12	50
PN01052578	M 12	160	36	18	12	25
NT0805	M 12	170	36	18	12	25
PN01052594	M 12	180	36	18	12	25
PN01052604	M 12	190	36	18	12	25
PN01052617	M 12	200	36	18	12	25
PN01059924	M 12	210	36	18	12	25
PN01052620	M 12	220	36	18	12	25
PN01059937	M 12	230	36	18	12	25
PN01052633	M 12	240	36	18	12	25
NT8046	M 12	250	36	18	12	25
PN01052646	M 12	260	36	18	12	25
PN01052659	M 12	280	36	18	12	25
PN01052662	M 12	300	36	18	12	25
NT5517	M 12	310	36	18	12	25
PN01052675	M 12	320	36	18	12	1
PN01052688	M 12	340	36	18	12	1
PN01052691	M 12	360	36	18	12	1
PN01052701	M 12	380	36	18	12	1
PN01052714	M 12	400	36	18	12	1
PN01052727	M 14	20	14.5	21	14	100
PN01052730	M 14	22	16.5	21	14	100
PN01052743	M 14	25	19.5	21	14	100
PN01052756	M 14	30	24.5	21	14	100
PN01052769	M 14	35	29.5	21	14	100
PN01052772	M 14	40	34.5	21	14	100
PN01052785	M 14	45	39.5	21	14	50
PN01052798	M 14	50	44.5	21	14	50
PN01052808	M 14	55	49.5	21	14	50
PN01052811	M 14	60	40	21	14	50
PN01052824	M 14	65	40	21	14	50
PN01052837	M 14	70	40	21	14	50
PN01052840	M 14	75	40	21	14	50
PN01052853	M 14	80	40	21	14	50
PN01052866	M 14	90	40	21	14	50
PN01052879	M 14	100	40	21	14	50
PN01052882	M 14	110	40	21	14	50
PN01052895	M 14	120	40	21	14	50
PN01052905	M 14	130	40	21	14	50
PN01052918	M 14	140	40	21	14	25
PN01052921	M 14	150	40	21	14	25
PN01052934	M 14	160	40	21	14	25
PN01052947	M 14	180	40	21	14	25
PN01052950	M 14	200	40	21	14	25
PN01052951	M 14	220	40	21	14	10
NT7613	M 14	240	40	21	14	10
NT7301	M 14	260	40	21	14	10
NT9280	M 14	280	40	21	14	10
PN01053001	M 16	20	14	24	16	50
PN01053027	M 16	25	19	24	16	50
PN01053030	M 16	30	24	24	16	50
PN01053043	M 16	35	29	24	16	50
PN01053056	M 16	40	34	24	16	50
PN01053069	M 16	45	39	24	16	50

Artikel-Nr.	d	l	b	dk	k	Stück
PN01053072	M 16	50	44	24	16	50
PN01053085	M 16	55	49	24	16	50
PN01053098	M 16	60	54	24	16	50
PN01053108	M 16	65	44	24	16	50
PN01053111	M 16	70	44	24	16	25
PN01053124	M 16	75	44	24	16	25
PN01053137	M 16	80	44	24	16	25
NT4233	M 16	85	44	24	16	25
PN01053140	M 16	90	44	24	16	25
PN01053153	M 16	100	44	24	16	25
PN01053166	M 16	110	44	24	16	25
PN01053179	M 16	120	44	24	16	25
PN01053182	M 16	130	44	24	16	25
PN01053195	M 16	140	44	24	16	25
PN01053205	M 16	150	44	24	16	25
PN01053218	M 16	160	44	24	16	25
PN01053221	M 16	170	44	24	16	25
PN01053234	M 16	180	44	24	16	25
PN01053247	M 16	190	44	24	16	25
PN01053250	M 16	200	44	24	16	25
PN01059254	M 16	210	44	24	16	25
PN01053263	M 16	220	44	24	16	25
NT5354	M 16	230	44	24	16	25
PN01053276	M 16	240	44	24	16	25
NT1331	M 16	250	44	24	16	25
PN01053289	M 16	260	44	24	16	25
NT6339	M 16	270	44	24	16	25
PN01053292	M 16	280	44	24	16	25
NT6664	M 16	290	44	24	16	25
PN01053302	M 16	300	44	24	16	25
NT6357	M 16	310	44	24	16	1
PN01053315	M 16	320	44	24	16	1
NT7985	M 16	330	44	24	16	1
PN01053328	M 16	340	44	24	16	1
NT6549	M 16	350	44	24	16	1
PN01053331	M 16	360	44	24	16	1
NT9254	M 16	370	44	24	16	1
PN01053344	M 16	380	44	24	16	1
NT6499	M 16	390	44	24	16	1
PN01053357	M 16	400	44	24	16	1
PN01053360	M 16	420	44	24	16	1
PN01059186	M 16	440	44	24	16	1
PN01059199	M 16	460	44	24	16	1
PN01059209	M 16	480	44	24	16	1
PN01059212	M 16	500	44	24	16	1
PN01053373	M 18	40	33.3	27	18	50
PN01053386	M 18	45	38.3	27	18	50
PN01053399	M 18	50	43.3	27	18	50
PN01053409	M 18	55	48.3	27	18	25
PN01053412	M 18	60	53.3	27	18	25
PN01053438	M 18	70	48	27	18	25
PN01053441	M 18	75	48	27	18	25
PN01053454	M 18	80	48	27	18	25
PN01053467	M 18	90	48	27	18	25
PN01053470	M 18	100	48	27	18	25
PN01053483	M 18	110	48	27	18	25
PN01053496	M 18	120	48	27	18	25
PN01053506	M 18	130	48	27	18	25
PN01053519	M 18	140	48	27	18	25
PN01053522	M 18	150	48	27	18	25
PN01053535	M 18	160	48	27	18	25
NT4921	M 18	170	48	27	18	25
PN01053548	M 18	180	48	27	18	10
PN01053551	M 18	200	48	27	18	10
NT7721	M 18	220	48	27	18	10
NT7722	M 18	240	48	27	18	10
NT4767	M 18	300	48	27	18	1
PN01053603	M 20	30	22.5	30	20	25

Artikel-Nr.	d	l	b	dk	k	Stück
PN01053616	M 20	35	27.5	30	20	25
PN01053629	M 20	40	32.5	30	20	25
PN01053632	M 20	45	37.5	30	20	25
PN01053645	M 20	50	42.5	30	20	25
PN01053658	M 20	55	47.5	30	20	25
PN01053661	M 20	60	52.5	30	20	25
PN01053674	M 20	65	57.5	30	20	25
PN01053687	M 20	70	62.5	30	20	25
PN01053690	M 20	75	52	30	20	25
PN01053700	M 20	80	52	30	20	25
PN01053713	M 20	90	52	30	20	25
PN01053726	M 20	100	52	30	20	25
PN01053739	M 20	110	52	30	20	25
PN01053742	M 20	120	52	30	20	25
PN01053755	M 20	130	52	30	20	25
PN01053768	M 20	140	52	30	20	25
PN01053771	M 20	150	52	30	20	25
PN01053784	M 20	160	52	30	20	10
PN01053797	M 20	170	52	30	20	10
PN01053807	M 20	180	52	30	20	10
PN01053810	M 20	190	52	30	20	10
PN01053823	M 20	200	52	30	20	10
NT4334	M 20	210	52	30	20	10
PN01053836	M 20	220	52	30	20	10
NT4222	M 20	230	52	30	20	10
PN01053849	M 20	240	52	30	20	10
PN01059225	M 20	250	52	30	20	10
PN01053852	M 20	260	52	30	20	10
NT4584	M 20	270	52	30	20	10
PN01053865	M 20	280	52	30	20	10
NT4583	M 20	290	52	30	20	10
PN01053878	M 20	300	52	30	20	10
NT5465	M 20	310	52	30	20	1
PN01053881	M 20	320	52	30	20	1
NT5516	M 20	330	52	30	20	1
PN01053894	M 20	340	52	30	20	1
PN01053895	M 20	350	52	30	20	1
PN01053904	M 20	360	52	30	20	1
PN01053917	M 20	380	52	30	20	1
PN01053920	M 20	400	52	30	20	1
PN01053933	M 20	420	52	30	20	1
PN01053946	M 20	440	52	30	20	1
PN01053959	M 20	460	52	30	20	1
PN01053962	M 20	480	52	30	20	1
PN01053975	M 20	500	52	30	20	1
PN01054194	M 24	40	31	36	24	25
PN01054204	M 24	45	36	36	24	25
PN01054217	M 24	50	41	36	24	25
PN01054220	M 24	55	46	36	24	25
PN01054233	M 24	60	51	36	24	25
NT1108	M 24	65	56	36	24	25
PN01054259	M 24	70	61	36	24	25
NT4749	M 24	75	66	36	24	25
PN01054275	M 24	80	71	36	24	25
PN01054288	M 24	90	60	36	24	10
PN01054291	M 24	100	60	36	24	10
PN01054301	M 24	110	60	36	24	10
PN01054314	M 24	120	60	36	24	10
PN01054327	M 24	130	60	36	24	1
PN01054330	M 24	140	60	36	24	1
PN01059050	M 24	150	60	36	24	10
PN01059063	M 24	160	60	36	24	1
PN01059979	M 24	170	60	36	24	1
PN01054343	M 24	180	60	36	24	1
NT4620	M 24	190	60	36	24	1
PN01054369	M 24	200	60	36	24	1
NT0425	M 24	210	60	36	24	1
PN01054385	M 24	220	60	36	24	1

Artikel-Nr.	d	l	b	dk	k	Stück
NT5064	M 24	230	60	36	24	1
PN01054408	M 24	240	60	36	24	1
PN01054411	M 24	250	60	36	24	1
PN01054424	M 24	260	60	36	24	1
NT0479	M 24	270	60	36	24	1
PN01054440	M 24	280	60	36	24	1
NT5024	M 24	290	60	36	24	1
PN01054466	M 24	300	60	36	24	1
NT1754	M 24	310	60	36	24	1
PN01054479	M 24	320	60	36	24	1
NT6511	M 24	330	60	36	24	1
PN01054482	M 24	340	60	36	24	1
NT4619	M 24	350	60	36	24	1
PN01054495	M 24	360	60	36	24	1
PN01054505	M 24	380	60	36	24	1
PN01054518	M 24	400	60	36	24	1
PN01054521	M 24	420	60	36	24	1
PN01054534	M 24	440	60	36	24	1
PN01054547	M 24	460	60	36	24	1
PN01054550	M 24	480	60	36	24	1
PN01054563	M 24	500	60	36	24	1
NT5593	M 27	50	41	40	27	10
NT2852	M 27	60	51	40	27	10
NT2853	M 27	70	61	40	27	10
NT2854	M 27	80	71	40	27	10
NT2855	M 27	90	81	40	27	10
NT2856	M 27	100	66	40	27	10
NT2857	M 27	110	66	40	27	10
NT2858	M 27	120	66	40	27	10
NT2859	M 27	130	66	40	27	1
NT2860	M 27	140	66	40	27	1
NT2861	M 27	150	66	40	27	1
NT2862	M 27	160	66	40	27	1
NT2863	M 27	170	66	40	27	1
NT2864	M 27	180	66	40	27	1
NT2865	M 27	200	66	40	27	1
NT8997	M 27	210	66	40	27	1
NT2866	M 27	220	66	40	27	1
NT2867	M 27	240	66	40	27	1
NT2868	M 27	260	66	40	27	1
NT2869	M 27	300	66	40	27	1
NT2870	M 30	50	39.5	45	30	1
NT7023	M 30	55	44.5	45	30	1
PN01054945	M 30	60	49.5	45	30	1
PN01054958	M 30	70	59.5	45	30	1
PN01054961	M 30	80	69.5	45	30	1
PN01054974	M 30	90	79.5	45	30	1
PN01054987	M 30	100	89.5	45	30	1
PN01054990	M 30	110	72	45	30	1
PN01055009	M 30	120	72	45	30	1
PN01055012	M 30	130	72	45	30	1
PN01055025	M 30	140	72	45	30	1
PN01055038	M 30	150	72	45	30	1
PN01055041	M 30	160	72	45	30	1
NT2117	M 30	170	72	45	30	1
PN01055054	M 30	180	72	45	30	1
NT4740	M 30	190	72	45	30	1
PN01055067	M 30	200	72	45	30	1
NT7958	M 30	210	72	45	30	1
PN01055070	M 30	220	72	45	30	1
NT5496	M 30	230	72	45	30	1
PN01055083	M 30	240	72	45	30	1
NT5441	M 30	250	72	45	30	1
PN01055096	M 30	260	72	45	30	1
PN01055106	M 30	280	72	45	30	1
NT8977	M 30	290	72	45	30	1
PN01055119	M 30	300	72	45	30	1
PN01055120	M 30	320	72	45	30	1

Artikel-Nr.	d	l	b	dk	k	Stück
NT4500	M 30	340	72	45	30	1
NT2304	M 30	360	72	45	30	1
PN01055151	M 30	380	72	45	30	1
NT2871	M 30	400	72	45	30	1
NT1245	M 30	420	72	45	30	1
NT2293	M 30	440	72	45	30	1
NT4295	M 30	460	72	45	30	1
PN40832145	M 30	520	72	45	30	1
NT2875	M 36	60	48	54	36	1
PN01055517	M 36	70	58	54	36	1
PN01055520	M 36	80	68	54	36	1
PN01055533	M 36	90	78	54	36	1
PN01055546	M 36	100	88	54	36	1
PN01055559	M 36	110	98	54	36	1
PN01055562	M 36	120	84	54	36	1
PN01055575	M 36	130	84	54	36	1
PN01055588	M 36	140	84	54	36	1
PN01055591	M 36	150	84	54	36	1
PN01055601	M 36	160	84	54	36	1
PN01055613	M 36	170	84	54	36	1
PN01055614	M 36	180	84	54	36	1
PN01055627	M 36	200	84	54	36	1
PN01055630	M 36	220	84	54	36	1
PN01055643	M 36	240	84	54	36	1
PN01055669	M 36	260	84	54	36	1
PN01055672	M 36	280	84	54	36	1
PN01055685	M 36	300	84	54	36	1
NT2879	M 36	320	84	54	36	1
NT2880	M 36	340	84	54	36	1
NT2881	M 36	360	84	54	36	1
NT2882	M 36	380	84	54	36	1
NT2883	M 36	400	84	54	36	1
NT2885	M 42	120	96	63	42	1
NT2886	M 42	130	96	63	42	1
NT2887	M 42	140	96	63	42	1
NT2888	M 42	150	96	63	42	1
NT2889	M 42	160	96	63	42	1
NT7021	M 42	170	96	63	42	1
NT2890	M 42	180	96	63	42	1
NT2891	M 42	200	96	63	42	1
NT2892	M 42	220	96	63	42	1
NT2893	M 42	240	96	63	42	1
NT2894	M 42	260	96	63	42	1
NT2895	M 42	280	96	63	42	1
NT2896	M 42	300	96	63	42	1
NT5378	M 48	130	108	72	48	1
NT5069	M 48	140	108	72	48	1
NT6182	M 48	150	108	72	48	1
NT5570	M 48	160	108	72	48	1
NT6157	M 48	260	108	72	48	1
NT5449	M 48	280	108	72	48	1

Zylinderschraube mit Innensechskant DIN912/ISO4762, rostfreier Stahl A2

Feingewinde:	Nein
Material:	rostfreier Stahl A2
Kopfform:	Zylinderkopf
DIN:	912
ISO:	4762
Warengruppennr.:	6001

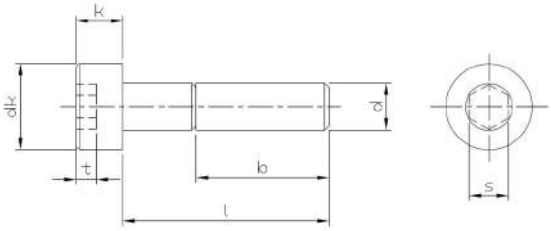

Artikel-Nr.	d	l	b	dk	k	s	Stück
PN11040017	M 1.6	3	15	3	1.6	1.5	500
PN11040020	M 1.6	4	15	3	1.6	1.5	100
PN11040033	M 1.6	5	15	3	1.6	1.5	500
PN11040046	M 1.6	6	15	3	1.6	1.5	100
PN11040059	M 1.6	8	15	3	1.6	1.5	200
PN11049157	M 2.5	4	17	1.5	2.5	2	200
PN11049160	M 2.5	5	17	1.5	2.5	2	200
PN11049173	M 2.5	6	17	1.5	2.5	2	200
PN11049186	M 2.5	8	17	1.5	2.5	2	200
PN11049199	M 2.5	10	17	1.5	2.5	2	200
PN11049209	M 2.5	12	17	1.5	2.5	2	200
PN11049212	M 2.5	14	17	1.5	2.5	2	200
PN11049225	M 2.5	16	17	1.5	2.5	2	200
PN11049238	M 2.5	18	17	1.5	2.5	2	200
PN11049241	M 2.5	20	17	1.5	2.5	2	200
PN11040062	M 2	4	16	3.8	2	1.5	100
PN11040075	M 2	5	16	3.8	2	1.5	100
PN11040088	M 2	6	16	3.8	2	1.5	200
PN11040091	M 2	8	16	3.8	2	1.5	200
PN11049092	M 2	10	16	3.8	2	1.5	200
PN11049102	M 2	12	16	3.8	2	1.5	200
PN11049115	M 2	14	16	3.8	2	1.5	200
PN11049128	M 2	16	16	3.8	2	1.5	200
PN11049131	M 2	18	16	3.8	2	1.5	200
PN11049144	M 2	20	16	3.8	2	1.5	200
PN11049254	M 3	4	18	5.5	3	2.5	500
NT0496	M 3	5	18	5.5	3	2.5	500
PN11040101	M 3	6	18	5.5	3	2.5	500
PN11040114	M 3	8	18	5.5	3	2.5	500
PN11040127	M 3	10	18	5.5	3	2.5	100
PN11040130	M 3	12	18	5.5	3	2.5	500
PN11040143	M 3	14	18	5.5	3	2.5	500
PN11040156	M 3	16	18	5.5	3	2.5	500
PN11040169	M 3	18	18	5.5	3	2.5	500
PN11040172	M 3	20	18	5.5	3	2.5	200
PN11049267	M 3	22	18	5.5	3	2.5	200
PN11040185	M 3	25	18	5.5	3	2.5	200
PN11040198	M 3	30	18	5.5	3	2.5	200
PN11040208	M 3	35	18	5.5	3	2.5	200
PN11040211	M 3	40	18	5.5	3	2.5	200
PN11040224	M 3	45	18	5.5	3	2.5	200
PN11040237	M 3	50	18	5.5	3	2.5	200
PN11049270	M 4	5	20	7	4	3	200
PN11040240	M 4	6	20	7	4	3	200
PN11040253	M 4	8	20	7	4	3	200
PN11040266	M 4	10	20	7	4	3	200
PN11040279	M 4	12	20	7	4	3	200

Artikel-Nr.	d	l	b	dk	k	s	Stück
PN11040282	M 4	14	20	7	4	3	200
PN11040305	M 4	16	20	7	4	3	200
PN11040318	M 4	18	20	7	4	3	200
PN11040321	M 4	20	20	7	4	3	200
PN11049283	M 4	22	20	7	4	3	200
PN11040334	M 4	25	20	7	4	3	200
PN11040347	M 4	30	20	7	4	3	200
PN11040350	M 4	35	20	7	4	3	200
PN11040363	M 4	40	20	7	4	3	200
PN11040376	M 4	45	20	7	4	3	200
PN11040389	M 4	50	20	7	4	3	200
NT4711	M 4	55	20	7	4	3	500
PN11040392	M 4	60	20	7	4	3	100
PN11040402	M 4	70	20	7	4	3	100
PN11040431	M 5	6	22	8.5	5	4	200
PN11040444	M 5	8	22	8.5	5	4	200
PN11040457	M 5	10	22	8.5	5	4	200
PN11040460	M 5	12	22	8.5	5	4	200
PN11040473	M 5	14	22	8.5	5	4	500
PN11040499	M 5	16	22	8.5	5	4	200
PN11040509	M 5	18	22	8.5	5	4	200
PN11040512	M 5	20	22	8.5	5	4	200
PN11049296	M 5	22	22	8.5	5	4	200
PN11040525	M 5	25	22	8.5	5	4	200
PN11040538	M 5	30	22	8.5	5	4	200
PN11040541	M 5	35	22	8.5	5	4	200
PN11040554	M 5	40	22	8.5	5	4	200
PN11040567	M 5	45	22	8.5	5	4	200
PN11040570	M 5	50	22	8.5	5	4	200
PN11040583	M 5	55	22	8.5	5	4	200
PN11040596	M 5	60	22	8.5	5	4	200
PN11040606	M 5	65	22	8.5	5	4	200
PN11040619	M 5	70	22	8.5	5	4	200
PN11040622	M 5	80	22	8.5	5	4	100
PN11040635	M 5	90	22	8.5	5	4	100
PN11049306	M 5	100	22	8.5	5	4	100
NT0563	M 6	6	24	10	6	5	500
PN11040648	M 6	8	24	10	6	5	200
PN11040651	M 6	10	24	10	6	5	500
PN11040664	M 6	12	24	10	6	5	500
PN11040677	M 6	14	24	10	6	5	200
PN11040693	M 6	16	24	10	6	5	200
PN11040703	M 6	18	24	10	6	5	200
PN11040716	M 6	20	24	10	6	5	200
PN11049063	M 6	22	24	10	6	5	200
PN11040729	M 6	25	24	10	6	5	200
PN11040732	M 6	30	24	10	6	5	200

Artikel-Nr.	d	l	b	dk	k	s	Stück
PN11040745	M 6	35	24	10	6	5	200
PN11040758	M 6	40	24	10	6	5	200
PN11040761	M 6	45	24	10	6	5	200
PN11040774	M 6	50	24	10	6	5	200
PN11040787	M 6	55	24	10	6	5	100
PN11040790	M 6	60	24	10	6	5	100
PN11049076	M 6	65	24	10	6	5	100
PN11040800	M 6	70	24	10	6	5	100
PN11049319	M 6	75	24	10	6	5	100
PN11040813	M 6	80	24	10	6	5	100
PN11040826	M 6	90	24	10	6	5	100
PN11040839	M 6	100	24	10	6	5	100
PN11040842	M 6	110	24	10	6	5	100
PN11040855	M 6	120	24	10	6	5	100
PN11040868	M 6	130	24	10	6	5	100
PN11040871	M 6	140	24	10	6	5	100
NT9116	M 8	8	28	13	8	6	100
PN11049335	M 8	10	28	13	8	6	100
PN11049348	M 8	12	28	13	8	6	100
PN11049351	M 8	14	28	13	8	6	100
PN11040897	M 8	16	28	13	8	6	200
PN11040907	M 8	18	28	13	8	6	100
PN11040910	M 8	20	28	13	8	6	200
PN11049364	M 8	22	28	13	8	6	100
PN11040923	M 8	25	28	13	8	6	100
PN11040936	M 8	30	28	13	8	6	100
PN11040949	M 8	35	28	13	8	6	100
PN11040952	M 8	40	28	13	8	6	100
PN11040965	M 8	45	28	13	8	6	100
PN11040978	M 8	50	28	13	8	6	100
PN11040981	M 8	55	28	13	8	6	100
PN11040994	M 8	60	28	13	8	6	100
PN11041003	M 8	65	28	13	8	6	100
PN11041016	M 8	70	28	13	8	6	50
PN11049377	M 8	75	28	13	8	6	50
PN11041029	M 8	80	28	13	8	6	50
NT8044	M 8	85	28	13	8	6	50
PN11041032	M 8	90	28	13	8	6	50
PN11041045	M 8	100	28	13	8	6	50
PN11041058	M 8	110	28	13	8	6	50
PN11041061	M 8	120	28	13	8	6	50
PN11041074	M 8	130	28	13	8	6	50
PN11041087	M 8	140	28	13	8	6	50
PN11041090	M 8	150	28	13	8	6	50
PN11049380	M 8	160	28	13	8	6	50
NT8796	M 8	170	28	13	8	6	50
NT8454	M 10	12	32	13	8	6	100
PN11049089	M 10	16	32	13	8	6	100
PN11049393	M 10	18	32	13	8	6	100
PN11041100	M 10	20	32	13	8	6	100
PN11041113	M 10	25	32	13	8	6	100
PN11041126	M 10	30	32	13	8	6	100
PN11041139	M 10	35	32	13	8	6	100
PN11041142	M 10	40	32	13	8	6	100
PN11041155	M 10	45	32	13	8	6	100
PN11041168	M 10	50	32	13	8	6	100
PN11041171	M 10	55	32	13	8	6	100
PN11041184	M 10	60	32	13	8	6	100
PN11041197	M 10	65	32	13	8	6	100
PN11041207	M 10	70	32	13	8	6	100
PN11049403	M 10	75	32	13	8	6	50
PN11041210	M 10	80	32	13	8	6	100
NT1357	M 10	85	32	13	8	6	50
PN11041223	M 10	90	32	13	8	6	50
PN11041236	M 10	100	32	13	8	6	50
PN11041249	M 10	110	32	13	8	6	50
PN11041252	M 10	120	32	13	8	6	50
PN11041265	M 10	130	32	13	8	6	50

Artikel-Nr.	d	l	b	dk	k	s	Stück
PN11041278	M 10	140	32	13	8	6	50
PN11041281	M 10	150	32	13	8	6	50
PN11041294	M 10	160	32	13	8	6	50
PN11041333	M 12	16	36	18	12	10	100
PN11041346	M 12	20	36	18	12	10	100
PN11041359	M 12	25	36	18	12	10	100
PN11041362	M 12	30	36	18	12	10	100
PN11041375	M 12	35	36	18	12	10	100
PN11041388	M 12	40	36	18	12	10	100
PN11041391	M 12	45	36	18	12	10	50
PN11041401	M 12	50	36	18	12	10	50
PN11041414	M 12	55	36	18	12	10	50
PN11041427	M 12	60	36	18	12	10	50
PN11041430	M 12	65	36	18	12	10	50
PN11041443	M 12	70	36	18	12	10	50
PN11041456	M 12	75	36	18	12	10	50
PN11041469	M 12	80	36	18	12	10	50
PN11041472	M 12	90	36	18	12	10	50
PN11041485	M 12	100	36	18	12	10	25
PN11041498	M 12	110	36	18	12	10	25
PN11041508	M 12	120	36	18	12	10	25
PN11041511	M 12	130	36	18	12	10	25
PN11041524	M 12	140	36	18	12	10	25
PN11041537	M 12	150	36	18	12	10	25
PN11049416	M 12	160	36	18	12	10	25
NT4043	M 12	180	36	18	12	10	25
PN11049429	M 14	20	40	21	14	12	50
PN11041540	M 14	25	40	21	14	12	50
PN11041553	M 14	30	40	21	14	12	50
PN11049432	M 14	35	40	21	14	12	50
PN11049018	M 14	40	40	21	14	12	50
PN11049445	M 14	45	40	21	14	12	50
PN11049458	M 14	55	40	21	14	12	50
PN11049034	M 14	60	40	21	14	12	50
PN11049461	M 14	65	40	21	14	12	50
PN11049474	M 14	70	40	21	14	12	50
PN11049487	M 14	75	40	21	14	12	50
PN11049047	M 14	80	40	21	14	12	50
PN11049490	M 14	90	40	21	14	12	50
PN11049050	M 14	100	40	21	14	12	50
PN11049500	M 14	110	40	21	14	12	25
PN11049513	M 14	120	40	21	14	12	25
PN11049526	M 14	130	40	21	14	12	25
PN11049539	M 14	140	40	21	14	12	25
PN11049542	M 14	150	40	21	14	12	25
NT10997	M 14	180	40	21	14	12	25
NT1038	M 16	160	44	24	16	14	50
PN11041566	M 16	20	44	24	16	14	50
PN11041579	M 16	25	44	24	16	14	50
PN11041582	M 16	30	44	24	16	14	50
PN11041595	M 16	35	44	24	16	14	50
PN11041605	M 16	40	44	24	16	14	50
PN11041618	M 16	45	44	24	16	14	50
PN11041621	M 16	50	44	24	16	14	50
PN11041634	M 16	55	44	24	16	14	50
PN11041647	M 16	60	44	24	16	14	50
PN11041650	M 16	65	44	24	16	14	25
PN11041663	M 16	70	44	24	16	14	25
PN11049555	M 16	75	44	24	16	14	25
PN11041676	M 16	80	44	24	16	14	25
PN11041689	M 16	90	44	24	16	14	25
PN11041692	M 16	100	44	24	16	14	25
PN11041702	M 16	110	44	24	16	14	25
PN11041715	M 16	120	44	24	16	14	25
PN11041728	M 16	130	44	24	16	14	25
PN11041731	M 16	140	44	24	16	14	25
PN11041744	M 16	150	44	24	16	14	25
PN11041757	M 16	160	44	24	16	14	25

Artikel-Nr.	d	l	b	dk	k	s	Stück
PN11041760	M 16	170	44	24	16	14	10
PN11041773	M 16	180	44	24	16	14	10
PN11041786	M 16	190	44	24	16	14	10
PN11041799	M 16	200	44	24	16	14	10
PN11049568	M 18	40	48	27	18	16	25
PN11049571	M 18	45	48	27	18	16	25
PN11049584	M 18	50	48	27	18	16	25
PN11049597	M 18	55	48	27	18	16	25
PN11049607	M 18	60	48	27	18	16	25
PN11049610	M 18	65	48	27	18	16	25
PN11049623	M 18	70	48	27	18	16	25
PN11049636	M 18	75	48	27	18	16	25
PN11049649	M 18	80	48	27	18	16	25
PN11049652	M 18	90	48	27	18	16	25
PN11049665	M 18	100	48	27	18	16	25
PN11049678	M 18	110	48	27	18	16	25
PN11049681	M 18	120	48	27	18	16	25
PN11049694	M 18	130	48	27	18	16	25
PN11049704	M 18	140	48	27	18	16	25
PN11049717	M 18	150	48	27	18	16	25
PN11049720	M 20	30	52	30	20	17	25
PN11049733	M 20	35	52	30	20	17	25
PN11041809	M 20	40	52	30	20	17	25
PN11041812	M 20	45	52	30	20	17	25
PN11041825	M 20	50	52	30	20	17	25
PN11041838	M 20	55	52	30	20	17	25
PN11041841	M 20	60	52	30	20	17	25
PN11041854	M 20	65	52	30	20	17	25
PN11041867	M 20	70	52	30	20	17	25
PN11041870	M 20	75	52	30	20	17	25
PN11041883	M 20	80	52	30	20	17	25
PN11041896	M 20	90	52	30	20	17	25
PN11041906	M 20	100	52	30	20	17	25
NT8484	M 20	160	52	30	20	17	1
NT9779	M 20	180	52	30	20	17	25

Zylinderschraube mit Innensechskant DIN912/ISO4762, rostfreier Stahl A4

Feingewinde:	Nein
Material:	rostfreier Stahl A4
DIN:	912
ISO:	4762
Warengruppennr.:	8000

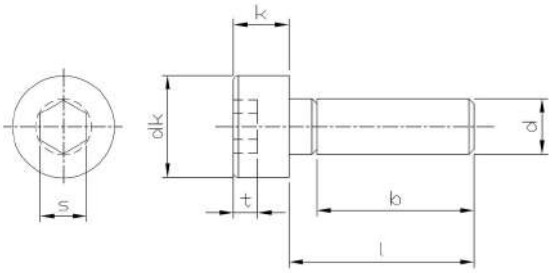

Artikel-Nr.	d	l	b	dk	k	s	Stück
NT6078	M 2.5	8	17	4.5	2.5	2	1000
NT6777	M 2	4	16	3.8	2	1.5	500
NT5432	M 2	6	16	3.8	2	1.5	100
NT8123	M 2	10	16	3.8	2	1.5	500
NT0716	M 3	6	18	5.5	3	2.5	500
NT2029	M 3	8	18	5.5	3	2.5	500
NT0703	M 3	10	18	5.5	3	2.5	500
NT8096	M 3	12	18	5.5	3	2.5	100
NT1270	M 3	16	18	5.5	3	2.5	500
NT4961	M 3	20	18	5.5	3	2.5	200
NT8099	M 3	25	18	5.5	3	2.5	200
NT5458	M 3	30	18	5.5	3	2.5	200
NT7445	M 3	35	18	5.5	3	2.5	500
NT10402	M 4	5	20	7	4	3	100
NT1027	M 4	6	20	7	4	3	500
PN11540258	M 4	8	20	7	4	3	500
PN11540261	M 4	10	20	7	4	3	500
PN11540274	M 4	12	20	7	4	3	500
NT0178	M 4	16	20	7	4	3	1000
PN11540300	M 4	16	20	7	4	3	500
PN11540326	M 4	20	20	7	4	3	500
PN11540339	M 4	25	20	7	4	3	200
PN11540342	M 4	30	20	7	4	3	500
PN11540368	M 4	35	20	7	4	3	200
PN11540371	M 4	40	20	7	4	3	200
NT10681	M 4	45	20	7	4	3	200
PN11540384	M 4	50	20	7	4	3	200
NT7827	M 4	70	20	7	4	3	200
NT8089	M 5	8	22	8.5	5	4	200
PN11540436	M 5	10	22	8.5	5	4	200
PN11540449	M 5	12	22	8.5	5	4	200
PN11540478	M 5	16	22	8.5	5	4	200
PN11540494	M 5	20	22	8.5	5	4	200
NT7398	M 5	22	22	8.5	5	4	500
PN11540504	M 5	25	22	8.5	5	4	200
PN11540517	M 5	30	22	8.5	5	4	200
PN11540520	M 5	35	22	8.5	5	4	200
PN11540533	M 5	40	22	8.5	5	4	200
NT8090	M 5	45	22	8.5	5	4	200
PN11540559	M 5	50	22	8.5	5	4	200
PN11540562	M 5	55	22	8.5	5	4	200
PN11540575	M 5	60	22	8.5	5	4	200
NT9029	M 5	70	22	8.5	5	4	100
NT11012	M 5	80	22	8.5	5	4	100
NT7444	M 5	100	22	8.5	5	4	100
NT6254	M 6	8	24	10	6	5	200
PN11540630	M 6	10	24	10	6	5	200

Artikel-Nr.	d	l	b	dk	k	s	Stück
PN11540643	M 6	12	24	10	6	5	200
NT7399	M 6	14	24	10	6	5	200
PN11540672	M 6	16	24	10	6	5	200
PN11540698	M 6	20	24	10	6	5	200
PN11540708	M 6	25	24	10	6	5	200
PN11540711	M 6	30	24	10	6	5	200
PN11540724	M 6	35	24	10	6	5	200
PN11540737	M 6	40	24	10	6	5	200
PN11540740	M 6	45	24	10	6	5	200
PN11540753	M 6	50	24	10	6	5	200
PN11540766	M 6	55	24	10	6	5	200
PN11540779	M 6	60	24	10	6	5	200
NT4783	M 6	65	24	10	6	5	500
PN11540782	M 6	70	24	10	6	5	200
PN11540795	M 6	80	24	10	6	5	100
PN11540805	M 6	90	24	10	6	5	50
PN11540818	M 6	100	24	10	6	5	100
PN11540821	M 6	110	24	10	6	5	50
PN11540834	M 6	120	24	10	6	5	50
PN11540847	M 6	130	24	10	6	5	50
PN11540850	M 6	140	24	10	6	5	50
PN11540863	M 6	150	24	10	6	5	50
NT1243	M 8	10	28	13	8	6	200
PN11540876	M 8	16	28	13	8	6	100
PN11540892	M 8	20	28	13	8	6	200
PN11540902	M 8	25	28	13	8	6	200
PN11540915	M 8	30	28	13	8	6	100
PN11540928	M 8	35	28	13	8	6	100
PN11540931	M 8	40	28	13	8	6	100
PN11540944	M 8	45	28	13	8	6	100
PN11540957	M 8	50	28	13	8	6	100
PN11540960	M 8	55	28	13	8	6	100
PN11540973	M 8	60	28	13	8	6	100
NT1330	M 8	65	28	13	8	6	100
PN11540999	M 8	70	28	13	8	6	50
NT4501	M 8	75	28	13	8	6	100
PN11541008	M 8	80	28	13	8	6	50
PN11541011	M 8	90	28	13	8	6	50
PN11541024	M 8	100	28	13	8	6	50
PN11541037	M 8	110	28	13	8	6	50
PN11541040	M 8	120	28	13	8	6	50
PN11541053	M 8	130	28	13	8	6	50
PN11549013	M 8	140	28	13	8	6	50
PN11549026	M 8	150	28	13	8	6	50
PN11541066	M 10	16	32	16	10	8	100
PN11541082	M 10	20	32	16	10	8	100
PN11541105	M 10	25	32	16	10	8	100

Artikel-Nr.	d	l	b	dk	k	s	Stück
PN11541118	M 10	30	32	16	10	8	100
PN11541121	M 10	35	32	16	10	8	100
PN11541134	M 10	40	32	16	10	8	100
PN11541147	M 10	45	32	16	10	8	100
PN11541150	M 10	50	32	16	10	8	100
PN11541163	M 10	55	32	16	10	8	100
PN11541176	M 10	60	32	16	10	8	100
PN11541192	M 10	70	32	16	10	8	100
PN11541215	M 10	80	32	16	10	8	50
PN11541228	M 10	90	32	16	10	8	50
PN11541231	M 10	100	32	16	10	8	50
PN11541244	M 10	110	32	16	10	8	50
PN11541257	M 10	120	32	16	10	8	50
PN11541260	M 10	130	32	16	10	8	50
PN11541273	M 10	140	32	16	10	8	50
PN11541286	M 10	150	32	16	10	8	50
PN11541341	M 12	20	36	18	12	10	100
PN11541354	M 12	25	36	18	12	10	100
PN11541367	M 12	30	36	18	12	10	100
PN11541370	M 12	35	36	18	12	10	100
PN11541383	M 12	40	36	18	12	10	100
PN11541396	M 12	45	36	18	12	10	50
PN11541406	M 12	50	36	18	12	10	50
PN11541419	M 12	55	36	18	12	10	50
PN11541422	M 12	60	36	18	12	10	50
PN11541448	M 12	70	36	18	12	10	50
PN11541464	M 12	80	36	18	12	10	50
PN11541477	M 12	90	36	18	12	10	50
PN11541480	M 12	100	36	18	12	10	25
PN11541493	M 12	110	36	18	12	10	25
PN11541503	M 12	120	36	18	12	10	25
PN11541516	M 12	130	36	18	12	10	25
PN11541529	M 12	140	36	18	12	10	25
PN11541532	M 12	150	36	18	12	10	25
PN11541545	M 14	25	40	21	14	12	50
PN11541558	M 14	30	40	21	14	12	50
NT1497	M 14	50	40	21	14	12	50
PN11541561	M 14	60	40	21	14	12	50
PN11541574	M 14	80	40	21	14	12	50
PN11549039	M 14	100	40	21	14	12	50
PN11541587	M 16	25	44	24	16	14	50
PN11541590	M 16	30	44	24	16	14	50
PN11541600	M 16	35	44	24	16	14	50
PN11541613	M 16	40	44	24	16	14	50
PN11541626	M 16	45	44	24	16	14	50
PN11541639	M 16	50	44	24	16	14	50
PN11541642	M 16	55	44	24	16	14	50
PN11541655	M 16	60	44	24	16	14	50
PN11541671	M 16	70	44	24	16	14	50
PN11541684	M 16	75	44	24	16	14	50
PN11541697	M 16	80	44	24	16	14	25
PN11541707	M 16	90	44	24	16	14	25
PN11541710	M 16	100	44	24	16	14	25
NT7757	M 18	40	48	27	18	14	1
PN11541820	M 20	40	52	30	20	17	25
PN11541833	M 20	45	52	30	20	17	25
PN11541846	M 20	50	52	30	20	17	25
PN11541859	M 20	55	52	30	20	17	25
PN11541862	M 20	60	52	30	20	17	25
PN11541888	M 20	70	52	30	20	17	25
PN11541901	M 20	80	52	30	20	17	25
PN11541927	M 20	90	52	30	20	17	25
PN11541930	M 20	100	52	30	20	17	1
NT6897	M 30	130	72	45	30	22	1

Flachkopfschraube DIN921

Material:	Stahl
Kopfform:	Flachkopf
DIN:	921
Festigkeit:	5.8
Warengruppennr.:	2202

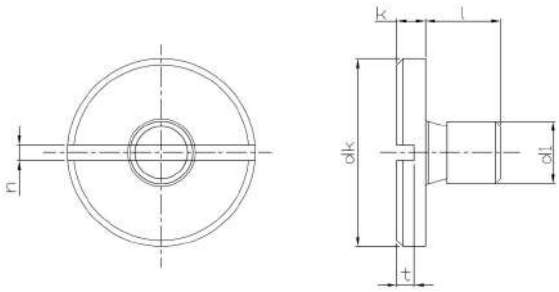

Artikel-Nr.	d1	l	dk	k	Stück
PN04420275	M 2	2.5	6	1.2	200
PN04420291	M 2	4	6	1.6	200
PN04420301	M 3	5	8	1.8	200
PN04420482	M 3	4	8	1.8	200
PN04420495	M 3	5	8	1.8	200
PN04420505	M 3	6	8	1.8	200
PN04420518	M 3	8	8	1.8	200
PN04420521	M 3	10	8	1.8	200
PN04420644	M 4	5	12	2.4	100
PN04420657	M 4	6	12	2.4	100
PN04420660	M 4	8	12	2.4	100
PN04420673	M 4	10	12	2.4	100
PN04420686	M 4	12	12	2.4	100
PN04420709	M 4	16	12	2.4	100
PN04420741	M 5	6	16	2.7	100
PN04420754	M 5	8	16	2.7	100
PN04420767	M 5	10	16	2.7	100
PN04420770	M 5	12	16	2.7	100
PN04420796	M 5	16	16	2.7	100
PN04420848	M 6	8	20	3.1	100
PN04420851	M 6	10	20	3.1	100
PN04420864	M 6	12	20	3.1	100
PN04429001	M 6	16	20	3.1	100
PN04420880	M 6	20	20	3.1	100
PN04420893	M 6	25	20	3.1	100
PN04420945	M 8	10	25	3.8	100
NT3036	M 8	12	25	3.8	100
NT3037	M 8	16	25	3.8	100
NT3038	M 8	20	25	3.8	100
NT3039	M 10	12	30	4.6	100
NT3040	M 10	16	30	4.6	100
NT3041	M 2	20	6	0.8	100

Flachkopfschraube DIN923

Material:	Stahl
Kopfform:	Flachkopf
DIN:	923
Festigkeit:	5.8
Warengruppennr.:	2204

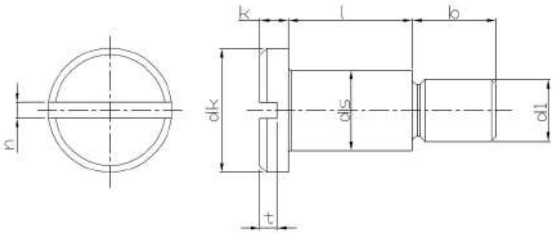

Artikel-Nr.	d1	l	dk	k	ds	Stück
NT0809	M 2	2	4.5	1.2	2.8	200
PN04440310	M 2	6	4.5	1.2	2.8	200
PN04440637	M 3	2	7	1.8	4	200
PN04440640	M 3	2.5	7	1.8	4	200
NT0071	M 3	3	7	1.8	4	200
PN04440666	M 3	4	7	1.8	4	200
NT4956	M 3	5	7	1.8	4	100
PN04440682	M 3	6	7	1.8	4	200
NT1221	M 3	8	7	1.8	4	200
PN04440705	M 3	10	7	1.8	4	100
NT0072	M 3	16	7	1.8	4	200
PN04440763	M 4	2.5	8.5	2.4	5.5	100
PN04440776	M 4	3	8.5	2.4	5.5	100
PN04440789	M 4	4	8.5	2.4	5.5	100
PN04440792	M 4	5	8.5	2.4	5.5	100
PN04440802	M 4	6	8.5	2.4	5.5	100
PN04440815	M 4	8	8.5	2.4	5.5	100
PN04440828	M 4	10	8.5	2.4	5.5	100
PN04440831	M 4	12	8.5	2.4	5.5	100
NT0073	M 4	16	8.5	2.4	5.5	100
NT0882	M 4	20	8.5	2.4	5.5	100
PN04440899	M 5	2.5	11	2.7	7	100
PN04440909	M 5	3	11	2.7	7	100
PN04440912	M 5	4	11	2.7	7	100
PN04440925	M 5	5	11	2.7	7	100
PN04440938	M 5	6	11	2.7	7	100
PN04440941	M 5	8	11	2.7	7	100
PN04440954	M 5	10	11	2.7	7	100
PN04440967	M 5	12	11	2.7	7	100
PN04440970	M 5	16	11	2.7	7	100
PN04441034	M 6	3	13	3.1	8	100
PN04441047	M 6	4	13	3.1	8	100
PN04441050	M 6	5	13	3.1	8	100
PN04441063	M 6	6	13	3.1	8	100
PN04441076	M 6	8	13	3.1	8	100
PN04441089	M 6	10	13	3.1	8	100
PN04441092	M 6	12	13	3.1	8	100
PN04441102	M 6	16	13	3.1	8	100
PN04441209	M 6	20	13	3.1	8	100
NT4251	M 6	25	13	3.1	8	100
NT0974	M 8	4	16	3.8	10	100
PN04441115	M 8	6	16	3.8	10	100
PN04441128	M 8	10	16	3.8	10	100
PN04441131	M 8	12	16	3.8	10	100
PN04441144	M 8	16	16	3.8	10	100
PN04441212	M 8	20	16	3.8	10	100
NT0147	M 8	25	16	3.8	10	100

Flachkopfschraube DIN923, verzinkt

Material:	Stahl
Oberfläche:	verzinkt
Kopfform:	Flachkopf
DIN:	923
Festigkeit:	5.8
Warengruppennr.:	2203

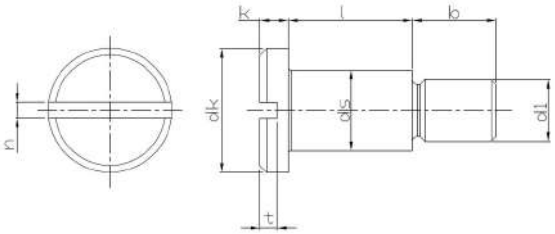

Artikel-Nr.	d1	l	dk	k	ds	Stück
NT4956-01	M 3	5	7	1.8	4	100
NT0207	M 3	10	7	1.8	4	200
PN04440776-01	M 4	3	8.5	2.4	5.5	100
PN04440789-01	M 4	4	8.5	2.4	5.5	100
PN04440792-01	M 4	5	8.5	2.4	5.5	100
NT4103-01	M 5	3	11	2.7	7	100
NT6658	M 5	4	11	2.7	7	100
NT6659	M 5	5	11	2.7	7	100
PN04440938-01	M 5	6	11	2.7	7	100
NT0753	M 5	8	11	2.7	7	100
PN04441034-01	M 6	3	13	3.1	8	100
NT0247	M 6	5	13	3.1	8	100
NT0892	M 6	6	13	3.1	8	100
NT1560	M 6	8	13	3.1	8	100
NT9920	M 6	16	13	3.1	8	100
NT0988	M 8	4	16	3.8	10	100
NT1136	M 8	6	16	3.8	10	100
PN04441131-01	M 8	12	16	3.8	10	100
NT0165	M 8	20	16	3.8	10	100
NT0147-01	M 8	25	16	3.8	10	50
NT0954	M 10	20	20	4.6	13	100

Sechskantschraube mit Schaft DIN931/ISO4014, Stahl, 8.8

Material:	Stahl
Kopfform:	Sechskant
DIN:	931
ISO:	4014
Festigkeit:	8.8
Warengruppennr.:	1100

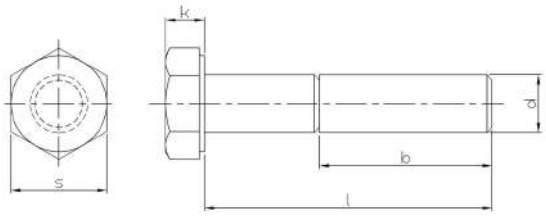

Artikel-Nr.	d	l	s	b	k	Stück
PN02090128	M 4	25	7	14	2.8	500
PN02090144	M 4	30	7	14	2.8	500
PN02090157	M 4	35	7	14	2.8	500
PN02090160	M 4	40	7	14	2.8	500
PN02090173	M 4	45	7	14	2.8	500
PN02090186	M 4	50	7	14	2.8	500
PN02090209	M 4	60	7	14	2.8	200
NT5642	M 4	75	7	14	2.8	200
NT0148	M 5	25	8	16	3.5	500
PN02090270	M 5	30	8	16	3.5	500
PN02090283	M 5	35	8	16	3.5	200
PN02090296	M 5	40	8	16	3.5	200
PN02090306	M 5	45	8	16	3.5	200
PN02090319	M 5	50	8	16	3.5	200
PN02090322	M 5	55	8	16	3.5	200
PN02090335	M 5	60	8	16	3.5	200
PN02090348	M 5	65	8	16	3.5	200
PN02090351	M 5	70	8	16	3.5	200
PN02090364	M 5	80	8	16	3.5	200
NT6220	M 5	110	8	16	3.5	200
PN02090445	M 6	30	10	18	4	500
PN02090458	M 6	35	10	18	4	200
PN02090461	M 6	40	10	18	4	200
PN02090474	M 6	45	10	18	4	200
PN02090487	M 6	50	10	18	4	200
PN02090490	M 6	55	10	18	4	200
PN02090500	M 6	60	10	18	4	200
PN02090513	M 6	65	10	18	4	200
PN02090526	M 6	70	10	18	4	200
PN02090539	M 6	75	10	18	4	200
PN02090542	M 6	80	10	18	4	200
PN02090555	M 6	85	10	18	4	100
PN02090568	M 6	90	10	18	4	100
PN02090584	M 6	100	10	18	4	100
PN02090597	M 6	110	10	18	4	100
PN02090607	M 6	120	10	18	4	100
PN02090652	M 7	30	11	20	4.8	200
PN02090665	M 7	35	11	20	4.8	200
PN02090678	M 7	40	11	20	4.8	200
PN02090694	M 7	50	11	20	4.8	200
PN02090717	M 7	60	11	20	4.8	200
PN02090791	M 8	35	13	22	5.3	200
PN02090801	M 8	40	13	22	5.3	200
PN02090814	M 8	45	13	22	5.3	200
PN02090827	M 8	50	13	22	5.3	200
PN02090830	M 8	55	13	22	5.3	200
PN02090843	M 8	60	13	22	5.3	200

Artikel-Nr.	d	l	s	b	k	Stück
PN02090856	M 8	65	13	22	5.3	200
PN02090869	M 8	70	13	22	5.3	200
PN02090872	M 8	75	13	22	5.3	200
PN02090885	M 8	80	13	22	5.3	200
PN02090898	M 8	85	13	22	5.3	100
PN02090908	M 8	90	13	22	5.3	100
PN02090911	M 8	95	13	22	5.3	100
PN02090924	M 8	100	13	22	5.3	100
PN02090937	M 8	110	13	22	5.3	100
PN02090940	M 8	120	13	22	5.3	100
PN02090953	M 8	130	13	28	5.3	100
PN02090966	M 8	140	13	28	5.3	50
PN02090979	M 8	150	13	28	5.3	50
PN02090982	M 8	160	13	28	5.3	50
PN02090995	M 8	170	13	28	5.3	50
PN02091004	M 8	180	13	28	5.3	50
PN02091017	M 8	190	13	28	5.3	50
PN02091033	M 8	200	13	28	5.3	50
PN02091046	M 8	210	13	28	5.3	50
PN02091059	M 8	220	13	28	5.3	50
PN02091062	M 8	230	13	28	5.3	50
PN02091075	M 8	240	13	28	5.3	50
PN02091088	M 8	260	13	28	5.3	50
PN02091091	M 8	280	13	28	5.3	50
PN02099064	M 8	300	13	28	5.3	50
PN02092100	M 16	55	24	38	10	50
PN02092113	M 16	60	24	38	10	50
PN02092126	M 16	65	24	38	10	50
PN02092139	M 16	70	24	38	10	50
PN02092142	M 16	75	24	38	10	50
PN02092155	M 16	80	24	38	10	25
PN02092168	M 16	85	24	38	10	25
PN02092171	M 16	90	24	38	10	25
PN02092184	M 16	95	24	38	10	25
PN02092197	M 16	100	24	38	10	25
PN02092207	M 16	110	24	38	10	25
PN02092210	M 16	120	24	38	10	25
PN02092223	M 16	130	24	44	10	25
PN02092236	M 16	140	24	44	10	25
PN02092249	M 16	150	24	44	10	25
PN02092252	M 16	160	24	44	10	25
PN02092265	M 16	170	24	44	10	25
PN02092278	M 16	180	24	44	10	25
PN02092281	M 16	190	24	44	10	25
PN02092294	M 16	200	24	44	10	25
PN02092304	M 16	210	24	57	10	25
PN02092317	M 16	220	24	57	10	25

Artikel-Nr.	d	l	s	b	k	Stück
PN02092320	M 16	230	24	57	10	25
PN02092333	M 16	240	24	57	10	25
PN02092346	M 16	250	24	57	10	25
PN02092359	M 16	260	24	57	10	25
PN02092375	M 16	280	24	57	10	1
PN02092391	M 16	300	24	57	10	1
PN02092414	M 16	320	24	57	10	1
PN02092430	M 16	340	24	57	10	1
PN02092456	M 16	360	24	57	10	1
PN02092472	M 16	380	24	57	10	1
PN02092498	M 16	400	24	57	10	1
NT4466	M 16	460	24	57	10	1
PN02092524	M 18	65	27	42	11.5	25
PN02092537	M 18	70	27	42	11.5	25
PN02092540	M 18	75	27	42	11.5	25
PN02092553	M 18	80	27	42	11.5	25
PN02092579	M 18	90	27	42	11.5	25
PN02092582	M 18	100	27	42	11.5	25
PN02092595	M 18	110	27	42	11.5	25
PN02092605	M 18	120	27	42	11.5	25
PN02092618	M 18	130	27	48	11.5	25
PN02092621	M 18	140	27	48	11.5	25
PN02092634	M 18	150	27	48	11.5	25
PN02092647	M 18	160	27	48	11.5	25
PN02092650	M 18	180	27	48	11.5	25
PN02092663	M 18	200	27	48	11.5	1
NT6363	M 18	250	27	61	11.5	1
PN02092759	M 20	60	30	46	12.5	25
PN02092760	M 20	65	30	46	12.5	25
PN02092773	M 20	70	30	46	12.5	25
PN02092786	M 20	75	30	46	12.5	25
PN02092799	M 20	80	30	46	12.5	25
PN02092809	M 20	85	30	46	12.5	25
PN02092812	M 20	90	30	46	12.5	25
PN02092838	M 20	100	30	46	12.5	25
PN02092841	M 20	110	30	46	12.5	25
PN02092854	M 20	120	30	46	12.5	25
PN02092867	M 20	130	30	52	12.5	25
PN02092870	M 20	140	30	52	12.5	25
PN02092883	M 20	150	30	52	12.5	25
PN02092896	M 20	160	30	52	12.5	10
PN02092906	M 20	170	30	52	12.5	10
PN02092919	M 20	180	30	52	12.5	10
PN02092935	M 20	200	30	52	12.5	10
NT6899	M 20	210	30	65	12.5	1
PN02092964	M 20	220	30	65	12.5	1
PN02092980	M 20	240	30	65	12.5	1
PN02092993	M 20	250	30	65	12.5	1
PN02093002	M 20	260	30	65	12.5	1
PN02093015	M 20	80	30	46	12.5	1
PN02093028	M 20	300	30	65	12.5	1
PN02093031	M 20	320	30	65	12.5	1
PN02093044	M 20	340	30	65	12.5	1
PN02093060	M 20	360	30	65	12.5	1
PN02093073	M 20	380	30	65	12.5	1
PN02093086	M 20	400	30	65	12.5	1
PN02093374	M 24	75	36	54	15	25
PN02093387	M 24	80	36	54	15	25
PN02093390	M 24	85	36	54	15	10
PN02093400	M 24	90	36	54	15	10
PN02093426	M 24	100	36	54	15	10
PN02093439	M 24	110	36	54	15	10
PN02093442	M 24	120	36	54	15	10
PN02093455	M 24	130	36	60	15	10
PN02093468	M 24	140	36	60	15	10
PN02093471	M 24	150	36	60	15	10
PN02093484	M 24	160	36	60	15	10
PN02093497	M 24	170	36	60	15	10

Artikel-Nr.	d	l	s	b	k	Stück
PN02093507	M 24	180	36	60	15	10
PN02093510	M 24	190	36	60	15	10
PN02093523	M 24	200	36	60	15	10
NT9504	M 24	210	36	73	15	1
PN02093549	M 24	220	36	73	15	1
PN02093565	M 24	240	36	73	15	1
PN02093578	M 24	250	36	73	15	1
PN02093581	M 24	260	36	73	15	1
PN02093594	M 24	280	36	73	15	1
PN02093604	M 24	300	36	73	15	1
PN02093617	M 24	320	36	73	15	1
PN02093620	M 24	340	36	73	15	1
PN02093646	M 24	360	36	73	15	1
PN02093659	M 24	380	36	73	15	1
PN02093662	M 24	400	36	73	15	1
PN02093691	M 24	420	36	73	15	1
PN02099019	M 24	440	36	73	15	1
PN02093811	M 27	80	41	60	17	10
PN02093824	M 27	90	41	60	17	10
PN02093837	M 27	100	41	60	17	10
PN02093840	M 27	110	41	60	17	1
PN02093853	M 27	120	41	60	17	1
NT0723	M 27	150	41	66	17	1
PN02093963	M 30	90	46	66	18.7	1
PN02093976	M 30	100	46	66	18.7	1
PN02093989	M 30	110	46	66	18.7	1
PN02093992	M 30	120	46	66	18.7	1
PN02094001	M 30	130	46	72	18.7	1
PN02094014	M 30	140	46	72	18.7	1
PN02094027	M 30	150	46	72	18.7	1
PN02094030	M 30	160	46	72	18.7	1
PN02094043	M 30	180	46	72	18.7	1
PN02094056	M 30	200	46	72	18.7	1
PN02094072	M 30	220	46	85	18.7	1
PN02094085	M 30	240	46	85	18.7	1
PN02099022	M 30	260	46	85	18.7	1
PN02094108	M 30	280	46	85	18.7	1
PN02094111	M 30	300	46	85	18.7	1
PN02099080	M 30	340	46	85	18.7	1
PN02094124	M 36	110	55	78	22.5	1
PN02094137	M 36	120	55	78	22.5	1
PN02094140	M 36	130	55	84	22.5	1
PN02094153	M 36	140	55	84	22.5	1
PN02094166	M 36	150	55	84	22.5	1
PN02094179	M 36	160	55	84	22.5	1
PN02094182	M 36	180	55	84	22.5	1
PN02094205	M 36	200	55	84	22.5	1
PN02094221	M 36	220	55	97	22.5	1
PN02094247	M 36	240	55	97	22.5	1
PN02094263	M 36	260	55	97	22.5	1
PN02094289	M 36	280	55	97	22.5	1
PN02094302	M 36	300	55	97	22.5	1
NT6661	M 42	140	65	69	26	1
NT6887	M 42	160	65	69	26	1

Sechskantschraube mit Schaft DIN931/ISO4014, Stahl, 8.8, verzinkt

Material:	Stahl
Oberfläche:	verzinkt
Kopfform:	Sechskant
DIN:	931
ISO:	4014
Festigkeit:	8.8
Warengruppennr.:	1204

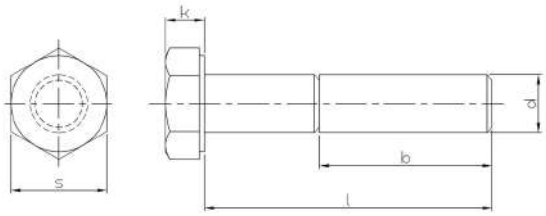

Artikel-Nr.	d	l	s	b	k	Stück
PN02090128-01	M 4	25	7	14	2.8	500
PN02090144-01	M 4	30	7	14	2.8	500
PN02090157-01	M 4	35	7	14	2.8	500
PN02090160-01	M 4	40	7	14	2.8	500
PN02090173-01	M 4	45	7	14	2.8	500
PN02090186-01	M 4	50	7	14	2.8	500
PN02090209-01	M 4	60	7	14	2.8	200
NT5610	M 4	70	7	14	2.8	200
NT8738	M 4	80	7	14	2.8	200
PN02090270-01	M 5	30	8	16	3.5	500
PN02090283-01	M 5	35	8	16	3.5	200
PN02090296-01	M 5	40	8	16	3.5	200
PN02090306-01	M 5	45	8	16	3.5	200
PN02090319-01	M 5	50	8	16	3.5	200
PN02090322-01	M 5	55	8	16	3.5	200
PN02090335-01	M 5	60	8	16	3.5	200
PN02090348-01	M 5	65	8	16	3.5	200
PN02090351-01	M 5	70	8	16	3.5	200
PN02090364-01	M 5	80	8	16	3.5	200
PN02090365-01	M 5	85	8	16	3.5	200
NT6709	M 5	90	8	16	3.5	200
PN02090445-01	M 6	30	10	18	4	500
PN02090458-01	M 6	35	10	18	4	200
PN02090461-01	M 6	40	10	18	4	200
PN02090474-01	M 6	45	10	18	4	200
PN02090487-01	M 6	50	10	18	4	200
PN02090490-01	M 6	55	10	18	4	200
PN02090500-01	M 6	60	10	18	4	200
PN02090513-01	M 6	65	10	18	4	200
PN02090526-01	M 6	70	10	18	4	200
PN02090539-01	M 6	75	10	18	4	200
PN02090542-01	M 6	80	10	18	4	200
PN02090555-01	M 6	85	10	18	4	100
PN02090568-01	M 6	90	10	18	4	100
NT6673	M 6	95	10	18	4	100
PN02090584-01	M 6	100	10	18	4	100
PN02090597-01	M 6	110	10	18	4	100
PN02090607-01	M 6	120	10	18	4	100
PN02090608-01	M 6	130	10	18	4	100
PN02090791-01	M 8	35	13	22	5.3	200
PN02090801-01	M 8	40	13	22	5.3	200
PN02090814-01	M 8	45	13	22	5.3	200
PN02090827-01	M 8	50	13	22	5.3	200
PN02090830-01	M 8	55	13	22	5.3	200
PN02090843-01	M 8	60	13	22	5.3	200
PN02090856-01	M 8	65	13	22	5.3	200
PN02090869-01	M 8	70	13	22	5.3	200

Artikel-Nr.	d	l	s	b	k	Stück
PN02090872-01	M 8	75	13	22	5.3	200
PN02090885-01	M 8	80	13	22	5.3	200
PN02090898-01	M 8	85	13	22	5.3	100
PN02090908-01	M 8	90	13	22	5.3	100
PN02090911-01	M 8	95	13	22	5.3	100
PN02090924-01	M 8	100	13	22	5.3	100
PN02090937-01	M 8	110	13	22	5.3	100
PN02090940-01	M 8	120	13	22	5.3	100
PN02090953-01	M 8	130	13	22	5.3	100
PN02090966-01	M 8	140	13	22	5.3	50
PN02090979-01	M 8	150	13	22	5.3	50
PN02090982-01	M 8	160	13	22	5.3	50
NT8909	M 8	170	13	22	5.3	100
PN02091004-01	M 8	180	13	22	5.3	50
PN02091033-01	M 8	200	13	22	5.3	50
PN02092100-01	M 16	55	24	38	10	50
PN02092113-01	M 16	60	24	38	10	50
PN02092126-01	M 16	65	24	38	10	50
PN02092139-01	M 16	70	24	38	10	50
PN02092142-01	M 16	75	24	38	10	25
PN02092155-01	M 16	80	24	38	10	25
PN02092168-01	M 16	85	24	38	10	25
PN02092171-01	M 16	90	24	38	10	25
PN02092184-01	M 16	95	24	38	10	25
PN02092197-01	M 16	100	24	38	10	25
PN02092207-01	M 16	110	24	38	10	25
PN02092210-01	M 16	120	24	38	10	25
PN02092223-01	M 16	130	24	38	10	25
PN02092236-01	M 16	140	24	38	10	25
PN02092249-01	M 16	150	24	38	10	25
PN02092252-01	M 16	160	24	38	10	25
PN02092265-01	M 16	170	24	38	10	25
PN02092278-01	M 16	180	24	38	10	25
PN02092281-01	M 16	190	24	38	10	25
PN02092294-01	M 16	200	24	38	10	25
PN02092317-01	M 16	220	24	38	10	1
PN02092320-01	M 16	230	24	57	10	1
PN02092333-01	M 16	240	24	38	10	1
PN02092359-01	M 16	260	24	38	10	1
PN02092375-01	M 16	280	24	38	10	1
PN02092391-01	M 16	300	24	38	10	1
PN02092401-01	M 16	310	24	38	10	1
PN02092537-01	M 18	70	27	42	11.5	25
PN02092553-01	M 18	80	27	42	11.5	25
PN02092579-01	M 18	90	27	42	11.5	25
PN02092582-01	M 18	100	27	42	11.5	25
PN02092595-01	M 18	110	27	42	11.5	25

Artikel-Nr.	d	l	s	b	k	Stück
PN02092605-01	M 18	120	27	42	11.5	25
NT4974	M 18	140	27	42	11.5	25
PN02092760-01	M 20	65	30	46	12.5	25
PN02092773-01	M 20	70	30	46	12.5	25
PN02092786-01	M 20	75	30	46	12.5	25
PN02092799-01	M 20	80	30	46	12.5	25
PN02092809-01	M 20	85	30	46	12.5	25
PN02092812-01	M 20	90	30	46	12.5	25
PN02092838-01	M 20	100	30	46	12.5	25
PN02092841-01	M 20	110	30	46	12.5	25
PN02092854-01	M 20	120	30	46	12.5	25
PN02092867-01	M 20	130	30	46	12.5	25
PN02092870-01	M 20	140	30	46	12.5	25
PN02092883-01	M 20	150	30	46	12.5	25
PN02092896-01	M 20	160	30	46	12.5	10
NT8260	M 20	170	30	46	12.5	10
PN02092919-01	M 20	180	30	46	12.5	10
NT8254	M 20	190	30	46	12.5	1
PN02092935-01	M 20	200	30	46	12.5	1
PN02092964-01	M 20	220	30	46	12.5	1
PN02092980-01	M 20	240	30	46	12.5	1
PN02092993-01	M 20	250	30	46	12.5	1
PN02093002-01	M 20	260	30	46	12.5	1
NT10961-01	M 20	270	30	46	12.5	1
PN02093028-01	M 20	280	30	46	12.5	1
PN02093044-01	M 20	300	30	46	12.5	1
PN02093374-01	M 24	75	36	54	15	25
PN02093387-01	M 24	80	36	54	15	25
PN02093390-01	M 24	85	36	54	15	10
PN02093400-01	M 24	90	36	54	15	10
PN02093401-01	M 24	95	36	54	15	10
PN02093426-01	M 24	100	36	54	15	10
PN02093439-01	M 24	110	36	54	15	10
PN02093442-01	M 24	120	36	54	15	10
PN02093455-01	M 24	130	36	54	15	10
PN02093468-01	M 24	140	36	54	15	10
PN02093471-01	M 24	150	36	54	15	10
PN02093484-01	M 24	160	36	54	15	10
PN02093497-01	M 24	170	36	54	15	10
PN02093507-01	M 24	180	36	54	15	1
PN02093523-01	M 24	200	36	54	15	1
PN02093549-01	M 24	220	36	54	15	1
PN02093565-01	M 24	240	36	54	15	1
PN02093581-01	M 24	260	36	54	15	1
PN02093594-01	M 24	280	36	54	15	1
PN02093604-01	M 24	300	36	54	15	1
PN02093605-01	M 24	310	36	54	15	1
PN02093617-01	M 24	320	36	54	15	1
PN02093963-01	M 30	90	46	66	18.7	1
PN02093976-01	M 30	100	46	66	18.7	1
PN02093989-01	M 30	110	46	66	18.7	1
PN02093992-01	M 30	120	46	66	18.7	1
PN02094001-01	M 30	130	46	66	18.7	1
PN02094014-01	M 30	140	46	66	18.7	1
PN02094027-01	M 30	150	46	66	18.7	1
PN02094030-01	M 30	160	46	66	18.7	1
PN02094043-01	M 30	180	46	66	18.7	1
PN02094056-01	M 30	200	46	66	18.7	1
PN02094072-01	M 30	220	46	66	18.7	1
PN02094085-01	M 30	240	46	66	18.7	1
PN02094098-01	M 30	260	46	66	18.7	1
PN02094108-01	M 30	280	46	66	18.7	1
PN02094111-01	M 30	300	46	66	18.7	1
PN02099081-01	M 30	350	46	66	18.7	1
NT6727	M 36	130	55	-	22.5	1
PN02094205-01	M 36	200	55	-	22.5	1

Sechskantschraube mit Schaft DIN931/ISO4014, Stahl, 10.9

Material:	Stahl
Kopfform:	Sechskant
DIN:	931
ISO:	4014
Festigkeit:	10.9
Warengruppennr.:	1003

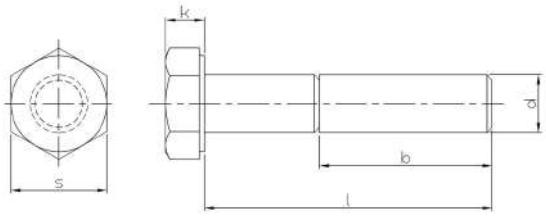

Artikel-Nr.	d	l	s	b	k	Stück
PN02050210	M 6	30	10	18	4	500
PN02050223	M 6	35	10	18	4	200
PN02050236	M 6	40	10	18	4	200
PN02050249	M 6	45	10	18	4	200
PN02050252	M 6	50	10	18	4	200
NT0149	M 6	60	10	18	4	200
NT6584	M 6	70	10	18	4	200
PN02050362	M 8	35	13	22	5.3	200
PN02050375	M 8	40	13	22	5.3	200
PN02050388	M 8	45	13	22	5.3	200
PN02050391	M 8	50	13	22	5.3	200
PN02050401	M 8	55	13	22	5.3	200
PN02050414	M 8	60	13	22	5.3	200
PN02050427	M 8	65	13	22	5.3	200
PN02050430	M 8	70	13	22	5.3	200
PN02090873	M 8	75	13	22	5.3	200
PN02050456	M 8	80	13	22	5.3	100
PN02050472	M 8	90	13	22	5.3	100
PN02050498	M 8	100	13	22	5.3	100
PN02050508	M 8	110	13	22	5.3	100
PN02050511	M 8	120	13	22	5.3	100
PN02050524	M 8	130	13	28	5.3	100
PN02050537	M 8	140	13	28	5.3	100
PN02050540	M 8	150	13	28	5.3	100
PN02059046	M 8	160	13	28	5.3	100
PN02059059	M 8	180	13	28	5.3	100
PN02059062	M 8	200	13	28	5.3	100
PN02051031	M 16	55	24	38	10	50
PN02051044	M 16	60	24	38	10	50
PN02051057	M 16	65	24	38	10	50
PN02051060	M 16	70	24	38	10	25
PN02051073	M 16	75	24	38	10	25
PN02051086	M 16	80	24	38	10	25
NT4526	M 16	85	24	38	10	25
PN02051099	M 16	90	24	38	10	25
PN02051109	M 16	100	24	38	10	25
PN02051112	M 16	110	24	38	10	25
PN02051125	M 16	120	24	38	10	25
PN02051138	M 16	130	24	44	10	25
PN02051141	M 16	140	24	44	10	25
PN02051154	M 16	150	24	44	10	25
PN02051167	M 16	160	24	44	10	25
PN02051183	M 16	180	24	44	10	25
PN02051206	M 16	200	24	44	10	25
PN02051222	M 16	220	24	53	10	25
PN02051248	M 16	240	24	53	10	25
PN02051264	M 16	260	24	53	10	25

Artikel-Nr.	d	l	s	b	k	Stück
PN02051280	M 16	280	24	53	10	25
NT7577	M 16	290	24	53	10	1
PN02051303	M 16	300	24	53	10	1
NT8799	M 18	150	27	48	11.5	25
NT6779	M 18	180	27	48	11.5	25
NT4506	M 18	220	27	48	11.5	1
NT4607	M 20	65	30	46	12.5	25
PN02051316	M 20	70	30	46	12.5	25
PN02051332	M 20	80	30	46	12.5	25
PN02051358	M 20	90	30	46	12.5	25
PN02051374	M 20	100	30	46	12.5	25
PN02051390	M 20	110	30	46	12.5	25
PN02051400	M 20	120	30	46	12.5	25
PN02051413	M 20	130	30	52	12.5	25
PN02051426	M 20	140	30	52	12.5	25
PN02051439	M 20	150	30	52	12.5	25
PN02051442	M 20	160	30	52	12.5	10
PN02051468	M 20	180	30	52	12.5	10
PN02051484	M 20	200	30	52	12.5	10
PN02051507	M 20	220	30	65	12.5	1
PN02051523	M 20	240	30	65	12.5	1
PN02051536	M 20	250	30	65	12.5	1
PN02051549	M 20	260	30	65	12.5	1
PN02051565	M 20	280	30	65	12.5	1
PN02051581	M 20	300	30	65	12.5	1
PN02052014	M 24	80	36	54	15	25
PN02052027	M 24	90	36	54	15	10
PN02052030	M 24	100	36	54	15	10
PN02052043	M 24	110	36	54	15	10
PN02052056	M 24	120	36	54	15	10
PN02052069	M 24	130	36	60	15	10
PN02052072	M 24	140	36	60	15	10
PN02052085	M 24	150	36	60	15	10
PN02052098	M 24	160	36	60	15	10
PN02052111	M 24	180	36	60	15	10
PN02052137	M 24	200	36	60	15	10
PN02052153	M 24	220	36	73	15	1
PN02052179	M 24	240	36	73	15	1
NT4039	M 24	250	36	73	15	1
PN02052195	M 24	260	36	73	15	1
PN02052218	M 24	280	36	73	15	1
PN02052234	M 24	300	36	73	15	1
NT6608	M 24	320	36	73	15	1
PN02133810	M 27	80	41	60	17	10
NT9540	M 27	260	41	79	17	1
PN02052522	M 30	100	46	66	18.7	1
PN02052535	M 30	110	46	66	18.7	1

Artikel-Nr.	d	l	s	b	k	Stück
PN02052548	M 30	120	46	66	18.7	1
PN02052551	M 30	130	46	72	18.7	1
PN02052564	M 30	140	46	72	18.7	1
PN02052577	M 30	150	46	72	18.7	1
PN02052580	M 30	160	46	72	18.7	1
PN02052603	M 30	180	46	72	18.7	1
PN02052629	M 30	200	46	72	18.7	1
PN02052661	M 30	240	46	85	18.7	1
NT8775	M 30	450	46	85	18.7	1
PN02094167	M 36	150	55	84	22.5	1
NT10737	M 42	200	65	109	26	1

Sechskantschraube mit Schaft DIN931/ISO4014, Stahl, 10.9, verzinkt

Material:	Stahl
Oberfläche:	verzinkt
Kopfform:	Sechskant
DIN:	931
ISO:	4014
Festigkeit:	10.9
Warengruppennr.:	1002

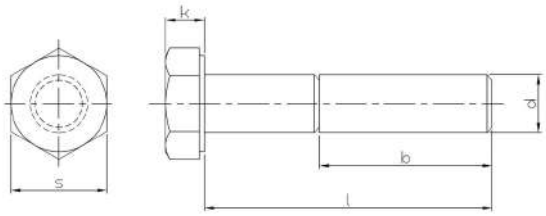

Artikel-Nr.	d	l	s	b	k	Stück
NT1049	M 6	35	10	18	4	200
NT1047	M 6	40	10	18	4	200
PN02050391-23	M 8	50	13	22	5.3	200
NT7101	M 8	55	13	22	5.3	200
PN02050414-01	M 8	60	13	22	5.3	200
PN02092114-01	M 16	60	24	38	10	50
NT5921	M 16	70	24	38	10	25
PN02051073-23	M 16	75	24	38	10	25
NT4832	M 16	90	24	38	10	25
NT9131	M 16	100	24	38	10	25
NT3298-23	M 16	110	24	38	10	25
NT4831	M 16	120	24	38	10	25
PN02051141-23	M 16	140	24	44	10	25
PN02051248-23	M 16	240	24	53	10	25
PN02092810-01	M 20	85	30	46	12.5	25
NT6373	M 20	90	30	46	12.5	25

Sechskantschraube mit Schaft DIN931/ISO4014, Stahl, 12.9

Material:	Stahl
Kopfform:	Sechskant
DIN:	931
ISO:	4014
Festigkeit:	12.9
Warengruppennr.:	1010

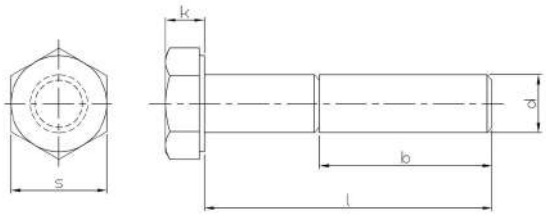

Artikel-Nr.	d	l	s	b	k	Stück
PN02072104	M 16	55	24	38	10	50
PN02072117	M 16	60	24	38	10	50
PN02072133	M 16	70	24	38	10	25
PN02072159	M 16	80	24	38	10	25
PN02072175	M 16	90	24	38	10	25
PN02072191	M 16	100	24	38	10	25
PN02072214	M 16	120	24	38	10	25
PN02072230	M 16	140	24	44	10	25
PN02072243	M 16	150	24	44	10	25
PN02072764	M 20	65	30	46	12.5	25
PN02072777	M 20	70	30	46	12.5	25
PN02072793	M 20	80	30	46	12.5	25
PN02072816	M 20	90	30	46	12.5	25
PN02072832	M 20	100	30	46	12.5	25
PN02072845	M 20	110	30	46	12.5	25
PN02072858	M 20	120	30	46	12.5	25
PN02072874	M 20	140	30	52	12.5	25
PN02072887	M 20	150	30	52	12.5	25
PN02073381	M 24	80	36	54	15	25
PN02073404	M 24	90	36	54	15	10
PN02073420	M 24	100	36	54	15	10
PN02073433	M 24	110	36	54	15	10
PN02073446	M 24	120	36	54	15	10
PN02073459	M 24	130	36	60	15	10
PN02073462	M 24	140	36	60	15	10
PN02073475	M 24	150	36	60	15	10
PN02073488	M 24	160	36	60	15	10
PN02073501	M 24	180	36	60	15	10
PN02073527	M 24	200	36	60	15	10
PN02073967	M 30	90	46	66	18.7	5
PN02073970	M 30	100	46	66	18.7	5
PN02073983	M 30	110	46	66	18.7	5
PN02073996	M 30	120	46	66	18.7	5
PN02074005	M 30	130	46	72	18.7	5
PN02074018	M 30	140	46	72	18.7	5
PN02074021	M 30	150	46	72	18.7	5
PN02074034	M 30	160	46	72	18.7	5
PN02074047	M 30	180	46	72	18.7	5
PN02074050	M 30	200	46	72	18.7	5

Sechskantschraube mit Schaft DIN931/ISO4014, rostfreier Stahl A2

Material:	rostfreier Stahl A2
Kopfform:	Sechskant
DIN:	931
ISO:	4014
Warengruppennr.:	6500

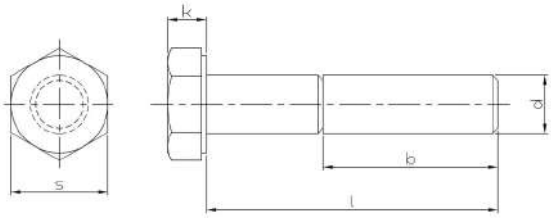

Artikel-Nr.	d	l	s	k	Stück
PN11070171	M 5	30	8	3.5	200
PN11070184	M 5	35	8	3.5	200
PN11070197	M 5	40	8	3.5	200
PN11070207	M 5	45	8	3.5	200
PN11070210	M 5	50	8	3.5	200
PN11070223	M 5	55	8	3.5	200
PN11070236	M 5	60	8	3.5	200
PN11070252	M 5	70	8	3.5	100
PN11070278	M 5	80	8	3.5	100
NT8969	M 6	25	10	4	200
PN11070320	M 6	30	10	4	200
PN11070333	M 6	35	10	4	200
PN11070346	M 6	40	10	4	100
PN11070359	M 6	45	10	4	100
PN11070362	M 6	50	10	4	100
PN11070375	M 6	55	10	4	100
PN11070388	M 6	60	10	4	100
PN11070391	M 6	65	10	4	100
PN11070401	M 6	70	10	4	100
PN11079046	M 6	75	10	4	100
PN11070414	M 6	80	10	4	100
PN11070427	M 6	90	10	4	100
PN11070430	M 6	100	10	4	100
PN11070443	M 6	110	10	4	50
PN11070456	M 6	120	10	4	100
PN11070469	M 6	130	10	4	100
PN11070472	M 6	140	10	4	100
PN11070485	M 6	150	10	4	100
PN11079017	M 6	160	10	4	50
PN11079059	M 6	170	10	4	50
PN11079020	M 6	180	10	4	50
PN11079033	M 6	200	10	4	50
PN11070498	M 8	35	13	5.3	100
PN11070508	M 8	40	13	5.3	100
PN11070511	M 8	45	13	5.3	100
PN11070524	M 8	50	13	5.3	100
PN11070537	M 8	55	13	5.3	100
PN11070540	M 8	60	13	5.3	100
PN11070553	M 8	65	13	5.3	100
PN11070566	M 8	70	13	5.3	100
PN11070579	M 8	75	13	5.3	100
PN11070582	M 8	80	13	5.3	100
PN11070595	M 8	90	13	5.3	100
PN11070605	M 8	100	13	5.3	100
PN11070618	M 8	110	13	5.3	100
PN11070621	M 8	120	13	5.3	100
PN11070634	M 8	130	13	5.3	100

Artikel-Nr.	d	l	s	k	Stück
PN11070647	M 8	140	13	5.3	100
PN11070650	M 8	150	13	5.3	100
PN11070663	M 8	160	13	5.3	50
PN11070676	M 8	180	13	5.3	50
PN11070689	M 8	200	13	5.3	50
PN11070692	M 8	210	13	5.3	25
PN11070702	M 8	220	13	5.3	50
PN11071264	M 16	50	24	10	50
PN11071277	M 16	55	24	10	50
PN11071280	M 16	60	24	10	50
PN11071293	M 16	65	24	10	50
PN11071303	M 16	70	24	10	50
PN11071316	M 16	75	24	10	50
PN11071329	M 16	80	24	10	50
PN11071345	M 16	90	24	10	50
PN11071358	M 16	100	24	10	50
PN11071361	M 16	110	24	10	50
PN11071374	M 16	120	24	10	50
PN11071387	M 16	103	24	10	25
PN11071390	M 16	140	24	10	25
PN11071400	M 16	105	24	10	25
PN11071413	M 16	106	24	10	25
PN11071426	M 16	170	24	10	25
PN11071439	M 16	108	24	10	25
PN11071442	M 16	190	24	10	25
PN11071455	M 16	200	24	10	25
PN11071468	M 16	210	24	10	25
PN11071471	M 16	220	24	10	25
PN11071484	M 16	230	24	10	25
PN11071497	M 20	65	30	12.5	25
PN11071507	M 20	70	30	12.5	25
PN11071510	M 20	75	30	12.5	25
PN11071523	M 20	80	30	12.5	25
PN11071549	M 20	90	30	12.5	25
PN11071552	M 20	100	30	12.5	25
PN11071565	M 20	110	30	12.5	25
PN11071578	M 20	120	30	12.5	25
PN11071581	M 20	130	30	12.5	25
PN11071594	M 20	140	30	12.5	20
PN11071604	M 20	150	30	12.5	20
PN11071617	M 20	160	30	12.5	20
PN11071620	M 20	170	30	12.5	10
PN11071633	M 20	180	30	12.5	10
PN11071646	M 20	190	30	12.5	10
PN11071659	M 20	200	30	12.5	10
PN11071662	M 20	210	30	12.5	10
PN11071675	M 20	220	30	12.5	10

Artikel-Nr.	d	l	s	k	Stück
PN11071688	M 20	230	30	12.5	10
PN11071691	M 24	75	36	15	25
PN11071701	M 24	80	36	15	25
PN11071727	M 24	90	36	15	25
PN11071730	M 24	100	36	15	10
PN11071743	M 24	110	36	15	10
PN11071756	M 24	120	36	15	10
PN11071769	M 24	130	36	15	10
PN11071772	M 24	140	36	15	10
PN11071785	M 24	150	36	15	10
PN11071798	M 24	160	36	15	10
PN11071808	M 24	170	36	15	10
PN11071811	M 24	180	36	15	10
PN11071824	M 24	190	36	15	10
PN11071837	M 24	200	36	15	10
NT7797	M 30	140	46	18.7	1
NT6592	M 36	160	55	22.5	1

Sechskantschraube mit Schaft DIN931/ISO4014, rostfreier Stahl A4

Material:	rostfreier Stahl A4
DIN:	931
ISO:	4014
Warengruppennr.:	8500

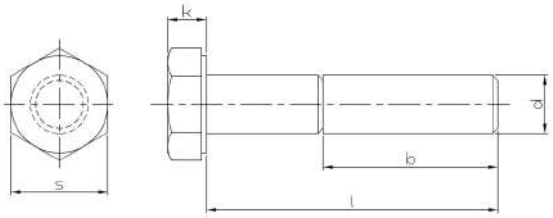

Artikel-Nr.	d	l	s	b	k	Stück
PN11570176	M 5	30	8	16	3.5	200
PN11570189	M 5	35	8	16	3.5	200
PN11570192	M 5	40	8	16	3.5	200
PN11570202	M 5	45	8	16	3.5	200
PN11570215	M 5	50	8	16	3.5	200
PN11570228	M 5	55	8	16	3.5	200
PN11570231	M 5	60	8	16	3.5	200
PN11570257	M 5	70	8	16	3.5	200
NT8626	M 5	80	8	16	3.5	100
PN11570325	M 6	30	10	18	4	100
PN11570338	M 6	35	10	18	4	100
PN11570341	M 6	40	10	18	4	100
PN11570354	M 6	45	10	18	4	100
PN11570367	M 6	50	10	18	4	100
PN11570370	M 6	55	10	18	4	100
PN11570383	M 6	60	10	18	4	100
PN11570396	M 6	65	10	18	4	100
PN11570406	M 6	70	10	18	4	100
PN11579041	M 6	75	10	18	4	100
PN11570419	M 6	80	10	18	4	100
PN11570422	M 6	90	10	18	4	100
PN11570435	M 6	100	10	18	4	100
PN11570448	M 6	110	10	18	4	50
PN11570451	M 6	120	10	18	4	50
PN11570464	M 6	130	10	18	4	50
PN11570477	M 6	140	10	18	4	50
PN11570480	M 6	150	10	18	4	50
PN11579012	M 6	160	10	18	4	50
PN11579054	M 6	170	10	18	4	50
PN11579025	M 6	180	10	18	4	50
PN11579038	M 6	200	10	18	4	50
PN11570493	M 8	35	13	22	5.3	100
PN11570503	M 8	40	13	22	5.3	100
PN11570516	M 8	45	13	22	5.3	100
PN11570529	M 8	50	13	22	5.3	100
PN11570532	M 8	55	13	22	5.3	100
PN11570545	M 8	60	13	22	5.3	100
PN11570558	M 8	65	13	22	5.3	100
PN11570561	M 8	70	13	22	5.3	100
PN11570574	M 8	75	13	22	5.3	100
PN11570587	M 8	80	13	22	5.3	100
NT8383	M 8	85	13	22	5.3	100
PN11570590	M 8	90	13	22	5.3	100
PN11570600	M 8	100	13	22	5.3	100
PN11570613	M 8	110	13	22	5.3	50
PN11570626	M 8	120	13	22	5.3	50
PN11570639	M 8	130	13	22	5.3	50

Artikel-Nr.	d	l	s	b	k	Stück
PN11570642	M 8	140	13	22	5.3	50
PN11570655	M 8	150	13	22	5.3	50
PN11570668	M 8	160	13	22	5.3	25
PN11579067	M 8	170	13	22	5.3	50
PN11570671	M 8	180	13	22	5.3	25
PN11579070	M 8	190	13	22	5.3	50
PN11570684	M 8	200	13	22	5.3	25
PN11579122	M 16	50	24	38	10	50
PN11571272	M 16	55	24	38	10	50
PN11571285	M 16	60	24	38	10	50
PN11571298	M 16	65	24	38	10	50
PN11571308	M 16	70	24	38	10	25
PN11571311	M 16	75	24	38	10	25
PN11571324	M 16	80	24	38	10	25
NT0985	M 16	85	24	38	10	25
PN11571340	M 16	90	24	38	10	25
PN11571353	M 16	100	24	38	10	25
PN11571366	M 16	110	24	38	10	25
PN11571379	M 16	120	24	38	10	25
PN11571382	M 16	130	24	38	10	25
PN11571395	M 16	140	24	38	10	25
PN11571405	M 16	150	24	38	10	25
PN11571418	M 16	160	24	38	10	25
PN11571421	M 16	170	24	38	10	25
PN11571434	M 16	180	24	38	10	25
PN11571447	M 16	190	24	38	10	25
PN11571450	M 16	200	24	38	10	25
PN11571492	M 20	65	30	46	12.5	25
PN11571502	M 20	70	30	46	12.5	25
PN11579135	M 20	75	30	46	12.5	25
PN11571528	M 20	80	30	46	12.5	25
PN11571544	M 20	90	30	46	12.5	25
PN11571557	M 20	100	30	46	12.5	25
PN11571560	M 20	110	30	46	12.5	25
PN11571573	M 20	120	30	46	12.5	25
PN11571586	M 20	1130	30	46	12.5	10
PN11571599	M 20	140	30	46	12.5	20
PN11571609	M 20	150	30	46	12.5	10
PN11571612	M 20	160	30	46	12.5	20
PN11571625	M 20	170	30	46	12.5	10
PN11571638	M 20	180	30	46	12.5	10
PN11571641	M 20	190	30	46	12.5	10
PN11571654	M 20	200	30	46	12.5	10
PN11571667	M 20	210	30	46	12.5	10
PN11571670	M 20	220	30	46	12.5	10
PN11571683	M 20	230	30	46	12.5	10
PN11579148	M 20	240	30	46	12.5	10

Artikel-Nr.	d	l	s	b	k	Stück
PN11579151	M 20	250	30	46	12.5	10
PN11571696	M 24	75	36	54	15	25
PN11571706	M 24	80	36	54	15	10
PN11571722	M 24	90	36	54	15	10
PN11571735	M 24	100	36	54	15	10
PN11571748	M 24	110	36	54	15	10
PN11571751	M 24	120	36	54	15	10
PN11571764	M 24	130	36	54	15	10
PN11571777	M 24	140	36	54	15	10
PN11571780	M 24	150	36	54	15	10

Sechskantschraube mit Schaft DIN931, Stahl, 8.8

Material:	Stahl
Kopfform:	Sechskant
DIN:	931
Festigkeit:	8.8
Warengruppennr.:	1100

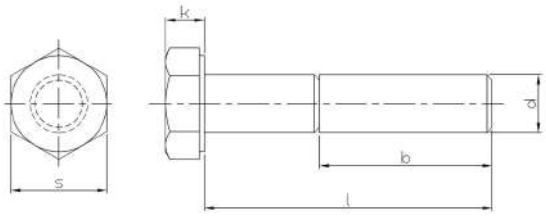

Artikel-Nr.	d	l	s	b	k	Stück
PN02091101	M 10	40	17	26	6.4	100
PN02091114	M 10	45	17	26	6.4	100
PN02091127	M 10	50	17	26	6.4	100
PN02091130	M 10	55	17	26	6.4	100
PN02091143	M 10	60	17	26	6.4	100
PN02091156	M 10	65	17	26	6.4	100
PN02091169	M 10	70	17	26	6.4	100
PN02091172	M 10	75	17	26	6.4	100
PN02091185	M 10	80	17	26	6.4	100
PN02091198	M 10	85	17	26	6.4	100
PN02091208	M 10	90	17	26	6.4	100
PN02091211	M 10	95	17	26	6.4	100
PN02091224	M 10	100	17	26	6.4	100
PN02091237	M 10	110	17	26	6.4	50
PN02091240	M 10	120	17	26	6.4	50
NT0314	M 10	125	17	26	6.4	50
PN02091253	M 10	130	17	32	6.4	50
PN02091266	M 10	140	17	32	6.4	50
PN02091279	M 10	150	17	32	6.4	50
PN02091282	M 10	160	17	32	6.4	50
PN02091295	M 10	170	17	32	6.4	50
PN02091305	M 10	180	17	32	6.4	50
PN02091318	M 10	190	17	32	6.4	50
PN02091321	M 10	200	17	32	6.4	50
PN02091334	M 10	220	17	45	6.4	50
PN02091347	M 10	230	17	45	6.4	50
PN02091350	M 10	240	17	45	6.4	50
PN02091363	M 10	250	17	45	6.4	50
PN02091376	M 10	260	17	45	6.4	50
PN02091389	M 10	280	17	45	6.4	50
PN02091392	M 10	300	17	45	6.4	50
PN02091444	M 12	45	19	30	7.5	100
PN02091457	M 12	50	19	30	7.5	100
PN02091460	M 12	55	19	30	7.5	100
PN02091473	M 12	60	19	30	7.5	100
PN02091486	M 12	65	19	30	7.5	50
PN02091499	M 12	70	19	30	7.5	50
PN02091509	M 12	75	19	30	7.5	50
PN02091512	M 12	80	19	30	7.5	50
PN02091525	M 12	85	19	30	7.5	50
PN02091538	M 12	90	19	30	7.5	50
PN02091554	M 12	100	19	30	7.5	50
PN02091567	M 12	110	19	30	7.5	50
PN02091570	M 12	120	19	30	7.5	50
PN02091583	M 12	130	19	36	7.5	50
PN02091596	M 12	140	19	36	7.5	50
PN02091606	M 12	150	19	36	7.5	50

Artikel-Nr.	d	l	s	b	k	Stück
PN02091619	M 12	160	19	36	7.5	25
PN02091622	M 12	170	19	36	7.5	25
PN02091635	M 12	180	19	36	7.5	25
PN02091648	M 12	190	19	36	7.5	25
PN02091651	M 12	200	19	36	7.5	25
PN02091664	M 12	220	19	49	7.5	25
PN02091677	M 12	230	19	49	7.5	25
PN02091680	M 12	240	19	49	7.5	25
PN02091693	M 12	250	19	49	7.5	25
PN02091703	M 12	260	19	49	7.5	25
PN02091716	M 12	280	19	49	7.5	25
PN02091729	M 12	300	19	49	7.5	25
NT9837	M 12	310	19	49	7.5	25
NT1670	M 12	380	19	49	7.5	25
PN02091787	M 14	50	22	34	8.8	50
PN02091790	M 14	55	22	34	8.8	50
PN02091800	M 14	60	22	34	8.8	50
PN02091813	M 14	65	22	34	8.8	50
PN02091826	M 14	70	22	34	8.8	50
PN02091839	M 14	75	22	34	8.8	50
PN02091842	M 14	80	22	34	8.8	50
PN02091855	M 14	85	22	34	8.8	50
PN02091868	M 14	90	22	34	8.8	50
PN02091884	M 14	100	22	34	8.8	50
PN02091897	M 14	110	22	34	8.8	50
PN02091907	M 14	120	22	34	8.8	50
PN02091910	M 14	130	22	40	8.8	50
PN02091923	M 14	140	22	40	8.8	25
PN02091936	M 14	150	22	40	8.8	25
PN02091949	M 14	160	22	40	8.8	25
PN02091965	M 14	180	22	40	8.8	25
PN02091981	M 14	200	22	40	8.8	25
PN02093167	M 22	70	32	50	14	25
PN02093170	M 22	75	32	50	14	25
PN02093183	M 22	80	32	50	14	25
PN02093206	M 22	90	32	50	14	25
PN02093219	M 22	100	32	50	14	10
PN02093222	M 22	110	32	50	14	10
PN02093235	M 22	120	32	50	14	10
PN02093251	M 22	140	32	56	14	10
PN02093264	M 22	150	32	56	14	10
PN02093277	M 22	160	32	56	14	10
PN02093293	M 22	180	32	56	14	10
PN02093303	M 22	200	32	56	14	10
PN02093316	M 22	220	32	69	14	1
PN02093329	M 22	240	32	69	14	1
PN02099051	M 22	250	32	69	14	1

Artikel-Nr.	d	l	s	b	k	Stück
PN02093332	M 22	260	32	69	14	1
PN02093345	M 22	300	32	69	14	1

Sechskantschraube mit Schaft DIN931, Stahl, 8.8, verzinkt

Material:	Stahl
Oberfläche:	verzinkt
Kopfform:	Sechskant
DIN:	931
Festigkeit:	8.8
Warengruppennr.:	1204

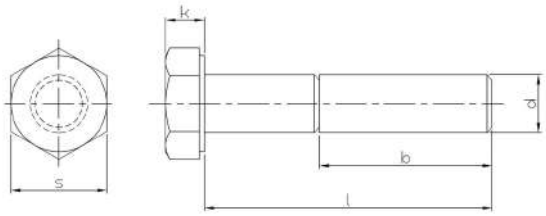

Artikel-Nr.	d	l	s	b	k	Stück
PN02091101-01	M 10	40	17	26	6.4	100
PN02091114-01	M 10	45	17	26	6.4	100
PN02091127-01	M 10	50	17	26	6.4	100
PN02091130-01	M 10	55	17	26	6.4	100
PN02091143-01	M 10	60	17	26	6.4	100
PN02091156-01	M 10	65	17	26	6.4	100
PN02091169-01	M 10	70	17	26	6.4	100
PN02091172-01	M 10	75	17	26	6.4	100
PN02091185-01	M 10	80	17	26	6.4	100
PN02091198-01	M 10	85	17	26	6.4	100
PN02091208-01	M 10	90	17	26	6.4	100
PN02091211-01	M 10	95	17	26	6.4	100
PN02091224-01	M 10	100	17	26	6.4	100
PN02091237-01	M 10	110	17	26	6.4	50
PN02091240-01	M 10	120	17	26	6.4	50
PN02091253-01	M 10	130	17	26	6.4	50
PN02091266-01	M 10	140	17	26	6.4	50
PN02091279-01	M 10	150	17	26	6.4	50
PN02091282-01	M 10	160	17	26	6.4	50
PN02091295-01	M 10	170	17	26	6.4	50
PN02091305-01	M 10	180	17	26	6.4	50
PN02091318-01	M 10	190	17	26	6.4	50
PN02091321-01	M 10	200	17	26	6.4	50
NT9024	M 10	220	17	26	6.4	50
NT8998	M 10	230	17	26	6.4	50
PN02091444-01	M 12	45	19	30	7.5	100
PN02091457-01	M 12	50	19	30	7.5	100
PN02091460-01	M 12	55	19	30	7.5	100
PN02091473-01	M 12	60	19	30	7.5	100
PN02091486-01	M 12	65	19	30	7.5	50
PN02091499-01	M 12	70	19	30	7.5	50
PN02091509-01	M 12	75	19	30	7.5	50
PN02091512-01	M 12	80	19	30	7.5	50
PN02091525-01	M 12	85	19	30	7.5	50
PN02091538-01	M 12	90	19	30	7.5	50
PN02091554-01	M 12	100	19	30	7.5	50
PN02091567-01	M 12	110	19	30	7.5	50
PN02091570-01	M 12	120	19	30	7.5	50
PN02091583-01	M 12	130	19	30	7.5	50
PN02091596-01	M 12	140	19	30	7.5	50
PN02091606-01	M 12	150	19	30	7.5	50
PN02091619-01	M 12	160	19	30	7.5	25
PN02091622-01	M 12	170	19	30	7.5	25
PN02091635-01	M 12	180	19	30	7.5	25
PN02091648-01	M 12	190	19	30	7.5	25
PN02091651-01	M 12	200	19	30	7.5	25
PN02099019-01	M 12	220	19	30	7.5	25

Artikel-Nr.	d	l	s	b	k	Stück
PN02099035-01	M 12	240	19	30	7.5	25
PN02099051-01	M 12	260	19	30	7.5	25
PN02099077-01	M 12	280	19	30	7.5	25
PN02099093-01	M 12	300	19	30	7.5	25
PN02099094-01	M 12	310	19	30	7.5	25
PN02091664-01	M 14	50	22	34	8.8	50
PN02091677-01	M 14	55	22	34	8.8	50
PN02091680-01	M 14	60	22	34	8.8	50
PN02091813-01	M 14	65	22	34	8.8	50
PN02091826-01	M 14	70	22	34	8.8	50
PN02091839-01	M 14	75	22	34	8.8	50
PN02091842-01	M 14	80	22	34	8.8	50
PN02091855-01	M 14	85	22	34	8.8	50
PN02091868-01	M 14	90	22	34	8.8	50
PN02091884-01	M 14	100	22	34	8.8	50
PN02091897-01	M 14	110	22	34	8.8	50
PN02091907-01	M 14	120	22	34	8.8	50
PN02091910-01	M 14	130	22	34	8.8	50
PN02091923-01	M 14	140	22	34	8.8	25
PN02091936-01	M 14	150	22	34	8.8	25
PN02091949-01	M 14	160	22	34	8.8	25
PN02091965-01	M 14	180	22	34	8.8	25
PN02091981-01	M 14	200	22	34	8.8	25
PN02093167-01	M 22	70	32	50	14	25
PN02093183-01	M 22	80	32	50	14	25
PN02093206-01	M 22	90	32	50	14	25
PN02093219-01	M 22	100	32	50	14	10
PN02093235-01	M 22	120	32	50	14	10
PN02093251-01	M 22	140	32	50	14	10
PN02093316-01	M 22	220	32	50	14	1

Sechskantschraube mit Schaft DIN931, Stahl, 10.9

Material:	Stahl
Kopfform:	Sechskant
DIN:	931
Festigkeit:	10.9
Warengruppennr.:	1003

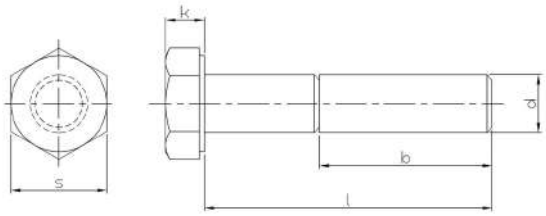

Artikel-Nr.	d	l	s	b	k	Stück
NT10935	M 10	35	17	26	6.4	100
PN02050553	M 10	40	17	26	6.4	100
PN02050566	M 10	45	17	26	6.4	100
PN02050579	M 10	50	17	26	6.4	100
PN02050582	M 10	55	17	26	6.4	100
PN02050595	M 10	60	17	26	6.4	100
PN02050605-01	M 10	65	17	26	6.4	100
PN02050618	M 10	70	17	26	6.4	100
PN02050621	M 10	75	17	26	6.4	100
PN02050634	M 10	80	17	26	6.4	100
PN02050647	M 10	90	17	26	6.4	100
PN02050650	M 10	100	17	26	6.4	100
PN02050663	M 10	110	17	26	6.4	50
PN02050676	M 10	120	17	26	6.4	50
PN02050689	M 10	130	17	32	6.4	50
PN02050692	M 10	140	17	32	6.4	50
PN02050702	M 10	150	17	32	6.4	50
PN02059017	M 10	160	17	32	6.4	50
PN02059020	M 10	180	17	32	6.4	50
PN02059033	M 10	200	17	32	6.4	50
PN02050715	M 12	45	19	30	7.5	100
PN02050728	M 12	50	19	30	7.5	100
PN02050731	M 12	55	19	30	7.5	100
PN02050744	M 12	60	19	30	7.5	100
PN02050757	M 12	65	19	30	7.5	100
PN02050760	M 12	70	19	30	7.5	50
PN02050773	M 12	75	19	30	7.5	50
PN02050786	M 12	80	19	30	7.5	50
PN02050799	M 12	90	19	30	7.5	50
PN02050809	M 12	100	19	30	7.5	50
PN02050812	M 12	110	19	30	7.5	50
PN02050825	M 12	120	19	30	7.5	50
PN02050838	M 12	130	19	36	7.5	50
PN02050841	M 12	140	19	36	7.5	50
PN02050854	M 12	150	19	36	7.5	50
PN02050867	M 12	160	19	36	7.5	50
PN02050870	M 12	180	19	36	7.5	50
PN02050883	M 12	200	19	36	7.5	50
NT6326	M 12	220	19	49	7.5	25
NT8906	M 12	240	19	49	7.5	25
NT5147	M 12	260	19	49	7.5	25
PN02050896	M 14	50	22	34	8.8	50
PN02050906	M 14	55	22	34	8.8	50
PN02050919	M 14	60	22	34	8.8	50
PN02050922	M 14	70	22	34	8.8	50
PN02050935	M 14	80	22	34	8.8	50
PN02050948	M 14	90	22	34	8.8	50

Artikel-Nr.	d	l	s	b	k	Stück
PN02050951	M 14	100	22	34	8.8	50
PN02050964	M 14	110	22	34	8.8	50
NT6177	M 14	140	22	40	8.8	25
NT6918	M 14	180	22	40	8.8	25

Sechskantschraube mit Schaft DIN931, Stahl, 10.9, verzinkt

Material:	Stahl
Oberfläche:	verzinkt
Kopfform:	Sechskant
DIN:	931
Festigkeit:	10.9
Warengruppennr.:	1002

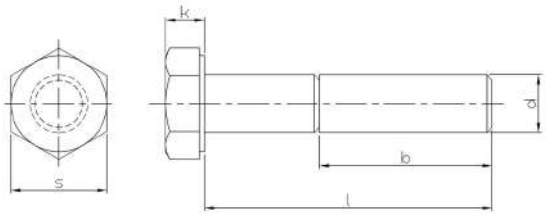

Artikel-Nr.	d	l	s	b	k	Stück
NT8954	M 10	40	17	26	6.4	100
PN02050566-01	M 10	45	17	26	6.4	100
PN02050582-01	M 10	55	17	26	6.4	100
PN02050676-01	M 10	120	17	26	6.4	50
PN02050744-01	M 12	60	19	30	7.5	100
NT10854	M 12	70	19	30	7.5	50
NT10407	M 12	80	19	30	7.5	50
NT8905	M 12	95	19	30	7.5	50
PN02050809-01	M 12	100	19	30	7.5	50

Sechskantschraube mit Schaft DIN931, Stahl, 12.9

Material:	Stahl
Kopfform:	Sechskant
DIN:	931
Festigkeit:	12.9
Warengruppennr.:	1010

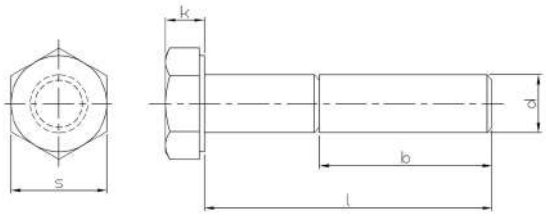

Artikel-Nr.	d	l	s	b	k	Stück
PN02071105	M 10	40	17	26	6.4	100
PN02071118	M 10	45	17	26	6.4	100
PN02071121	M 10	50	17	26	6.4	100
PN02071147	M 10	60	17	26	6.4	100
PN02071163	M 10	70	17	26	6.4	100
PN02071189	M 10	80	17	26	6.4	100
PN02071202	M 10	90	17	26	6.4	100
PN02071228	M 10	100	17	26	6.4	100
PN02071448	M 12	45	19	30	7.5	100
PN02071451	M 12	50	19	30	7.5	100
PN02071464	M 12	55	19	30	7.5	100
PN02071477	M 12	60	19	30	7.5	100
PN02071480	M 12	65	19	30	7.5	50
PN02071493	M 12	70	19	30	7.5	50
PN02071516	M 12	80	19	30	7.5	50
PN02071532	M 12	90	19	30	7.5	50
PN02071558	M 12	100	19	30	7.5	50
PN02071574	M 12	120	19	30	7.5	50
NT1672	M 12	130	19	30	7.5	50
PN02071590	M 12	140	19	30	7.5	50
PN02071781	M 14	50	22	34	8.8	50
PN02071804	M 14	60	22	34	8.8	50
PN02071846	M 14	80	22	34	8.8	50
PN02071888	M 14	100	22	34	8.8	50

Sechskantschraube mit Schaft DIN931, rostfreier Stahl A2

Material:	rostfreier Stahl A2
Kopfform:	Sechskant
DIN:	931
Warengruppennr.:	6500

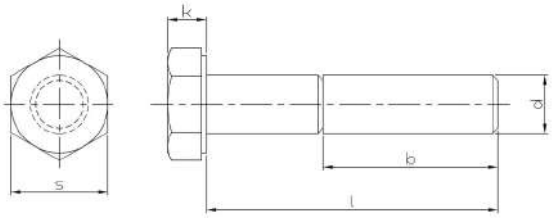

Artikel-Nr.	d	l	s	k	Stück
PN11070714	M 10	35	17	6.4	100
PN11070715	M 10	40	17	6.4	100
PN11070728	M 10	45	17	6.4	100
PN11070731	M 10	50	17	6.4	100
PN11070744	M 10	55	17	6.4	100
PN11070757	M 10	60	17	6.4	100
PN11070760	M 10	65	17	6.4	100
PN11070773	M 10	70	17	6.4	100
PN11070786	M 10	75	17	6.4	100
PN11070799	M 10	80	17	6.4	100
PN11070812	M 10	90	17	6.4	100
PN11070825	M 10	100	17	6.4	100
PN11070838	M 10	110	17	6.4	50
PN11070841	M 10	120	17	6.4	50
PN11070854	M 10	130	17	6.4	50
PN11070867	M 10	140	17	6.4	50
PN11070870	M 10	150	17	6.4	50
PN11070883	M 10	160	17	6.4	50
PN11070896	M 10	180	17	6.4	50
PN11070906	M 10	200	17	6.4	50
PN11070919	M 10	210	17	6.4	50
PN11070922	M 12	40	19	7.5	50
PN11070935	M 12	45	19	7.5	50
PN11070948	M 12	50	19	7.5	50
PN11070951	M 12	55	19	7.5	50
PN11070964	M 12	60	19	7.5	50
PN11070977	M 12	65	19	7.5	50
PN11070980	M 12	70	19	7.5	50
PN11070993	M 12	75	19	7.5	50
PN11071002	M 12	80	19	7.5	50
NT1791	M 12	85	19	7.5	50
PN11071028	M 12	90	19	7.5	50
PN11071031	M 12	100	19	7.5	50
PN11071044	M 12	110	19	7.5	25
PN11071057	M 12	120	19	7.5	25
PN11071060	M 12	130	19	7.5	25
PN11071073	M 12	140	19	7.5	25
PN11071086	M 12	150	19	7.5	25
PN11071099	M 12	160	19	7.5	25
PN11071109	M 12	180	19	7.5	25
PN11071112	M 12	200	19	7.5	25
PN11071125	M 12	210	19	7.5	25
PN11071138	M 14	50	22	8.8	50
PN11071141	M 14	60	22	8.8	50
PN11071154	M 14	70	22	8.8	50
PN11071167	M 14	80	22	8.8	50
PN11071170	M 14	90	22	8.8	50

Artikel-Nr.	d	l	s	k	Stück
PN11071183	M 14	100	22	8.8	50
PN11071196	M 14	1110	22	8.8	50
PN11071206	M 14	120	22	8.8	50
PN11071219	M 14	130	22	8.8	25
PN11071222	M 14	140	22	8.8	25
PN11071235	M 14	160	22	8.8	25
PN11071251	M 14	200	22	8.8	25

Sechskantschraube mit Schaft DIN931, rostfreier Stahl A4

Material:	rostfreier Stahl A4
DIN:	931
Warengruppennr.:	8500

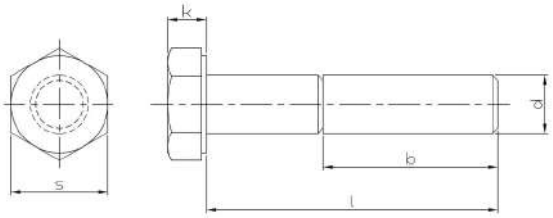

Artikel-Nr.	d	l	s	b	k	Stück
PN11570710	M 10	40	17	26	6.4	100
PN11570723	M 10	45	17	26	6.4	100
PN11570736	M 10	50	17	26	6.4	100
PN11570749	M 10	55	17	26	6.4	100
PN11570752	M 10	60	17	26	6.4	100
PN11570765	M 10	65	17	26	6.4	100
PN11570778	M 10	70	17	26	6.4	100
PN11570781	M 10	75	17	26	6.4	100
PN11570794	M 10	80	17	26	6.4	100
PN11570817	M 10	90	17	26	6.4	100
PN11570820	M 10	100	17	26	6.4	100
PN11570833	M 10	110	17	26	6.4	50
PN11570846	M 10	120	17	26	6.4	50
PN11570859	M 10	130	17	26	6.4	50
PN11570862	M 10	140	17	26	6.4	50
PN11570875	M 10	150	17	26	6.4	50
PN11570888	M 10	160	17	26	6.4	25
PN11579083	M 10	170	17	26	6.4	100
PN11570891	M 10	180	17	26	6.4	25
PN11579096	M 10	190	17	26	6.4	100
PN11570901	M 10	200	17	26	6.4	25
NT1741	M 12	40	19	30	7.5	50
PN11570930	M 12	45	19	30	7.5	50
PN11570943	M 12	50	19	30	7.5	50
PN11570956	M 12	55	19	30	7.5	50
PN11570969	M 12	60	19	30	7.5	50
PN11570972	M 12	65	19	30	7.5	50
PN11570985	M 12	70	19	30	7.5	50
PN11570998	M 12	75	19	30	7.5	25
PN11571007	M 12	80	19	30	7.5	50
PN11571023	M 12	90	19	30	7.5	50
PN11571036	M 12	100	19	30	7.5	50
PN11571049	M 12	110	19	30	7.5	50
PN11571052	M 12	120	19	30	7.5	50
PN11571065	M 12	130	19	30	7.5	50
PN11571078	M 12	140	19	30	7.5	50
PN11571081	M 12	150	19	30	7.5	50
PN11571094	M 12	160	19	30	7.5	25
PN11571104	M 12	170	19	30	7.5	25
PN11571117	M 12	180	19	30	7.5	25
PN11579106	M 12	190	19	30	7.5	25
PN11571120	M 12	200	19	30	7.5	1
PN11571146	M 14	50	22	34	8.8	50
PN11571159	M 14	60	22	34	8.8	50
NT7380	M 14	65	22	34	8.8	50
PN11571162	M 14	70	22	34	8.8	50
PN11571175	M 14	80	22	34	8.8	50

Artikel-Nr.	d	l	s	b	k	Stück
PN11571188	M 14	90	22	34	8.8	50
PN11571191	M 14	100	22	34	8.8	50
PN11571201	M 14	110	22	34	8.8	50
PN11571214	M 14	120	22	34	8.8	50
PN11571227	M 14	130	22	34	8.8	25
PN11571230	M 14	140	22	34	8.8	25
PN11579119	M 14	150	22	34	8.8	25
PN11571243	M 14	160	22	34	8.8	25
PN11571269	M 14	200	22	34	8.8	25

Sechskantschraube mit Gewinde bis Kopf DIN933/ISO4017, Stahl, 8.8

Material:	Stahl
Kopfform:	Sechskant
DIN:	933
ISO:	4017
Festigkeit:	8.8
Warengruppennr.:	1101

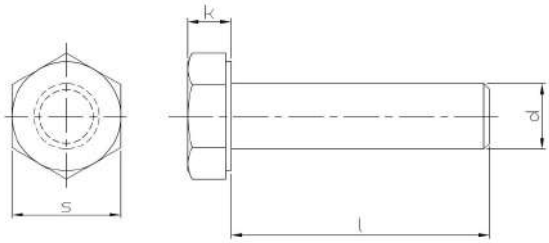

Artikel-Nr.	d	l	s	k	Stück
PN02100018	M 3	6	5.5	2	500
PN02100021	M 3	8	5.5	2	500
PN02100034	M 3	10	5.5	2	500
PN02100047	M 3	12	5.5	2	500
PN02100063	M 3	16	5.5	2	500
PN02100089	M 3	20	5.5	2	500
PN02100092	M 3	25	5.5	2	500
NT4274	M 3	30	5.5	2	500
PN02100157	M 4	6	7	2.8	500
PN02100160	M 4	8	7	2.8	500
PN02100173	M 4	10	7	2.8	500
PN02100186	M 4	12	7	2.8	500
PN02100199	M 4	14	7	2.8	500
PN02100209	M 4	16	7	2.8	500
PN02100212	M 4	18	7	2.8	500
PN02100225	M 4	20	7	2.8	500
PN02100241	M 4	25	7	2.8	500
PN02100254	M 4	30	7	2.8	500
PN02100267	M 4	35	7	2.8	500
PN02100270	M 4	40	7	2.8	500
PN02100283	M 4	45	7	2.8	200
PN02100296	M 4	50	7	2.8	200
PN02100319	M 4	60	7	2.8	200
PN02100351	M 5	6	8	3.5	500
PN02100364	M 5	8	8	3.5	500
PN02100377	M 5	10	8	3.5	500
PN02100380	M 5	12	8	3.5	500
PN02100393	M 5	14	8	3.5	500
PN02100403	M 5	16	8	3.5	500
PN02100416	M 5	18	8	3.5	500
PN02100429	M 5	20	8	3.5	500
PN02100432	M 5	22	8	3.5	500
PN02100445	M 5	25	8	3.5	500
PN02100461	M 5	30	8	3.5	500
PN02100474	M 5	35	8	3.5	200
PN02100487	M 5	40	8	3.5	200
PN02100490	M 5	45	8	3.5	200
PN02100500	M 5	50	8	3.5	200
PN02100526	M 5	60	8	3.5	200
PN02100542	M 5	70	8	3.5	200
PN02100568	M 5	80	8	3.5	200
PN02100584	M 6	6	10	4	500
PN02100597	M 6	8	10	4	500
PN02100607	M 5	10	8	3.5	500
PN02100610	M 6	12	10	4	500
PN02100623	M 6	14	10	4	500
PN02100636	M 6	16	10	4	500

Artikel-Nr.	d	l	s	k	Stück
PN02100649	M 6	18	10	4	500
PN02100652	M 6	20	10	4	500
PN02100665	M 6	22	10	4	500
PN02100678	M 6	25	10	4	500
PN02100681	M 6	28	10	4	500
PN02100694	M 6	30	10	4	500
PN02100704	M 6	35	10	4	200
PN02100717	M 6	40	10	4	200
PN02100720	M 6	45	10	4	200
PN02100733	M 6	50	10	4	200
PN02100746	M 6	55	10	4	200
PN02100759	M 6	60	10	4	200
PN02100762	M 6	65	10	4	200
PN02100775	M 6	70	10	4	200
PN02100788	M 6	75	10	4	200
PN02100791	M 6	80	10	4	200
PN02100801	M 6	90	10	4	200
PN02100814	M 6	100	10	4	100
NT8012	M 6	120	10	4	100
PN02100898	M 7	16	11	4.8	500
PN02100911	M 7	20	11	4.8	500
PN02100937	M 7	25	11	4.8	500
PN02100953	M 7	30	11	4.8	500
PN02100966	M 7	35	11	4.8	200
PN02100979	M 7	40	11	4.8	200
PN02100982	M 7	45	11	4.8	200
PN02101059	M 8	8	13	5.3	200
PN02101062	M 8	10	13	5.3	200
PN02101075	M 8	12	13	5.3	200
PN02101088	M 8	14	13	5.3	200
PN02101091	M 8	16	13	5.3	200
PN02101101	M 8	18	13	5.3	200
PN02101114	M 8	20	13	5.3	200
PN02101127	M 8	22	13	5.3	200
PN02101130	M 8	25	13	5.3	200
PN02101143	M 8	28	13	5.3	200
PN02101156	M 8	30	13	5.3	200
PN02101169	M 8	35	13	5.3	200
PN02101172	M 8	40	13	5.3	200
PN02101185	M 8	45	13	5.3	200
PN02101198	M 8	50	13	5.3	200
PN02101208	M 8	55	13	5.3	200
PN02101211	M 8	60	13	5.3	200
PN02101224	M 8	65	13	5.3	200
PN02101237	M 8	70	13	5.3	200
PN02101240	M 8	75	13	5.3	200
PN02101253	M 8	80	13	5.3	200

Artikel-Nr.	d	l	s	k	Stück
NT1686	M 8	85	13	5.3	200
PN02101266	M 8	90	13	5.3	100
PN02101279	M 8	100	13	5.3	100
PN02101282	M 8	110	13	5.3	100
PN02101295	M 8	120	13	5.3	100
PN02101305	M 8	130	13	5.3	100
PN02101318	M 8	140	13	5.3	100
PN02101321	M 8	150	13	5.3	50
PN02101334	M 8	160	13	5.3	50
PN02101347	M 8	180	13	5.3	50
PN02109019	M 8	200	13	5.3	50
PN02102346	M 16	16	24	10	50
PN02102362	M 16	20	24	10	50
PN02102375	M 16	25	24	10	50
PN02102388	M 16	30	24	10	50
PN02102391	M 16	35	24	10	50
PN02102401	M 16	40	24	10	50
PN02102414	M 16	45	24	10	50
PN02102427	M 16	50	24	10	50
PN02102430	M 16	55	24	10	50
PN02102443	M 16	60	24	10	50
PN02102456	M 16	65	24	10	50
PN02102469	M 16	70	24	10	25
PN02102472	M 16	75	24	10	25
PN02102485	M 16	80	24	10	25
PN02102498	M 16	85	24	10	25
PN02102508	M 16	90	24	10	25
PN02102511	M 16	100	24	10	25
PN02102524	M 16	110	24	10	25
PN02102537	M 16	120	24	10	25
PN02102540	M 16	130	24	10	25
PN02102553	M 16	140	24	10	25
PN02102566	M 16	150	24	10	25
PN02102579	M 16	160	24	10	25
PN02102582	M 16	180	24	10	25
PN02102595	M 16	200	24	10	25
NT6132	M 16	280	24	10	1
NT7946	M 16	300	24	10	1
PN02102702	M 18	30	27	11.5	50
PN02102715	M 18	35	27	11.5	50
PN02102728	M 18	40	27	11.5	50
PN02102731	M 18	45	27	11.5	50
PN02102744	M 18	50	27	11.5	50
PN02102757	M 18	55	27	11.5	50
PN02102760	M 18	60	27	11.5	25
PN02102786	M 18	70	27	11.5	25
PN02102809	M 18	80	27	11.5	25
PN02102812	M 18	90	27	11.5	25
PN02102825	M 18	100	27	11.5	25
NT1764	M 18	200	27	11.5	25
PN02102841	M 20	25	30	12.5	25
PN02102854	M 20	30	30	12.5	25
PN02102867	M 20	35	30	12.5	25
PN02102870	M 20	40	30	12.5	25
PN02102883	M 20	45	30	12.5	25
PN02102896	M 20	50	30	12.5	25
PN02102906	M 20	55	30	12.5	25
PN02102919	M 20	60	30	12.5	25
PN02102922	M 20	65	30	12.5	25
PN02102935	M 20	70	30	12.5	25
PN02102948	M 20	75	30	12.5	25
PN02102951	M 20	80	30	12.5	25
PN02102977	M 20	90	30	12.5	25
PN02102980	M 20	100	30	12.5	25
PN02102993	M 20	110	30	12.5	25
PN02103002	M 20	120	30	12.5	25
PN02103015	M 20	130	30	12.5	25
PN02103028	M 20	140	30	12.5	25

Artikel-Nr.	d	l	s	k	Stück
PN02103031	M 20	150	30	12.5	25
PN02103044	M 20	160	30	12.5	10
NT8323	M 20	170	30	12.5	1
PN02103057	M 20	180	30	12.5	10
PN02103060	M 20	200	30	12.5	10
PN02103303	M 24	35	36	15	25
PN02103316	M 24	40	36	15	25
PN02103329	M 24	45	36	15	25
PN02103332	M 24	50	36	15	25
PN02103345	M 24	55	36	15	25
PN02103358	M 24	60	36	15	25
PN02103361	M 24	65	36	15	25
PN02103374	M 24	70	36	15	25
PN02103387	M 24	75	36	15	25
PN02103390	M 24	80	36	15	25
PN02103413	M 24	90	36	15	10
PN02103426	M 24	100	36	15	10
PN02103439	M 24	110	36	15	10
PN02103442	M 24	120	36	15	10
PN02103455	M 24	130	36	15	1
PN02103468	M 24	140	36	15	1
PN02103471	M 24	150	36	15	1
PN02103484	M 24	160	36	15	1
PN02103497	M 24	180	36	15	1
PN02109022	M 24	200	36	15	1
PN44780196	M 24	220	36	15	1
NT5705	M 24	300	36	15	1
PN02103507	M 27	60	41	17	10
PN02103510	M 27	70	41	17	10
PN02103523	M 27	80	41	17	10
PN02103536	M 27	90	41	17	1
PN02109048	M 27	100	41	17	1
PN02109051	M 27	110	41	17	1
PN02109064	M 27	120	41	17	1
NT2248	M 30	45	46	18.7	1
PN02103549	M 30	50	46	18.7	1
NT0968	M 30	55	46	18.7	1
PN02103552	M 30	60	46	18.7	1
PN02103565	M 30	70	46	18.7	1
PN02103578	M 30	80	46	18.7	1
PN02103581	M 30	90	46	18.7	1
PN02103594	M 30	100	46	18.7	1
PN02103604	M 30	110	46	18.7	1
PN02103617	M 30	120	46	18.7	1
PN02103620	M 30	130	46	18.7	1
PN02103633	M 30	140	46	18.7	1
PN02103646	M 30	150	46	18.7	1
PN02103659	M 30	160	46	18.7	1
PN02103662	M 30	180	46	18.7	1
PN02109035	M 30	200	46	18.7	1
NT4747	M 30	250	46	18.7	1
NT5319	M 30	300	46	18.7	1
NT1970	M 33	300	50	21	1
PN02103675	M 36	80	55	22.5	1
PN02103688	M 36	90	55	22.5	1
PN02103691	M 36	100	55	22.5	1
PN02103701	M 36	110	55	22.5	1
PN02103714	M 36	120	55	22.5	1
PN02103727	M 36	130	55	22.5	1
PN02103730	M 36	140	55	22.5	1
PN02103743	M 36	150	55	22.5	1
PN02103756	M 36	160	55	22.5	1
NT10686	M 36	170	55	22.5	1
PN02103772	M 36	180	55	22.5	1
PN02103798	M 36	200	55	22.5	1
NT9580	M 42	75	65	26	1
NT4042	M 42	100	65	26	1
NT4287	M 42	120	65	26	1

Artikel-Nr.	d	l	s	k	Stück
NT10687	M 42	140	65	26	1

Sechskantschraube mit Gewinde bis Kopf DIN933/ISO4017, Stahl, 8.8, verzinkt

Material:	Stahl
Oberfläche:	verzinkt
Kopfform:	Sechskant
DIN:	933
ISO:	4017
Festigkeit:	8.8
Warengruppennr.:	1205

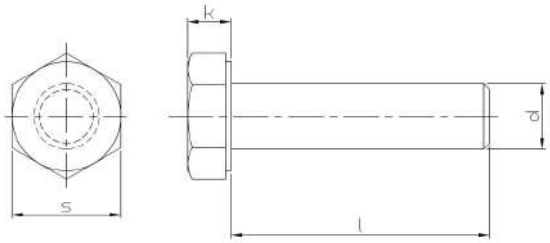

Artikel-Nr.	d	l	s	k	Stück
NT11048	M 3	6	5.5	2	500
PN02100018-01	M 3	6	5.5	2	500
PN02100021-01	M 3	8	5.5	2	500
PN02100034-01	M 3	10	5.5	2	500
PN02100047-01	M 3	12	5.5	2	500
PN02100063-01	M 3	16	5.5	2	500
PN02100089-01	M 3	20	5.5	2	500
PN02100092-01	M 3	25	5.5	2	500
NT4274-01	M 3	30	5.5	2	500
NT8926	M 3	35	5.5	2	500
NT4275-01	M 3	40	5.5	2	500
PN02100144-01	M 4	5	7	2.8	500
PN02100157-01	M 4	6	7	2.8	500
PN02100160-01	M 4	8	7	2.8	500
PN02100173-01	M 4	10	7	2.8	500
PN02100186-01	M 4	12	7	2.8	500
PN02100199-01	M 4	14	7	2.8	500
PN02100209-01	M 4	16	7	2.8	500
PN02100212-01	M 4	18	7	2.8	500
PN02100225-01	M 4	20	7	2.8	500
PN02100226-01	M 4	22	7	2.8	500
PN02100241-01	M 4	25	7	2.8	500
PN02100254-01	M 4	30	7	2.8	500
PN02100267-01	M 4	35	7	2.8	500
PN02100270-01	M 4	40	7	2.8	500
PN02100283-01	M 4	45	7	2.8	200
PN02100296-01	M 4	50	7	2.8	200
NT9111	M 4	55	7	2.8	100
PN02100319-01	M 4	60	7	2.8	200
PN48560020	M 4	70	7	2.8	100
PN02100351-01	M 5	6	8	3.5	500
PN02100364-01	M 5	8	8	3.5	500
PN02100377-01	M 5	10	8	3.5	500
PN02100380-01	M 5	12	8	3.5	500
PN02100393-01	M 5	14	8	3.5	500
PN02100403-01	M 5	16	8	3.5	500
PN02100416-01	M 5	18	8	3.5	500
PN02100429-01	M 5	20	8	3.5	500
PN02100432-01	M 5	22	8	3.5	500
PN02100445-01	M 5	25	8	3.5	500
PN02100461-01	M 5	30	8	3.5	500
PN02100474-01	M 5	35	8	3.5	200
PN02100487-01	M 5	40	8	3.5	200
PN02100490-01	M 5	45	8	3.5	200
PN02100500-01	M 5	50	8	3.5	200
NT6327	M 5	55	8	3.5	200
PN02100526-01	M 5	60	8	3.5	200

Artikel-Nr.	d	l	s	k	Stück
NT8332-01	M 5	65	8	3.5	200
NT5065	M 5	70	8	3.5	200
PN02100543-01	M 5	75	8	3.5	200
PN02100568-01	M 5	80	8	3.5	200
NT8014	M 5	90	8	3.5	200
NT9563	M 5	100	8	3.5	200
PN02100584-01	M 6	6	10	4	500
PN02100597-01	M 6	8	10	4	500
PN02100607-01	M 6	10	10	4	500
PN02100610-01	M 6	12	10	4	500
PN02100623-01	M 6	14	10	4	500
PN02100636-01	M 6	16	10	4	500
PN02100649-01	M 6	18	10	4	500
PN02100652-01	M 6	20	10	4	500
PN02100665-01	M 6	22	10	4	500
PN02100678-01	M 6	25	10	4	500
PN02100681-01	M 6	28	10	4	500
PN02100694-01	M 6	30	10	4	500
PN02100704-01	M 6	35	10	4	200
PN02100717-01	M 6	40	10	4	200
PN02100720-01	M 6	45	10	4	200
PN02100733-01	M 6	50	10	4	200
PN02100746-01	M 6	55	10	4	200
PN02100759-01	M 6	60	10	4	200
PN02100762-01	M 6	65	10	4	200
PN02100775-01	M 6	70	10	4	200
PN02100788-01	M 6	75	10	4	200
PN02100791-01	M 6	80	10	4	200
NT8816-01	M 6	85	10	4	100
PN02100801-01	M 6	90	10	4	100
PN02100814-01	M 6	100	10	4	100
NT4206	M 6	110	10	4	100
NT4207	M 6	120	10	4	100
NT5168	M 6	130	10	4	100
NT10974-01	M 6	150	10	4	100
PN02101059-01	M 8	8	13	5.3	200
PN02101062-01	M 8	10	13	5.3	200
PN02101075-01	M 8	12	13	5.3	200
PN02101088-01	M 8	14	13	5.3	200
PN02101091-01	M 8	16	13	5.3	200
PN02101101-01	M 8	18	13	5.3	200
PN02101114-01	M 8	20	13	5.3	200
PN02101127-01	M 8	22	13	5.3	200
PN02101130-01	M 8	25	13	5.3	200
PN02101143-01	M 8	28	13	5.3	200
PN02101156-01	M 8	30	13	5.3	200
PN02101169-01	M 8	35	13	5.3	200

Artikel-Nr.	d	l	s	k	Stück
PN02101172-01	M 8	40	13	5.3	200
PN02101185-01	M 8	45	13	5.3	200
PN02101198-01	M 8	50	13	5.3	200
PN02101208-01	M 8	55	13	5.3	200
PN02101211-01	M 8	60	13	5.3	200
PN02101224-01	M 8	65	13	5.3	200
PN02101237-01	M 8	70	13	5.3	200
PN02101240-01	M 8	75	13	5.3	200
PN02101253-01	M 8	80	13	5.3	200
NT4628-01	M 8	85	13	5.3	200
PN02101266-01	M 8	90	13	5.3	100
NT8013	M 8	95	13	5.3	100
PN02101279-01	M 8	100	13	5.3	100
PN02101282-01	M 8	110	13	5.3	100
PN02101295-01	M 8	120	13	5.3	100
PN02101305-01	M 8	130	13	5.3	100
PN02101318-01	M 8	140	13	5.3	100
PN02101321-01	M 8	150	13	5.3	50
PN02101334-01	M 8	160	13	5.3	50
PN02101346-01	M 8	170	13	5.3	100
PN02101347-01	M 8	180	13	5.3	50
PN02101350-01	M 8	200	13	5.3	100
PN02102346-01	M 16	16	24	10	50
PN02102362-01	M 16	20	24	10	50
PN02102375-01	M 16	25	24	10	50
PN02102388-01	M 16	30	24	10	25
PN02102391-01	M 16	35	24	10	50
PN02102401-01	M 16	40	24	10	50
PN02102414-01	M 16	45	24	10	50
PN02102427-01	M 16	50	24	10	50
PN02102430-01	M 16	55	24	10	50
PN02102443-01	M 16	60	24	10	50
PN02102456-01	M 16	65	24	10	50
PN02102469-01	M 16	70	24	10	25
PN02102472-01	M 16	75	24	10	25
PN02102485-01	M 16	80	24	10	25
PN02102498-01	M 16	85	24	10	25
PN02102508-01	M 16	90	24	10	25
NT10821	M 16	100	24	10	25
PN02102524-01	M 16	100	24	10	25
PN02102537-01	M 16	110	24	10	25
PN02102540-01	M 16	120	24	10	25
PN02109213-01	M 16	130	24	10	25
PN02102553-01	M 16	140	24	10	25
PN02102566-01	M 16	150	24	10	25
NT0658	M 16	160	24	10	25
PN02102582-01	M 16	180	24	10	25
PN02102595-01	M 16	200	24	10	25
PN02102596-01	M 16	250	24	10	1
PN02092415-01	M 16	320	24	10	1
PN02102728-01	M 18	40	27	11.5	50
PN02102731-01	M 18	45	27	11.5	50
PN02102744-01	M 18	50	27	11.5	50
PN02102757-01	M 18	55	27	11.5	25
PN02102760-01	M 18	60	27	11.5	25
PN02102786-01	M 18	70	27	11.5	25
PN02102809-01	M 18	80	27	11.5	25
PN02102812-01	M 18	90	27	11.5	25
PN02102825-01	M 18	100	27	11.5	25
PN02102841-01	M 20	25	30	12.5	25
PN02102854-01	M 20	30	30	12.5	25
PN02102867-01	M 20	35	30	12.5	25
PN02102870-01	M 20	40	30	12.5	25
PN02102883-01	M 20	45	30	12.5	25
PN02102896-01	M 20	50	30	12.5	25
PN02102906-01	M 20	55	30	12.5	25
PN02102919-01	M 20	60	30	12.5	25
PN02102922-01	M 20	65	30	12.5	25

Artikel-Nr.	d	l	s	k	Stück
PN02102935-01	M 20	70	30	12.5	25
PN02102948-01	M 20	75	30	12.5	25
PN02102951-01	M 20	80	30	12.5	25
PN02102977-01	M 20	90	30	12.5	25
PN02102980-01	M 20	100	30	12.5	25
PN02102993-01	M 20	110	30	12.5	25
PN02103002-01	M 20	120	30	12.5	25
PN02103015-01	M 20	130	30	12.5	25
PN02103028-01	M 20	140	30	12.5	25
PN02103031-01	M 20	150	30	12.5	25
PN02103044-01	M 20	160	30	12.5	10
NT8323-01	M 20	170	30	12.5	10
PN02103057-01	M 20	180	30	12.5	10
PN02103060-01	M 20	200	30	12.5	10
NT9117	M 20	210	30	12.5	1
NT6355	M 20	220	30	12.5	1
NT8540	M 20	240	30	12.5	1
NT7939	M 20	250	30	12.5	1
NT7790	M 20	260	30	12.5	1
PN02103303-01	M 24	35	36	15	25
PN02103316-01	M 24	40	36	15	25
PN02103329-01	M 24	45	36	15	25
PN02103332-01	M 24	50	36	15	25
PN02103345-01	M 24	55	36	15	25
PN02103358-01	M 24	60	36	15	25
PN02103361-01	M 24	65	36	15	25
PN02103374-01	M 24	70	36	15	25
PN02103390-01	M 24	80	36	15	25
PN02103413-01	M 24	90	36	15	10
NT5056	M 24	95	36	15	10
PN02103426-01	M 24	100	36	15	10
PN02103439-01	M 24	110	36	15	10
PN02103442-01	M 24	120	36	15	10
PN02103455-01	M 24	130	36	15	1
PN02103468-01	M 24	140	36	15	1
PN02103471-01	M 24	150	36	15	1
PN02103484-01	M 24	160	36	15	1
PN02103497-01	M 24	180	36	15	1
PN02103507-01	M 24	200	36	15	1
PN02103523-01	M 27	80	41	17	10
PN02103549-01	M 30	50	46	18.7	1
PN02103552-01	M 30	60	46	18.7	1
PN02103565-01	M 30	70	46	18.7	1
PN02103578-01	M 30	80	46	18.7	1
PN02103581-01	M 30	90	46	18.7	1
PN02103594-01	M 30	100	46	18.7	1
PN02103604-01	M 30	110	46	18.7	1
PN02103617-01	M 30	120	46	18.7	1
PN02103633-01	M 30	140	46	18.7	1
PN02103646-01	M 30	150	46	18.7	1
PN02144113-01	M 33	60	50	21	1
PN02103756-01	M 36	160	55	22.5	1
NT9172	M 48	60	75	30	1

Sechskantschraube mit Gewinde bis Kopf DIN933/ISO4017, Stahl, 10.9

Material:	Stahl
Kopfform:	Sechskant
DIN:	933
ISO:	4017
Festigkeit:	10.9
Warengruppennr.:	1005

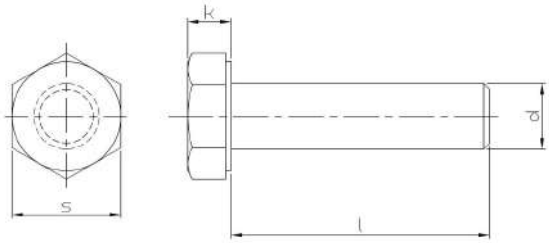

Artikel-Nr.	d	l	s	k	Stück
PN02060213	M 6	12	10	4	500
PN02060239	M 6	16	10	4	500
NT1251	M 6	18	10	4	500
PN02060255	M 6	20	10	4	500
NT10422	M 6	22	10	4	500
PN02060268	M 6	25	10	4	500
NT2723	M 6	30	10	4	500
NT6338	M 6	35	10	4	200
NT2724	M 6	40	10	4	500
NT6472	M 6	45	10	4	200
NT4536	M 6	50	10	4	200
NT7815	M 6	70	10	4	200
NT8595	M 6	80	10	4	200
NT9128	M 8	12	13	5.3	200
PN02060336	M 8	16	13	5.3	200
PN02060349	M 8	18	13	5.3	200
PN02060352	M 8	20	13	5.3	200
PN02060365	M 8	22	13	5.3	200
PN02060378	M 8	25	13	5.3	200
PN02060381	M 8	30	13	5.3	200
PN02060394	M 8	35	13	5.3	200
PN02060404	M 8	40	13	5.3	200
PN02060417	M 8	45	13	5.3	200
PN02060420	M 8	50	13	5.3	200
NT5590	M 8	60	13	5.3	200
NT5603	M 8	80	13	5.3	200
PN02101294	M 8	120	13	5.3	100
NT5123	M 8	130	13	5.3	100
NT5658	M 16	20	24	10	50
PN02060776	M 16	30	24	10	50
PN02060789	M 16	35	24	10	50
PN02060792	M 16	40	24	10	50
PN02060802	M 16	45	24	10	50
PN02060815	M 16	50	24	10	50
PN02069023	M 16	55	24	10	50
PN02060828	M 16	60	24	10	50
PN02060831	M 16	65	24	10	50
PN02060844	M 16	70	24	10	25
PN02060860	M 16	80	24	10	25
PN02060873	M 16	90	24	10	25
PN02060886	M 16	100	24	10	25
NT4265	M 16	130	24	10	25
NT7772	M 16	150	24	10	25
NT6433	M 16	160	24	10	25
NT7354	M 16	170	24	10	25
NT4715	M 16	220	24	10	1
NT7139	M 18	50	27	11.5	50

Artikel-Nr.	d	l	s	k	Stück
NT6249	M 18	55	27	11.5	25
PN02102761	M 18	60	27	11.5	25
NT6174	M 18	80	27	11.5	25
PN02061018	M 20	40	30	12.5	25
PN02061021	M 20	45	30	12.5	25
PN02061034	M 20	50	30	12.5	25
PN02061047	M 20	55	30	12.5	25
PN02061050	M 20	60	30	12.5	25
PN02061063	M 20	65	30	12.5	25
PN02061076	M 20	70	30	12.5	25
PN02061089	M 20	75	30	12.5	25
PN02061092	M 20	80	30	12.5	25
PN02061102	M 20	90	30	12.5	25
PN02061115	M 20	100	30	12.5	25
NT4505	M 20	120	30	12.5	25
NT6126	M 20	140	30	12.5	25
NT7833	M 20	170	30	12.5	25
NT9511	M 20	180	30	12.5	25
NT9510	M 20	200	30	12.5	1
NT10862	M 20	200	30	12.5	1
PN02083339	M 24	50	36	15	25
PN02061513	M 24	60	36	15	25
PN02061526	M 24	65	36	15	25
PN02061539	M 24	70	36	15	25
PN02061555	M 24	80	36	15	25
PN02061568	M 24	90	36	15	10
PN02061571	M 24	100	36	15	10
NT1501	M 24	110	36	15	10
NT8311	M 24	120	36	15	10
NT9509	M 24	130	36	15	1
NT6901	M 24	150	36	15	1
NT4335	M 24	180	36	15	1
NT4357	M 24	190	36	15	1
PN48560049	M 24	200	36	15	1
NT10863	M 20	200	30	12.5	1
NT6323	M 30	60	46	18.7	1
PN02062017	M 30	70	46	18.7	1
PN02062020	M 30	80	46	18.7	1
PN02062033	M 30	90	46	18.7	1
PN02062046	M 30	100	46	18.7	1
NT6613	M 30	120	46	18.7	1
PN02103647	M 30	150	46	18.7	1
NT8632	M 36	60	55	22.5	1
NT8600	M 36	80	55	22.5	1
NT7149	M 36	90	55	22.5	1
PN02103692	M 36	100	55	22.5	1
NT9599	M 42	130	65	26	1

Artikel-Nr.	d	l	s	k	Stück
NT4635	M 48	100	75	30	1
NT4636	M 48	120	75	30	1

Sechskantschraube mit Gewinde bis Kopf DIN933/ISO4017, Stahl, 10.9, verzinkt

Material:	Stahl
Oberfläche:	verzinkt
Kopfform:	Sechskant
DIN:	933
ISO:	4017
Festigkeit:	10.9
Warengruppennr.:	1004

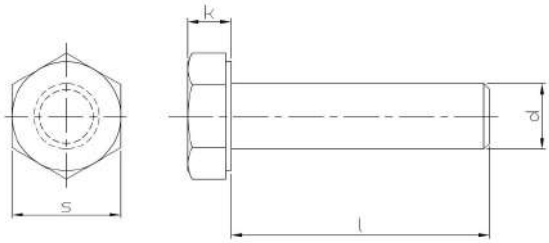

Artikel-Nr.	d	l	s	k	Stück
PN02060093-01	M 5	16	8	3.5	500
PN02060116-01	M 5	20	8	3.5	500
PN02060213-01	M 6	12	10	4	500
PN02060239-01	M 6	16	10	4	500
NT8536	M 6	20	10	4	500
PN02100665-23	M 6	22	10	4	500
NT2723-23	M 6	30	10	4	500
NT4536-01	M 6	50	10	4	200
NT4719	M 8	12	13	5.3	200
PN02060336-23	M 8	16	13	5.3	200
PN02060352-01	M 8	20	13	5.3	200
PN02060378-01	M 8	25	13	5.3	200
NT5849	M 8	30	13	5.3	200
NT8130	M 8	35	13	5.3	200
NT6751	M 8	40	13	5.3	200
NT8128	M 8	45	13	5.3	200
PN02060420-01	M 8	50	13	5.3	200
NT5590-01	M 8	60	13	5.3	200
PN02101238-01	M 8	70	13	5.3	200
NT5580	M 16	30	24	10	50
NT5581	M 16	35	24	10	50
PN02060792-23	M 16	40	24	10	50
PN02060802-23	M 16	45	24	10	50
PN02060815-01	M 16	50	24	10	50
PN02069023-01	M 16	55	24	10	50
PN02060828-01	M 16	60	24	10	50
PN02060831-23	M 16	65	24	10	25
PN02060844-01	M 16	70	24	10	25
PN02060873-01	M 16	90	24	10	25
PN02060886-01	M 16	100	24	10	25
NT5850	M 20	60	30	12.5	25
NT9263	M 24	50	36	15	25
PN02103346-01	M 24	55	36	15	25
NT10606	M 30	120	46	18.7	1

Sechskantschraube mit Gewinde bis Kopf DIN933/ISO4017, Stahl, 12.9

Material:	Stahl
Kopfform:	Sechskant
DIN:	933
ISO:	4017
Festigkeit:	12.9
Warengruppennr.:	1011

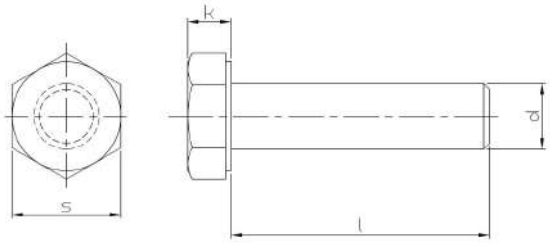

Artikel-Nr.	d	l	s	k	Stück
PN02060240	M 6	16	10	4	500
NT6985	M 6	20	10	4	500
NT8769	M 6	30	10	4	500
PN02081098	M 8	16	13	5.3	200
PN02081111	M 8	20	13	5.3	200
PN02081137	M 8	25	13	5.3	200
PN02081153	M 8	30	13	5.3	200
PN02081166	M 8	35	13	5.3	200
PN02081179	M 8	40	13	5.3	200
PN02101186	M 8	45	13	5.3	200
PN02081195	M 8	50	13	5.3	200
NT5034	M 8	60	13	5.3	200
PN02082385	M 16	30	24	10	50
PN02082398	M 16	35	24	10	50
PN02082408	M 16	40	24	10	50
PN02082411	M 16	45	24	10	50
PN02082424	M 16	50	24	10	50
PN02082440	M 16	60	24	10	50
PN02082466	M 16	70	24	10	25
PN02082482	M 16	80	24	10	25
PN48560033	M 16	100	24	10	25
PN02082877	M 20	40	30	12.5	25
PN02082880	M 20	45	30	12.5	25
PN02082893	M 20	50	30	12.5	25
PN02082903	M 20	55	30	12.5	25
PN02082916	M 20	60	30	12.5	25
PN02082932	M 20	70	30	12.5	25
PN02082958	M 20	80	30	12.5	25
PN02082974	M 20	90	30	12.5	25
PN02082987	M 20	100	30	12.5	25
PN02083342	M 24	55	30	12.5	25
PN02083355	M 24	60	30	12.5	25
PN02083368	M 24	65	30	12.5	25
PN02083371	M 24	70	30	12.5	25
PN02083397	M 24	80	30	12.5	25
PN02083410	M 24	90	30	12.5	10
PN02083423	M 24	100	30	12.5	10

Sechskantschraube mit Gewinde bis Kopf DIN933/ISO4017, rostfreier Stahl A2

Material:	rostfreier Stahl A2
Kopfform:	Sechskant
DIN:	933
ISO:	4017
Warengruppennr.:	6502

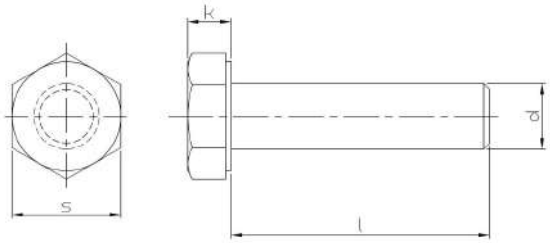

Artikel-Nr.	d	l	s	k	Stück
PN11080093	M 2.5	4	5	1.7	200
PN11080103	M 2.5	5	5	1.7	1000
PN11080116	M 2.5	6	5	1.7	200
PN11080129	M 2.5	8	5	1.7	200
PN11080132	M 2.5	10	5	1.7	200
PN11080145	M 2.5	12	5	1.7	200
NT8910	M 2.5	14	5	1.7	1000
PN11089078	M 2.5	16	5	1.7	200
PN11089081	M 2.5	20	5	1.7	200
PN11080019	M 2	4	4	1.4	200
PN11080022	M 2	5	4	1.4	1000
PN11080035	M 2	6	4	1.4	200
PN11080048	M 2	8	4	1.4	200
PN11080051	M 2	10	4	1.4	200
PN11080064	M 2	12	4	1.4	200
PN11080077	M 2	16	4	1.4	200
PN11080080	M 2	20	4	1.4	200
PN11089105	M 3	4	5.5	2	1000
PN11089094	M 3	5	5.5	2	500
PN11089104	M 3	6	5.5	2	500
PN11089117	M 3	8	5.5	2	500
PN11089120	M 3	10	5.5	2	500
PN11089133	M 3	12	5.5	2	500
PN11089146	M 3	14	5.5	2	500
PN11089159	M 3	16	5.5	2	500
NT8187	M 3	18	5.5	2	500
PN11089162	M 3	20	5.5	2	500
PN11089175	M 3	25	5.5	2	500
PN11089188	M 3	30	5.5	2	500
NT7953	M 3	35	5.5	2	100
PN11089191	M 3	40	5.5	2	500
NT8853	M 3	50	5.5	2	200
PN11080158	M 4	6	7	2.8	200
PN11080161	M 4	8	7	2.8	500
PN11080174	M 4	10	7	2.8	500
PN11080187	M 4	12	7	2.8	500
PN11080190	M 4	14	7	2.8	500
PN11080213	M 4	16	7	2.8	200
PN11080226	M 4	18	7	2.8	500
PN11080239	M 4	20	7	2.8	500
PN11089201	M 4	22	7	2.8	500
PN11080242	M 4	25	7	2.8	500
PN11080255	M 4	30	7	2.8	500
PN11080268	M 4	35	7	2.8	200
PN11080271	M 4	40	7	2.8	200
PN11080284	M 4	45	7	2.8	200
PN11080297	M 4	50	7	2.8	200

Artikel-Nr.	d	l	s	k	Stück
PN11089214	M 4	60	7	2.8	200
NT7483	M 4	70	7	2.8	100
NT8887	M 4	75	7	2.8	100
NT8988	M 4	80	7	2.8	100
PN11080307	M 5	6	8	3.5	500
PN11080310	M 5	8	8	3.5	500
PN11080323	M 5	10	8	3.5	500
PN11080336	M 5	12	8	3.5	500
PN11080349	M 5	14	8	3.5	500
PN11080365	M 5	16	8	3.5	500
PN11080378	M 5	18	8	3.5	500
PN11080381	M 5	20	8	3.5	500
PN11089227	M 5	22	8	3.5	200
PN11080394	M 5	25	8	3.5	200
PN11080404	M 5	30	8	3.5	200
PN11080417	M 5	35	8	3.5	200
PN11080420	M 5	40	8	3.5	200
PN11080433	M 5	45	8	3.5	200
PN11080446	M 5	50	8	3.5	200
PN11080459	M 5	55	8	3.5	200
PN11080462	M 5	60	8	3.5	200
PN11080488	M 5	70	8	3.5	200
PN15490253	M 5	75	8	3.5	100
PN11080491	M 5	80	8	3.5	200
NT4491	M 6	6	10	4	200
PN11080527	M 6	8	10	4	200
PN11080530	M 6	10	10	4	200
PN11080543	M 6	12	10	4	200
PN11080556	M 6	14	10	4	200
PN11080572	M 6	16	10	4	200
PN11080585	M 6	18	10	4	200
PN11080598	M 6	20	10	4	200
PN11089230	M 6	22	10	4	200
PN11080608	M 6	25	10	4	200
PN11080611	M 6	30	10	4	200
PN11080624	M 6	35	10	4	200
PN11080637	M 6	40	10	4	200
PN11080640	M 6	45	10	4	100
PN11080653	M 6	50	10	4	100
PN11080666	M 6	55	10	4	100
PN11080679	M 6	60	10	4	100
PN11080682	M 6	65	10	4	100
PN11080695	M 6	70	10	4	100
PN11080705	M 6	75	10	4	100
PN11080718	M 6	80	10	4	100
PN11080721	M 6	90	10	4	100
PN11080734	M 6	100	10	4	100

Artikel-Nr.	d	l	s	k	Stück
PN11080747	M 6	110	10	4	100
PN11080750	M 6	120	10	4	100
PN11080763	M 8	10	13	5.3	200
PN11080776	M 8	12	13	5.3	200
PN11080789	M 8	14	13	5.3	200
PN11080802	M 8	16	13	5.3	200
PN11080815	M 8	18	13	5.3	200
PN11080828	M 8	20	13	5.3	200
PN11089243	M 8	22	13	5.3	200
PN11080831	M 8	25	13	5.3	200
PN11080844	M 8	30	13	5.3	200
PN11080857	M 8	35	13	5.3	200
PN11080860	M 8	40	13	5.3	200
PN11080873	M 8	45	13	5.3	200
PN11080886	M 8	50	13	5.3	200
PN11080899	M 8	55	13	5.3	100
PN11080909	M 8	60	13	5.3	100
PN11080912	M 8	65	13	5.3	100
PN11080925	M 8	70	13	5.3	50
PN11080938	M 8	75	13	5.3	50
PN11080941	M 8	80	13	5.3	50
NT9712	M 8	85	13	5.3	50
PN11080954	M 8	90	13	5.3	50
PN11080967	M 8	100	13	5.3	50
PN11080970	M 8	110	13	5.3	50
PN11080983	M 8	120	13	5.3	50
NT9506	M 8	130	13	5.3	50
NT7163	M 8	150	13	5.3	50
PN11081704	M 16	20	24	10	50
PN11081717	M 16	25	24	10	50
PN11081720	M 16	30	24	10	50
PN11081733	M 16	35	24	10	50
PN11081746	M 16	40	24	10	50
PN11081759	M 16	45	24	10	50
PN11081762	M 16	50	24	10	50
PN11081775	M 16	55	24	10	50
PN11081788	M 16	60	24	10	50
PN11081791	M 16	65	24	10	50
PN11081801	M 16	70	24	10	50
PN11081814	M 16	75	24	10	25
PN11081827	M 16	80	24	10	25
PN11081830	M 16	90	24	10	25
PN11081843	M 16	100	24	10	25
PN11081856	M 16	110	24	10	25
PN11081869	M 16	120	24	10	25
PN11081872	M 16	130	24	10	25
PN11081885	M 16	140	24	10	25
PN11081898	M 16	150	24	10	25
PN11081908	M 16	160	24	10	25
PN11081911	M 16	170	24	10	25
PN11081924	M 16	180	24	10	25
PN11089379	M 16	190	24	10	25
PN11089382	M 16	200	24	10	25
PN11081826	M 18	60	26	11.2	25
PN11081828	M 18	80	26	11.2	25
PN11081937	M 20	30	30	12.5	25
PN11081940	M 20	35	30	12.5	25
PN11081953	M 20	40	30	12.5	25
PN11081966	M 20	45	30	12.5	25
PN11081979	M 20	50	30	12.5	25
PN11081982	M 20	55	30	12.5	25
PN11081995	M 20	60	30	12.5	25
PN11082004	M 20	65	30	12.5	25
PN11082017	M 20	70	30	12.5	25
PN11089395	M 20	75	30	12.5	25
PN11082020	M 20	80	30	12.5	25
PN11089010	M 20	90	30	12.5	25
PN11089023	M 20	100	30	12.5	25

Artikel-Nr.	d	l	s	k	Stück
PN11089036	M 20	110	30	12.5	25
PN11089049	M 20	120	30	12.5	25
PN11089052	M 20	130	30	12.5	20
PN11089065	M 20	140	30	12.5	20
PN11089405	M 20	150	30	12.5	20
PN11089418	M 20	160	30	12.5	20
PN11089421	M 20	170	30	12.5	20
PN11089434	M 20	180	30	12.5	20
PN11089447	M 20	190	30	12.5	20
PN11089450	M 20	200	30	12.5	20
PN11089463	M 24	40	36	15	10
PN11089476	M 24	45	36	15	25
PN11082033	M 24	50	36	15	25
PN11082091	M 24	55	36	15	25
PN11082101	M 24	60	36	15	10
PN11082114	M 24	65	36	15	10
PN11082127	M 24	70	36	15	10
PN11089489	M 24	75	36	15	10
PN11082130	M 24	80	36	15	10
PN11082143	M 24	90	36	15	10
PN11082156	M 24	100	36	15	10
PN11082169	M 24	110	36	15	10
PN11082172	M 24	120	36	15	10
PN11082185	M 24	130	36	15	10
PN11082198	M 24	140	36	15	10
PN11082208	M 24	150	36	15	10
PN11082211	M 24	160	36	15	10
PN11082224	M 24	170	36	15	10
PN11082237	M 24	180	36	15	10
PN11082240	M 24	190	36	15	10
PN11082253	M 24	200	36	15	10
NT10977	M 30	130	30	12.5	1

Sechskantschraube mit Gewinde bis Kopf DIN933/ISO4017, rostfreier Stahl A4

Material:	rostfreier Stahl A4
DIN:	933
ISO:	4017
Warengruppennr.:	8502

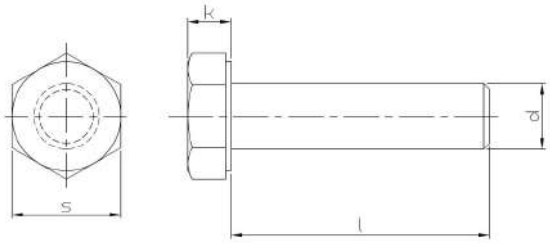

Artikel-Nr.	d	l	s	k	Stück
PN11580027	M 3	5	5.5	2	500
PN11580030	M 3	6	5.5	2	500
PN11580043	M 3	8	5.5	2	500
PN11580056	M 3	10	5.5	2	500
PN11580069	M 3	12	5.5	2	500
PN11580072	M 3	16	5.5	2	500
PN11580085	M 3	20	5.5	2	500
PN11580098	M 3	25	5.5	2	500
PN11580108	M 3	30	5.5	2	500
PN11580124	M 3	40	5.5	2	500
PN11580153	M 4	6	7	2.8	500
PN11580166	M 4	8	7	2.8	500
PN11580179	M 4	10	7	2.8	500
PN11580182	M 4	12	7	2.8	500
PN11580195	M 4	14	7	2.8	500
PN11580218	M 4	16	7	2.8	500
PN11580221	M 4	18	7	2.8	500
PN11580234	M 4	20	7	2.8	200
PN11580247	M 4	25	7	2.8	500
PN11580250	M 4	30	7	2.8	500
PN11580263	M 4	35	7	2.8	200
PN11580276	M 4	40	7	2.8	200
PN11580289	M 4	45	7	2.8	200
PN11580292	M 4	50	7	2.8	200
PN11580302	M 5	6	8	3.5	500
PN11580315	M 5	8	8	3.5	500
PN11580328	M 5	10	8	3.5	500
PN11580331	M 5	12	8	3.5	500
PN11580344	M 5	14	8	3.5	500
PN11580360	M 5	16	8	3.5	500
PN11580373	M 5	18	8	3.5	500
PN11580386	M 5	20	8	3.5	500
PN11589015	M 5	22	8	3.5	200
PN11580399	M 5	25	8	3.5	200
PN11580409	M 5	30	8	3.5	200
PN11580412	M 5	35	8	3.5	200
PN11580425	M 5	40	8	3.5	200
PN11580438	M 5	45	8	3.5	200
PN11580441	M 5	50	8	3.5	200
PN11580454	M 5	55	8	3.5	200
PN11580467	M 5	60	8	3.5	200
NT7522	M 5	70	8	3.5	200
PN11580522	M 6	8	10	4	500
PN11580535	M 6	10	10	4	500
PN11580548	M 6	12	10	4	200
PN11580551	M 6	14	10	4	200
PN11580577	M 6	16	10	4	200

Artikel-Nr.	d	l	s	k	Stück
PN11580580	M 6	18	10	4	200
PN11580593	M 6	20	10	4	200
PN11580603	M 6	25	10	4	200
PN11580616	M 6	30	10	4	200
PN11580629	M 6	35	10	4	200
PN11580632	M 6	40	10	4	200
PN11580645	M 6	45	10	4	100
PN11580658	M 6	50	10	4	100
PN11580661	M 6	55	10	4	100
PN11580674	M 6	60	10	4	100
PN11580687	M 6	65	10	4	100
PN11580690	M 6	70	10	4	100
PN11580700	M 6	75	10	4	100
PN11580713	M 6	80	10	4	100
PN11580726	M 6	90	10	4	100
PN11580739	M 6	100	10	4	100
PN11580768	M 8	10	13	5.3	100
PN11580771	M 8	12	13	5.3	100
PN11580784	M 8	14	13	5.3	100
PN11580807	M 8	16	13	5.3	100
PN11580810	M 8	18	13	5.3	100
PN11580823	M 8	20	13	5.3	100
PN11580836	M 8	25	13	5.3	100
PN11580849	M 8	30	13	5.3	100
PN11580852	M 8	35	13	5.3	100
PN11580865	M 8	40	13	5.3	100
PN11580878	M 8	45	13	5.3	100
PN11580881	M 8	50	13	5.3	100
PN11580894	M 8	55	13	5.3	100
PN11580904	M 8	60	13	5.3	100
PN11580917	M 8	65	13	5.3	100
PN11580920	M 8	70	13	5.3	100
PN11589028	M 8	75	13	5.3	100
PN11580933	M 8	80	13	5.3	100
PN11580946	M 8	90	13	5.3	100
PN11580959	M 8	100	13	5.3	100
PN11580962	M 8	110	13	5.3	1
PN11580975	M 8	120	13	5.3	50
PN11580988	M 8	130	13	5.3	50
PN11580991	M 8	140	13	5.3	50
PN11589031	M 8	150	13	5.3	50
PN11580992	M 8	160	13	5.3	1
NT8152	M 8	180	13	5.3	1
PN11581699	M 16	20	24	10	50
PN11581709	M 16	25	24	10	50
PN11581712	M 16	30	24	10	50
PN11581725	M 16	35	24	10	50

Artikel-Nr.	d	l	s	k	Stück
PN11581738	M 16	40	24	10	50
PN11581741	M 16	45	24	10	50
PN11581754	M 16	50	24	10	50
PN11581767	M 16	55	24	10	50
PN11581770	M 16	60	24	10	50
PN11581783	M 16	65	24	10	50
PN11581796	M 16	70	24	10	25
PN11581806	M 16	75	24	10	25
PN11581819	M 16	80	24	10	25
PN11581822	M 16	90	24	10	25
PN11581835	M 16	100	24	10	25
PN11581848	M 16	110	24	10	25
PN11581851	M 16	120	24	10	25
PN11581864	M 16	130	24	10	25
PN11581877	M 16	140	24	10	25
PN11581880	M 16	150	24	10	25
PN11581929	M 20	30	30	12.5	25
PN11581932	M 20	35	30	12.5	25
PN11581945	M 20	40	30	12.5	25
PN11581958	M 20	45	30	12.5	25
PN11581961	M 20	50	30	12.5	25
PN11581974	M 20	55	30	12.5	25
PN11581987	M 20	60	30	12.5	25
PN11581990	M 20	65	30	12.5	25
PN11582009	M 20	70	30	12.5	25
PN11582012	M 20	75	30	12.5	25
PN11582025	M 20	80	30	12.5	25
PN11582038	M 20	90	30	12.5	25
PN11582041	M 20	100	30	12.5	25
PN11582054	M 20	110	30	12.5	25
PN11582067	M 20	120	30	12.5	10
PN11582070	M 20	130	30	12.5	10
PN11582083	M 20	140	30	12.5	10
PN11582096	M 20	150	30	12.5	10
PN11582119	M 24	40	36	15	10
PN11582122	M 24	45	36	15	10
PN11582135	M 24	50	36	15	10
PN11582148	M 24	55	36	15	10
PN11582151	M 24	60	36	15	10
PN11582164	M 24	65	36	15	10
PN11582177	M 24	70	36	15	10
PN11582180	M 24	75	36	15	10
PN11582193	M 24	80	36	15	10
PN11582203	M 24	90	36	15	10
PN11582216	M 24	100	36	15	10
PN11582229	M 24	110	36	15	10
PN11582232	M 24	120	36	15	10
PN11582245	M 24	130	36	15	10
PN11582258	M 24	140	36	15	10
PN11582261	M 24	150	36	15	10

Sechskantschraube mit Gewinde bis Kopf DIN933/ISO4017, Kunststoff

Material:	Kunststoff
DIN:	933
ISO:	4017
Warengruppennr.:	9406

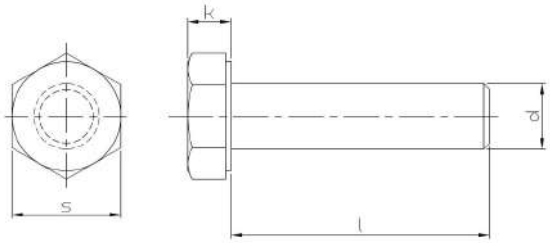

Artikel-Nr.	d	l	s	k	Stück
NT9552	M 3	10	5.5	2	200
NT9003	M 3	16	5.5	2	200
PN12210299	M 4	12	7	2.8	100
NT9005	M 4	16	7	2.8	200
PN12210338	M 4	18	7	2.8	100
PN12210341	M 4	20	7	2.8	100
PN12210354	M 4	25	7	2.8	100
PN12210367	M 4	30	7	2.8	100
PN12210503	M 5	10	8	3.5	200
PN12210516	M 5	12	8	3.5	100
PN12210558	M 5	16	8	3.5	100
PN12210574	M 5	20	8	3.5	100
PN12210590	M 5	25	8	3.5	100
PN12210600	M 5	30	8	3.5	100
PN12210736	M 6	10	10	4	100
PN12210749	M 6	12	10	4	100
PN12210778	M 6	16	10	4	100
PN12210794	M 6	20	10	4	100
PN12210804	M 6	25	10	4	100
PN12210817	M 6	30	10	4	100
PN12210820	M 6	35	10	4	100
PN12210833	M 6	440	10	4	100
PN12210859	M 6	50	10	4	100
PN12210862	M 6	60	10	4	100
PN12210985	M 8	16	13	5.3	100
PN12211007	M 8	20	13	5.3	100
PN12211010	M 8	25	13	5.3	100
PN12211023	M 8	30	13	5.3	100
PN12211036	M 8	35	13	5.3	100
PN12211049	M 8	40	13	5.3	100
PN12211065	M 8	50	13	5.3	100
PN12211078	M 8	60	13	5.3	100

Sechskantschraube mit Gewinde bis Kopf DIN933/ISO4017, Messing

Material:	Messing
DIN:	933
ISO:	4017
Warengruppennr.:	9513

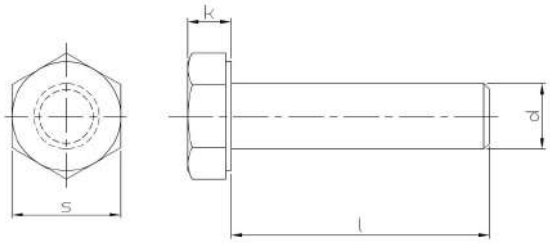

Artikel-Nr.	d	l	s	k	Stück
PN10030196	M 4	8	7	2.8	200
PN10030206	M 4	10	7	2.8	200
PN12217662	M 4	12	7	2.8	100
PN10039003	M 4	16	7	2.8	200
PN10030235	M 4	20	7	2.8	200
NT1241	M 5	8	8	3.5	200
PN10030303	M 5	10	8	3.5	200
PN10030345	M 5	16	8	3.5	200
PN10030361	M 5	20	8	3.5	200
PN10030374	M 5	25	8	3.5	200
PN10030387	M 5	30	8	3.5	200
PN10030484	M 6	10	10	4	200
PN10030497	M 6	12	10	4	200
PN10030536	M 6	16	10	4	200
PN10030552	M 6	20	10	4	200
PN10030565	M 6	25	10	4	200
PN10030578	M 6	30	10	4	200
PN10030581	M 6	35	10	4	100
PN10030594	M 6	40	10	4	100
NT4288	M 6	45	10	4	100
PN10030604	M 6	50	10	4	100
NT4289	M 6	60	10	4	100
PN10030688	M 8	10	13	5.3	100
PN10030691	M 8	12	13	5.3	100
PN10030727	M 8	16	13	5.3	100
PN10030743	M 8	20	13	5.3	100
PN10030756	M 8	25	13	5.3	100
PN10030769	M 8	30	13	5.3	100
PN10030772	M 8	35	13	5.3	100
PN10030785	M 8	40	13	5.3	100
NT4290	M 8	45	13	5.3	100
PN10030808	M 8	50	13	5.3	100

Sechskantschraube mit Gewinde bis Kopf DIN933, Stahl, 8.8

Material:	Stahl
Kopfform:	Sechskant
DIN:	933
Festigkeit:	8.8
Warengruppennr.:	1101

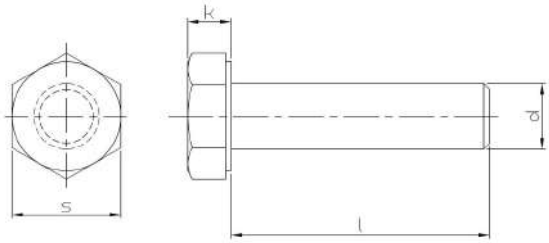

Artikel-Nr.	d	l	s	k	Stück
PN02101350	M 10	10	17	6.4	200
PN02101363	M 10	12	17	6.4	200
PN02101376	M 10	14	17	6.4	200
PN02101389	M 10	16	17	6.4	200
PN02101392	M 10	18	17	6.4	200
PN02101402	M 10	20	17	6.4	200
PN02101415	M 10	22	17	6.4	200
PN02101428	M 10	25	17	6.4	200
PN02101431	M 10	28	17	6.4	200
PN02101444	M 10	30	17	6.4	200
PN02101457	M 10	35	17	6.4	100
PN02101460	M 10	40	17	6.4	100
PN02101473	M 10	45	17	6.4	100
PN02101486	M 10	50	17	6.4	100
PN02101499	M 10	55	17	6.4	100
PN02101509	M 10	60	17	6.4	100
PN02101512	M 10	65	17	6.4	100
PN02101525	M 10	70	17	6.4	100
PN02101538	M 10	75	17	6.4	100
PN02101541	M 10	80	17	6.4	100
PN48560002	M 10	85	17	6.4	100
PN02101567	M 10	90	17	6.4	100
PN02101570	M 10	100	17	6.4	100
PN02101583	M 10	110	17	6.4	50
PN02101596	M 10	120	17	6.4	50
PN02101606	M 10	130	17	6.4	50
PN02101619	M 10	140	17	6.4	50
PN02101622	M 10	150	17	6.4	50
PN02101635	M 10	160	17	6.4	50
PN02101651	M 10	180	17	6.4	50
PN02101677	M 10	200	17	6.4	50
NT6573	M 10	240	17	6.4	50
PN02101680	M 12	12	19	7.5	100
PN02101703	M 12	16	19	7.5	100
PN02101716	M 12	18	19	7.5	100
PN02101729	M 12	20	19	7.5	100
PN02101732	M 12	22	19	7.5	100
PN02101745	M 12	25	19	7.5	100
PN02101758	M 12	28	19	7.5	100
PN02101761	M 12	30	19	7.5	100
PN02101774	M 12	35	19	7.5	100
PN02101787	M 12	40	19	7.5	100
PN02101790	M 12	45	19	7.5	100
PN02101800	M 12	50	19	7.5	100
PN02101813	M 12	55	19	7.5	100
PN02101826	M 12	60	19	7.5	100
PN02101839	M 12	65	19	7.5	50

Artikel-Nr.	d	l	s	k	Stück
PN02101842	M 12	70	19	7.5	50
PN02101855	M 12	75	19	7.5	50
PN02101868	M 12	80	19	7.5	50
PN02101871	M 12	85	19	7.5	50
PN02101884	M 12	90	19	7.5	50
PN02101897	M 12	100	19	7.5	50
PN02101907	M 12	110	19	7.5	50
PN02101910	M 12	120	19	7.5	50
PN02101923	M 12	130	19	7.5	50
PN02101936	M 12	140	19	7.5	50
PN02101949	M 12	150	19	7.5	50
PN02101952	M 12	160	19	7.5	50
PN02101964	M 12	170	19	7.5	25
PN02101965	M 12	180	19	7.5	50
PN02101978	M 12	200	19	7.5	50
NT4877	M 12	220	19	7.5	25
NT6340	M 12	240	19	7.5	25
PN02102058	M 14	16	22	8.8	100
PN02102074	M 14	20	22	8.8	100
PN02102090	M 14	25	22	8.8	100
PN02102100	M 14	30	22	8.8	100
PN02102113	M 14	35	22	8.8	100
PN02102126	M 14	40	22	8.8	100
PN02102139	M 14	45	22	8.8	50
PN02102142	M 14	50	22	8.8	50
PN02102155	M 14	55	22	8.8	50
PN02102168	M 14	60	22	8.8	50
PN02102171	M 14	65	22	8.8	50
PN02102184	M 14	70	22	8.8	50
PN02102207	M 14	80	22	8.8	50
PN02102210	M 14	90	22	8.8	50
PN02102223	M 14	100	22	8.8	50
NT3450	M 14	110	22	8.8	50
PN02102249	M 14	120	22	8.8	50
PN02103170	M 22	40	32	14	25
PN02103183	M 22	50	32	14	25
PN02103196	M 22	60	32	14	25
NT8023	M 22	70	32	14	25
NT7206	M 22	100	32	14	10

Sechskantschraube mit Gewinde bis Kopf DIN933, Stahl, 8.8, verzinkt

Material:	Stahl
Oberfläche:	verzinkt
Kopfform:	Sechskant
DIN:	933
Festigkeit:	8.8
Warengruppennr.:	1205

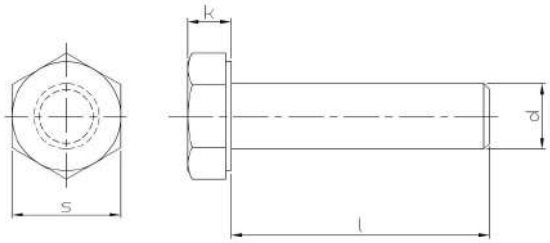

Artikel-Nr.	d	l	s	k	Stück
PN02109006-01	M 10	10	17	6.4	200
PN02101363-01	M 10	12	17	6.4	200
PN02101389-01	M 10	16	17	6.4	200
PN02101392-01	M 10	18	17	6.4	200
PN02101402-01	M 10	20	17	6.4	200
PN02101415-01	M 10	22	17	6.4	200
PN02101428-01	M 10	25	17	6.4	200
PN02101444-01	M 10	30	17	6.4	200
PN02101457-01	M 10	35	17	6.4	100
PN02101460-01	M 10	40	17	6.4	100
PN02101473-01	M 10	45	17	6.4	100
PN02101486-01	M 10	50	17	6.4	100
PN02101499-01	M 10	55	17	6.4	100
PN02101509-01	M 10	60	17	6.4	100
PN02101512-01	M 10	65	17	6.4	100
PN02101525-01	M 10	70	17	6.4	100
PN02101538-01	M 10	75	17	6.4	100
PN02101541-01	M 10	80	17	6.4	100
PN48560027	M 10	85	17	6.4	100
PN02101567-01	M 10	90	17	6.4	100
NT9114	M 10	95	17	6.4	100
PN02101583-01	M 10	100	17	6.4	100
PN02101596-01	M 10	110	17	6.4	50
PN02101606-01	M 10	120	17	6.4	50
PN02101619-01	M 10	130	17	6.4	50
PN02101622-01	M 10	140	17	6.4	50
PN02101635-01	M 10	150	17	6.4	50
PN02101648-01	M 10	160	17	6.4	50
PN02101651-01	M 10	180	17	6.4	50
PN02101664-01	M 10	200	17	6.4	50
PN02101680-01	M 12	12	19	7.5	100
PN02101716-01	M 12	16	19	7.5	100
PN02101729-01	M 12	20	19	7.5	100
NT9851	M 12	22	19	7.5	100
PN02101745-01	M 12	25	19	7.5	100
PN02101761-01	M 12	30	19	7.5	100
PN02101774-01	M 12	35	19	7.5	100
PN02101787-01	M 12	40	19	7.5	100
PN02101790-01	M 12	45	19	7.5	100
PN02101800-01	M 12	50	19	7.5	100
PN02101813-01	M 12	55	19	7.5	100
PN02101826-01	M 12	60	19	7.5	100
PN02101839-01	M 12	65	19	7.5	50
PN02101842-01	M 12	70	19	7.5	50
PN02101855-01	M 12	75	19	7.5	50
PN02101868-01	M 12	80	19	7.5	50
PN02101871-01	M 12	85	19	7.5	50

Artikel-Nr.	d	l	s	k	Stück
PN02101884-01	M 12	90	19	7.5	50
NT7633	M 12	95	19	7.5	50
PN02101907-01	M 12	100	19	7.5	50
PN02101910-01	M 12	110	19	7.5	50
PN02101923-01	M 12	120	19	7.5	50
PN02101936-01	M 12	130	19	7.5	50
PN02101949-01	M 12	140	19	7.5	50
PN02101952-01	M 12	150	19	7.5	50
PN02101965-01	M 12	160	19	7.5	25
PN02101978-01	M 12	180	19	7.5	25
NT7196	M 12	190	19	7.5	25
PN02101981-01	M 12	200	19	7.5	25
NT6393	M 12	240	19	7.5	25
PN02102074-01	M 14	20	22	8.8	100
PN02102090-01	M 14	25	22	8.8	100
PN02102155-01	M 14	30	22	8.8	100
PN02102168-01	M 14	35	22	8.8	100
PN02102171-01	M 14	40	22	8.8	100
PN02102184-01	M 14	45	22	8.8	50
PN02102197-01	M 14	50	22	8.8	50
PN02102207-01	M 14	55	22	8.8	50
PN02102210-01	M 14	60	22	8.8	50
PN02102223-01	M 14	65	22	8.8	50
PN02102236-01	M 14	70	22	8.8	50
PN02102247-01	M 14	75	22	8.8	50
PN02102252-01	M 14	80	22	8.8	50
PN02102278-01	M 14	90	22	8.8	50
PN02102281-01	M 14	100	22	8.8	50
NT4191	M 14	120	22	8.8	50

Sechskantschraube mit Gewinde bis Kopf DIN933, Stahl, 10.9

Material:	Stahl
Kopfform:	Sechskant
DIN:	933
Festigkeit:	10.9
Warengruppennr.:	1005

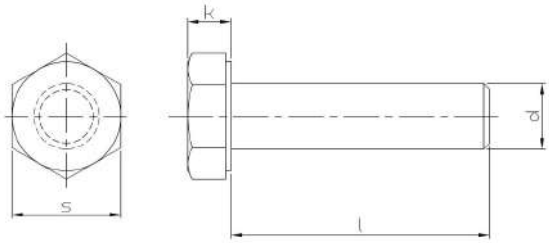

Artikel-Nr.	d	l	s	k	Stück
PN02060462	M 10	16	17	6.4	200
PN02069036	M 10	18	17	6.4	200
PN02060475	M 10	20	17	6.4	200
PN02060488	M 10	22	17	6.4	200
PN02060491	M 10	25	17	6.4	200
PN02060501	M 10	30	17	6.4	200
PN02060514	M 10	35	17	6.4	100
PN02060527	M 10	40	17	6.4	100
PN02060530	M 10	45	17	6.4	100
PN02060543	M 10	50	17	6.4	100
PN02060569	M 10	60	17	6.4	100
PN02060572	M 10	65	17	6.4	100
PN02069010	M 10	70	17	6.4	100
NT5124	M 10	80	17	6.4	100
NT4681	M 10	90	17	6.4	100
NT4511	M 10	110	17	6.4	50
NT5878	M 10	140	17	6.4	50
PN02060585	M 12	20	19	7.5	100
PN02060598	M 12	25	19	7.5	100
PN02060608	M 12	30	19	7.5	100
PN02060611	M 12	35	19	7.5	100
PN02060624	M 12	40	19	7.5	100
PN02060637	M 12	45	19	7.5	100
PN02060640	M 12	50	19	7.5	100
NT4794	M 12	55	19	7.5	100
PN02060666	M 12	60	19	7.5	100
PN02060667	M 12	65	19	7.5	50
PN02060679	M 12	70	19	7.5	100
NT7520	M 12	75	19	7.5	50
NT4231	M 12	80	19	7.5	100
NT6686	M 12	90	19	7.5	50
NT9828	M 12	100	19	7.5	50
NT9057	M 12	110	19	7.5	50
PN02101911	M 12	120	19	7.5	50
NT8754	M 12	180	19	7.5	50
PN02060695	M 14	30	22	8.8	100
PN02060705	M 14	35	22	8.8	100
PN02060718	M 14	40	22	8.8	100
PN02060721	M 14	45	22	8.8	50
PN02060734	M 14	50	22	8.8	50
PN02060747	M 14	55	22	8.8	50
PN02060750	M 14	60	22	8.8	50
PN02060763	M 14	70	22	8.8	50
PN02069049	M 14	80	22	8.8	50

Sechskantschraube mit Gewinde bis Kopf DIN933, Stahl, 10.9, verzinkt

Material:	Stahl
Oberfläche:	verzinkt
Kopfform:	Sechskant
DIN:	933
Festigkeit:	10.9
Warengruppennr.:	1004

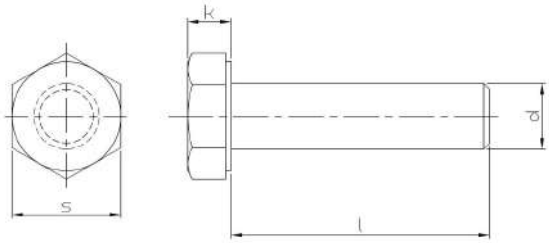

Artikel-Nr.	d	l	s	k	Stück
PN02060475-01	M 10	20	17	6.4	200
PN02060491-01	M 10	25	17	6.4	200
NT5856	M 10	30	17	6.4	200
NT8129	M 10	35	17	6.4	100
PN02060527-23	M 10	40	17	6.4	100
PN02060543-23	M 10	50	17	6.4	100
PN02060569-01	M 10	60	17	6.4	100
PN02069010-01	M 10	70	17	6.4	100
NT4681-01	M 10	90	17	6.4	100
PN02060598-01	M 12	25	19	7.5	100
PN02060611-23	M 12	35	19	7.5	100

Artikel-Nr.	d	l	s	k	Stück
NT8229	M 12	40	19	7.5	100
PN02060637-23	M 12	45	19	7.5	100
NT8230	M 12	50	19	7.5	100
PN02060666-01	M 12	60	19	7.5	100
PN02060679-01	M 12	70	19	7.5	100
NT4231-01	M 12	80	19	7.5	100
NT10711	M 12	130	19	7.5	50
PN02060721-23	M 14	45	22	8.8	50
NT9127	M 14	70	22	8.8	50

Sechskantschraube mit Gewinde bis Kopf DIN933, Stahl, 12.9

Material:	Stahl
Kopfform:	Sechskant
DIN:	933
Festigkeit:	12.9
Warengruppennr.:	1011

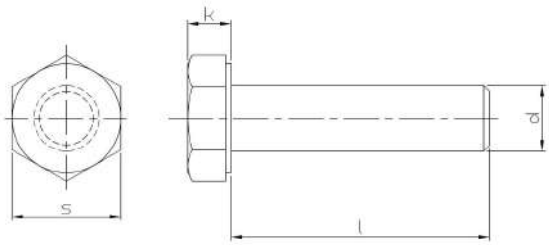

Artikel-Nr.	d	l	s	k	Stück
PN02081409	M 10	20	17	6.4	200
PN02081425	M 10	25	17	6.4	200
PN02081441	M 10	30	17	6.4	200
PN02081454	M 10	35	17	6.4	100
PN02081467	M 10	40	17	6.4	100
PN02081470	M 10	45	17	6.4	100
PN02081483	M 10	50	17	6.4	100
PN02081506	M 10	60	17	6.4	100
PN02081742	M 12	25	19	7.5	100
PN02081768	M 12	30	19	7.5	100
PN02081771	M 12	35	19	7.5	100

Artikel-Nr.	d	l	s	k	Stück
PN02081784	M 12	40	19	7.5	100
PN02081797	M 12	45	19	7.5	100
PN02081807	M 12	50	19	7.5	100
PN02081823	M 12	60	19	7.5	100
PN02082110	M 14	35	22	8.8	100
PN02082123	M 14	40	22	8.8	100
PN02082136	M 14	45	22	8.8	50
PN02082149	M 14	50	22	8.8	50

Sechskantschraube mit Gewinde bis Kopf DIN933, rostfreier Stahl A2

Material:	rostfreier Stahl A2
Kopfform:	Sechskant
DIN:	933
Warengruppennr.:	6502

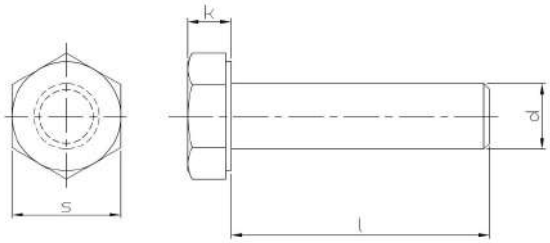

Artikel-Nr.	d	l	s	k	Stück
PN11080996	M 10	10	17	6.4	100
PN11081005	M 10	12	17	6.4	100
PN11081018	M 10	14	17	6.4	100
PN11081021	M 10	16	17	6.4	100
PN11081034	M 10	18	17	6.4	100
PN11081047	M 10	20	17	6.4	100
PN11089256	M 10	22	17	6.4	100
PN11081050	M 10	25	17	6.4	100
PN11081063	M 10	30	17	6.4	100
PN11081076	M 10	35	17	6.4	100
PN11081089	M 10	40	17	6.4	100
PN11081092	M 10	45	17	6.4	100
PN11081102	M 10	50	17	6.4	100
PN11081115	M 10	55	17	6.4	100
PN11081128	M 10	60	17	6.4	100
PN11081131	M 10	65	17	6.4	100
PN11081144	M 10	70	17	6.4	100
PN11081157	M 10	75	17	6.4	50
PN11081160	M 10	80	17	6.4	50
PN11081173	M 10	90	17	6.4	50
PN11081186	M 10	100	17	6.4	50
PN11081199	M 10	110	17	6.4	50
PN11081209	M 10	120	17	6.4	50
PN11081212	M 10	130	17	6.4	50
PN11081225	M 10	140	17	6.4	50
PN11081238	M 10	150	17	6.4	50
PN11081241	M 10	160	17	6.4	50
PN11081254	M 10	170	17	6.4	50
PN11089269	M 10	180	17	6.4	50
PN11089272	M 10	200	17	6.4	50
PN11081267	M 12	16	19	7.5	100
PN11081270	M 12	20	19	7.5	100
PN11089285	M 12	22	19	7.5	100
PN11081283	M 12	25	19	7.5	100
PN11081296	M 12	30	19	7.5	100
PN11081306	M 12	35	19	7.5	100
PN11081319	M 12	40	19	7.5	100
PN11081322	M 12	45	19	7.5	100
PN11081335	M 12	50	19	7.5	100
PN11081348	M 12	55	19	7.5	50
PN11081351	M 12	60	19	7.5	50
PN11081364	M 12	65	19	7.5	50
PN11081377	M 12	70	19	7.5	50
PN11081380	M 12	75	19	7.5	50
PN11081393	M 12	80	19	7.5	50
NT1257	M 12	85	19	7.5	50
PN11081403	M 12	90	19	7.5	50

Artikel-Nr.	d	l	s	k	Stück
PN11081416	M 12	100	19	7.5	50
PN11081429	M 12	110	19	7.5	25
PN11081432	M 12	120	19	7.5	25
PN11081445	M 12	130	19	7.5	25
PN11081458	M 12	140	19	7.5	25
PN11081461	M 12	150	19	7.5	25
PN11081474	M 12	160	19	7.5	25
PN11081487	M 12	170	19	7.5	25
PN11089298	M 12	180	19	7.5	25
PN11089308	M 12	190	19	7.5	25
PN11081490	M 14	20	22	8.8	50
PN11089311	M 14	25	22	8.8	50
PN11089324	M 14	30	22	8.8	50
NT0905	M 14	35	22	8.8	50
PN11089340	M 14	40	22	8.8	50
PN11089353	M 14	45	22	8.8	50
PN11081500	M 14	50	22	8.8	50
PN11081513	M 14	55	22	8.8	50
PN11081526	M 14	60	22	8.8	50
PN11081539	M 14	65	22	8.8	50
PN11081542	M 14	70	22	8.8	50
PN11089366	M 14	75	22	8.8	50
PN11081555	M 14	80	22	8.8	50
PN11081568	M 14	90	22	8.8	50
PN11081571	M 14	100	22	8.8	50
PN11081584	M 14	110	22	8.8	25
PN11081597	M 14	120	22	8.8	25
PN11081607	M 14	130	22	8.8	25
PN11081610	M 14	140	22	8.8	25
PN11081623	M 14	105	22	8.8	25

Sechskantschraube mit Gewinde bis Kopf DIN933, rostfreier Stahl A4

Material:	rostfreier Stahl A4
DIN:	933
Warengruppennr.:	8502

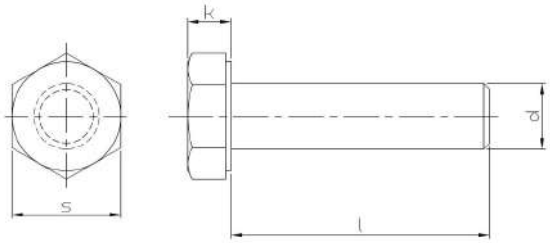

Artikel-Nr.	d	l	s	k	Stück
PN11581000	M 10	10	17	6.4	100
PN11581013	M 10	12	17	6.4	100
PN11589044	M 10	14	17	6.4	100
PN11581026	M 10	16	17	6.4	100
PN11581042	M 10	20	17	6.4	100
PN11581055	M 10	25	17	6.4	100
PN11581068	M 10	30	17	6.4	100
PN11581071	M 10	35	17	6.4	100
PN11581084	M 10	40	17	6.4	100
PN11581097	M 10	45	17	6.4	100
PN11581107	M 10	50	17	6.4	100
PN11581110	M 10	55	17	6.4	100
PN11581123	M 10	60	17	6.4	50
PN11581136	M 10	65	17	6.4	100
PN11581149	M 10	70	17	6.4	100
PN11581152	M 10	75	17	6.4	50
PN11581165	M 10	80	17	6.4	50
PN11581178	M 10	90	17	6.4	50
PN11581181	M 10	100	17	6.4	50
PN11581194	M 10	110	17	6.4	50
PN11581204	M 10	120	17	6.4	50
PN11581217	M 10	130	17	6.4	50
PN11581220	M 10	140	17	6.4	50
PN11581233	M 10	150	17	6.4	50
PN11581259	M 12	16	19	7.5	50
PN11581275	M 12	20	19	7.5	50
PN11581288	M 12	25	19	7.5	50
PN11581291	M 12	30	19	7.5	50
PN11581301	M 12	35	19	7.5	50
PN11581314	M 12	40	19	7.5	50
PN11581327	M 12	45	19	7.5	50
PN11581330	M 12	50	19	7.5	50
PN11581343	M 12	55	19	7.5	50
PN11581356	M 12	60	19	7.5	50
PN11581369	M 12	65	19	7.5	50
PN11581372	M 12	70	19	7.5	50
PN11581385	M 12	75	19	7.5	50
PN11581398	M 12	80	19	7.5	50
PN11581408	M 12	90	19	7.5	50
PN11581411	M 12	100	19	7.5	50
PN11581424	M 12	110	19	7.5	25
PN11581437	M 12	120	19	7.5	25
PN11581440	M 12	130	19	7.5	25
PN11581453	M 12	140	19	7.5	25
PN11581466	M 12	150	19	7.5	25
PN11581505	M 14	50	19	7.5	50
PN11581521	M 14	60	19	7.5	50

Artikel-Nr.	d	l	s	k	Stück
PN11581547	M 14	70	19	7.5	50
PN11581550	M 14	80	19	7.5	50
PN11581563	M 14	90	19	7.5	50
PN11581576	M 14	100	19	7.5	50
PN11581589	M 14	110	19	7.5	25
PN11581592	M 14	120	19	7.5	25

Sechskantschraube mit Gewinde bis Kopf DIN933, Kunststoff, 17mm, 6.4mm

Material:	Kunststoff
s:	17mm
k:	6.4mm
DIN:	933
Warengruppennr.:	9406

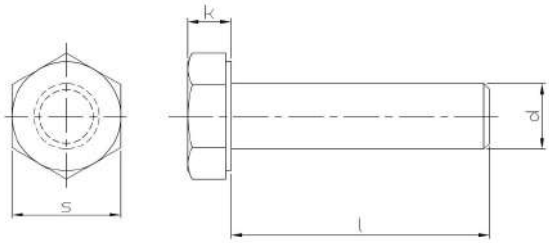

Artikel-Nr.	d	l	Stück
PN12211191	M 10	20	100
PN12211201	M 10	25	100
PN12211214	M 10	30	100
PN12211230	M 10	35	100
PN12211243	M 10	40	100
PN12211269	M 10	50	100
PN12211405	10	20	100
PN12211421	10	25	100
PN12211434	10	30	100
PN12211463	10	40	100
PN12211489	10	50	50

Sechskantschraube mit Gewinde bis Kopf DIN933, Messing

Material:	Messing
DIN:	933
Warengruppennr.:	9513

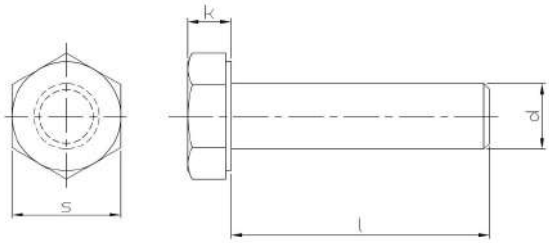

Artikel-Nr.	d	l	s	k	Stück
PN10030905	M 10	16	17	6.4	100
PN10030921	M 10	20	17	6.4	100
PN10030934	M 10	25	17	6.4	100
PN10030947	M 10	30	17	6.4	100
PN10030950	M 10	35	17	6.4	50
PN10030963	M 10	40	17	6.4	50
PN10030989	M 10	50	17	6.4	50
PN10030992	M 10	60	17	6.4	50
NT9584	M 12	40	19	7.5	50

Sechskantschraube DIN960/ISO8765, 8.8

Material:	Stahl
Kopfform:	Sechskant
DIN:	960
ISO:	8765
Festigkeit:	8.8
Warengruppennr.:	1403

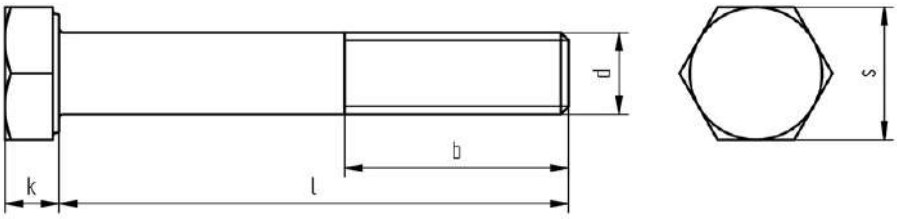

Artikel-Nr.	d	l	s	b	k	Stück
PN02110011	M 8	35	13	22	5.3	200
PN02110024	M 8	40	13	22	5.3	200
PN02110037	M 8	45	13	22	5.3	200
PN02110040	M 8	50	13	22	5.3	200
PN02110053	M 8	55	13	22	5.3	200
PN02110079	M 8	65	13	22	5.3	200
PN02110082	M 8	70	13	22	5.3	200
NT0401	M 8	80	13	22	5.3	200
PN02110105	M 8	90	13	22	5.3	100
PN02110118	M 8	100	13	22	5.3	100
PN02119012	M 10	40	17	26	6.4	100
PN02119025	M 10	45	17	26	6.4	100
PN02119038	M 10	50	17	26	6.4	100
PN02119041	M 10	55	17	26	6.4	100
PN02119054	M 10	60	17	26	6.4	100
PN02119067	M 10	65	17	26	6.4	100
PN02119070	M 10	70	17	26	6.4	100
PN02119096	M 10	80	17	26	6.4	100
PN02119119	M 10	100	17	26	6.4	100
PN02110121	M 10	40	17	26	6.4	200
PN02110134	M 10	45	17	26	6.4	100
PN02110147	M 10	50	17	26	6.4	100
PN02110150	M 10	55	17	26	6.4	100
PN02110163	M 10	60	17	26	6.4	100
PN02110176	M 10	65	17	26	6.4	100
PN02110189	M 10	70	17	26	6.4	100
PN02110202	M 10	80	17	26	6.4	100
PN02110228	M 10	100	17	26	6.4	100
PN02110231	M 12	45	19	30	7.5	100
PN02110244	M 12	50	19	30	7.5	100
PN02110257	M 12	55	19	30	7.5	100
PN02110260	M 12	60	19	30	7.5	100
PN02110273	M 12	65	19	30	7.5	100
PN02110286	M 12	70	19	30	7.5	50
PN02110299	M 12	75	19	30	7.5	50
PN02110309	M 12	80	19	30	7.5	50
PN02110325	M 12	90	19	30	7.5	50
PN02110338	M 12	100	19	30	7.5	50
PN02110341	M 12	110	19	30	7.5	50
PN02110354	M 12	120	19	30	7.5	50
PN02119122	M 12	45	19	30	7.5	100
PN02119135	M 12	50	19	30	7.5	100
PN02119148	M 12	55	19	30	7.5	100
PN02119151	M 12	60	19	30	7.5	100
PN02119164	M 12	65	19	30	7.5	50
PN02119177	M 12	70	19	30	7.5	50
PN02119180	M 12	75	19	30	7.5	50

Artikel-Nr.	d	l	s	b	k	Stück
PN02119193	M 12	80	19	30	7.5	50
PN02119203	M 12	90	19	30	7.5	50
PN02119216	M 12	100	19	30	7.5	50
PN02119229	M 12	110	19	30	7.5	50
PN02119232	M 12	120	19	30	7.5	50
PN02110370	M 14	45	22	34	8.8	50
PN02110383	M 14	50	22	34	8.8	50
PN02110396	M 14	55	22	34	8.8	50
PN02110406	M 14	60	22	34	8.8	50
PN02110419	M 14	65	22	34	8.8	50
PN02110422	M 14	70	22	34	8.8	50
PN02110448	M 14	80	22	34	8.8	50
PN02110464	M 14	90	22	34	8.8	50
PN02110477	M 14	100	22	34	8.8	50
PN02110480	M 14	110	22	34	8.8	50
PN02110493	M 14	120	22	34	8.8	50
PN02110545	M 16	55	24	38	10	50
PN02110558	M 16	60	24	38	10	50
PN02110561	M 16	65	24	38	10	50
PN02110574	M 16	70	24	38	10	25
PN02110587	M 16	75	24	38	10	25
PN02110590	M 16	80	24	38	10	25
PN02110600	M 16	90	24	38	10	25
PN02110613	M 16	100	24	38	10	25
PN02110626	M 16	110	24	38	10	25
PN02110639	M 16	120	24	38	10	25
PN02110642	M 16	130	24	38	10	25
PN02110655	M 16	140	24	38	10	25
PN02110668	M 16	150	24	38	10	25
PN02110697	M 20	70	30	46	12.5	25
PN02110707	M 20	75	30	46	12.5	25
PN02110710	M 20	80	30	46	12.5	25
PN02110736	M 20	90	30	46	12.5	25
PN02110752	M 20	100	30	46	12.5	25
PN02110765	M 20	110	30	46	12.5	10
PN02110778	M 20	120	30	46	12.5	10
PN02110781	M 20	130	30	46	12.5	10
PN02110794	M 20	140	30	46	12.5	10
PN02110804	M 20	150	30	46	12.5	10
PN02111010	M 24	70	36	54	12.5	10
PN02111023	M 24	75	36	54	12.5	10
PN02111036	M 24	80	36	54	12.5	10
PN02111052	M 24	90	36	54	12.5	10
PN02111065	M 24	100	36	54	12.5	10
PN02111078	M 24	110	36	54	12.5	10
PN02111081	M 24	120	36	54	12.5	10
PN02111094	M 24	130	36	54	12.5	10

Artikel-Nr.	d	l	s	b	k	Stück
PN02111104	M 24	170	36	54	12.5	10
PN02111117	M 24	150	36	54	12.5	10

Sechskantschraube DIN960/ISO8765, 10.9

Material:	Stahl
Kopfform:	Sechskant
DIN:	960
ISO:	8765
Festigkeit:	10.9
Warengruppennr.:	1405

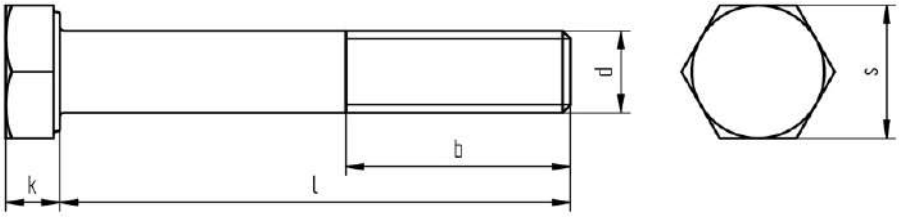

Artikel-Nr.	d	l	s	b	k	Stück
PN02160207	M 10	40	17	26	6.4	100
PN02160210	M 10	45	17	26	6.4	100
PN02160223	M 10	50	17	26	6.4	100
PN02160236	M 10	55	17	26	6.4	100
PN02160249	M 10	60	17	26	6.4	100
PN02160252	M 10	65	17	26	6.4	100
PN02160265	M 10	70	17	26	6.4	100
PN02160281	M 10	80	17	26	6.4	100
PN02160388	M 12	45	19	30	7.5	100
PN02160391	M 12	50	19	30	7.5	100
PN02160401	M 12	55	19	30	7.5	100
PN02160414	M 12	60	19	30	7.5	100
PN02160427	M 12	65	19	30	7.5	50
PN02160430	M 12	70	19	30	7.5	50
PN02160443	M 12	75	19	30	7.5	50
PN02160456	M 12	80	19	30	7.5	50
PN02160469	M 12	90	19	30	7.5	50
PN02160472	M 12	100	19	30	7.5	50
PN02160485	M 12	110	19	30	7.5	50
PN02160498	M 12	120	19	30	7.5	50
PN02160595	M 14	50	22	34	8.8	50
PN02160605	M 14	55	22	34	8.8	50
PN02160618	M 14	60	22	34	8.8	50
PN02160621	M 14	65	22	34	8.8	25
PN02160634	M 14	70	22	34	8.8	25
PN02160650	M 14	80	22	34	8.8	25
PN02160663	M 14	90	22	34	8.8	25
PN02160676	M 14	100	22	34	8.8	25
PN02160689	M 14	110	22	34	8.8	25
PN02160692	M 14	120	22	34	8.8	25
PN02160809	M 16	55	24	38	10	50
PN02160812	M 16	60	24	38	10	50
PN02160825	M 16	65	24	38	10	25
PN02160838	M 16	70	24	38	10	25
PN02160841	M 16	75	24	38	10	25
PN02160854	M 16	80	24	38	10	25
PN02160867	M 16	90	24	38	10	25
PN02160870	M 16	100	24	38	10	25
PN02160883	M 16	110	24	38	10	25
PN02160896	M 16	120	24	38	10	25
PN02160906	M 16	130	24	38	10	25
PN02160919	M 16	140	24	38	10	25
PN02161015	M 18	60	27	42	11.5	25
PN02161028	M 18	65	27	42	11.5	25
PN02161031	M 18	70	27	42	11.5	25
PN02161057	M 18	80	27	42	11.5	25
PN02161060	M 18	90	27	42	11.5	25

Artikel-Nr.	d	l	s	b	k	Stück
PN02161073	M 18	100	27	42	11.5	25
PN02161206	M 20	65	30	46	12.5	25
PN02161219	M 20	70	30	46	12.5	25
PN02161222	M 20	75	30	46	12.5	25
PN02161235	M 20	80	30	46	12.5	25
PN02161248	M 20	90	30	46	12.5	25
PN02161251	M 20	100	30	46	12.5	25
PN02161277	M 20	120	30	46	12.5	10
NT8293	M 22	80	34	50	14	25
NT7916	M 22	120	34	50	14	10
NT8308	M 24	80	36	54	15	25
NT9014	M 30	160	46	66	18.7	1

Sechskantschraube DIN961/ISO8676, 8.8

Material:	Stahl
Kopfform:	Sechskant
DIN:	961
ISO:	8676
Festigkeit:	8.8
Warengruppennr.:	1407

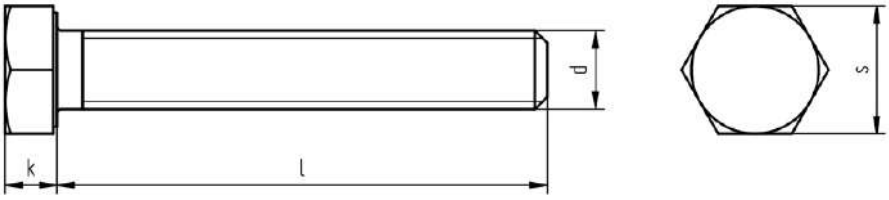

Artikel-Nr.	d	l	s	k	Stück
PN02120027	M 8	20	13	5.3	200
PN02120030	M 8	25	13	5.3	200
PN02120043	M 8	30	13	5.3	200
PN02120056	M 8	35	13	5.3	200
PN02120069	M 8	40	13	5.3	200
PN02120072	M 8	45	13	5.3	200
PN02120085	M 8	50	13	5.3	200
PN02110066	M 8	60	13	5.3	100
NT6639	M 8	70	13	5.3	100
NT9718	M 8	80	13	5.3	100
PN02120179	M 10	20	17	6.4	200
PN02120182	M 10	25	17	6.4	200
PN02120195	M 10	30	17	6.4	200
PN02120205	M 10	35	17	6.4	100
PN02120218	M 10	40	17	6.4	100
PN02120221	M 10	45	17	6.4	100
PN02120234	M 10	50	17	6.4	100
PN02120108	M 10	20	17	6.4	200
PN02120111	M 10	25	17	6.4	200
PN02120124	M 10	30	17	6.4	200
PN02120137	M 10	35	17	6.4	100
PN02120140	M 10	40	17	6.4	100
PN02120153	M 10	45	17	6.4	100
PN02120166	M 10	50	17	6.4	100
PN02120167	M 10	50	17	6.4	100
NT7434	M 10	100	17	6.4	50
PN02120250	M 12	16	19	7.5	100
PN02120263	M 12	20	19	7.5	100
PN02120276	M 12	25	19	7.5	200
PN02120289	M 12	30	19	7.5	200
PN02120292	M 12	35	19	7.5	200
PN02120302	M 12	40	19	7.5	100
PN02120315	M 12	45	19	7.5	100
PN02120328	M 12	50	19	7.5	100
NT8472	M 12	70	19	7.5	50
PN02129015	M 12	20	19	7.5	100
PN02129028	M 12	25	19	7.5	100
PN02129031	M 12	30	19	7.5	100
PN02129044	M 12	35	19	7.5	100
PN02129057	M 12	40	19	7.5	100
PN02129060	M 12	45	19	7.5	100
PN02129073	M 12	50	19	7.5	100
PN02120386	M 14	20	22	8.8	100
PN02120399	M 14	25	22	8.8	100
PN02120409	M 14	30	22	8.8	100
PN02120412	M 14	35	22	8.8	100
PN02120425	M 14	40	22	8.8	100

Artikel-Nr.	d	l	s	k	Stück
PN02120438	M 14	45	22	8.8	100
PN02120441	M 14	50	22	8.8	100
PN02120519	M 16	20	24	10	100
PN02120522	M 16	25	24	10	100
PN02120535	M 16	30	24	10	100
PN02120548	M 16	35	24	10	100
PN02120551	M 16	40	24	10	50
PN02120564	M 16	45	24	10	50
PN02120577	M 16	50	24	10	50
PN02120580	M 16	55	24	10	50
PN02120593	M 16	60	24	10	50
NT7456	M 16	70	24	10	50
PN02120629	M 20	40	30	12.5	25
PN02120632	M 20	45	30	12.5	25
PN02120645	M 20	50	30	12.5	25
PN02120658	M 20	55	30	12.5	25
PN02120661	M 20	60	30	12.5	25
NT7727	M 22	50	32	14	25
NT8744	M 22	60	32	14	25
PN02120917	M 24	50	36	15	25
PN02120920	M 24	55	36	15	25
PN02120933	M 24	60	36	15	25
PN02120946	M 24	65	36	15	25
PN02120959	M 24	70	36	15	25
PN02120962	M 24	75	36	15	25
PN02120975	M 24	80	36	15	25
NT6103	M 24	100	36	15	10
NT7731	M 30	100	46	18.7	1

Sechskantschraube DIN961/ISO8676, 8.8, verzinkt

Material:	Stahl
Oberfläche:	verzinkt
Kopfform:	Sechskant
DIN:	961
ISO:	8676
Festigkeit:	8.8
Warengruppennr.:	1406

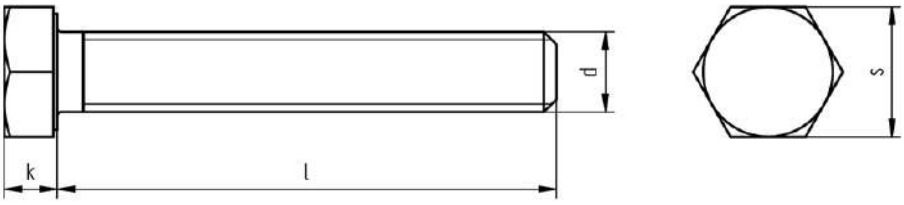

Artikel-Nr.	d	l	s	k	Stück
PN02120027-01	M 8	20	13	5.3	200
PN02120030-01	M 8	25	13	5.3	200
PN02120056-01	M 8	35	13	5.3	200
PN02120069-01	M 8	40	13	5.3	200
PN02120072-01	M 8	45	13	5.3	200
PN02120085-01	M 8	50	13	5.3	200
PN02120179-01	M 10	20	17	6.4	200
PN02120182-01	M 10	25	17	6.4	200
PN02120195-01	M 10	30	17	6.4	100
PN02120205-01	M 10	35	17	6.4	100
PN02120218-01	M 10	40	17	6.4	100
PN02120221-01	M 10	45	17	6.4	100
PN02120234-01	M 10	50	17	6.4	100
PN02120108-01	M 10	20	17	6.4	200
PN02120111-01	M 10	25	17	6.4	200
PN02120124-01	M 10	30	17	6.4	200
PN02120137-01	M 10	35	17	6.4	100
PN02120140-01	M 10	40	17	6.4	100
PN02120153-01	M 10	45	17	6.4	100
PN02120166-01	M 10	50	17	6.4	100
PN02120250-01	M 12	16	19	7.5	100
PN02120263-01	M 12	20	19	7.5	100
PN02120276-01	M 12	25	19	7.5	100
PN02120289-01	M 12	30	19	7.5	100
PN02120292-01	M 12	35	19	7.5	100
PN02120302-01	M 12	40	19	7.5	100
PN02120315-01	M 12	45	19	7.5	100
PN02120328-01	M 12	50	19	7.5	100
PN02129015-01	M 12	20	19	7.5	100
PN02129028-01	M 12	25	19	7.5	100
PN02129031-01	M 12	30	19	7.5	100
PN02129044-01	M 12	35	19	7.5	100
PN02129057-01	M 12	40	19	7.5	100
PN02129060-01	M 12	45	19	7.5	100
PN02129073-01	M 12	50	19	7.5	100
PN02120399-01	M 14	25	22	8.8	100
PN02120409-01	M 14	30	22	8.8	100
PN02120412-01	M 14	35	22	8.8	100
PN02120425-01	M 14	40	22	8.8	100
PN02120438-01	M 14	45	22	8.8	50
PN02120441-01	M 14	50	22	8.8	50
NT9077	M 14	60	22	8.8	50
PN02120519-01	M 16	20	24	10	50
PN02120522-01	M 16	25	24	10	50
PN02120535-01	M 16	30	24	10	50
PN02120548-01	M 16	35	24	10	50
PN02120551-01	M 16	40	24	10	50

Artikel-Nr.	d	l	s	k	Stück
PN02120564-01	M 16	45	24	10	50
PN02120577-01	M 16	50	24	10	50
PN02120580-01	M 16	55	24	10	50
PN02120593-01	M 16	60	24	10	50
NT8631-01	M 16	80	24	10	25
NT0592-01	M 16	100	24	10	25
PN02120629-01	M 20	40	30	12.5	25
PN02120632-01	M 20	45	30	12.5	25
PN02120645-01	M 20	50	30	12.5	25
PN02120658-01	M 20	55	30	12.5	25
PN02120661-01	M 20	60	30	12.5	25
NT4433	M 20	80	30	12.5	25
PN02120917-01	M 24	50	36	15	25
PN02120920-01	M 24	55	36	15	25
PN02120933-01	M 24	60	36	15	25
PN02120946-01	M 24	65	36	15	25
PN02120959-01	M 24	70	36	15	25
PN02120962-01	M 24	75	36	15	25
PN02120975-01	M 24	80	36	15	25

Sechskantschraube DIN961/ISO8676, 10.9

Material:	Stahl
Kopfform:	Sechskant
DIN:	961
ISO:	8676
Festigkeit:	10.9
Warengruppennr.:	1409

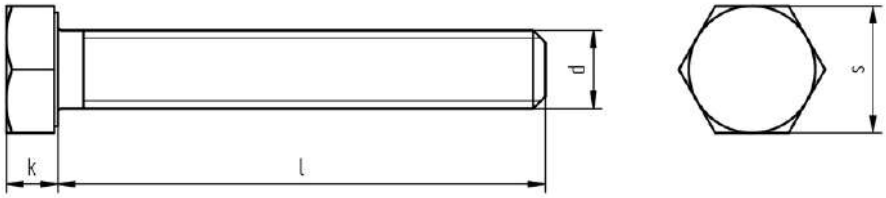

Artikel-Nr.	d	l	s	k	Stück
PN02120031	M 8	25	13	5.3	200
NT7859	M 8	30	13	5.3	200
PN02170200	M 10	20	17	6.4	200
PN02170213	M 10	25	17	6.4	200
PN02170226	M 10	30	17	6.4	200
PN02170239	M 10	35	17	6.4	100
PN02170242	M 10	40	17	6.4	100
PN02170255	M 10	45	17	6.4	100
PN02170268	M 10	50	17	6.4	100
PN02170365	M 12	20	19	7.5	100
PN02170378	M 12	25	19	7.5	100
PN02170381	M 12	30	19	7.5	100
PN02170394	M 12	35	19	7.5	100
PN02170404	M 12	40	19	7.5	100
PN02170417	M 12	45	19	7.5	100
PN02170420	M 12	50	19	7.5	100
PN02170433	M 12	55	19	7.5	100
PN02170446	M 12	60	19	7.5	100
PN02170447	M 12	100	19	7.5	100
PN02170543	M 14	30	22	8.8	100
PN02170556	M 14	35	22	8.8	100
PN02170569	M 14	40	22	8.8	100
PN02170572	M 14	45	22	8.8	50
PN02170585	M 14	50	22	8.8	50
PN02170705	M 16	30	24	10	50
PN02170718	M 16	35	24	10	50
PN02170721	M 16	40	24	10	50
PN02170734	M 16	45	24	10	50
PN02170747	M 16	50	24	10	50
PN02170750	M 16	55	24	10	50
PN02170763	M 16	60	24	10	50
PN02170776	M 16	70	24	10	25
PN02170789	M 16	80	24	10	25
NT4714	M 16	90	24	10	25
PN02170886	M 18	40	2	11.5	25
PN02170899	M 18	45	2	11.5	25
PN02170909	M 18	50	2	11.5	25
PN02170912	M 18	55	2	11.5	25
PN02170925	M 18	60	2	11.5	25
NT0745	M 20	45	30	12.5	25
PN02171021	M 20	50	30	12.5	25
PN02171034	M 20	55	30	12.5	25
PN02171047	M 20	60	30	12.5	25
PN02171050	M 20	65	30	12.5	25
PN02171063	M 20	70	30	12.5	25
PN02171089	M 20	80	30	12.5	25
PN02171090	M 20	100	30	12.5	25

Artikel-Nr.	d	l	s	k	Stück
NT7383	M 30	70	46	18.7	1
NT7382	M 30	100	46	18.7	1
NT9015	M 30	150	46	18.7	1

Zylinderschraube mit Innensechskant, niedriger Kopf mit Schlüsselführung DIN6912, Stahl, 8.8

Material:	Stahl
Kopfform:	flacher Zylinderkopf mit Innensechskant
DIN:	6912
Festigkeit:	8.8
Warengruppennr.:	0601

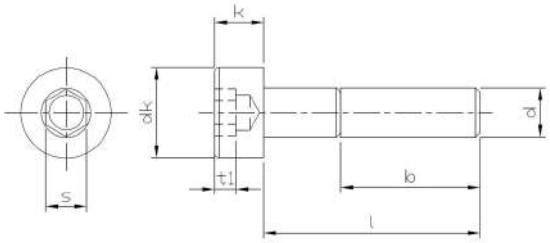

Artikel-Nr.	d	l	s	dk	k	Stück
PN03060018	M 4	6	3	7	2.8	500
PN03060021	M 4	8	3	7	2.8	500
PN03060034	M 4	10	3	7	2.8	500
PN03060047	M 4	12	3	7	2.8	500
NT0400	M 4	14	3	7	2.8	200
PN03060076	M 4	16	3	7	2.8	500
PN03060092	M 4	20	3	7	2.8	500
PN03060115	M 4	25	3	7	2.8	500
PN03060128	M 4	30	3	7	2.8	500
PN03060131	M 4	35	3	7	2.8	500
PN03060144	M 4	40	3	7	2.8	500
PN03060173	M 5	6	4	8.5	3.5	500
PN03060186	M 5	8	4	8.5	3.5	500
PN03060199	M 5	10	4	8.5	3.5	500
PN03060209	M 5	12	4	8.5	3.5	500
PN03060212	M 5	14	4	8.5	3.5	500
PN03060238	M 5	16	4	8.5	3.5	500
PN03060241	M 5	18	4	8.5	3.5	500
PN03060254	M 5	20	4	8.5	3.5	500
PN03060267	M 5	22	4	8.5	3.5	500
PN03060270	M 5	25	4	8.5	3.5	500
PN03060283	M 5	30	4	8.5	3.5	500
PN03060296	M 5	35	4	8.5	3.5	200
PN03060306	M 5	40	4	8.5	3.5	200
PN03060319	M 5	45	4	8.5	3.5	200
PN03060322	M 5	50	4	8.5	3.5	200
PN03060335	M 5	55	4	8.5	3.5	200
PN03060348	M 5	60	4	8.5	3.5	200
PN03060377	M 6	8	5	10	4	500
PN03060380	M 6	10	5	10	4	500
PN03060393	M 6	12	5	10	4	500
PN03060403	M 6	14	5	10	4	500
PN03060429	M 6	16	5	10	4	500
PN03060432	M 6	18	5	10	4	500
PN03060445	M 6	20	5	10	4	500
PN03069006	M 6	22	5	10	4	500
PN03060458	M 6	25	5	10	4	500
PN03060461	M 6	30	5	10	4	500
PN03060474	M 6	35	5	10	4	200
PN03060487	M 6	40	5	10	4	200
PN03060490	M 6	45	5	10	4	200
PN03060500	M 6	50	5	10	4	200
PN03060513	M 6	55	5	10	4	200
PN03060526	M 6	60	5	10	4	200
PN03060539	M 6	65	5	10	4	200
PN03060542	M 6	70	5	10	4	200
PN03130223	M 6	75	5	10	4	200

Artikel-Nr.	d	l	s	dk	k	Stück
PN03130236	M 6	80	5	10	4	200
PN03130249	M 6	90	5	10	4	100
PN03130252	M 6	100	5	10	4	100
PN03130265	M 6	110	5	10	4	100
PN03130278	M 6	120	5	10	4	100
PN03060571	M 8	10	6	13	5	200
PN03060584	M 8	12	6	13	5	200
PN03060597	M 8	14	6	13	5	200
PN03060610	M 8	16	6	13	5	200
PN03060623	M 8	18	6	13	5	200
PN03060636	M 8	20	6	13	5	200
PN03060649	M 8	22	6	13	5	200
PN03060652	M 8	25	6	13	5	200
PN03060665	M 8	30	6	13	5	200
PN03060678	M 8	35	6	13	5	200
PN03060681	M 8	40	6	13	5	200
PN03060694	M 8	45	6	13	5	200
PN03060704	M 8	50	6	13	5	200
PN03069022	M 8	55	6	13	5	200
PN03060717	M 8	60	6	13	5	200
PN03060720	M 8	65	6	13	5	200
PN03060733	M 8	70	6	13	5	200
PN03060746	M 8	75	6	13	5	200
PN03060759	M 8	80	6	13	5	200
PN03060775	M 8	90	6	13	5	100
PN03060788	M 8	100	6	13	5	100
PN03060791	M 8	110	6	13	5	100
PN03060830	M 10	12	8	16	6.5	200
PN03060869	M 10	16	8	16	6.5	200
PN03060885	M 10	20	8	16	6.5	200
PN03069048	M 10	22	8	16	6.5	200
PN03060898	M 10	25	8	16	6.5	200
PN03060908	M 10	30	8	16	6.5	200
PN03060911	M 10	35	8	16	6.5	100
PN03060924	M 10	40	8	16	6.5	100
PN03060937	M 10	45	8	16	6.5	100
PN03060940	M 10	50	8	16	6.5	100
PN03060953	M 10	55	8	16	6.5	100
PN03060966	M 10	60	8	16	6.5	100
PN03060979	M 10	65	8	16	6.5	100
PN03060982	M 10	70	8	16	6.5	100
PN03060983	M 10	75	8	16	6.5	100
PN03061004	M 10	80	8	16	6.5	100
PN03061020	M 10	90	8	16	6.5	100
PN03061033	M 10	100	8	16	6.5	100
PN03061114	M 12	20	10	18	7.5	100
PN03061130	M 12	25	10	18	7.5	100

Artikel-Nr.	d	l	s	dk	k	Stück
PN03061143	M 12	30	10	18	7.5	100
PN03061156	M 12	35	10	18	7.5	100
PN03061169	M 12	40	10	18	7.5	100
PN03061172	M 12	45	10	18	7.5	100
PN03061185	M 12	50	10	18	7.5	100
PN03061198	M 12	55	10	18	7.5	100
PN03061208	M 12	60	10	18	7.5	100
PN03061211	M 12	65	10	18	7.5	100
PN03061224	M 12	70	10	18	7.5	100
PN03061237	M 12	75	10	18	7.5	50
PN03061240	M 12	80	10	18	7.5	50
PN03061266	M 12	90	10	18	7.5	50
PN03061279	M 12	100	10	18	7.5	50
PN03061282	M 12	110	10	18	7.5	50
PN03061295	M 12	102	10	18	7.5	50
PN03130605	M 12	103	10	18	7.5	50
PN03130618	M 12	140	10	18	7.5	50
PN03130647	M 12	180	10	18	7.5	50
PN03130650	M 12	200	10	18	7.5	50
PN03061363	M 14	25	12	21	8.5	100
PN03061376	M 14	30	12	21	8.5	100
PN03061389	M 14	35	12	21	8.5	100
PN03061392	M 14	40	12	21	8.5	100
PN03061402	M 14	45	12	21	8.5	100
PN03061415	M 14	50	12	21	8.5	50
PN03061431	M 14	60	12	21	8.5	50
PN03061457	M 14	70	12	21	8.5	50
PN03061473	M 14	80	12	21	8.5	50
PN03061486	M 14	90	12	21	8.5	50
PN03061499	M 14	100	12	21	8.5	50
PN03061509	M 14	110	12	21	8.5	50
PN03061512	M 14	120	12	21	8.5	50
PN03061554	M 16	25	14	24	10	50
PN03061567	M 16	30	14	24	10	50
PN03061570	M 16	35	14	24	10	50
PN03061583	M 16	40	14	24	10	50
PN03061596	M 16	45	14	24	10	50
PN03061606	M 16	50	14	24	10	50
PN03061619	M 16	55	14	24	10	50
PN03061622	M 16	60	14	24	10	50
PN03061635	M 16	65	14	24	10	50
PN03061648	M 16	70	14	24	10	50
PN03061651	M 16	75	14	24	10	25
PN03061664	M 16	80	14	24	10	25
PN03061680	M 16	90	14	24	10	25
PN03061693	M 16	100	14	24	10	25
PN03061703	M 16	110	14	24	10	25
PN03061716	M 16	120	14	24	10	25
PN03130825	M 16	130	14	24	10	25
PN03130838	M 16	140	14	24	10	25
PN03130841	M 16	150	14	24	10	25
PN03130867	M 16	180	14	24	10	25
PN03061949	M 20	40	14	27	11	25
PN03061952	M 20	45	14	27	11	25
PN03061965	M 20	50	14	27	11	25
PN03061978	M 20	55	14	27	11	25
PN03061981	M 20	60	14	27	11	25
PN03061994	M 20	65	14	27	11	25
PN03062003	M 20	70	14	27	11	25
PN03062016	M 20	75	14	27	11	25
PN03062029	M 20	80	14	27	11	25
PN03062045	M 20	90	14	27	11	25
PN03062058	M 20	100	14	27	11	25
PN03062061	M 20	110	14	27	11	25
PN03062074	M 20	120	14	27	11	25
PN03062075	M 20	130	14	27	11	25
PN03131112	M 20	140	14	27	11	25
NT7944	M 20	150	14	27	11	25

Artikel-Nr.	d	l	s	dk	k	Stück
PN03131138	M 20	106	14	27	11	10
PN03139004	M 20	170	14	27	11	10
NT2317	M 24	50	19	36	14	25
NT3840	M 24	60	19	36	14	25
NT3841	M 24	70	19	36	14	25
NT3842	M 24	80	19	36	14	25
NT3843	M 24	100	19	36	14	25
NT4479	M 24	120	19	36	14	10

Zylinderschraube mit Innensechskant, niedriger Kopf mit Schlüsselführung DIN6912, Stahl, 8.8, verzinkt

Material:	Stahl
Oberfläche:	verzinkt
Kopfform:	flacher Zylinderkopf mit Innensechskant
DIN:	6912
Festigkeit:	8.8
Warengruppennr.:	0600

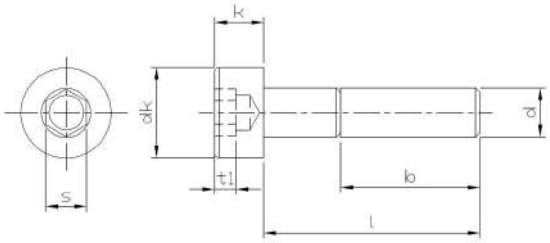

Artikel-Nr.	d	l	s	dk	k	Stück
PN03060018-01	M 4	6	3	7	2.8	500
PN03060021-01	M 4	8	3	7	2.8	500
PN03060034-01	M 4	10	3	7	2.8	500
PN03060047-01	M 4	12	3	7	2.8	500
PN03060076-01	M 4	16	3	7	2.8	500
PN03060092-01	M 4	20	3	7	2.8	500
PN03060115-01	M 4	25	3	7	2.8	500
PN03060128-01	M 4	30	3	7	2.8	500
PN03060131-01	M 4	35	3	7	2.8	500
PN03060144-01	M 4	40	3	7	2.8	500
PN03060186-01	M 5	8	4	8.5	3.5	500
PN03060199-01	M 5	10	4	8.5	3.5	500
PN03060209-01	M 5	12	4	8.5	3.5	500
PN03060212-01	M 5	14	4	8.5	3.5	500
PN03060238-01	M 5	16	4	8.5	3.5	500
PN03060241-01	M 5	18	4	8.5	3.5	500
PN03060254-01	M 5	20	4	8.5	3.5	500
PN03060270-01	M 5	25	4	8.5	3.5	500
PN03060283-01	M 5	30	4	8.5	3.5	500
PN03060296-01	M 5	35	4	8.5	3.5	200
PN03060306-01	M 5	40	4	8.5	3.5	200
PN03060319-01	M 5	45	4	8.5	3.5	200
PN03060322-01	M 5	50	4	8.5	3.5	200
PN03060348-01	M 5	60	4	8.5	3.5	200
PN03060377-01	M 6	8	5	10	4	500
PN03060380-01	M 6	10	5	10	4	500
PN03060393-01	M 6	12	5	10	4	500
PN03060403-01	M 6	14	5	10	4	500
PN03060429-01	M 6	16	5	10	4	500
PN03060432-01	M 6	18	5	10	4	500
PN03060445-01	M 6	20	5	10	4	500
PN03069006-01	M 6	22	5	10	4	500
PN03060458-01	M 6	25	5	10	4	500
PN03060461-01	M 6	30	5	10	4	500
PN03060474-01	M 6	35	5	10	4	200
PN03060487-01	M 6	40	5	10	4	200
PN03060490-01	M 6	45	5	10	4	200
PN03060500-01	M 6	50	5	10	4	200
PN03060513-01	M 6	55	5	10	4	200
PN03060526-01	M 6	60	5	10	4	200
PN03060542-01	M 6	70	5	10	4	200
PN03060571-01	M 8	10	6	13	5	200
PN03060584-01	M 8	12	6	13	5	200
PN03060597-01	M 8	14	6	13	5	200
PN03060610-01	M 8	196	6	13	5	200
PN03060623-01	M 8	18	6	13	5	200
PN03060636-01	M 8	20	6	13	5	200

Artikel-Nr.	d	l	s	dk	k	Stück
PN03060652-01	M 8	25	6	13	5	200
PN03060665-01	M 8	30	6	13	5	200
PN03060678-01	M 8	35	6	13	5	200
PN03060681-01	M 8	40	6	13	5	200
PN03060694-01	M 8	45	6	13	5	200
PN03060704-01	M 8	50	6	13	5	200
PN03060717-01	M 8	55	6	13	5	200
PN03060720-01	M 8	60	6	13	5	200
PN03060746-01	M 8	70	6	13	5	200
PN03060759-01	M 8	80	6	13	5	200
PN03060775-01	M 8	90	6	13	5	100
PN03060788-01	M 8	100	6	13	5	100
PN03060869-01	M 10	16	8	16	6.5	200
PN03060885-01	M 10	20	8	16	6.5	200
PN03060898-01	M 10	25	8	16	6.5	200
PN03060908-01	M 10	30	8	16	6.5	200
PN03060911-01	M 10	35	8	16	6.5	100
PN03060924-01	M 10	40	8	16	6.5	100
PN03060937-01	M 10	45	8	16	6.5	100
PN03060940-01	M 10	50	8	16	6.5	100
PN03060953-01	M 10	55	8	16	6.5	100
PN03060966-01	M 10	60	8	16	6.5	100
PN03060982-01	M 10	70	8	16	6.5	100
PN03060995-01	M 10	75	8	16	6.5	100
PN03061004-01	M 10	80	8	16	6.5	100
PN03061020-01	M 10	90	8	16	6.5	100
PN03061033-01	M 10	100	8	16	6.5	100
PN03061127-01	M 12	20	10	18	7.5	100
PN03061130-01	M 12	25	10	18	7.5	100
PN03061143-01	M 12	30	10	18	7.5	100
PN03061156-01	M 12	35	10	18	7.5	100
PN03061169-01	M 12	40	10	18	7.5	100
PN03061172-01	M 12	45	10	18	7.5	100
PN03061185-01	M 12	50	10	18	7.5	100
PN03061208-01	M 12	60	10	18	7.5	100
PN03061224-01	M 12	70	10	18	7.5	50
PN03061240-01	M 12	80	10	18	7.5	50
PN03061266-01	M 12	90	10	18	7.5	50
PN03061279-01	M 12	100	10	18	7.5	50
PN03061392-01	M 14	40	12	21	8.5	100
PN03061567-01	M 16	30	14	24	10	50
PN03061570-01	M 16	35	14	24	10	50
PN03061583-01	M 16	40	14	24	10	50
PN03061596-01	M 16	45	14	24	10	50
PN03061606-01	M 16	50	14	24	10	50
PN03061622-01	M 16	60	14	24	10	50
PN03061648-01	M 16	70	14	24	10	50

Artikel-Nr.	d	l	s	dk	k	Stück
PN03061664-01	M 16	80	14	24	10	25
PN03061680-01	M 16	90	14	24	10	25
PN03061693-01	M 16	100	14	24	10	25
NT8617	M 20	150	17	30	12	25
NT8776-01	M 30	90	22	45	17.5	1

Zylinderschraube mit Innensechskant, niedriger Kopf mit Schlüsselführung DIN6912, Stahl, 10.9

Material:	Stahl
Kopfform:	flacher Zylinderkopf mit Innensechskant
DIN:	6912
Festigkeit:	10.9
Warengruppennr.:	0602

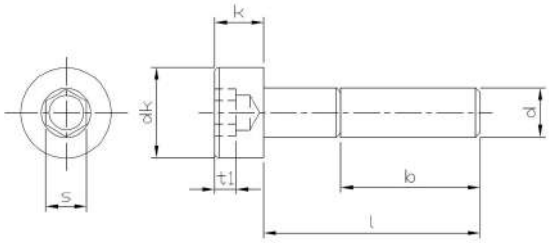

Artikel-Nr.	d	l	s	dk	k	Stück
NT9240	M 4	6	3	7	2.8	500
NT4558	M 4	10	3	7	2.8	500
NT4420	M 4	12	3	7	2.8	500
NT4559	M 4	16	3	7	2.8	500
NT3824	M 5	10	4	8.5	3.5	500
NT4421	M 5	12	4	8.5	3.5	500
NT4422	M 5	16	4	8.5	3.5	500
NT4404	M 6	10	5	10	4	500
NT4403	M 6	12	5	10	4	500
NT4373	M 6	16	5	10	4	500
NT1795	M 6	20	5	10	4	500
NT4378	M 6	25	5	10	4	500
NT4325	M 6	30	5	10	4	500
NT4560	M 6	35	5	10	4	500
NT0449	M 6	40	5	10	4	200
NT1954	M 8	16	6	13	5	200
NT4255	M 8	20	6	13	5	200
NT4405	M 8	25	6	13	5	200
NT4407	M 8	30	6	13	5	200
NT4561	M 8	35	6	13	5	200
NT4408	M 8	40	6	13	5	200
NT4409	M 8	45	6	13	5	200
NT4562	M 8	50	6	13	5	200
NT4563	M 8	60	6	13	5	200
NT4419	M 10	16	8	16	6.5	200
NT4410	M 10	20	8	16	6.5	200
NT4411	M 10	25	8	16	6.5	200
NT4412	M 10	30	8	16	6.5	200
NT4413	M 10	35	8	16	6.5	200
NT4414	M 10	40	8	16	6.5	100
NT4415	M 10	45	8	16	6.5	100
NT4565	M 10	50	8	16	6.5	100
NT4566	M 10	60	8	16	6.5	100
NT4379	M 12	25	10	18	7.5	100
NT4396	M 12	30	10	18	7.5	100
NT2223	M 12	35	10	18	7.5	100
NT4397	M 12	40	10	18	7.5	100
NT4567	M 12	45	10	18	7.5	100
NT4568	M 12	50	10	18	7.5	100
NT4569	M 12	60	10	18	7.5	100
NT9201	M 12	90	10	18	7.5	50
NT9775	M 12	100	10	18	7.5	25
NT9662	M 12	110	10	18	7.5	100
NT4398	M 16	30	14	24	10	50
NT4570	M 16	35	14	24	10	50
NT4399	M 16	40	14	24	10	50
NT4400	M 16	45	14	24	10	50

Artikel-Nr.	d	l	s	dk	k	Stück
NT4401	M 16	50	14	24	10	50
NT4402	M 16	60	14	24	10	50
NT4572	M 16	70	14	24	10	50
NT4573	M 16	80	14	24	10	50
NT4761	M 16	120	14	24	10	100
NT9720	M 24	50	19	36	14	25

Zylinderschraube mit Innensechskant, niedriger Kopf mit Schlüsselführung DIN6912, rostfreier Stahl A2

Material:	rostfreier Stahl A2
Kopfform:	Zylinderkopf
DIN:	6912
Warengruppennr.:	6200

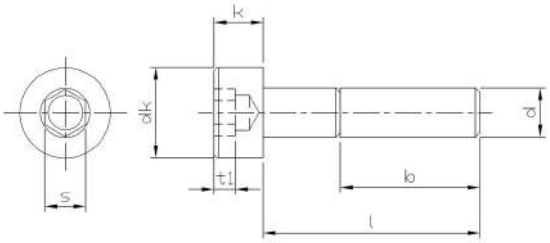

Artikel-Nr.	d	l	s	k	b	dk max	Stück
PN11030014	M 4	6	3	2.8	14	7	200
PN11030027	M 4	8	3	2.8	14	7	200
PN11030030	M 4	10	3	2.8	14	7	200
PN11030043	M 4	12	3	2.8	14	7	200
PN11030072	M 4	16	3	2.8	14	7	200
PN11030098	M 4	20	3	2.8	14	7	200
PN11030111	M 4	25	3	2.8	14	7	200
PN11030124	M 4	230	3	2.8	14	7	200
PN11030137	M 4	350	3	2.8	14	7	200
PN11030140	M 4	40	3	2.8	14	7	200
NT8533	M 5	6	4	3.5	16	8.5	100
PN11030182	M 5	8	4	3.5	16	8.5	200
PN11030195	M 5	10	4	3.5	16	8.5	200
PN11030205	M 5	12	4	3.5	16	8.5	200
PN11030234	M 5	16	4	3.5	16	8.5	200
PN11030250	M 5	20	4	3.5	16	8.5	200
PN11030276	M 5	25	4	3.5	16	8.5	200
PN11030289	M 5	30	4	3.5	16	8.5	200
PN11030292	M 5	35	4	3.5	16	8.5	100
PN11030302	M 5	40	4	3.5	16	8.5	100
PN11030315	M 5	45	4	3.5	16	8.5	100
PN11030328	M 5	50	4	3.5	16	8.5	100
PN11030344	M 5	60	4	3.5	16	8.5	100
PN11030373	M 6	8	5	4	18	10	200
PN11030386	M 6	10	5	4	18	10	200
PN11030399	M 6	12	5	4	18	10	200
PN11030409	M 6	14	5	4	18	10	200
PN11030425	M 6	16	5	4	18	10	200
PN11030441	M 6	20	5	4	18	10	200
PN11030454	M 6	25	5	4	18	10	200
PN11030467	M 6	30	5	4	18	10	200
PN11030470	M 6	35	5	4	18	10	200
PN11030483	M 6	40	5	4	18	10	200
PN11030496	M 6	45	5	4	18	10	100
PN11030506	M 6	50	5	4	18	10	100
PN11030519	M 6	55	5	4	18	10	100
PN11030522	M 6	60	5	4	18	10	100
PN11030548	M 6	70	5	4	18	10	100
PN11030564	M 6	80	5	4	18	10	100
PN11030577	M 6	90	5	4	18	10	100
PN11030580	M 6	100	5	4	18	10	100

Zylinderschraube mit Innensechskant, niedriger Kopf mit Schlüsselführung DIN6912, rostfreier Stahl A4

Material:	rostfreier Stahl A4
DIN:	6912
Warengruppennr.:	8200

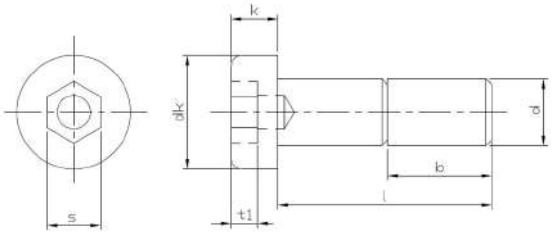

Artikel-Nr.	d	l	s	k	b	dk max	Stück
PN11670018	M 4	6	3	2.8	14	7	200
PN11670021	M 4	8	3	2.8	14	7	200
PN11670034	M 4	10	3	2.8	14	7	200
PN11670047	M 4	12	3	2.8	14	7	200
PN11670076	M 4	16	3	2.8	14	7	200
PN11670092	M 4	20	3	2.8	14	7	200
PN11670115	M 4	25	3	2.8	14	7	200
PN11670128	M 4	30	3	2.8	14	7	200
PN11670131	M 4	35	3	2.8	14	7	200
PN11670144	M 4	40	3	2.8	14	7	200
PN11670186	M 5	8	4	3.5	16	8.5	200
PN11670199	M 5	10	4	3.5	16	8.5	200
PN11670209	M 5	12	4	3.5	16	8.5	200
PN11670238	M 5	16	4	3.5	16	8.5	200
PN11670254	M 5	20	4	3.5	16	8.5	200
PN11670270	M 5	25	4	3.5	16	8.5	200
PN11670283	M 5	30	4	3.5	16	8.5	200
PN11670296	M 5	35	4	3.5	16	8.5	200
PN11670306	M 5	40	4	3.5	16	8.5	200
PN11670319	M 5	45	4	3.5	16	8.5	200
PN11670322	M 5	50	4	3.5	16	8.5	200
PN11670377	M 6	8	5	4	18	10	200
PN11670380	M 6	10	5	4	18	10	200
PN11670393	M 6	12	5	4	18	10	200
PN11670429	M 6	16	5	4	18	10	200
PN11670445	M 6	20	5	4	18	10	200
PN11670458	M 6	25	5	4	18	10	200
PN11670461	M 6	30	5	4	18	10	200
PN11670474	M 6	35	5	4	18	10	200
PN11670487	M 6	40	5	4	18	10	200
PN11670490	M 6	45	5	4	18	10	200
PN11670500	M 6	50	5	4	18	10	200
PN11670513	M 6	55	5	4	18	10	200
PN11670526	M 6	60	5	4	18	10	200
PN11670542	M 6	70	5	4	18	10	200
PN11670568	M 6	80	5	4	18	10	200
PN11670597	M 8	10	6	5	22	13	200
PN11670607	M 8	12	6	5	22	13	200
PN11670610	M 8	16	6	5	22	13	100
PN11670636	M 8	20	6	5	22	13	200
PN11670652	M 8	25	6	5	22	13	200
PN11670665	M 8	30	6	5	22	13	100
PN11670678	M 8	35	6	5	22	13	100
PN11670681	M 8	40	6	5	22	13	100
PN11670694	M 8	45	6	5	22	13	100
PN11670704	M 8	50	6	5	22	13	50
PN11670717	M 8	55	6	5	22	13	50

Artikel-Nr.	d	l	s	k	b	dk max	Stück
PN11670720	M 8	60	6	5	22	13	50
PN11670733	M 8	65	6	5	22	13	50
PN11670746	M 8	70	6	5	22	13	50
PN11670759	M 8	80	6	5	22	13	50
PN11670762	M 8	90	6	5	22	13	50
PN11670775	M 8	100	6	5	22	13	50
PN11670869	M 10	16	8	6.5	26	16	100
PN11670885	M 10	20	8	6.5	26	16	100
PN11670898	M 10	25	8	6.5	26	16	100
PN11670908	M 10	30	8	6.5	26	16	100
PN11670911	M 10	35	8	6.5	26	16	100
PN11670924	M 10	40	8	6.5	26	16	50
PN11670937	M 10	45	8	6.5	26	16	50
PN11670940	M 10	50	8	6.5	26	16	50
PN11670953	M 10	55	8	6.5	26	16	50
PN11670966	M 10	60	8	6.5	26	16	50
PN11670979	M 10	65	8	6.5	26	16	50
PN11670982	M 10	70	8	6.5	26	16	50
PN11671004	M 10	80	8	6.5	26	16	50
PN11671017	M 10	90	8	6.5	26	16	50
PN11671020	M 10	100	8	6.5	26	16	50
PN11671101	M 12	16	10	7.5	30	18	50
PN11671114	M 12	20	10	7.5	30	18	50
PN11671130	M 12	25	10	7.5	30	18	50
PN11671143	M 12	30	10	7.5	30	18	50
PN11671156	M 12	35	10	7.5	30	18	50
PN11671169	M 12	40	10	7.5	30	18	50
PN11671172	M 12	45	10	7.5	30	18	50
PN11671185	M 12	50	10	7.5	30	18	50
PN11671198	M 12	55	10	7.5	30	18	50
PN11671208	M 12	60	10	7.5	30	18	50
PN11671211	M 12	65	10	7.5	30	18	50
PN11671224	M 12	70	10	7.5	30	18	50
PN11671240	M 12	80	10	7.5	30	18	50
PN11671253	M 12	90	10	7.5	30	18	50
PN11671266	M 12	100	10	7.5	30	18	50

Sechskantschraube DIN6921/ISO8100

Material:	Stahl
Oberfläche:	verzinkt
Kopfform:	Sechskant mit Flansch
d:	M 8mm
s:	13mm
dc:	18mm
k max:	8.1mm
DIN:	6921
ISO:	8100
Festigkeit:	8.8
Warengruppennr.:	0898
Verpackungseinheit:	200 Stück

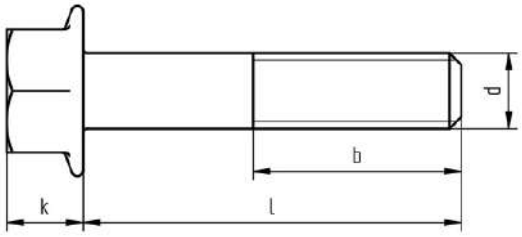

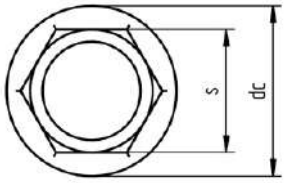

Artikel-Nr.	l	b
PN02150796-01	16	16
PN02150819-01	20	20
PN02150835-01	25	22
PN02150851-01	30	22

Sechskantschraube DIN6923/ISO4161

Material:	Stahl
Oberfläche:	verzinkt
Kopfform:	Sechskant
DIN:	6923
ISO:	4161
Festigkeit:	8
Warengruppennr.:	0899

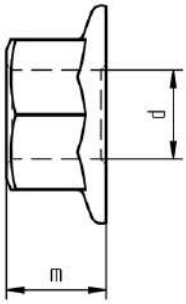

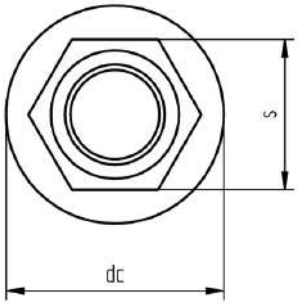

Artikel-Nr.	d	s	m	dc	Stück
PN05080025-11	M 5	8	5	11.8	1000
NT0757	M 8	13	8	17.9	200
NT9767	M 10	15	10	21.8	200
NT9768	M 12	18	12	26	200

Gewindefurchende Schraube mit Kreuzschlitz DIN7500 Form C

Material:	Stahl
Oberfläche:	verzinkt
Kopfform:	Linsenkopf
Form:	C
DIN:	7500
Warengruppennr.:	5400

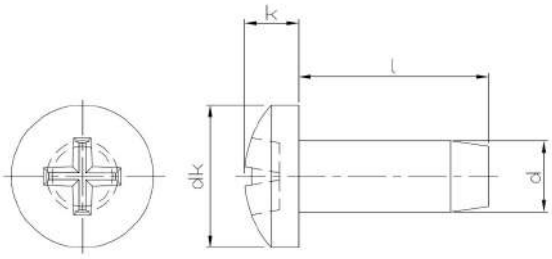

Artikel-Nr.	d	l	dk	k	Stück
PN14500208-01	M 2.5	4	5	2	2000
PN14500223-01	M 2.5	5	5	2	1000
PN14500224-01	M 2.5	6	5	2	2000
PN14500237-01	M 2.5	8	5	2	2000
PN14500240-01	M 2.5	10	5	2	2000
PN14500253-01	M 2.5	12	5	2	2000
PN14500127-01	M 2	6	4	1.6	2000
PN14500143-01	M 2	10	4	1.6	2000
PN14500428-01	M 3.5	8	7	2.7	2000
PN14500431-01	M 3.5	10	7	2.7	2000
PN14500321-01	M 3	6	6	2.4	2000
PN14500334-01	M 3	8	6	2.4	2000
PN14500347-01	M 3	10	6	2.4	2000
PN14500350-01	M 3	12	6	2.4	2000
PN14500376-01	M 3	20	6	2.4	2000
PN14500389-01	M 3	25	6	2.4	2000
PN14500538-01	M 4	6	8	3.1	2000
PN14500554-01	M 4	10	8	3.1	2000
PN14500567-01	M 4	12	8	3.1	2000
PN14500570-01	M 4	16	8	3.1	2000
PN14500583-01	M 4	20	8	3.1	2000
PN14500596-01	M 4	25	8	3.1	2000
PN14500606-01	M 4	30	8	3.1	2000
PN14500622-01	M 5	6	10	3.8	1000
PN14500635-01	M 5	8	10	3.8	1000
PN14500648-01	M 5	10	10	3.8	1000
PN14500651-01	M 5	12	10	3.8	1000
PN14500664-01	M 5	16	10	3.8	1000
PN14500677-01	M 5	20	10	3.8	1000
PN14500680-01	M 5	25	10	3.8	1000
PN14500693-01	M 5	30	10	3.8	1000
PN14500758-01	M 6	10	12	4.6	1000
PN14500761-01	M 6	12	12	4.6	1000
PN14500774-01	M 6	16	12	4.6	1000
PN14500787-01	M 6	20	12	4.6	1000
PN14500800-01	M 6	30	12	4.6	1000
PN14500826-01	M 6	40	12	4.6	1000

Gewindefurchende Schraube mit Kreuzschlitz DIN7500 Form M

Material:	Stahl
Oberfläche:	verzinkt
Kopfform:	Senkkopf
Form:	M
DIN:	7500
Warengruppennr.:	5402

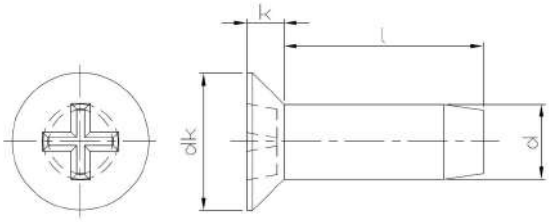

Artikel-Nr.	d	l	dk	k	Stück
PN14540226-01	M 2.5	6	4.7	1.5	1000
PN14540239-01	M 2.5	8	4.7	1.5	1000
NT7321	M 2.5	10	4.7	1.5	1000
PN14540323-01	M 3	6	5.6	1.65	1000
PN14540336-01	M 3	8	5.6	1.65	1000
PN14540349-01	M 3	10	5.6	1.65	1000
PN14540352-01	M 3	12	5.6	1.65	1000
PN14540365-01	M 3	16	5.6	1.65	1000
NT7079	M 3	25	5.6	1.65	1000
PN14540530-01	M 4	6	7.5	2.2	1000
PN14540543-01	M 4	8	7.5	2.2	1000
PN14540556-01	M 4	10	7.5	2.2	1000
PN14540569-01	M 4	12	7.5	2.2	1000
PN14540572-01	M 4	16	7.5	2.2	1000
NT7167	M 4	30	7.5	2.2	1000
PN14540640-01	M 5	10	9.2	2.5	1000
PN14540653-01	M 5	12	9.2	2.5	1000
PN14540666-01	M 5	16	9.2	2.5	1000
PN14540679-01	M 5	20	9.2	2.5	1000
PN18781450-01	M 5	25	9.2	2.5	1000
PN14540763-01	M 6	12	11	3	500
PN14540776-01	M 6	16	11	3	500
PN14540777-01	M 6	20	11	3	500
PN14540815-01	M 6	25	11	3	500
PN14540828-01	M 6	30	11	3	500
PN14540844-01	M 6	40	11	3	500

Gewindefurchende Schraube mit Sechskant DIN7500 Form D

Material:	Stahl
Oberfläche:	verzinkt
Kopfform:	Sechskantkopf
Form:	D
DIN:	7500
Warengruppennr.:	5401

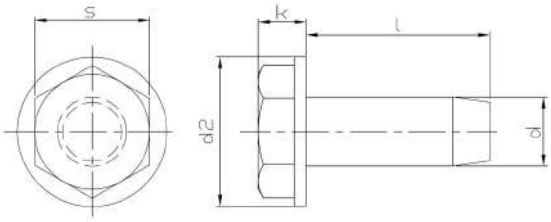

Artikel-Nr.	d	l	s	k	Stück
PN14570542-01	M 4	8	7	2.93	1000
PN14570555-01	M 4	10	7	2.93	1000
PN14570584-01	M 4	16	7	2.93	1000
PN14570585-01	M 4	20	7	2.93	1000
PN14570636-01	M 5	8	8	3.65	1000
PN14570649-01	M 5	10	8	3.65	1000
PN14570652-01	M 5	12	8	3.65	1000
PN14570665-01	M 5	16	8	3.65	1000
PN14570678-01	M 5	20	8	3.65	1000
PN14570679-01	M 5	25	8	3.65	1000
PN14570680-01	M 5	30	8	3.65	1000
PN14570758-01	M 6	8	10	4.15	1000
PN14570759-01	M 6	10	10	4.15	1000
PN14570762-01	M 6	12	10	4.15	1000
PN14570775-01	M 6	16	10	4.15	1000
PN14570788-01	M 6	20	10	4.15	1000
PN14570791-01	M 6	25	10	4.15	1000
PN14570792-01	M 6	30	10	4.15	1000
PN14570869-01	M 8	16	13	5.65	500
PN14570872-01	M 8	20	13	5.65	500
PN14570873-01	M 8	25	13	5.65	500
PN14570874-01	M 8	30	13	5.65	500
PN14570875-01	M 8	40	13	5.65	500

Gewindeschneidschraube DIN7513 Form A

Material:	Stahl
Oberfläche:	verzinkt
Kopfform:	Sechskantkopf
Form:	A
DIN:	7513
Warengruppennr.:	3800

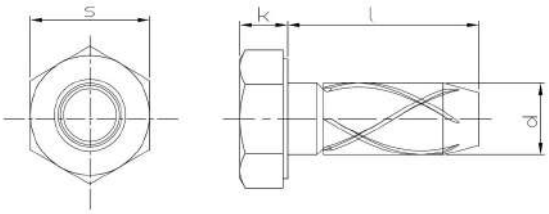

Artikel-Nr.	d	l	s	k	Stück
PN14920118-01	M 4	10	7	2.8	1000
PN14920121-01	M 4	12	7	2.8	1000
PN14920147-01	M 4	16	7	2.8	1000
PN14920150-01	M 4	20	7	2.8	1000
PN14920192-01	M 5	10	8	3.5	1000
PN14920202-01	M 5	12	8	3.5	1000
PN14920228-01	M 5	16	8	3.5	1000
PN14920244-01	M 5	20	8	3.5	500
PN14920260-01	M 5	25	8	3.5	500
PN14920338-01	M 6	12	10	4	1000
PN14920354-01	M 6	16	10	4	500

Artikel-Nr.	d	l	s	k	Stück
PN14920370-01	M 6	20	10	4	500
PN14920396-01	M 6	25	10	4	500
PN14920545-01	M 8	16	13	5.3	100
PN14920561-01	M 8	20	13	5.3	200
PN14920587-01	M 8	25	13	5.3	200

Gewindeschneidschraube DIN7513 Form B

Material:	Stahl
Oberfläche:	verzinkt
Kopfform:	Zylinderkopf
Form:	B
DIN:	7513
Warengruppennr.:	3801

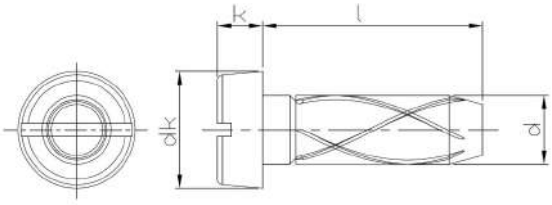

Artikel-Nr.	d	l	dk	k	Stück
PN14930234-01	M 3	6	5.5	2	2000
PN14930247-01	M 3	8	5.5	2	2000
PN14930250-01	M 3	10	5.5	2	2000
PN14930263-01	M 3	12	5.5	2	2000
PN14930289-01	M 3	16	5.5	2	2000
PN14930425-01	M 4	6	7	2.6	2000
PN14930438-01	M 4	8	7	2.6	2000
PN14930441-01	M 4	10	7	2.6	2000
PN14930454-01	M 4	12	7	2.6	2000
PN14930470-01	M 4	16	7	2.6	2000
PN14930496-01	M 4	20	7	2.6	1000

Artikel-Nr.	d	l	dk	k	Stück
PN14930632-01	M 5	10	8.5	3.3	1000
PN14930645-01	M 5	12	8.5	3.3	1000
PN14930661-01	M 5	16	8.5	3.3	1000
PN14930687-01	M 5	20	8.5	3.3	500
PN14930700-01	M 5	25	8.5	3.3	500
PN14930713-01	M 5	30	8.5	3.3	500

Gewindeschneidschraube DIN7516 Form A

Material:	Stahl
Oberfläche:	verzinkt
Kopfform:	Linsenkopf
Form:	A
DIN:	7516
Warengruppennr.:	3808

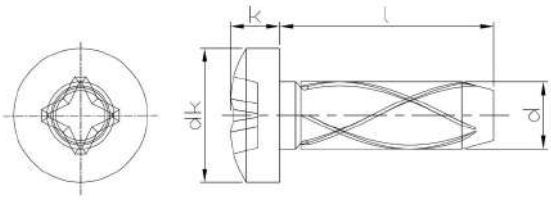

Artikel-Nr.	d	l	dk	k	Stück
PN14940208-01	M 3	6	6	2.4	2000
PN14940211-01	M 3	8	6	2.4	2000
PN14940224-01	M 3	10	6	2.4	2000
PN14940237-01	M 3	12	6	2.4	2000
PN14940240-01	M 3	16	6	2.4	2000
PN14940253-01	M 3	20	6	2.4	2000
PN14940347-01	M 4	6	8	3.1	2000
PN14940350-01	M 4	8	8	3.1	2000
PN14940363-01	M 4	10	8	3.1	2000
PN14940376-01	M 4	12	8	3.1	2000
PN14940389-01	M 4	16	8	3.1	2000
PN14940392-01	M 4	20	8	3.1	1000
PN14940402-01	M 4	25	8	3.1	1000
PN14940415-01	M 4	30	8	3.1	1000
PN14940541-01	M 5	10	10	3.8	1000
PN14940554-01	M 5	12	10	3.8	1000
PN14940570-01	M 5	16	10	3.8	1000
PN14940583-01	M 5	20	10	3.8	500
PN14940596-01	M 5	25	10	3.8	500
PN14940606-01	M 5	30	10	3.8	500
PN14940790-01	M 6	12	12	4.6	1000
PN14940800-01	M 6	16	12	4.6	500
PN14940813-01	M 6	20	12	4.6	500
PN14940826-01	M 6	25	12	4.6	500
PN14940839-01	M 6	30	12	4.6	500

Gewindeschneidschraube DIN7516 Form D

Material:	Stahl
Oberfläche:	verzinkt
Kopfform:	Senkkopf
Form:	D
DIN:	7516
Warengruppennr.:	3809

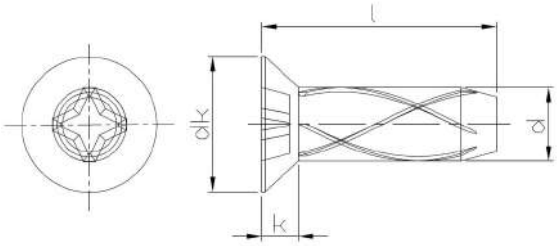

Artikel-Nr.	d	l	dk	k	Stück
PN14950201-01	M 3	8	5.6	1.65	2000
PN14950214-01	M 3	10	5.6	1.65	2000
PN14950227-01	M 3	12	5.6	1.65	2000
PN14950230-01	M 3	16	5.6	1.65	2000
PN14950353-01	M 4	8	7.5	2.2	2000
PN14950366-01	M 4	10	7.5	2.2	2000
PN14950379-01	M 4	12	7.5	2.2	2000
PN14950382-01	M 4	16	7.5	2.2	2000
PN14950395-01	M 4	20	7.5	2.2	1000
PN14950557-01	M 5	12	9.2	2.5	1000
PN14950573-01	M 5	16	9.2	2.5	1000
PN14950586-01	M 5	20	9.2	2.5	500
PN14950599-01	M 5	25	9.2	2.5	500
PN14950735-01	M 6	12	11	3	1000
PN14950748-01	M 6	16	11	3	500
PN14950751-01	M 6	20	11	3	500
PN14950764-01	M 6	25	11	3	500
PN14950777-01	M 6	30	11	3	500
PN14950780-01	M 6	35	11	3	500
PN14950793-01	M 6	40	11	3	250
PN14950803-01	M 6	45	11	3	250
PN14950816-01	M 6	50	11	3	250
PN14950832-01	M 6	60	11	3	250

Federring für Zylinderschraube DIN7980

Material:	Stahl
DIN:	7980
Warengruppennr.:	5219

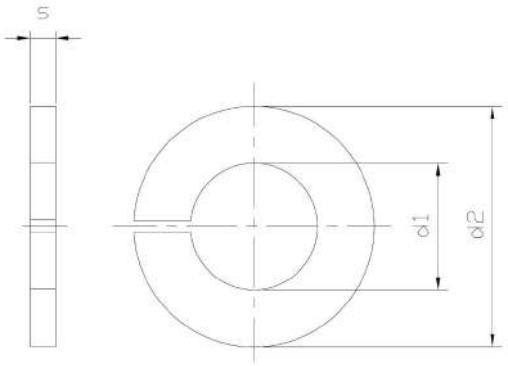

Artikel-Nr.	d1	d2	s	Stück
PN08340018	3.1	5.6	1	1000
PN08340034	4.1	7	1.2	1000
PN08340047	5.1	8.8	1.6	1000
PN08340050	6.1	9.9	1.6	1000
PN08340063	8.1	12.7	2	1000
PN08340076	10.2	26	2.5	1000
PN08340089	12.2	18	2.5	500
PN08340102	16.2	24.4	3.5	250
PN08340128	20.2	30.6	4.5	250
PN08340144	24.5	35.9	5	100
PN08340157	27.5	38.9	5	100

Artikel-Nr.	d1	d2	s	Stück
PN08340160	30.5	44.1	6	100
PN08340173	33.5	47.1	6	50
PN08340186	36.5	52.2	7	50

Federring für Zylinderschraube DIN7980, verzinkt

Material:	Stahl
Oberfläche:	verzinkt
DIN:	7980
Warengruppennr.:	5218

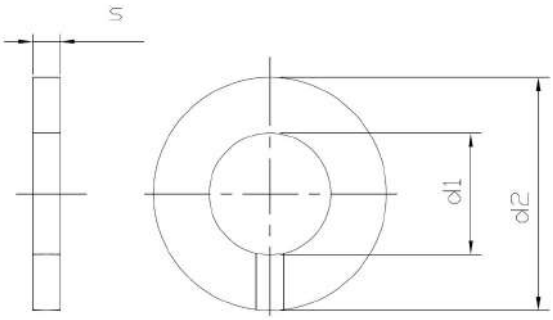

Artikel-Nr.	d1	d2	s	Stück
PN08340018-01	3	5.6	1	1000
PN08340034-01	4	7	1.2	1000
PN08340047-01	5	8.8	1.6	1000
PN08340050-01	6	9.9	1.6	1000
PN08340063-01	8	12.7	2	1000
PN08340076-01	10	16	2.5	1000
PN08340089-01	12	18	2.5	500
PN08340102-01	16	24.4	3.5	250
NT1589	20	30.6	4.5	100
PN08340144-01	24	35.9	5	100

Blechschraube DIN7981/ISO7049, verzinkt, Form C-H

Material:	Stahl
Oberfläche:	verzinkt
Kopfform:	Linsenkopf
DIN:	7981
ISO:	7049
Warengruppennr.:	3701

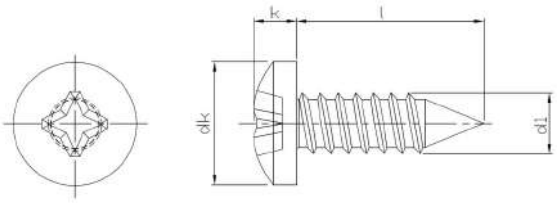

Artikel-Nr.	d1	l	dk	k	Stück
PN14370014-01	2.2	6.5	4.2	1.8	2000
PN14370027-01	2.2	9.5	4.2	1.8	2000
PN14370111-01	2.9	6.5	5.6	2.2	2000
PN14370124-01	2.9	9.5	5.6	2.2	2000
PN14370137-01	2.9	13	5.6	2.2	2000
PN14370140-01	2.9	16	5.6	2.2	2000
PN14370153-01	2.9	19	5.6	2.2	2000
PN14370166-01	2.9	22	5.6	2.2	2000
PN14370179-01	2.9	25	5.6	2.2	1000
PN14370182-01	3.5	6.5	6.9	2.6	1000
PN14370195-01	3.5	9.5	6.9	2.6	1000
PN14370205-01	3.5	13	6.9	2.6	1000
PN14370218-01	3.5	16	6.9	2.6	1000
PN14370221-01	3.5	19	6.9	2.6	1000
PN14370234-01	3.5	22	6.9	2.6	1000
PN14370247-01	3.5	25	6.9	2.6	1000
PN14370250-01	3.5	32	6.9	2.6	500
PN14370263-01	3.5	38	6.9	2.6	500
PN14379002-01	3.9	6.5	7.5	2.8	1000
PN14370276-01	3.9	9.5	7.5	2.8	1000
PN14370289-01	3.9	13	7.5	2.8	1000
PN14370292-01	3.9	16	7.5	2.8	1000
PN14370302-01	3.9	19	7.5	2.8	1000
PN14370315-01	3.9	22	7.5	2.8	500
PN14370328-01	3.9	25	7.5	2.8	500
PN14370331-01	3.9	32	7.5	2.8	500
PN14370344-01	3.9	38	7.5	2.8	500
NT9948	3.9	45	7.5	2.8	1000
PN14370357-01	4.2	9.5	8.2	3.05	1000
PN14370360-01	4.2	13	8.2	3.05	1000
PN14370373-01	4.2	1116	8.2	3.05	1000
PN14370386-01	4.2	19	8.2	3.05	500
PN14370399-01	4.2	22	8.2	3.05	500
PN14370409-01	4.2	25	8.2	3.05	500
PN14370412-01	4.2	32	8.2	3.05	500
PN14370425-01	4.2	38	8.2	3.05	500
PN14370438-01	4.2	45	8.2	3.05	500
PN14370441-01	4.2	50	8.2	3.05	500
PN14370454-01	4.8	9.5	9.5	3.55	500
PN14370467-01	4.8	13	9.5	3.55	500
PN14370470-01	4.8	16	9.5	3.55	500
PN14370483-01	4.8	19	9.5	3.55	500
PN14370496-01	4.8	22	9.5	3.55	500
PN14370506-01	4.8	25	9.5	3.55	500
PN14370519-01	4.8	32	9.5	3.55	250
PN14370522-01	4.8	38	9.5	3.55	250
PN14370535-01	4.8	45	9.5	3.55	250

Artikel-Nr.	d1	l	dk	k	Stück
PN14370548-01	4.8	50	9.5	3.55	250
PN14370551-01	5.5	13	10.8	3.95	500
PN14370564-01	5.5	16	10.8	3.95	500
PN14370577-01	5.5	19	10.8	3.95	500
PN14370580-01	5.5	22	10.8	3.95	500
PN14370593-01	5.5	25	10.8	3.95	250
PN14370603-01	5.5	32	10.8	3.95	250
PN14370616-01	5.5	38	10.8	3.95	250
PN14370629-01	5.5	45	10.8	3.95	250
PN14370632-01	5.5	50	10.8	3.95	250
NT0026	5.5	70	10.8	3.95	250
PN14370645-01	6.3	13	12.5	4.55	250
PN14370658-01	6.3	16	12.5	4.55	250
PN14370661-01	6.3	19	12.5	4.55	250
PN14370674-01	6.3	22	12.5	4.55	250
PN14370687-01	6.3	25	12.5	4.55	250
PN14370690-01	6.3	32	12.5	4.55	250
PN14370700-01	6.3	38	12.5	4.55	250
PN14370713-01	6.3	45	12.5	4.55	250
PN14370726-01	6.3	50	12.5	4.55	250

Blechschraube DIN7981/ISO7049, verzinkt, Form F-H

Material:	Stahl
Oberfläche:	verzinkt
Kopfform:	Linsenkopf
DIN:	7981
ISO:	7049
Warengruppennr.:	3702

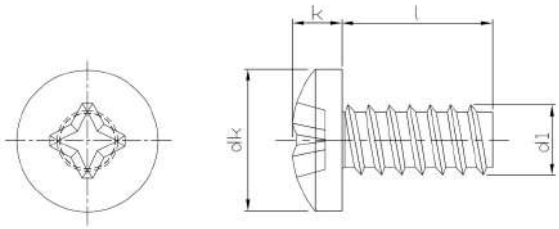

Artikel-Nr.	d1	l	dk	k	Stück
PN14190016-01	2.2	6.5	4.2	1.8	2000
PN14190029-01	2.2	9.5	4.2	1.8	2000
PN14190032-01	2.2	13	4.2	1.8	2000
PN14190113-01	2.9	6.5	5.6	2.2	2000
PN14190126-01	2.9	9.5	5.6	2.2	2000
PN14190139-01	2.9	13	5.6	2.2	2000
PN14190142-01	2.9	16	5.6	2.2	2000
PN14190155-01	2.9	19	5.6	2.2	2000
PN14190207-01	3.5	6.5	6.9	2.6	1000
PN14190210-01	3.5	9.5	6.9	2.6	1000
PN14190223-01	3.5	13	6.9	2.6	1000
PN14190236-01	3.5	16	6.9	2.6	1000
PN14190249-01	3.5	19	6.9	2.6	1000
PN14190252-01	3.5	22	6.9	2.6	1000
PN14190265-01	3.5	25	6.9	2.6	1000
PN14190430-01	3.9	9.5	7.5	2.8	1000
PN14190443-01	3.9	13	7.5	2.8	1000
PN14190456-01	3.9	16	7.5	2.8	1000
PN14190469-01	3.9	19	7.5	2.8	1000
PN14190472-01	3.9	22	7.5	2.8	1000
PN14190485-01	3.9	25	7.5	2.8	1000
PN14190566-01	4.2	9.5	8.2	3.05	1000
PN14190579-01	4.2	13	8.2	3.05	1000
PN14190582-01	4.2	16	8.2	3.05	1000
PN14190595-01	4.2	19	8.2	3.05	1000
PN14190605-01	4.2	22	8.2	3.05	1000
PN14190618-01	4.2	25	8.2	3.05	1000
PN14190728-01	4.8	13	9.5	3.55	500
PN14190731-01	4.8	16	9.5	3.55	500
PN14190744-01	4.8	19	9.5	3.55	500
PN14190757-01	4.8	22	9.5	3.55	500
PN14190760-01	4.8	25	9.5	3.55	500
PN14190773-01	4.8	32	9.5	3.55	500

Blechschraube mit Kreuzschlitz DIN7981/ISO7049 Form C

Material:	rostfreier Stahl A2
Kopfform:	Linsenkopf
Form:	C
DIN:	7981
ISO:	7049
Warengruppennr.:	7200

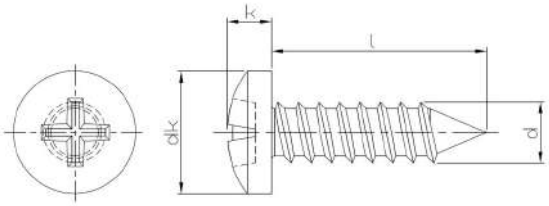

Artikel-Nr.	d	l	k	dk	Stück
PN11420019	2.2	6.5	1.8	4.2	1000
PN11420022	2.2	9.5	1.8	4.2	1000
PN11420035	2.2	13	1.8	4.2	1000
PN11420048	2.2	16	1.8	4.2	1000
PN11420051	2.2	19	1.8	4.2	1000
PN11420064	2.2	22	1.8	4.2	1000
PN11420077	2.2	25	1.8	4.2	1000
PN11420161	2.9	6.5	2.2	5.6	1000
PN11420174	2.9	9.5	2.2	5.6	1000
PN11420187	2.9	13	2.2	5.6	1000
PN11420190	2.9	16	2.2	5.6	1000
PN11420200	2.9	19	2.2	5.6	1000
PN11420213	2.9	22	2.2	5.6	1000
PN11420226	2.9	25	2.2	5.6	1000
PN11420080	2.9	32	2.2	5.6	1000
PN11420284	3.5	6.5	2.6	6.9	1000
PN11420297	3.5	9.5	2.6	6.9	1000
PN11420307	3.5	13	2.6	6.9	1000
PN11420310	3.5	16	2.6	6.9	1000
PN11420323	3.5	19	2.6	6.9	1000
PN11420336	3.5	22	2.6	6.9	1000
PN11420349	3.5	25	2.6	6.9	1000
PN11420352	3.5	32	2.6	6.9	1000
PN11420365	3.5	38	2.6	6.9	1000
PN11420378	3.5	45	2.6	6.9	1000
PN11420381	3.5	50	2.6	6.9	1000
PN11420394	3.5	60	2.6	6.9	1000
PN11420404	3.5	70	2.6	6.9	1000
PN11420433	3.9	9.5	2.8	7.5	1000
PN11420446	3.9	13	2.8	7.5	1000
PN11420459	3.9	16	2.8	7.5	1000
PN11420462	3.9	19	2.8	7.5	1000
PN11420475	3.9	22	2.8	7.5	1000
PN11420488	3.9	25	2.8	7.5	1000
PN11420491	3.9	32	2.8	7.5	1000
PN11420501	3.9	38	2.8	7.5	1000
PN11420514	3.9	45	2.8	7.5	1000
PN11420527	3.9	50	2.8	7.5	1000
PN11420543	3.9	60	2.8	7.5	1000
PN11420420	3.9	65	2.8	7.5	1000
PN11420556	3.9	70	2.8	7.5	1000
PN11420569	4.2	9.5	3.05	8.2	1000
PN11420572	4.2	13	3.05	8.2	1000
PN11420585	4.2	16	3.05	8.2	1000
PN11420598	4.2	19	3.05	8.2	1000
PN11420608	4.2	22	3.05	8.2	1000
PN11420611	4.2	25	3.05	8.2	500

Artikel-Nr.	d	l	k	dk	Stück
PN11420624	4.2	32	3.05	8.2	500
PN11420637	4.2	38	3.05	8.2	500
PN11420640	4.2	45	3.05	8.2	500
PN11420653	4.2	50	3.05	8.2	500
PN11420679	4.2	60	3.05	8.2	500
PN11420682	4.2	70	3.05	8.2	500
PN11420718	4.8	9.5	3.55	9.5	500
PN11420721	4.8	13	3.55	9.5	500
PN11420734	4.8	16	3.55	9.5	500
PN11420747	4.8	19	3.55	9.5	500
PN11420750	4.8	22	3.55	9.5	500
PN11420763	4.8	25	3.55	9.5	500
PN11420776	4.8	32	3.55	9.5	500
PN11420789	4.8	38	3.55	9.5	500
PN11420792	4.8	45	3.55	9.5	500
PN11420802	4.8	50	3.55	9.5	500
NT0578	4.8	55	3.55	9.5	500
PN11420828	4.8	60	3.55	9.5	500
PN11420831	4.8	70	3.55	9.5	250
PN11420844	4.8	80	3.55	9.5	250
PN11420857	4.8	90	3.55	9.5	250
PN11429010	4.8	100	3.55	9.5	250
PN11420860	5.5	13	3.95	10.8	500
PN11420873	5.5	16	3.95	10.8	500
PN11420886	5.5	19	3.95	10.8	500
PN11420899	5.5	22	3.95	10.8	500
PN11420909	5.5	25	3.95	10.8	500
PN11420912	5.5	32	3.95	10.8	500
PN11420925	5.5	38	3.95	10.8	500
PN11420938	5.5	45	3.95	10.8	200
PN11420941	5.5	50	3.95	10.8	200
PN11420967	5.5	60	3.95	10.8	200
PN11420970	5.5	70	3.95	10.8	200
PN11420983	5.5	80	3.95	10.8	200
PN11420996	5.5	90	3.95	10.8	200
PN11429023	5.5	100	3.95	10.8	200
PN11421005	6.3	13	4.55	12.5	500
PN11421018	6.3	16	4.55	12.5	500
PN11421021	6.3	19	4.55	12.5	500
PN11421034	6.3	22	4.55	12.5	500
PN11421047	6.3	25	4.55	12.5	500
PN11421050	6.3	32	4.55	12.5	500
PN11421063	6.3	38	4.55	12.5	500
PN11421076	6.3	45	4.55	12.5	200
PN11421089	6.3	50	4.55	12.5	200
PN11421092	6.3	60	4.55	12.5	200
PN11421102	6.3	70	4.55	12.5	200

Artikel-Nr.	d	l	k	dk	Stück
PN11421115	6.3	80	4.55	12.5	200
PN11421128	6.3	90	4.55	12.5	200
PN11421131	5.5	100	3.95	10.8	200

Blechschraube DIN7982/ISO7050

Material:	Stahl
Oberfläche:	verzinkt
Kopfform:	Senkkopf
DIN:	7982
ISO:	7050
Warengruppennr.:	3708

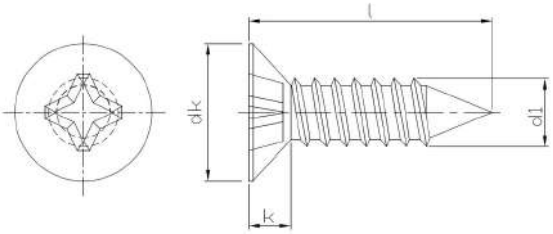

Artikel-Nr.	d1	l	dk	k	Stück
NT1078	2.2	6.5	4.3	1.3	2000
PN14380059-01	2.2	9.5	4.3	1.3	2000
PN14380114-01	2.9	6.5	5.5	1.7	2000
PN14380127-01	2.9	9.5	5.5	1.7	2000
PN14380130-01	2.9	13	5.5	1.7	2000
PN14380143-01	2.9	16	5.5	1.7	2000
PN14380156-01	2.9	19	5.5	1.7	2000
PN14380169-01	2.9	22	5.5	1.7	2000
PN14380172-01	2.9	25	5.5	1.7	1000
PN14380185-01	3.5	9.5	6.8	2.1	1000
PN14380198-01	3.5	13	6.8	2.1	1000
PN14380208-01	3.5	16	6.8	2.1	1000
PN14380211-01	3.5	19	6.8	2.1	1000
PN14380224-01	3.5	22	6.8	2.1	1000
PN14380237-01	3.5	25	6.8	2.1	500
PN14380240-01	3.5	32	6.8	2.1	500
PN14380253-01	3.5	38	6.8	2.1	500
PN14380266-01	3.9	9.5	7.5	2.3	1000
PN14380279-01	3.9	13	7.5	2.3	1000
PN14380282-01	3.9	16	7.5	2.3	1000
PN14380295-01	3.9	19	7.5	2.3	1000
PN14380305-01	3.9	22	7.5	2.3	500
PN14380318-01	3.9	25	7.5	2.3	500
PN14380321-01	3.9	32	7.5	2.3	500
PN14380334-01	3.9	38	7.5	2.3	500
PN14380347-01	4.2	13	8.1	2.5	1000
PN14380350-01	4.2	16	8.1	2.5	1000
PN14380363-01	4.2	19	8.1	2.5	500
PN14380376-01	4.2	22	8.1	2.5	500
PN14380389-01	4.2	25	8.1	2.5	500
PN14380392-01	4.2	32	8.1	2.5	500
PN14380402-01	4.2	38	8.1	2.5	500
PN14380415-01	4.2	45	8.1	2.5	500
PN14380428-01	4.2	50	8.1	2.5	500
NT1183	4.8	70	9.5	3	500
PN14380431-01	4.8	13	9.5	3	500
PN14380444-01	4.8	16	9.5	3	500
PN14380457-01	4.8	19	9.5	3	500
PN14380460-01	4.8	22	9.5	3	500
PN14380473-01	4.8	25	9.5	3	500
PN14380486-01	4.8	32	9.5	3	250
PN14380499-01	4.8	38	9.5	3	250
PN14380509-01	4.8	45	9.5	3	250
PN14380512-01	4.8	50	9.5	3	250
PN14389018-01	4.8	60	9.5	3	250
PN14389021-01	4.8	80	9.5	3	250
PN14380525-01	5.5	13	10.8	3.4	500

Artikel-Nr.	d1	l	dk	k	Stück
PN14380538-01	5.5	16	10.8	3.4	500
PN14380541-01	5.5	19	10.8	3.4	500
PN14380554-01	5.5	22	10.8	3.4	500
PN14380567-01	5.5	25	10.8	3.4	250
PN14380570-01	5.5	32	10.8	3.4	250
PN14380583-01	5.5	38	10.8	3.4	250
PN14380596-01	5.5	45	10.8	3.4	250
PN14380606-01	5.5	50	10.8	3.4	250
PN14380619-01	6.3	16	12.4	3.8	250
PN14380622-01	6.3	19	12.4	3.8	250
PN14380635-01	6.3	22	12.4	3.8	250
PN14380648-01	6.3	25	12.4	3.8	250
PN14380651-01	6.3	32	12.4	3.8	250
PN14380664-01	6.3	38	12.4	3.8	250
PN14380677-01	6.3	45	12.4	3.8	250
PN14380680-01	6.3	50	12.4	3.8	250

Blechschraube mit Kreuzschlitz DIN7982/ISO7050 Form C

Material:	rostfreier Stahl A2
Kopfform:	Senkkopf
Form:	C
DIN:	7982
ISO:	7050
Warengruppennr.:	7201

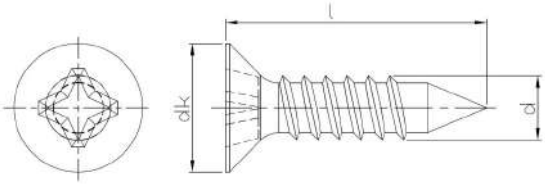

Artikel-Nr.	d	l	k	dk	Stück
PN11430009	2.2	6.5	1.3	4.3	1000
PN11430012	2.2	9.5	1.3	4.3	1000
PN11430025	2.2	13	1.3	4.3	1000
PN11430038	2.2	16	1.3	4.3	1000
PN11430041	2.2	19	1.3	4.3	1000
PN11430054	2.2	22	1.3	4.3	1000
PN11430067	2.2	25	1.3	4.3	1000
PN11430164	2.9	6.5	1.7	5.5	1000
PN11430177	2.9	9.5	1.7	5.5	1000
PN11430180	2.9	13	1.7	5.5	1000
PN11430193	2.9	16	1.7	5.5	1000
PN11430203	2.9	19	1.7	5.5	1000
PN11430216	2.9	22	1.7	5.5	1000
PN11430229	2.9	25	1.7	5.5	1000
PN11430232	2.9	32	1.7	5.5	1000
PN11430287	3.5	6.5	2.1	6.8	1000
PN11430290	3.5	9.5	2.1	6.8	1000
PN11430300	3.5	13	2.1	6.8	1000
PN11430313	3.5	16	2.1	6.8	1000
PN11430326	3.5	19	2.1	6.8	1000
PN11430339	3.5	22	2.1	6.8	1000
PN11430342	3.5	25	2.1	6.8	1000
PN11430355	3.5	32	2.1	6.8	1000
PN11430368	3.5	38	2.1	6.8	1000
PN11430371	3.5	45	2.1	6.8	1000
PN11430384	3.5	50	2.1	6.8	1000
PN11430397	3.5	60	2.1	6.8	1000
PN11430407	3.5	70	2.1	6.8	1000
PN11430423	3.9	6.5	2.3	7.5	1000
PN11430436	3.9	9.5	2.3	7.5	1000
PN11430449	3.9	13	2.3	7.5	1000
PN11430452	3.9	16	2.3	7.5	1000
PN11430465	3.9	19	2.3	7.5	1000
PN11430478	3.9	22	2.3	7.5	1000
PN11430481	3.9	25	2.3	7.5	1000
PN11430494	3.9	32	2.3	7.5	1000
PN11430504	3.9	38	2.3	7.5	1000
PN11430517	3.9	45	2.3	7.5	1000
PN11430520	3.9	50	2.3	7.5	1000
PN11430546	3.9	60	2.3	7.5	1000
PN11430559	3.9	70	2.3	7.5	1000
PN11430562	4.2	9.5	2.5	8.1	1000
PN11430575	4.2	13	2.5	8.1	1000
PN11430588	4.2	16	2.5	8.1	1000
PN11430591	4.2	19	2.5	8.1	1000
PN11430601	4.2	22	2.5	8.1	1000
PN11430614	4.2	25	2.5	8.1	1000

Artikel-Nr.	d	l	k	dk	Stück
PN11430627	4.2	32	2.5	8.1	1000
PN11430630	4.2	38	2.5	8.1	1000
PN11430643	4.2	45	2.5	8.1	500
PN11430656	4.2	50	2.5	8.1	500
NT1235	4.2	55	2.5	8.1	500
PN11430672	4.2	60	2.5	8.1	500
PN11430685	4.2	70	2.5	8.1	500
NT1236	4.2	80	2.5	8.1	500
PN11430711	4.8	9.5	3	9.5	1000
PN11430724	4.8	13	3	9.5	1000
PN11430737	4.8	16	3	9.5	1000
PN11430740	4.8	19	3	9.5	1000
PN11430753	4.8	22	3	9.5	1000
PN11430766	4.8	25	3	9.5	500
PN11430779	4.8	32	3	9.5	500
PN11430782	4.8	38	3	9.5	500
PN11430795	4.8	45	3	9.5	500
PN11430805	4.8	50	3	9.5	500
NT1237	4.8	55	3	9.5	250200
PN11430821	4.8	60	3	9.5	250
PN11430834	4.8	70	3	9.5	250
PN11430847	4.8	80	3	9.5	250
PN11430850	4.8	90	3	9.5	250
PN11439013	4.8	100	3	9.5	250
PN11430863	5.5	13	3.4	10.8	500
PN11430876	5.5	16	3.4	10.8	500
PN11430889	5.5	19	3.4	10.8	500
PN11430892	5.5	22	3.4	10.8	500
PN11430902	5.5	25	3.4	10.8	500
PN11430915	5.5	32	3.4	10.8	500
PN11430928	5.5	38	3.4	10.8	500
PN11430931	5.5	45	3.4	10.8	200
PN11430944	5.5	50	3.4	10.8	200
PN11430960	5.5	60	3.4	10.8	200
PN11430973	5.5	70	3.4	10.8	200
PN11430986	5.5	80	3.4	10.8	200
PN11430999	5.5	90	3.4	10.8	200
PN11431008	5.5	100	3.4	10.8	200

Blechschraube DIN7983/ISO7051

Material:	Stahl
Oberfläche:	verzinkt
Kopfform:	Linsensenkkopf
DIN:	7983
ISO:	7051
Warengruppennr.:	3704

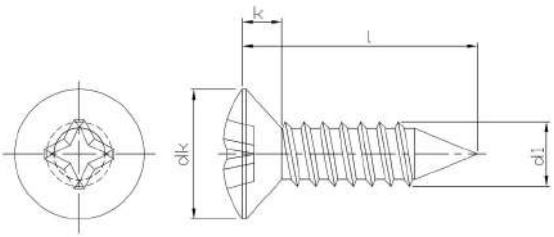

Artikel-Nr.	d1	l	dk	k	Stück
PN14390052-01	2.2	9.5	4.3	1.3	2000
PN14390065-01	2.2	13	4.3	1.3	2000
PN14390117-01	2.9	6.5	5.5	1.7	2000
PN14390120-01	2.9	9.5	5.5	1.7	2000
PN14390133-01	2.9	13	5.5	1.7	2000
PN14390146-01	2.9	16	5.5	1.7	2000
PN14390159-01	2.9	19	5.5	1.7	2000
PN14390162-01	2.9	22	5.5	1.7	2000
PN14390175-01	2.9	25	5.5	1.7	1000
PN14390188-01	3.5	9.5	6.8	2.1	1000
PN14390191-01	3.5	13	6.8	2.1	1000
PN14390201-01	3.5	16	6.8	2.1	1000
PN14390214-01	3.5	19	6.8	2.1	1000
PN14390227-01	3.5	22	6.8	2.1	1000
PN14390230-01	3.5	25	6.8	2.1	500
PN14390243-01	3.5	32	6.8	2.1	500
PN14390256-01	3.5	38	6.8	2.1	500
PN14399024-01	3.5	50	6.8	2.1	500
PN14390269-01	3.9	9.5	7.5	2.3	1000
PN14390272-01	3.9	13	7.5	2.3	1000
PN14390285-01	3.9	16	7.5	2.3	1000
PN14390298-01	3.9	19	7.5	2.3	1000
PN14390308-01	3.9	22	7.5	2.3	500
PN14390311-01	3.9	25	7.5	2.3	500
PN14390324-01	3.9	32	7.5	2.3	500
PN14390337-01	3.9	38	7.5	2.3	500
PN14399008-01	4.2	9.5	8.1	2.5	1000
PN14390340-01	4.2	13	8.1	2.5	1000
PN14390353-01	4.2	16	8.1	2.5	1000
PN14390366-01	4.2	19	8.1	2.5	500
PN14390379-01	4.2	22	8.1	2.5	500
PN14390382-01	4.2	25	8.1	2.5	500
PN14390395-01	4.2	32	8.1	2.5	500
PN14390405-01	4.2	38	8.1	2.5	500
PN14390418-01	4.2	45	8.1	2.5	500
PN14390421-01	4.2	50	8.1	2.5	500
PN14390434-01	4.8	13	9.5	3	500
PN14390447-01	4.8	16	9.5	3	500
PN14390450-01	4.8	19	9.5	3	500
PN14390463-01	4.8	22	9.5	3	500
PN14390476-01	4.8	25	9.5	3	500
PN14390489-01	4.8	32	9.5	3	250
PN14390492-01	4.8	38	9.5	3	250
PN14390502-01	4.8	45	9.5	3	250
PN14390515-01	4.8	50	9.5	3	250
PN14399011-01	4.8	60	9.5	3	250
PN14390528-01	5.5	13	10.8	3.4	500

Artikel-Nr.	d1	l	dk	k	Stück
PN14390531-01	5.5	16	10.8	3.4	500
PN14390544-01	5.5	19	10.8	3.4	500
PN14390557-01	5.5	22	10.8	3.4	500
PN14390560-01	5.5	25	10.8	3.4	250
PN14390573-01	5.5	32	10.8	3.4	250
PN14390586-01	5.5	38	10.8	3.4	250
PN14390599-01	5.5	45	10.8	3.4	250
PN14390609-01	5.5	50	10.8	3.4	250
PN14390612-01	6.3	16	12.4	3.8	250
PN14390625-01	6.3	19	12.4	3.8	250
PN14390638-01	6.3	22	12.4	3.8	250
PN14390641-01	6.3	25	12.4	3.8	250
PN14390654-01	6.3	32	12.4	3.8	250
PN14390667-01	6.3	38	12.4	3.8	250
PN14390670-01	6.3	45	12.4	3.8	250
PN14390683-01	6.3	50	12.4	3.8	250

Blechschraube mit Kreuzschlitz DIN7983/ISO7051 Form C

Material:	rostfreier Stahl A2
Kopfform:	Linsensenkkopf
Form:	C
DIN:	7983
ISO:	7051
Warengruppennr.:	7202

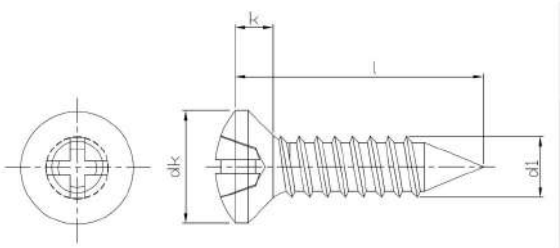

Artikel-Nr.	d	l	k	dk	Stück
PN11470014	2.2	6.5	1.3	4.3	2000
PN11470027	2.2	9.5	1.3	4.3	2000
PN11470030	2.2	13	1.3	4.3	2000
PN11470043	2.2	16	1.3	4.3	2000
PN11470056	2.2	19	1.3	4.3	2000
PN11470069	2.2	22	1.3	4.3	2000
PN11470072	2.2	25	1.3	4.3	2000
PN11470166	2.9	6.5	1.7	5.5	2000
PN11470179	2.9	9.5	1.7	5.5	2000
PN11470182	2.9	13	1.7	5.5	2000
PN11470195	2.9	16	1.7	5.5	2000
PN11470205	2.9	19	1.7	5.5	2000
PN11470218	2.9	22	1.7	5.5	2000
PN11470221	2.9	25	1.7	5.5	2000
PN11470234	2.9	32	1.7	5.5	1000
PN11470289	3.5	6.5	2.1	6.8	1000
PN11470292	3.5	9.5	2.1	6.8	1000
PN11470302	3.5	13	2.1	6.8	1000
PN11470315	3.5	16	2.1	6.8	1000
PN11470328	3.5	19	2.1	6.8	1000
PN11470331	3.5	22	2.1	6.8	1000
PN11470344	3.5	25	2.1	6.8	1000
PN11470357	3.5	32	2.1	6.8	1000
PN11470360	3.5	38	2.1	6.8	1000
PN11470373	3.5	45	2.1	6.8	1000
PN11470386	3.5	50	2.1	6.8	1000
PN11470399	3.5	60	2.1	6.8	1000
PN11470409	3.5	70	2.1	6.8	1000
PN11470425	3.9	6.5	2.3	7.5	1000
PN11470438	3.9	9.5	2.3	7.5	1000
PN11470441	3.9	13	2.3	7.5	1000
PN11470454	3.9	16	2.3	7.5	1000
PN11470467	3.9	19	2.3	7.5	1000
PN11470470	3.9	22	2.3	7.5	1000
PN11470483	3.9	25	2.3	7.5	1000
PN11470496	3.9	32	2.3	7.5	1000
PN11470506	3.9	38	2.3	7.5	1000
PN11470519	3.9	45	2.3	7.5	1000
PN11470522	3.9	50	2.3	7.5	1000
PN11470548	3.9	60	2.3	7.5	1000
PN11470551	3.9	70	2.3	7.5	1000
PN11470564	4.2	9.5	2.5	8.1	1000
PN11470577	4.2	13	2.5	8.1	1000
PN11470580	4.2	16	2.5	8.1	1000
PN11470593	4.2	19	2.5	8.1	1000
PN11470603	4.2	22	2.5	8.1	1000
PN11470616	4.2	25	2.5	8.1	1000

Artikel-Nr.	d	l	k	dk	Stück
PN11470629	4.2	32	2.5	8.1	1000
PN11470632	4.2	38	2.5	8.1	1000
PN11470645	4.2	45	2.5	8.1	500
PN11470658	4.2	50	2.5	8.1	500
PN11470674	4.2	60	2.5	8.1	500
PN11470687	4.2	70	2.5	8.1	500
PN11470713	4.8	9.5	3	9.5	1000
PN11470726	4.8	13	3	9.5	1000
PN11470739	4.8	16	3	9.5	1000
PN11470742	4.8	19	3	9.5	1000
PN11470755	4.8	22	3	9.5	1000
PN11470768	4.8	25	3	9.5	1000
PN11470771	4.8	32	3	9.5	1000
PN11470784	4.8	38	3	9.5	1000
PN11470797	4.8	45	3	9.5	500
PN11470807	4.8	50	3	9.5	500
PN11470823	4.8	60	3	9.5	500
PN11470836	4.8	70	3	9.5	500
PN11470849	4.8	80	3	9.5	500
PN11470852	4.8	90	3	9.5	500
PN11479015	4.8	100	3	9.5	500
PN11470865	5.5	13	3.4	10.8	500
PN11470878	5.5	16	3.4	10.8	500
PN11470881	5.5	19	3.4	10.8	500
PN11470894	5.5	22	3.4	10.8	500
PN11470904	5.5	25	3.4	10.8	500
PN11470917	5.5	32	3.4	10.8	500
PN11470920	5.5	38	3.4	10.8	500
PN11470933	5.5	45	3.4	10.8	200
PN11470946	5.5	50	3.4	10.8	200
PN11470962	5.5	60	3.4	10.8	200
PN11470975	5.5	70	3.4	10.8	200
PN11470988	5.5	80	3.4	10.8	200
PN11470991	5.5	90	3.4	10.8	200
PN11471000	6.3	13	3.8	12.4	500
PN11471013	6.3	16	3.8	12.4	500
PN11471026	6.3	19	3.8	12.4	500
PN11471039	6.3	22	3.8	12.4	500
PN11471042	6.3	25	3.8	12.4	500
PN11471055	6.3	32	3.8	12.4	200
NT0312	6.3	38	3.8	12.4	200
PN11471071	6.3	45	3.8	12.4	200
PN11471084	6.3	50	3.8	12.4	200
PN11471097	6.3	60	3.8	12.4	200
PN11471107	6.3	70	3.8	12.4	200
PN11471110	6.3	80	3.8	12.4	200
PN11471136	6.3	100	3.8	12.4	200

Zylinderschraube mit Innensechskant, niedriger Kopf, ohne Schlüsselführung DIN7984, Stahl, 8.8

Material:	Stahl
Kopfform:	flacher Zylinderkopf mit Innensechskant
DIN:	7984
Festigkeit:	8.8
Warengruppennr.:	0701

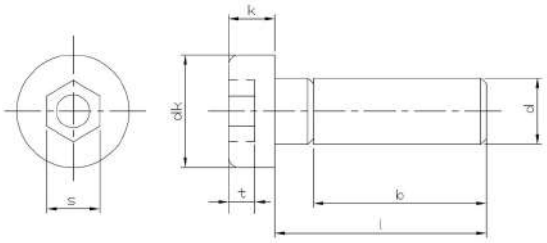

Artikel-Nr.	d	l	b	k	dk	Stück
PN03020265	M 3	5	3.5	2	5.5	500
PN03020278	M 3	6	4.5	2	5.5	500
PN03020281	M 3	8	6.5	2	5.5	500
PN03020294	M 3	10	8.5	2	5.5	500
PN03020304	M 3	12	10.5	2	5.5	500
PN03020333	M 3	16	14.5	2	5.5	500
NT1836	M 3	18	16.5	2	5.5	500
PN03020359	M 3	20	14	2	5.5	500
PN03020375	M 3	25	17	2	5.5	500
PN03020388	M 3	30	20	2	5.5	500
PN03020443	M 4	6	3.9	2.8	7	500
PN03020456	M 4	8	5.9	2.8	7	500
PN03020469	M 4	10	7.9	2.8	7	500
PN03020472	M 4	12	9.9	2.8	7	500
PN03020485	M 4	14	11.9	2.8	7	500
PN03020508	M 4	16	13.9	2.8	7	500
PN03020511	M 4	18	15.9	2.8	7	500
PN03020524	M 4	20	17.9	2.8	7	500
PN03020540	M 4	25	17	2.8	7	500
PN03020553	M 4	30	18	2.8	7	500
PN03020566	M 4	35	20	2.8	7	200
PN03020579	M 4	40	22	2.8	7	200
PN03020595	M 4	50	28	2.8	7	200
PN03020634	M 5	6	3.6	3.5	8.5	500
PN03020647	M 5	8	5.6	3.5	8.5	500
PN03020650	M 5	10	7.6	3.5	8.5	500
PN03020663	M 5	12	9.6	3.5	8.5	500
NT0929	M 5	14	11.6	3.5	8.5	500
PN03020692	M 5	16	13.6	3.5	8.5	500
PN03020702	M 5	18	15.6	3.5	8.5	500
PN03020715	M 5	20	17.6	3.5	8.5	500
PN03020731	M 5	25	22.6	3.5	8.5	500
PN03020744	M 5	30	18	3.5	8.5	500
PN03020757	M 5	35	19	3.5	8.5	200
PN03020760	M 5	40	20	3.5	8.5	200
PN03020786	M 5	45	23	3.5	8.5	200
PN03020799	M 5	50	26	3.5	8.5	200
PN03020812	M 5	60	33	3.5	8.5	200
NT7317	M 6	6	3	4	10	500
PN03020870	M 6	8	5	4	10	500
PN03020883	M 6	10	7	4	10	500
PN03020896	M 6	12	9	4	10	500
PN03020906	M 6	14	11	4	10	500
PN03020922	M 6	16	13	4	10	500
PN03020935	M 6	18	15	4	10	500
PN03020948	M 6	20	17	4	10	500
NT3380	M 6	22	19	4	10	500

Artikel-Nr.	d	l	b	k	dk	Stück
PN03020964	M 6	25	22	4	10	500
PN03020977	M 6	30	15	4	10	500
PN03020980	M 6	35	17	4	10	200
PN03020993	M 6	40	18	4	10	200
PN03021002	M 6	45	20	4	10	200
PN03021015	M 6	50	23	4	10	200
PN03021028	M 6	55	26	4	10	200
PN03021031	M 6	60	30	4	10	200
PN03021057	M 6	70	38	4	10	200
PN03021073	M 6	80	45	4	10	200
PN03021086	M 6	90	53	4	10	100
PN03021099	M 6	100	61	4	10	100
PN03021109	M 6	110	65	4	10	100
PN03029017	M 6	120	71	4	10	200
PN03021112	M 8	10	6.25	5	13	200
PN03021125	M 8	12	8.25	5	13	200
PN03021138	M 8	14	10.25	5	13	200
PN03021154	M 8	16	12.25	5	13	200
PN03021167	M 8	18	14.25	5	13	200
PN03021170	M 8	20	16.25	5	13	200
PN03021183	M 8	22	18.25	5	13	200
PN03021196	M 8	25	21.25	5	13	200
PN03021206	M 8	30	26.25	5	13	200
PN03021219	M 8	35	27	5	13	200
PN03021222	M 8	40	25	5	13	200
PN03021235	M 8	45	27	5	13	200
PN03021248	M 8	50	25	5	13	200
PN03021251	M 8	55	35	5	13	200
PN03021264	M 8	60	34	5	13	200
PN03021277	M 8	65	33	5	13	200
PN03021280	M 8	70	36	5	13	200
PN03021303	M 8	80	44	5	13	200
PN03021329	M 8	90	51	5	13	100
PN03021332	M 8	100	58	5	13	100
PN03021345	M 8	110	65	5	13	100
PN03021358	M 8	120	70	5	13	100
PN03021390	M 10	12	7.5	6	16	200
PN03021413	M 10	16	11.5	6	16	200
PN03021426	M 10	18	13.5	6	16	200
PN03021439	M 10	20	15.5	6	16	200
PN03021455	M 10	25	20.5	6	16	200
PN03021468	M 10	30	25.5	6	16	200
PN03021471	M 10	35	30.5	6	16	100
PN03021484	M 10	40	35.5	6	16	100
PN03021497	M 10	45	37	6	16	100
PN03021507	M 10	50	38	6	16	100
PN03021510	M 10	55	40	6	16	100

Artikel-Nr.	d	l	b	k	dk	Stück
PN03021523	M 10	60	42	6	16	100
PN03021549	M 10	70	48	6	16	100
PN03021565	M 10	80	54	6	16	100
PN03021578	M 10	90	58	6	16	100
PN03021581	M 10	100	62	6	16	100
PN03021594	M 10	110	65	6	16	50
PN03021604	M 10	120	70	6	16	50
PN03021617	M 10	130	75	6	16	50
PN03021620	M 10	140	80	6	16	50
PN03021633	M 10	150	85	6	16	50
PN03021646	M 10	160	90	6	16	50
PN03029020	M 10	180	105	6	16	50
PN03029033	M 10	200	120	6	16	50
PN03021659	M 12	20	14.75	7	18	100
PN03021675	M 12	25	19.75	7	18	100
PN03021688	M 12	30	24.75	7	18	100
PN03021691	M 12	35	29.75	7	18	100
PN03021701	M 12	40	34.75	7	18	100
PN03021714	M 12	45	39.75	7	18	100
PN03021727	M 12	50	35	7	18	100
NT5747	M 12	55	37	7	18	100
PN03021743	M 12	60	35	7	18	100
PN03021769	M 12	70	40	7	18	50
PN03021785	M 12	80	45	7	18	50
PN03021808	M 12	100	60	7	18	50
PN03021811	M 12	110	65	7	18	50
PN03021824	M 12	120	70	7	18	50
PN03021837	M 12	130	75	7	18	50
PN03021840	M 12	140	80	7	18	50
PN03021853	M 12	150	85	7	18	50
PN03021918	M 14	25	19	8	21	100
PN03021921	M 14	30	24	8	21	100
PN03021934	M 14	35	29	8	21	100
PN03021947	M 14	40	34	8	21	100
PN03021950	M 14	45	25	8	21	100
PN03021963	M 14	50	25	8	21	50
PN03021976	M 14	60	32	8	21	50
PN03021992	M 16	25	19	9	24	50
PN03022001	M 16	30	24	9	24	50
PN03022014	M 16	35	29	9	24	50
PN03022027	M 16	40	34	9	24	50
PN03022030	M 16	45	39	9	24	50
PN03022043	M 16	50	35	9	24	50
PN03022069	M 16	60	35	9	24	50
PN03022085	M 16	70	40	9	24	50
PN03022108	M 16	80	45	9	24	25
PN03022124	M 16	90	50	9	24	25
PN03022140	M 16	100	55	9	24	25
PN03022153	M 16	110	60	9	24	25
PN03022166	M 16	120	65	9	24	25
PN03022179	M 16	130	70	9	24	25
PN03022182	M 16	140	75	9	24	25
PN03022195	M 16	150	80	9	24	25
PN03022205	M 16	160	85	9	24	25
PN03022218	M 16	180	100	9	24	25
PN03022221	M 16	200	115	9	24	25
PN03022234	M 20	30	22.5	11	30	25
PN03022250	M 20	40	32.5	11	30	25
PN03022276	M 20	50	42.5	11	30	25
PN03022292	M 20	60	52.5	11	30	25
PN03022315	M 20	70	50	11	30	25
PN03022331	M 20	80	50	11	30	25
PN03022357	M 20	90	54	11	30	25
PN03022373	M 20	100	58	11	30	25
PN03022386	M 20	110	62	11	30	25
PN03022399	M 20	120	64	11	30	25
PN03022409	M 20	130	66	11	30	10
PN03022412	M 20	140	70	11	30	10

Artikel-Nr.	d	l	b	k	dk	Stück
PN03022425	M 20	150	74	11	30	10
PN03022438	M 20	160	78	11	30	10
PN03022454	M 20	180	92	11	30	10
PN03022470	M 20	200	110	11	30	10
PN03022713	M 24	50	41	13	36	25
PN03022726	M 24	60	51	13	36	25
PN03022739	M 24	70	61	13	36	25
PN03022742	M 24	80	71	13	36	25
PN03022755	M 24	90	65	13	36	10
PN03022768	M 24	100	65	13	36	10
PN03022771	M 24	110	65	13	36	10
PN03022784	M 24	120	65	13	36	10
PN03022797	M 24	130	70	13	36	10
PN03022807	M 24	140	75	13	36	10
PN03022810	M 24	150	78	13	36	10
PN03022823	M 24	160	82	13	36	10
PN03022849	M 24	180	96	13	36	10

Zylinderschraube mit Innensechskant, niedriger Kopf, ohne Schlüsselführung DIN7984, Stahl, 8.8, verzinkt

Material:	Stahl
Oberfläche:	verzinkt
Kopfform:	flacher Zylinderkopf mit Innensechskant
DIN:	7984
Festigkeit:	8.8
Warengruppennr.:	0700

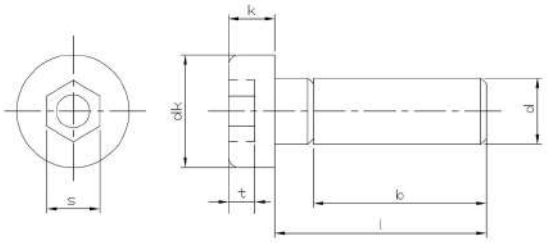

Artikel-Nr.	d	l	b	k	dk	s	Stück
PN03020265-01	M 3	5	12	2	5.5	2	500
NT1788	M 3	6	12	2	5.5	2	500
PN03020281-01	M 3	8	12	2	5.5	2	500
PN03020294-01	M 3	10	12	2	5.5	2	500
NT1354	M 3	12	12	2	5.5	2	500
PN03020333-01	M 3	13	12	2	5.5	2	500
PN03020359-01	M 3	20	12	2	5.5	2	500
PN03020375-01	M 3	25	12	2	5.5	2	500
NT0659	M 4	6	14	2.8	7	2.5	500
PN03020456-01	M 4	8	14	2.8	7	2.5	500
PN03020469-01	M 4	10	14	2.8	7	2.5	500
PN03020472-01	M 4	12	14	2.8	7	2.5	500
PN03020485-01	M 4	4	14	2.8	7	2.5	500
PN03020508-01	M 4	16	14	2.8	7	2.5	500
PN03020511-01	M 4	18	14	2.8	7	2.5	500
PN03020524-01	M 4	20	14	2.8	7	2.5	500
PN03020540-01	M 4	25	14	2.8	7	2.5	500
PN03020553-01	M 4	3	14	2.8	7	2.5	500
PN03020566-01	M 4	35	14	2.8	7	2.5	500
NT10593	M 4	50	14	2.8	7	2.5	500
PN03020634-01	M 5	6	16	3.5	8.5	3	500
PN03020647-01	M 5	8	16	3.5	8.5	3	500
PN03020650-01	M 5	10	16	3.5	8.5	3	500
PN03020663-01	M 5	12	16	3.5	8.5	3	500
PN03020676-01	M 5	14	16	3.5	8.5	3	500
PN03020692-01	M 5	16	16	3.5	8.5	3	500
PN03020702-01	M 5	18	16	3.5	8.5	3	500
PN03020715-01	M 5	20	16	3.5	8.5	3	500
PN03020731-01	M 5	25	16	3.5	8.5	3	500
PN03020744-01	M 5	30	16	3.5	8.5	3	500
PN03020757-01	M 5	35	16	3.5	8.5	3	200
PN03020760-01	M 5	40	16	3.5	8.5	3	200
PN03020773-01	M 5	45	16	3.5	8.5	3	200
PN03020786-01	M 5	50	16	3.5	8.5	3	200
NT9654	M 5	55	16	3.5	8.5	3	200
PN03020870-01	M 6	8	18	4	10	4	500
PN03020883-01	M 6	10	18	4	10	4	500
PN03020896-01	M 6	12	18	4	10	4	500
PN03020906-01	M 6	14	18	4	10	4	500
PN03020922-01	M 6	16	18	4	10	4	500
PN03020935-01	M 6	18	18	4	10	4	500
PN03020948-01	M 6	20	18	4	10	4	500
PN03020951-01	M 6	22	18	4	10	4	500
PN03020964-01	M 6	25	18	4	10	4	500
PN03020977-01	M 6	30	18	4	10	4	500
PN03020980-01	M 6	35	18	4	10	4	200
PN03020993-01	M 6	40	18	4	10	4	200

Artikel-Nr.	d	l	b	k	dk	s	Stück
PN03021002-01	M 6	45	18	4	10	4	200
PN03021015-01	M 6	50	18	4	10	4	200
PN03021031-01	M 6	60	18	4	10	4	200
PN03021057-01	M 6	70	18	4	10	4	200
PN03021073-01	M 6	80	18	4	10	4	200
PN03021086-01	M 6	90	18	4	10	4	200
PN03021099-01	M 6	100	18	4	10	4	200
PN03021112-01	M 8	10	18	5	13	5	200
PN03021125-01	M 8	12	18	5	13	5	200
PN03021138-01	M 8	14	18	5	13	5	200
PN03021154-01	M 8	16	18	5	13	5	200
PN03021167-01	M 8	18	18	5	13	5	200
PN03021170-01	M 8	20	18	5	13	5	200
PN03021183-01	M 8	22	18	5	13	5	200
PN03021196-01	M 8	25	18	5	13	5	200
PN03021332-01	M 8	100	18	5	13	5	100
NT5317	M 8	110	18	5	13	5	100
NT7415-01	M 12	16	30	7	18	8	100
NT1234	M 12	20	30	7	18	8	100
NT0711	M 12	25	30	7	18	8	100
NT7773	M 16	20	38	9	24	12	50
NT0030	M 16	40	38	9	24	12	100

Zylinderschraube mit Innensechskant, niedriger Kopf, ohne Schlüsselführung DIN7984, Stahl, 10.9

Material:	Stahl
Kopfform:	flacher Zylinderkopf mit Innensechskant
DIN:	7984
Festigkeit:	10.9
Warengruppennr.:	0703

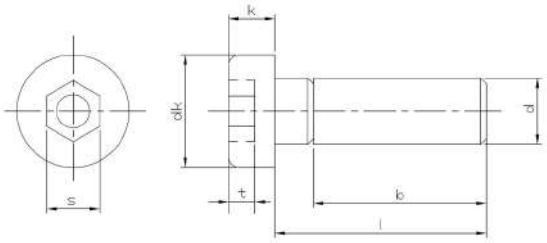

Artikel-Nr.	d	l	b	k	dk	Stück
NT3729	M 4	8	5.9	2.8	7	500
NT4330	M 4	10	7.9	2.8	7	500
NT4129	M 4	12	9.9	2.8	7	500
NT2025	M 4	16	13.9	2.8	7	500
NT4268	M 4	20	12	2.8	7	500
NT6754	M 4	25	17	2.8	7	500
PN03320554	M 4	30	22	2.8	7	500
NT3371	M 5	8	5.6	3.5	8.5	500
NT3372	M 5	10	7.6	3.5	8.5	500
NT3373	M 5	12	9.6	3.5	8.5	500
NT1583	M 5	16	13.6	3.5	8.5	500
NT2350	M 5	20	17.6	3.5	8.5	500
NT3374	M 5	25	22.6	3.5	8.5	500
NT4269	M 5	30	18	3.5	8.5	500
NT11031	M 5	35	13.6	3.5	8.5	100
NT4270	M 5	40	28	3.5	8.5	500
NT2336	M 6	8	5	4	10	500
NT3375	M 6	10	7	4	10	200
NT3376	M 6	12	9	4	10	200
NT3377	M 6	14	11	4	10	200
NT0225	M 6	16	13	4	10	500
NT3378	M 6	18	15	4	10	200
NT3379	M 6	20	17	4	10	500
NT3381	M 6	25	22	4	10	500
NT3382	M 6	30	20	4	10	200
NT3383	M 6	35	20	4	10	200
NT3384	M 6	40	20	4	10	200
NT3385	M 6	45	20	4	10	200
NT3386	M 6	50	20	4	10	200
NT3390	M 6	90	60	4	10	200
NT3392	M 8	10	6.25	5	13	200
NT3393	M 8	12	8.25	5	13	200
NT3395	M 8	16	12.25	5	13	200
NT3397	M 8	20	16.25	5	13	200
NT3398	M 8	25	21.25	5	13	200
NT3399	M 8	30	26.25	5	13	200
NT3400	M 8	35	25	5	13	200
NT3401	M 8	40	26	5	13	200
NT3402	M 8	45	27	5	13	200
NT3403	M 8	50	26	5	13	200
NT2026	M 8	60	31	5	13	200
NT3404	M 8	70	46	5	13	200
NT3406	M 10	16	11.5	6	16	200
NT3408	M 10	20	15.5	6	16	100
NT3409	M 10	25	20.5	6	16	200
NT3410	M 10	30	25.5	6	16	100
NT3411	M 10	35	30.5	6	16	100

Artikel-Nr.	d	l	b	k	dk	Stück
NT3412	M 10	40	30	6	16	100
NT3413	M 10	45	30	6	16	100
NT3414	M 10	50	30	6	16	100
NT3416	M 10	60	30	6	16	100
NT3417	M 10	70	30	6	16	100
NT3419	M 10	90	45	6	16	100
NT3420	M 10	100	50	6	16	100
NT3421	M 12	25	19.75	7	18	50
NT3422	M 12	30	24.75	7	18	100
NT0911	M 12	35	29.75	7	18	50
NT3423	M 12	40	34.75	7	18	50
NT3424	M 12	45	39.75	7	18	50
NT3425	M 12	50	35	7	18	50
NT3427	M 12	60	35	7	18	50
NT3428	M 12	70	35	7	18	50
NT3429	M 12	80	35	7	18	50
NT3431	M 12	100	50	7	18	50
NT3432	M 16	25	19	9	24	50
NT3433	M 16	30	24	9	24	50
NT3434	M 16	35	29	9	24	50
NT3435	M 16	40	34	9	24	50
NT3436	M 16	45	39	9	24	50
NT3437	M 16	50	44	9	24	50
NT3438	M 16	60	45	9	24	50
NT3439	M 16	70	45	9	24	50
NT3440	M 16	80	45	9	24	50
NT3441	M 16	90	45	9	24	50
NT3442	M 16	100	53	9	24	50
PN03322277	M 20	50	42.5	11	30	25

Zylinderschraube mit Innensechskant, niedriger Kopf, ohne Schlüsselführung DIN7984, rostfreier Stahl A2

Material:	rostfreier Stahl A2
Kopfform:	Zylinderkopf
DIN:	7984
Warengruppennr.:	6300

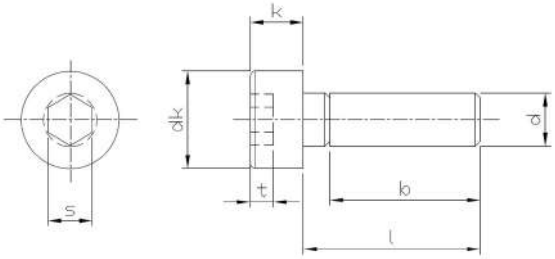

Artikel-Nr.	d	l	b	k	dk	s	Stück
NT1971	M 3	5	12	2	5.5	2	500
NT1974	M 3	6	12	2	5.5	2	500
NT1268	M 3	8	12	2	5.5	2	500
NT6222	M 3	18	12	2	5.5	2	1000
NT0265	M 4	6	14	2.8	7	2.5	200
NT9521	M 4	45	14	2.8	7	2.5	200
NT8610	M 4	50	14	2.8	7	2.5	200
NT4342	M 5	8	16	3.5	8.5	3	200
NT7984	M 5	14	16	3.5	8.5	3	200
NT9513	M 5	18	16	3.5	8.5	3	500
NT7587	M 6	8	18	4	10	4	500
NT4638	M 6	14	18	4	10	4	200
NT8611	M 6	22	18	4	10	4	200
NT8497	M 8	18	22	5	13	5	200

Linsenschraube mit Kreuzschlitz DIN7985/ISO7045

Material:	Stahl
Oberfläche:	verzinkt
Kopfform:	Zylinderkopf
DIN:	7985
ISO:	7045
Festigkeit:	4.8
Warengruppennr.:	3119

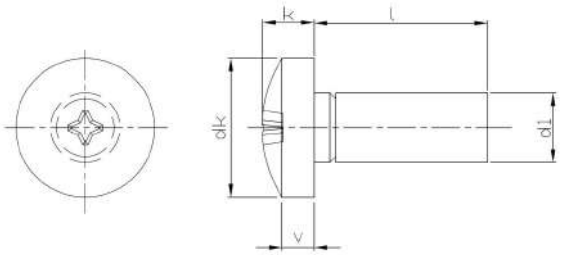

Artikel-Nr.	d1	l	dk	k	Stück
PN07160419-01	M 2.5	4	5	2	2000
PN07160422-01	M 2.5	5	5	2	2000
PN07160435-01	M 2.5	6	5	2	2000
PN07160448-01	M 2.5	8	5	2	2000
PN07160451-01	M 2.5	10	5	2	2000
PN07160464-01	M 2.5	12	5	2	2000
PN07160477-01	M 2.5	14	5	2	2000
PN07160480-01	M 2.5	16	5	2	2000
PN07160231-01	M 2	6	4	1.6	2000
PN07160257-01	M 2	10	4	1.6	2000
PN07160286-01	M 2	16	4	1.6	2000
PN07160655-01	M 3	4	6	2.4	2000
PN07160668-01	M 3	5	6	2.4	2000
PN07160671-01	M 3	6	6	2.4	2000
PN07160684-01	M 3	8	6	2.4	2000
PN07160697-01	M 3	10	6	2.4	2000
PN07160707-01	M 3	12	6	2.4	2000
PN07160723-01	M 3	16	6	2.4	2000
PN07160749-01	M 3	20	6	2.4	2000
PN07160765-01	M 3	25	6	2.4	2000
PN07160781-01	M 3	30	6	2.4	2000
PN07160804-01	M 3	35	6	2.4	2000
PN07160820-01	M 3	40	6	2.4	2000
PN07160833-01	M 3	45	6	2.4	2000
PN07160846-01	M 3	50	6	2.4	2000
PN07161227-01	M 4	4	8	3.1	2000
PN07161230-01	M 4	5	8	3.1	2000
PN07161243-01	M 4	6	8	3.1	2000
PN07161256-01	M 4	8	8	3.1	2000
PN07161269-01	M 4	10	8	3.1	2000
PN07161272-01	M 4	12	8	3.1	2000
PN07161285-01	M 4	14	8	3.1	2000
PN07161298-01	M 4	16	8	3.1	2000
PN07161311-01	M 4	20	8	3.1	2000
PN07161337-01	M 4	25	8	3.1	1000
PN07161353-01	M 4	30	8	3.1	1000
PN07161379-01	M 4	35	8	3.1	1000
PN07161395-01	M 4	40	8	3.1	1000
PN07161405-01	M 4	45	8	3.1	1000
PN07161418-01	M 4	50	8	3.1	1000
PN07161434-01	M 4	60	8	3.1	500
PN07161450-01	M 4	70	8	3.1	500
PN07161476-01	M 4	80	8	3.1	500
PN07161573-01	M 5	6	10	3.8	1000
PN07161586-01	M 5	8	10	3.8	1000
PN07161599-01	M 5	10	10	3.8	1000
PN07161609-01	M 5	12	10	3.8	1000

Artikel-Nr.	d1	l	dk	k	Stück
PN07161612-01	M 5	14	10	3.8	1000
PN07161625-01	M 5	16	10	3.8	1000
PN07161638-01	M 5	18	10	3.8	1000
PN07161641-01	M 5	20	10	3.8	1000
PN07161667-01	M 5	25	10	3.8	1000
PN07161683-01	M 5	30	10	3.8	1000
PN07161706-01	M 5	35	10	3.8	500
PN07161722-01	M 5	40	10	3.8	500
PN07161735-01	M 5	45	10	3.8	500
PN07161748-01	M 5	50	10	3.8	500
PN07161764-01	M 5	60	10	3.8	200
PN07161780-01	M 5	70	10	3.8	200
PN07161803-01	M 5	80	10	3.8	200
PN07161913-01	M 6	8	12	4.6	1000
PN07161926-01	M 6	10	12	4.6	1000
PN07161939-01	M 6	12	12	4.6	1000
PN07161955-01	M 6	16	12	4.6	1000
PN07161971-01	M 6	20	12	4.6	1000
PN07161997-01	M 6	25	12	4.6	500
PN07162019-01	M 6	30	12	4.6	500
PN07162035-01	M 6	35	12	4.6	500
PN07162051-01	M 6	40	12	4.6	500
PN07162064-01	M 6	45	12	4.6	200
PN07162077-01	M 6	50	12	4.6	200
PN07162093-01	M 6	60	12	4.6	200
PN07162116-01	M 6	70	12	4.6	200
PN07162132-01	M 6	80	12	4.6	200
PN07162239-01	M 8	12	16	6	200
PN07162255-01	M 8	16	16	6	200
PN07162271-01	M 8	20	16	6	200
PN07162297-01	M 8	25	16	6	200
PN07162336-01	M 8	35	16	6	200
PN07162352-01	M 8	40	16	6	200
PN07162365-01	M 8	45	16	6	200
PN07162378-01	M 8	50	16	6	200
PN07162394-01	M 8	60	16	6	100
PN07162417-01	M 8	70	16	6	100
PN07162433-01	M 8	80	16	6	100

Linsenschraube mit Kreuzschlitz DIN7985/ISO7045 Form A

Material:	rostfreier Stahl A2
Kopfform:	Linsenkopf
Form:	A
DIN:	7985
ISO:	7045
Warengruppennr.:	6701

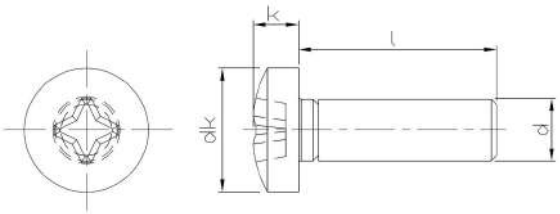

Artikel-Nr.	d	l	dk	k	Stück
NT8256	M 1.6	4	3.2	1.3	1000
PN11340092	M 2.5	4	5	2	500
PN11340018	M 2	4	4	1.6	500
PN11340021	M 2	5	4	1.6	500
PN11340034	M 2	6	4	1.6	500
PN11340047	M 2	8	4	1.6	500
PN11340050	M 2	10	4	1.6	500
PN11340063	M 2	12	4	1.6	500
PN11340076	M 2	16	4	1.6	500
PN11340089	M 2	20	4	1.6	500
PN11340102	M 3	4	6	2.4	500
PN11340115	M 3	5	6	2.4	500
PN11340128	M 3	6	6	2.4	500
PN11340131	M 3	8	6	2.4	500
PN11340144	M 3	10	6	2.4	500
PN11340157	M 3	12	6	2.4	500
PN11340160	M 3	14	6	2.4	500
PN11340173	M 3	16	6	2.4	500
PN11340186	M 3	18	6	2.4	500
PN11340199	M 3	20	6	2.4	500
PN11340209	M 3	22	6	2.4	500
PN11340212	M 3	25	6	2.4	500
PN11340238	M 3	30	6	2.4	500
PN11340241	M 3	35	6	2.4	500
PN11340254	M 3	40	6	2.4	500
PN11340267	M 3	45	6	2.4	500
PN11340270	M 3	50	6	2.4	500
NT5273	M 4	4	8	2.2	500
PN11340416	M 4	5	8	1.9	500
PN11340429	M 4	6	8	1.7	500
PN11340432	M 4	8	8	1.5	500
PN11340445	M 4	10	8	3.1	500
PN11340458	M 4	12	8	3	500
PN11340461	M 4	14	8	2.9	500
PN11340474	M 4	16	8	2.8	500
PN11340487	M 4	18	8	2.7	500
PN11340490	M 4	20	8	2.6	500
PN11340513	M 4	25	8	2.5	500
PN11340539	M 4	30	8	2.4	500
PN11340542	M 4	35	8	2.3	500
PN11340555	M 4	40	8	2.1	200
PN11340568	M 4	45	8	2	200
PN11340571	M 4	50	8	1.8	200
PN11340584	M 4	60	8	1.6	200
PN11340607	M 5	6	10	3.8	500
PN11340610	M 5	8	10	3.8	500
PN11340623	M 5	10	10	3.8	500

Artikel-Nr.	d	l	dk	k	Stück
PN11340636	M 5	12	10	3.8	500
PN11340649	M 5	14	10	3.8	500
PN11340652	M 5	16	10	3.8	500
PN11340665	M 5	18	10	3.8	500
PN11340678	M 5	20	10	3.8	500
PN11340694	M 5	25	10	3.8	200
PN11340717	M 5	30	10	3.8	200
PN11340720	M 5	35	10	3.8	200
PN11340733	M 5	40	10	3.8	200
PN11340746	M 5	45	10	3.8	200
PN11340759	M 5	50	10	3.8	200
PN11340762	M 5	60	10	3.8	200
PN11340775	M 5	70	10	3.8	200
PN11340788	M 5	80	10	3.8	200
PN11340801	M 6	8	12	4.6	500

Sechskantschraube mit Schaft ISO4014, Stahl, 8.8

Material:	Stahl
Kopfform:	Sechskant
ISO:	4014
Festigkeit:	8.8
Warengruppennr.:	1102

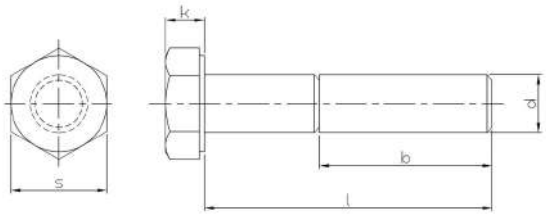

Artikel-Nr.	d	l	s	b	k	Stück
PN02097037	M 10	40	16	26	6.4	100
PN02097040	M 10	45	16	26	6.4	100
PN02097053	M 10	50	16	26	6.4	100
PN02097066	M 10	55	16	26	6.4	100
PN02097079	M 10	60	16	26	6.4	100
PN02097082	M 10	65	16	26	6.4	100
PN02097095	M 10	70	16	26	6.4	100
PN02097105	M 10	75	16	26	6.4	100
PN02097118	M 10	80	16	26	6.4	100
PN02097121	M 10	85	16	26	6.4	100
PN02097134	M 10	90	16	26	6.4	100
PN02097147	M 10	95	16	26	6.4	100
PN02097150	M 10	100	16	26	6.4	100
PN02097163	M 10	110	16	26	6.4	50
PN02097176	M 10	120	16	26	6.4	50
NT9442	M 10	125	16	26	6.4	50
PN02097189	M 10	130	16	32	6.4	50
PN02097192	M 10	140	16	32	6.4	50
PN02097202	M 10	150	16	32	6.4	50
PN02097215	M 10	160	16	32	6.4	50
PN02097228	M 10	170	16	32	6.4	50
PN02097231	M 10	180	16	32	6.4	50
PN02097244	M 10	190	16	32	6.4	50
PN02097257	M 10	200	16	32	6.4	50
PN02097273	M 10	220	16	45	6.4	50
PN02097286	M 10	230	16	45	6.4	50
PN02097299	M 10	240	16	45	6.4	50
PN02097309	M 10	250	16	45	6.4	50
PN02097312	M 10	260	16	45	6.4	50
PN02097338	M 10	280	16	45	6.4	50
PN02097354	M 10	300	16	45	6.4	50
PN02097464	M 12	45	18	30	7.5	100
PN02097477	M 12	50	18	30	7.5	100
PN02097480	M 12	55	18	30	7.5	100
PN02097493	M 12	60	18	30	7.5	100
PN02097503	M 12	65	18	30	7.5	50
PN02097516	M 12	70	18	30	7.5	50
PN02097529	M 12	75	18	30	7.5	50
PN02097532	M 12	80	18	30	7.5	50
PN02097545	M 12	85	18	30	7.5	50
PN02097558	M 12	90	18	30	7.5	50
PN02097574	M 12	100	18	30	7.5	50
PN02097587	M 12	110	18	30	7.5	50
PN02097590	M 12	120	18	30	7.5	50
PN02097600	M 12	130	18	36	7.5	50
PN02097613	M 12	140	18	36	7.5	50
PN02097626	M 12	150	18	36	7.5	50

Artikel-Nr.	d	l	s	b	k	Stück
PN02097639	M 12	160	18	36	7.5	25
PN02097642	M 12	170	18	36	7.5	25
PN02097655	M 12	180	18	36	7.5	25
PN02097668	M 12	190	18	36	7.5	25
PN02097671	M 12	200	18	36	7.5	25
PN02097697	M 12	220	18	49	7.5	25
PN02097707	M 12	230	18	49	7.5	25
PN02097710	M 12	240	18	49	7.5	25
PN02097723	M 12	250	18	49	7.5	25
PN02097736	M 12	260	18	49	7.5	25
PN02097752	M 12	280	18	49	7.5	25
PN02097778	M 12	300	18	49	7.5	25
NT9443	M 12	310	18	49	7.5	25
NT9444	M 12	380	18	49	7.5	25
PN02098007	M 14	50	21	34	8.8	100
PN02098010	M 14	55	21	34	8.8	50
PN02098023	M 14	60	21	34	8.8	50
PN02098036	M 14	65	21	34	8.8	50
PN02098049	M 14	70	21	34	8.8	50
PN02098052	M 14	75	21	34	8.8	50
PN02098065	M 14	80	21	34	8.8	50
PN02098078	M 14	85	21	34	8.8	50
PN02098081	M 14	90	21	34	8.8	50
PN02098104	M 14	100	21	34	8.8	50
PN02098117	M 14	110	21	34	8.8	50
PN02098120	M 14	120	21	34	8.8	50
PN02098133	M 14	130	21	40	8.8	50
PN02098146	M 14	140	21	40	8.8	25
PN02098159	M 14	150	21	40	8.8	25
PN02098162	M 14	160	21	40	8.8	25
PN02098188	M 14	180	21	40	8.8	25
PN02098201	M 14	200	21	40	8.8	25
PN02098405	M 22	70	34	50	14	25
PN02098418	M 22	75	34	50	14	25
PN02098421	M 22	80	34	50	14	25
PN02098447	M 22	90	34	50	14	25
PN02098463	M 22	100	34	50	14	10
PN02098476	M 22	110	34	50	14	10
PN02098489	M 22	120	34	50	14	10
PN02098502	M 22	140	34	56	14	10
PN02098515	M 22	150	34	56	14	10
PN02098528	M 22	160	34	56	14	10
PN02098544	M 22	180	34	56	14	10
PN02098560	M 22	200	34	56	14	10
PN02098586	M 22	220	34	69	14	10
PN02098609	M 22	240	34	69	14	10
PN02098625	M 22	260	34	69	14	1

Artikel-Nr.	d	l	s	b	k	Stück
PN02098667	M 22	300	34	69	14	1

Sechskantschraube mit Schaft ISO4014, Stahl, 8.8, verzinkt

Material:	Stahl
Oberfläche:	verzinkt
Kopfform:	Sechskant
ISO:	4014
Festigkeit:	8.8
Warengruppennr.:	1206

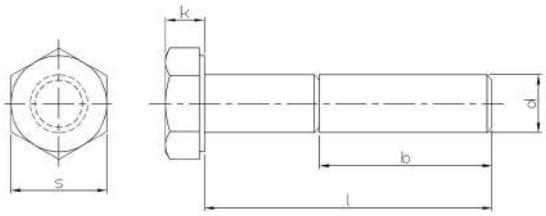

Artikel-Nr.	d	l	s	b	k	Stück
PN02097037-01	M 10	40	17	26	6.4	100
PN02097040-01	M 10	45	17	26	6.4	100
PN02097053-01	M 10	50	17	26	6.4	100
PN02097066-01	M 10	55	17	26	6.4	100
PN02097079-01	M 10	60	17	26	6.4	100
PN02097082-01	M 10	65	17	26	6.4	100
PN02097095-01	M 10	70	17	26	6.4	100
NT9466	M 10	75	17	26	6.4	100
PN02097118-01	M 10	80	17	26	6.4	100
NT9467	M 10	85	17	26	6.4	100
PN02097134-01	M 10	90	17	26	6.4	100
NT9468	M 10	95	17	26	6.4	100
PN02097150-01	M 10	100	17	26	6.4	100
PN02097163-01	M 10	110	17	26	6.4	50
PN02097176-01	M 10	120	17	26	6.4	50
PN02097189-01	M 10	130	17	32	6.4	50
PN02097192-01	M 10	140	17	32	6.4	50
PN02097202-01	M 10	150	17	32	6.4	50
PN02097215-01	M 10	160	17	32	6.4	50
NT9462	M 10	170	17	32	6.4	50
PN02097231-01	M 10	180	17	32	6.4	50
NT9463	M 10	190	17	32	6.4	50
PN02097257-01	M 10	200	17	32	6.4	50
NT9464	M 10	220	17	45	6.4	50
NT9465	M 10	230	17	45	6.4	50
PN02097464-01	M 12	45	19	30	7.5	100
PN02097477-01	M 12	50	19	30	7.5	100
PN02097480-01	M 12	55	19	30	7.5	100
PN02097493-01	M 12	60	19	30	7.5	100
PN02097503-01	M 12	65	19	30	7.5	50
PN02097516-01	M 12	70	19	30	7.5	50
NT9476	M 12	75	19	30	7.5	50
PN02097532-01	M 12	80	19	30	7.5	50
NT9477	M 12	85	19	30	7.5	50
PN02097558-01	M 12	90	19	30	7.5	50
PN02097574-01	M 12	100	19	30	7.5	50
PN02097587-01	M 12	110	19	30	7.5	50
PN02097590-01	M 12	120	19	30	7.5	50
PN02097600-01	M 12	130	19	36	7.5	50
PN02097613-01	M 12	140	19	36	7.5	50
PN02097626-01	M 12	150	19	36	7.5	50
PN02097639-01	M 12	160	19	36	7.5	25
NT9469	M 12	170	19	36	7.5	25
PN02097655-01	M 12	180	19	36	7.5	25
NT9470	M 12	190	19	36	7.5	25
PN02097671-01	M 12	200	19	36	7.5	25
NT9471	M 12	220	19	49	7.5	25

Artikel-Nr.	d	l	s	b	k	Stück
NT9472	M 12	240	19	49	7.5	25
NT9473	M 12	260	19	49	7.5	25
NT9474	M 12	280	19	49	7.5	25
NT9475	M 12	300	19	49	7.5	25
NT9478	M 12	310	19	49	7.5	25
PN02098007-01	M 14	50	22	34	8.8	100
PN02098010-01	M 14	55	22	34	8.8	50
PN02098023-01	M 14	60	22	34	8.8	50
PN02098036-01	M 14	65	22	34	8.8	50
PN02098049-01	M 14	70	22	34	8.8	50
NT9488	M 14	75	22	34	8.8	50
PN02098065-01	M 14	80	22	34	8.8	50
NT9489	M 14	85	22	34	8.8	50
PN02098081-01	M 14	90	22	34	8.8	50
PN02098104-01	M 14	100	22	34	8.8	50
NT9479	M 14	110	22	34	8.8	50
NT9480	M 14	120	22	34	8.8	50
NT9481	M 14	130	22	40	8.8	50
NT9482	M 14	140	22	40	8.8	25
NT9483	M 14	150	22	40	8.8	25
NT9484	M 14	160	22	40	8.8	25
NT9485	M 14	180	22	40	8.8	25
NT9486	M 14	200	22	40	8.8	25

Sechskantschraube mit Schaft ISO4014, Stahl, 10.9

Material:	Stahl
Kopfform:	Sechskant
ISO:	4014
Festigkeit:	10.9
Warengruppennr.:	1007

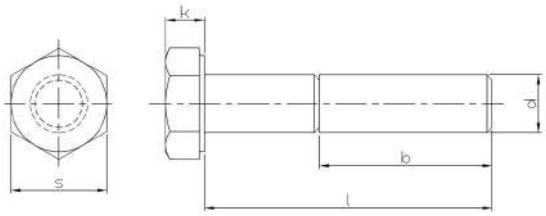

Artikel-Nr.	d	l	s	b	k	Stück
PN02057035	M 10	40	16	26	6.4	100
PN02057048	M 10	45	16	26	6.4	100
PN02057051	M 10	50	16	26	6.4	100
PN02057064	M 10	55	16	26	6.4	100
PN02057077	M 10	60	16	26	6.4	100
PN02057080	M 10	65	16	26	6.4	100
PN02057093	M 10	70	16	26	6.4	100
PN02057103	M 10	75	16	26	6.4	100
PN02057116	M 10	80	16	26	6.4	100
PN02057132	M 10	90	16	26	6.4	100
PN02057158	M 10	100	16	26	6.4	100
PN02057161	M 10	110	16	26	6.4	50
PN02057174	M 10	120	16	26	6.4	50
PN02057187	M 10	130	16	32	6.4	50
PN02057190	M 10	140	16	32	6.4	50
PN02057200	M 10	150	16	32	6.4	50
PN02057213	M 10	160	16	32	6.4	50
PN02057239	M 10	180	16	32	6.4	50
PN02057255	M 10	200	16	32	6.4	50
PN02057462	M 12	45	18	30	7.5	100
PN02057475	M 12	50	18	30	7.5	100
PN02057488	M 12	55	18	30	7.5	100
PN02057491	M 12	60	18	30	7.5	100
PN02057501	M 12	65	18	30	7.5	50
PN02057514	M 12	70	18	30	7.5	50
PN02057527	M 12	75	18	30	7.5	50
PN02057530	M 12	80	18	30	7.5	100
PN02057556	M 12	90	18	30	7.5	50
PN02057572	M 12	100	18	30	7.5	50
PN02057585	M 12	110	18	30	7.5	50
PN02057598	M 12	120	18	30	7.5	50
PN02057608	M 12	130	18	36	7.5	50
PN02057611	M 12	140	18	36	7.5	50
PN02057624	M 12	150	18	36	7.5	50
PN02057637	M 12	160	18	36	7.5	25
PN02057653	M 12	180	18	36	7.5	25
PN02057679	M 12	200	18	36	7.5	25
NT9436	M 12	220	18	49	7.5	25
NT9437	M 12	240	18	49	7.5	25
NT9438	M 12	260	18	49	7.5	25
PN02058005	M 14	50	21	34	8.8	100
PN02058018	M 14	55	21	34	8.8	50
PN02058021	M 14	60	21	34	8.8	50
PN02058047	M 14	70	21	34	8.8	50
PN02058063	M 14	80	21	34	8.8	50
PN02058089	M 14	90	21	34	8.8	50
PN02058102	M 14	100	21	34	8.8	50

Artikel-Nr.	d	l	s	b	k	Stück
PN02058115	M 14	110	21	34	8.8	50
NT9439	M 14	140	21	40	8.8	25
NT9440	M 14	180	21	40	8.8	25

Sechskantschraube mit Schaft ISO4014, Stahl, 10.9, verzinkt

Material:	Stahl
Oberfläche:	verzinkt
Kopfform:	Sechskant
ISO:	4014
Festigkeit:	10.9
Warengruppennr.:	1006
Verpackungseinheit:	50 Stück

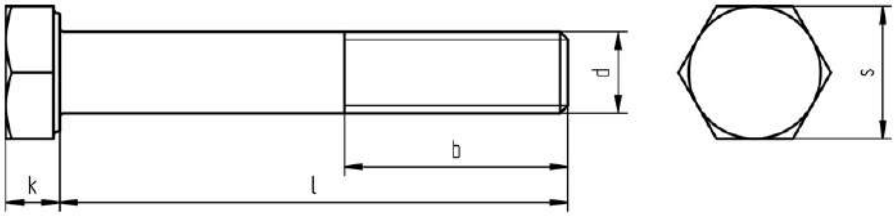

Artikel-Nr.	d	l	s	b	k
NT9430	M 10	40	17	26	6.4
NT9431	M 10	45	17	26	6.4
NT9432	M 10	55	17	26	6.4
NT9292	M 10	120	17	26	6.4
NT9434	M 12	60	19	30	7.5
NT9435	M 12	95	19	30	7.5
NT9433	M 12	100	19	30	7.5

Sechskantschraube mit Schaft ISO4014, Stahl, 12.9

Material:	Stahl
Kopfform:	Sechskant
ISO:	4014
Festigkeit:	12.9
Warengruppennr.:	1012

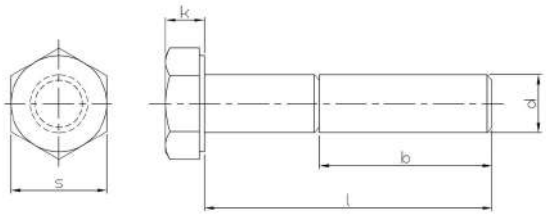

Artikel-Nr.	d	l	s	b	k	Stück
PN02077031	M 10	40	17	26	6.4	100
PN02077044	M 10	45	17	26	6.4	100
PN02077057	M 10	50	17	26	6.4	100
PN02077073	M 10	60	17	26	6.4	100
PN02077099	M 10	70	17	26	6.4	100
PN02077112	M 10	80	17	26	6.4	100
PN02077138	M 10	90	17	26	6.4	100
PN02077154	M 10	100	17	26	6.4	100
PN02077468	M 12	45	19	30	7.5	100
PN02077471	M 12	50	19	30	7.5	100
PN02077484	M 12	55	19	30	7.5	100

Artikel-Nr.	d	l	s	b	k	Stück
PN02077497	M 12	60	19	30	7.5	100
PN02077507	M 12	65	19	30	7.5	50
PN02077510	M 12	70	19	30	7.5	50
PN02077536	M 12	80	19	30	7.5	50
PN02077552	M 12	90	19	30	7.5	50
PN02077578	M 12	100	19	30	7.5	50
PN02077594	M 12	120	19	30	7.5	50
PN02077617	M 12	140	19	36	7.5	50
PN02078027	M 14	60	22	34	8.8	50
PN02078069	M 14	80	22	34	8.8	50
PN02078108	M 14	100	22	34	8.8	50

Sechskantschraube mit Schaft ISO4014, rostfreier Stahl A2

Material:	rostfreier Stahl A2
Kopfform:	Sechskant
ISO:	4014
Warengruppennr.:	6501

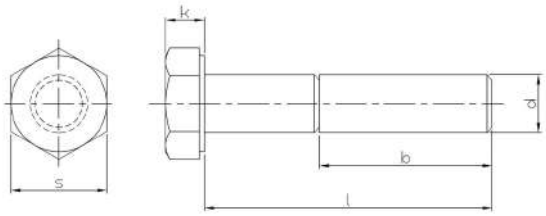

Artikel-Nr.	d	l	s	k	Stück
PN11077035	M 10	40	16	6.4	100
PN11077048	M 10	45	16	6.4	100
PN11077051	M 10	50	16	6.4	100
PN11077064	M 10	55	16	6.4	50
PN11077077	M 10	60	16	6.4	50
PN11077080	M 10	65	16	6.4	50
PN11077093	M 10	70	16	6.4	50
PN11077103	M 10	75	16	6.4	50
PN11077116	M 10	80	16	6.4	50
PN11077132	M 10	90	16	6.4	50
PN11077158	M 10	100	16	6.4	50
PN11077161	M 10	110	16	6.4	100
PN11077174	M 10	120	16	6.4	50
PN11077187	M 10	130	16	6.4	50
PN11077190	M 10	140	16	6.4	50
PN11077200	M 10	150	16	6.4	50
PN11077213	M 10	160	16	6.4	50
NT9491	M 10	170	16	6.4	1
PN11077239	M 10	180	16	6.4	1
NT9492	M 10	190	16	6.4	1
PN11077255	M 10	200	16	6.4	1
NT9493	M 10	210	16	6.4	1
NT8548	M 12	40	18	7.5	50
PN11077462	M 12	45	18	7.5	50
PN11077475	M 12	50	18	7.5	50
PN11077488	M 12	55	18	7.5	50
PN11077491	M 12	60	18	7.5	50
PN11077501	M 12	65	18	7.5	50
PN11077514	M 12	70	18	7.5	50
NT8549	M 12	75	18	7.5	50
PN11077530	M 12	80	18	7.5	50
NT8550	M 12	85	18	7.5	50
PN11077556	M 12	90	18	7.5	50
PN11077572	M 12	100	18	7.5	50
PN11077585	M 12	110	18	7.5	25
PN11077598	M 12	120	18	7.5	25
PN11077608	M 12	130	18	7.5	1
PN11077611	M 12	140	18	7.5	1
PN11077624	M 12	150	18	7.5	1
PN11077637	M 12	160	18	7.5	1
NT9496	M 12	170	18	7.5	1
PN11077653	M 12	180	18	7.5	1
NT9497	M 12	190	18	7.5	1
PN11077679	M 12	200	18	7.5	1
NT9498	M 12	210	18	7.5	1
NT9499	M 12	220	18	7.5	1
NT8545	M 12	230	18	7.5	1

Artikel-Nr.	d	l	s	k	Stück
NT8546	M 12	240	18	7.5	1
NT8547	M 12	250	18	7.5	1
PN11078005	M 14	50	21	8.8	100
PN11078021	M 14	60	21	8.8	50
NT8554	M 14	65	21	8.8	50
PN11078047	M 14	70	21	8.8	50
NT8555	M 14	75	21	8.8	50
PN11078063	M 14	80	21	8.8	50
NT8556	M 14	90	21	8.8	50
PN11078102	M 14	100	21	8.8	50
PN11078115	M 14	110	21	8.8	25
PN11078128	M 14	120	21	8.8	25
NT8551	M 14	130	21	8.8	25
PN11078144	M 14	140	21	8.8	25
NT8552	M 14	150	21	8.8	1
PN11078160	M 14	160	21	8.8	1
NT8553	M 14	180	21	8.8	1
PN11078209	M 14	200	21	8.8	1

Sechskantschraube mit Schaft ISO4014, rostfreier Stahl A4

Material:	rostfreier Stahl A4
Kopfform:	Sechskant
ISO:	4014
Warengruppennr.:	8501

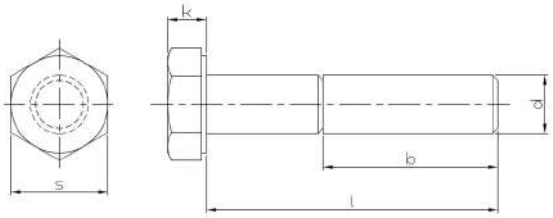

Artikel-Nr.	d	l	s	b	k	Stück
PN11577030	M 10	40	16	26	6.4	100
PN11577043	M 10	45	16	26	6.4	100
PN11577056	M 10	50	16	26	6.4	100
PN11577069	M 10	55	16	26	6.4	50
PN11577072	M 10	60	16	26	6.4	50
PN11577085	M 10	65	16	26	6.4	50
PN11577098	M 10	70	16	26	6.4	50
NT9453	M 10	75	16	26	6.4	50
PN11577111	M 10	80	16	26	6.4	50
PN11577137	M 10	90	16	26	6.4	50
PN11577153	M 10	100	16	26	6.4	50
PN11577166	M 10	110	16	26	6.4	50
PN11577179	M 10	120	16	26	6.4	50
PN11577182	M 10	130	16	32	6.4	50
PN11577195	M 10	140	16	32	6.4	1
PN11577205	M 10	150	16	32	6.4	1
PN11577218	M 10	160	16	32	6.4	1
NT9451	M 10	170	16	32	6.4	1
PN11577234	M 10	180	16	32	6.4	1
NT9452	M 10	190	16	32	6.4	1
PN11577250	M 10	200	16	32	6.4	1
PN11577467	M 12	45	18	30	7.5	50
PN11577470	M 12	50	18	30	7.5	50
PN11577483	M 12	55	18	30	7.5	50
PN11577496	M 12	60	18	30	7.5	50
PN11577506	M 12	65	18	30	7.5	50
PN11577519	M 12	70	18	30	7.5	50
NT9457	M 12	75	18	30	7.5	50
PN11577535	M 12	80	18	30	7.5	50
PN11577551	M 12	90	18	30	7.5	50
PN11577577	M 12	100	18	30	7.5	50
PN11577580	M 12	110	18	30	7.5	25
PN11577593	M 12	120	18	30	7.5	25
PN11577603	M 12	130	18	36	7.5	1
PN11577616	M 12	140	18	36	7.5	1
PN11577629	M 12	150	18	36	7.5	1
PN11577632	M 12	160	18	36	7.5	1
NT9454	M 12	170	18	36	7.5	1
PN11577658	M 12	180	18	36	7.5	1
NT9455	M 12	190	18	36	7.5	1
PN11577674	M 12	200	18	36	7.5	1
PN11578000	M 14	50	21	34	8.8	1
PN11578026	M 14	60	21	34	8.8	50
NT9460	M 14	65	21	34	8.8	50
PN11578042	M 14	70	21	34	8.8	50
PN11578068	M 14	80	21	34	8.8	50
NT9461	M 14	90	21	34	8.8	50

Artikel-Nr.	d	l	s	b	k	Stück
PN11578107	M 14	100	21	34	8.8	50
PN11578110	M 14	110	21	34	8.8	25
PN11578123	M 14	120	21	34	8.8	25
NT9458	M 14	130	21	40	8.8	25
PN11578149	M 14	140	21	40	8.8	25
NT9459	M 14	150	21	40	8.8	1
PN11578165	M 14	160	21	40	8.8	1
PN11578204	M 14	200	21	40	8.8	1

Sechskantschraube mit Gewinde bis Kopf ISO4017, Stahl, 8.8

Material:	Stahl
Kopfform:	Sechskant
ISO:	4017
Festigkeit:	8.8
Warengruppennr.:	1103

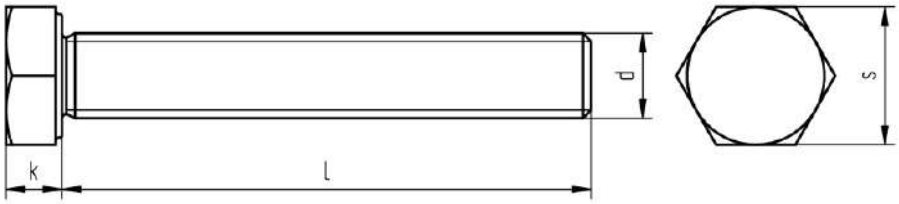

Artikel-Nr.	d	l	s	k	Stück
PN02107037	M 10	10	16	6.4	200
PN02107040	M 10	12	16	6.4	200
PN02107066	M 10	16	16	6.4	200
PN02107079	M 10	18	16	6.4	200
PN02107082	M 10	20	16	6.4	200
PN02107105	M 10	25	16	6.4	200
PN02107118	M 10	28	16	6.4	200
PN02107121	M 10	30	16	6.4	200
PN02107134	M 10	35	16	6.4	100
PN02107147	M 10	40	16	6.4	100
PN02107150	M 10	45	16	6.4	100
PN02107163	M 10	50	16	6.4	100
PN02107176	M 10	55	16	6.4	100
PN02107189	M 10	60	16	6.4	100
PN02107192	M 10	65	16	6.4	100
PN02107202	M 10	70	16	6.4	100
PN02107215	M 10	75	16	6.4	100
PN02107228	M 10	80	16	6.4	100
PN02107244	M 10	90	16	6.4	100
PN02107260	M 10	100	16	6.4	100
PN02107273	M 10	110	16	6.4	50
PN02107286	M 10	120	16	6.4	50
PN02107299	M 10	130	16	6.4	50
PN02107309	M 10	140	16	6.4	50
PN02107312	M 10	150	16	6.4	50
PN02107325	M 10	160	16	6.4	50
PN02107341	M 10	180	16	6.4	50
PN02107367	M 10	200	16	6.4	50
NT9342	M 10	240	16	6.4	50
PN02107503	M 12	12	18	7.5	100
PN02107529	M 12	16	18	7.5	100
PN02107532	M 12	18	18	7.5	100
PN02107545	M 12	20	18	7.5	100
PN02107558	M 12	22	18	7.5	100
PN02107561	M 12	25	18	7.5	100
PN02107574	M 12	28	18	7.5	100
PN02107587	M 12	30	18	7.5	100
PN02107590	M 12	35	18	7.5	100
PN02107600	M 12	40	18	7.5	100
PN02107613	M 12	45	18	7.5	100
PN02107626	M 12	50	18	7.5	100
PN02107639	M 12	55	18	7.5	100
PN02107642	M 12	60	18	7.5	100
PN02107655	M 12	65	18	7.5	50
PN02107668	M 12	70	18	7.5	50
PN02107671	M 12	75	18	7.5	50
PN02107684	M 12	80	18	7.5	50

Artikel-Nr.	d	l	s	k	Stück
PN02107697	M 12	85	18	7.5	50
PN02107707	M 12	90	18	7.5	50
PN02107723	M 12	100	18	7.5	50
PN02107736	M 12	110	18	7.5	50
PN02107749	M 12	120	18	7.5	50
PN02107752	M 12	130	18	7.5	50
PN02107765	M 12	140	18	7.5	50
PN02107778	M 12	150	18	7.5	50
PN02107781	M 12	160	18	7.5	25
PN02107804	M 12	180	18	7.5	25
PN02107820	M 12	200	18	7.5	25
NT9344	M 12	220	18	7.5	25
NT9345	M 12	240	18	7.5	25
PN02108049	M 14	16	21	8.8	100
PN02108065	M 14	20	21	8.8	100
PN02108081	M 14	25	21	8.8	100
PN02108104	M 14	30	21	8.8	100
PN02108117	M 14	35	21	8.8	100
PN02108120	M 14	40	21	8.8	100
PN02108133	M 14	45	21	8.8	50
PN02108146	M 14	50	21	8.8	50
PN02108159	M 14	55	21	8.8	100
PN02108162	M 14	60	21	8.8	50
PN02108175	M 14	65	21	8.8	50
PN02108188	M 14	70	21	8.8	50
PN02108201	M 14	80	21	8.8	50
PN02108227	M 14	90	21	8.8	50
PN02108243	M 14	100	21	8.8	50
NT9346	M 14	110	21	8.8	50
PN02108269	M 14	120	21	8.8	50
PN02108528	M 22	50	34	14	25
PN02108502	M 22	40	34	14	25
PN02108544	M 22	60	34	14	25
NT9348	M 22	70	34	14	25
NT9347	M 22	100	34	14	10

Sechskantschraube mit Gewinde bis Kopf ISO4017, Stahl, 8.8, verzinkt

Material:	Stahl
Oberfläche:	verzinkt
Kopfform:	Sechskant
ISO:	4017
Festigkeit:	8.8
Warengruppennr.:	1207

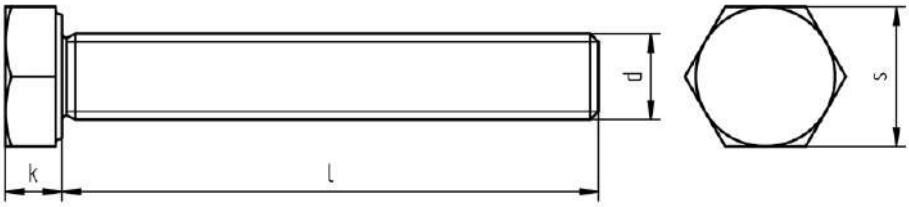

Artikel-Nr.	d	l	s	k	Stück
PN02107066-01	M 10	10	16	6.4	200
PN02107040-01	M 10	12	16	6.4	200
NT9349	M 10	14	16	6.4	200
NT1771	M 10	16	16	6.4	200
PN02107079-01	M 10	18	16	6.4	200
PN02107082-01	M 10	20	16	6.4	200
PN02107095-01	M 10	22	16	6.4	200
PN02107105-01	M 10	25	16	6.4	200
PN02107121-01	M 10	30	16	6.4	200
PN02107134-01	M 10	35	16	6.4	100
PN02107147-01	M 10	40	16	6.4	100
PN02107150-01	M 10	45	16	6.4	100
PN02107163-01	M 10	50	16	6.4	100
PN02107176-01	M 10	55	16	6.4	100
PN02107189-01	M 10	60	16	6.4	100
PN02107192-01	M 10	65	16	6.4	100
PN02107202-01	M 10	70	16	6.4	100
NT9350	M 10	75	16	6.4	100
PN02107228-01	M 10	80	16	6.4	100
NT9351	M 10	85	16	6.4	100
PN02107244-01	M 10	90	16	6.4	100
NT9352	M 10	95	16	6.4	100
PN02107260-01	M 10	100	16	6.4	100
PN02107273-01	M 10	110	16	6.4	50
PN02107286-01	M 10	120	16	6.4	50
PN02107299-01	M 10	130	16	6.4	50
PN02107309-01	M 10	140	16	6.4	50
PN02107312-01	M 10	150	16	6.4	50
PN02107325-01	M 10	160	16	6.4	50
PN02107341-01	M 10	180	16	6.4	50
PN02107367-01	M 10	200	16	6.4	50
NT9353	M 12	12	18	7.5	100
PN02107529-01	M 12	16	18	7.5	100
PN02107545-01	M 12	20	18	7.5	100
NT9355	M 12	22	18	7.5	100
PN02107561-01	M 12	25	18	7.5	100
PN02107587-01	M 12	6630	18	7.5	100
PN02107590-01	M 12	35	18	7.5	100
PN02107600-01	M 12	40	18	7.5	100
PN02107613-01	M 12	450	18	7.5	100
PN02107626-01	M 12	50	18	7.5	100
PN02107639-01	M 12	55	18	7.5	100
PN02107642-01	M 12	60	18	7.5	100
PN02107655-01	M 12	65	18	7.5	50
PN02107668-01	M 12	70	18	7.5	50
NT9357	M 12	75	18	7.5	50
PN02107684-01	M 12	80	18	7.5	50

Artikel-Nr.	d	l	s	k	Stück
NT9358	M 12	85	18	7.5	50
PN02107707-01	M 12	90	18	7.5	50
NT9359	M 12	95	18	7.5	50
PN02107723-01	M 12	100	18	7.5	50
PN02107736-01	M 12	110	18	7.5	50
PN02107749-01	M 12	120	18	7.5	50
PN02107752-01	M 12	130	18	7.5	50
PN02107765-01	M 12	140	18	7.5	50
PN02107778-01	M 12	150	18	7.5	50
PN02107781-01	M 12	160	18	7.5	25
PN02107804-01	M 12	180	18	7.5	25
NT9354	M 12	190	18	7.5	25
PN02107820-01	M 12	200	18	7.5	25
NT9356	M 12	240	18	7.5	25
PN02108065-01	M 14	20	21	8.8	100
PN02108081-01	M 14	25	21	8.8	100
PN02108104-01	M 14	30	21	8.8	100
PN02108117-01	M 14	35	21	8.8	100
PN02108120-01	M 14	40	21	8.8	100
PN02108133-01	M 14	45	21	8.8	100
PN02108146-01	M 14	50	21	8.8	100
NT9361	M 14	55	21	8.8	100
PN02108162-01	M 14	60	21	8.8	50
NT9362	M 14	65	21	8.8	50
PN02108188-01	M 14	70	21	8.8	50
NT9364	M 14	75	21	8.8	50
PN02108201-01	M 14	80	21	8.8	50
PN02108227-01	M 14	90	21	8.8	50
PN02108243-01	M 14	100	21	8.8	50
NT9360	M 14	120	21	8.8	50

Sechskantschraube mit Gewinde bis Kopf ISO4017, Stahl, 10.9

Material:	Stahl
Kopfform:	Sechskant
ISO:	4017
Festigkeit:	10.9
Warengruppennr.:	1009

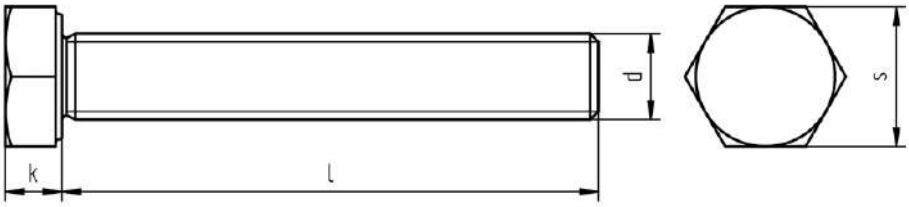

Artikel-Nr.	d	l	s	k	Stück
PN02067067	M 10	16	16	6.4	200
NT9327	M 10	18	16	6.4	200
PN02067083	M 10	20	16	6.4	200
PN02067096	M 10	22	16	6.4	200
PN02067106	M 10	25	16	6.4	200
PN02067122	M 10	30	16	6.4	200
PN02067135	M 10	35	16	6.4	100
PN02067148	M 10	40	16	6.4	100
PN02067151	M 10	45	16	6.4	100
PN02067164	M 10	50	16	6.4	100
PN02067180	M 10	60	16	6.4	100
PN02067193	M 10	65	16	6.4	100
PN02067203	M 10	70	16	6.4	100
NT9328	M 10	80	16	6.4	100
NT9329	M 10	90	16	6.4	100
NT9325	M 10	110	16	6.4	50
NT9326	M 10	140	16	6.4	50
PN02067546	M 12	20	18	7.5	100
PN02067562	M 12	25	18	7.5	100
PN02067588	M 12	30	18	7.5	100
PN02067591	M 12	35	18	7.5	100
PN02067601	M 12	40	18	7.5	100
PN02067614	M 12	45	18	7.5	100
PN02067627	M 12	50	18	7.5	100
NT9333	M 12	55	18	7.5	100
PN02067643	M 12	60	18	7.5	100
NT9334	M 12	65	18	7.5	50
PN02067669	M 12	70	18	7.5	50
NT9335	M 12	75	18	7.5	50
NT9336	M 12	80	18	7.5	50
NT9337	M 12	90	18	7.5	50
NT9330	M 12	100	18	7.5	50
NT8917	M 12	110	18	7.5	50
NT9331	M 12	120	18	7.5	50
NT9332	M 12	180	18	7.5	25
PN02068105	M 14	30	21	8.8	100
PN02068118	M 14	35	21	8.8	100
PN02068121	M 14	40	21	8.8	100
PN02068134	M 14	45	21	8.8	50
PN02068147	M 14	50	21	8.8	50
NT9339	M 14	55	21	8.8	50
PN02068163	M 14	60	21	8.8	50
NT9340	M 14	70	21	8.8	50
NT9341	M 14	80	21	8.8	50

Sechskantschraube mit Gewinde bis Kopf ISO4017, Stahl, 10.9, verzinkt

Material:	Stahl
Oberfläche:	verzinkt
Kopfform:	Sechskant
ISO:	4017
Festigkeit:	10.9
Warengruppennr.:	1008

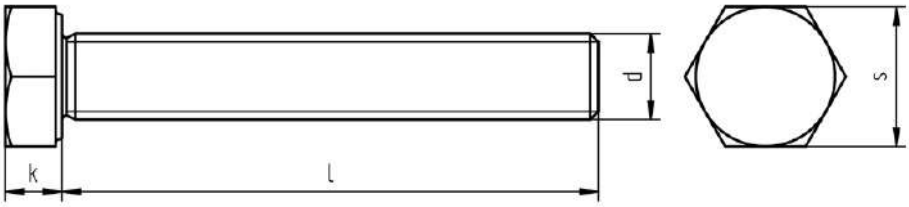

Artikel-Nr.	d	l	s	k	Stück
NT9289	M 10	20	17	6.4	200
NT9305	M 10	25	17	6.4	200
NT9306	M 10	30	17	6.4	200
NT9308	M 10	40	17	6.4	200
NT9309	M 10	50	17	6.4	200
NT9310	M 10	60	17	6.4	200
NT9311	M 10	70	17	6.4	200
NT9313	M 10	90	17	6.4	200
NT9314	M 12	25	19	7.5	200
NT9315	M 12	35	19	7.5	200
NT9316	M 12	40	19	7.5	200

Artikel-Nr.	d	l	s	k	Stück
NT9317	M 12	45	19	7.5	200
NT9318	M 12	50	19	7.5	200
NT9319	M 12	60	19	7.5	200
NT9320	M 12	70	19	7.5	200
NT9321	M 12	80	19	7.5	200
NT9322	M 14	45	22	8.8	50
NT9323	M 14	70	22	8.8	200

Sechskantschraube mit Gewinde bis Kopf ISO4017, Stahl, 12.9

Material:	Stahl
Kopfform:	Sechskant
ISO:	4017
Festigkeit:	12.9
Warengruppennr.:	1013

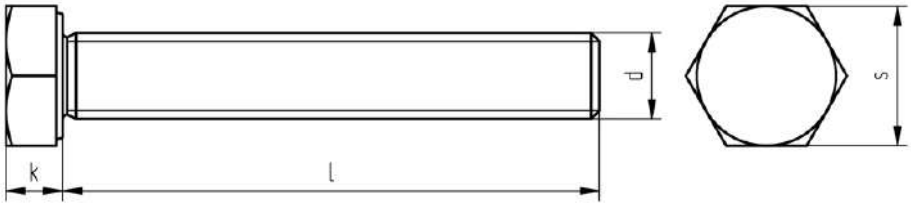

Artikel-Nr.	d	l	s	k	Stück
PN02087089	M 10	20	17	6.4	200
PN02087102	M 10	25	17	6.4	200
PN02087128	M 10	30	17	6.4	200
PN02087131	M 10	35	17	6.4	100
PN02087144	M 10	40	17	6.4	100
PN02087157	M 10	45	17	6.4	100
PN02087160	M 10	50	17	6.4	100
PN02087186	M 10	60	17	6.4	100
PN02087568	M 12	25	19	7.5	100
PN02087584	M 12	30	19	7.5	100
PN02087597	M 12	35	19	7.5	100

Artikel-Nr.	d	l	s	k	Stück
PN02087607	M 12	40	19	7.5	100
PN02087610	M 12	45	19	7.5	100
PN02087623	M 12	50	19	7.5	100
PN02087649	M 12	60	19	7.5	100
PN02088114	M 14	35	22	8.8	100
PN02088127	M 14	40	22	8.8	100
PN02088143	M 14	50	22	8.8	50

Sechskantschraube mit Gewinde bis Kopf ISO4017, rostfreier Stahl A2

Material:	rostfreier Stahl A2
Kopfform:	Sechskant
ISO:	4017
Warengruppennr.:	6503

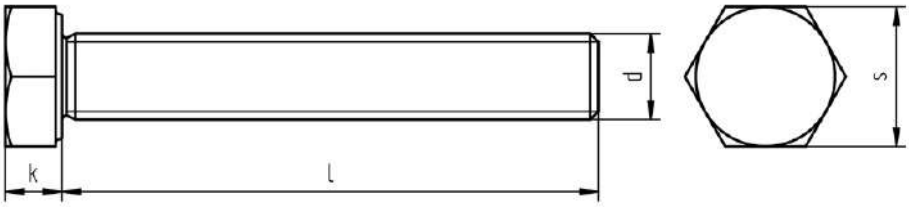

Artikel-Nr.	d	l	s	k	Stück
NT0562	M 10	10	17	6.4	100
NT9389	M 10	12	16	6.4	100
NT9392	M 10	14	16	6.4	100
PN11087067	M 10	16	16	6.4	100
NT9397	M 10	18	16	6.4	100
PN11087083	M 10	20	16	6.4	100
NT9400	M 10	22	16	6.4	100
PN11087106	M 10	25	16	6.4	100
PN11087122	M 10	30	16	6.4	100
PN11087135	M 10	35	16	6.4	100
PN11087148	M 10	40	16	6.4	100
PN11087151	M 10	45	16	6.4	100
PN11087164	M 10	50	16	6.4	100
PN11087177	M 10	55	16	6.4	100
PN11087180	M 10	60	16	6.4	100
PN11087193	M 10	65	16	6.4	100
PN11087203	M 10	70	16	6.4	100
NT9401	M 10	75	16	6.4	50
PN11087229	M 10	80	16	6.4	50
NT9402	M 10	90	16	6.4	50
NT9387	M 10	100	16	6.4	50
NT9388	M 10	110	16	6.4	50
NT9390	M 10	120	16	6.4	50
NT9391	M 10	130	16	6.4	1
NT9393	M 10	140	16	6.4	1
NT9394	M 10	150	16	6.4	1
NT9395	M 10	160	16	6.4	1
NT9396	M 10	170	16	6.4	1
NT9398	M 10	180	16	6.4	1
NT9399	M 10	200	16	6.4	1
PN11087520	M 12	16	18	7.5	1
PN11087546	M 12	20	18	7.5	1
NT9413	M 12	22	18	7.5	100
PN11087562	M 12	25	18	7.5	100
PN11087588	M 12	30	18	7.5	100
PN11087591	M 12	350	18	7.5	100
PN11087601	M 12	40	18	7.5	100
PN11087614	M 12	45	18	7.5	100
PN11087627	M 12	50	18	7.5	50
PN11087630	M 12	55	18	7.5	50
PN11087643	M 12	60	18	7.5	50
PN11087656	M 12	65	18	7.5	50
PN11087669	M 12	70	18	7.5	50
NT9414	M 12	75	18	7.5	50
PN11087685	M 12	80	18	7.5	50
NT9415	M 12	85	18	7.5	50
NT9416	M 12	90	18	7.5	50

Artikel-Nr.	d	l	s	k	Stück
NT9403	M 12	100	18	7.5	50
NT9404	M 12	110	18	7.5	25
NT9405	M 12	120	18	7.5	25
NT9406	M 12	130	18	7.5	1
NT9407	M 12	140	18	7.5	1
NT9408	M 12	150	18	7.5	1
NT9409	M 12	160	18	7.5	1
NT9410	M 12	170	18	7.5	1
NT9411	M 12	180	18	7.5	1
NT9412	M 12	190	18	7.5	1
NT9421	M 14	20	21	8.8	50
NT9422	M 14	25	21	8.8	50
NT9423	M 14	30	21	8.8	50
NT9324	M 14	40	21	8.8	50
NT9425	M 14	45	21	8.8	50
PN11088147	M 14	50	21	8.8	50
NT9426	M 14	55	21	8.8	50
PN11088163	M 14	60	21	8.8	50
NT9427	M 14	65	21	8.8	50
PN11088189	M 14	70	21	8.8	50
NT9428	M 14	75	21	8.8	50
PN11088202	M 14	80	21	8.8	50
NT9429	M 14	90	21	8.8	50
PN11088244	M 14	100	21	8.8	50
NT9417	M 14	110	21	8.8	25
PN11088260	M 14	120	21	8.8	25
NT9418	M 14	130	21	8.8	25
NT9419	M 14	140	21	8.8	25
NT9420	M 14	150	21	8.8	25

Sechskantschraube mit Gewinde bis Kopf ISO4017, rostfreier Stahl A4

Material:	rostfreier Stahl A4
Kopfform:	Sechskant
ISO:	4017
Warengruppennr.:	8503

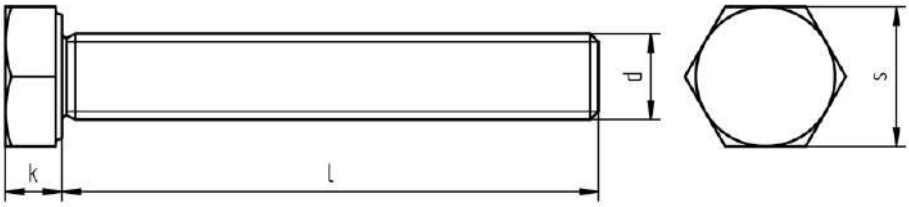

Artikel-Nr.	d	l	s	k	Stück
NT9368	M 10	10	16	6.4	100
NT9371	M 10	12	16	6.4	100
NT9374	M 10	14	16	6.4	100
PN11587062	M 10	16	16	6.4	100
PN11587088	M 10	20	16	6.4	100
PN11587101	M 10	25	16	6.4	100
PN11587127	M 10	30	16	6.4	100
PN11587130	M 10	35	16	6.4	100
PN11587143	M 10	40	16	6.4	100
PN11587156	M 10	45	16	6.4	100
PN11587169	M 10	50	16	6.4	100
PN11587172	M 10	55	16	6.4	100
PN11587185	M 10	60	16	6.4	100
PN11587198	M 10	65	16	6.4	100
PN11587208	M 10	70	16	6.4	100
NT9377	M 10	75	16	6.4	100
PN11587224	M 10	80	16	6.4	50
NT9378	M 10	90	16	6.4	50
NT9369	M 10	100	16	6.4	50
NT9370	M 10	110	16	6.4	50
NT9372	M 10	120	16	6.4	50
NT9373	M 10	130	16	6.4	1
NT9375	M 10	140	16	6.4	1
NT9376	M 10	150	16	6.4	1
PN11587525	M 12	16	18	7.5	100
PN11587541	M 12	20	18	7.5	100
PN11587567	M 12	25	18	7.5	100
PN11587583	M 12	30	18	7.5	100
PN11587596	M 12	35	18	7.5	100
PN11587606	M 12	40	18	7.5	100
PN11587619	M 12	45	18	7.5	100
PN11587622	M 12	50	18	7.5	50
PN11587635	M 12	55	18	7.5	50
PN11587648	M 12	60	18	7.5	50
PN11587651	M 12	65	18	7.5	50
PN11587664	M 12	70	18	7.5	50
NT9384	M 12	75	18	7.5	50
PN11587680	M 12	80	18	7.5	50
PN11587703	M 12	90	18	7.5	50
PN11587729	M 12	100	18	7.5	50
NT9381	M 12	130	18	7.5	1
NT9382	M 12	140	18	7.5	1
NT11014	M 14	20	21	8.8	50
PN11588142	M 14	50	21	8.8	50
PN11588168	M 14	60	21	8.8	50
PN11588184	M 14	70	21	8.8	50
PN11588207	M 14	80	21	8.8	50

Artikel-Nr.	d	l	s	k	Stück
NT9386	M 14	90	21	8.8	50
PN11588249	M 14	100	21	8.8	50
NT9385	M 14	110	21	8.8	25
PN11588265	M 14	120	21	8.8	25

Passschulterschraube mit Innensechskant ISO7379, f9

Material:	Stahl
Kopfform:	Zylinderkopf
ISO:	7379
Warengruppennr.:	5082

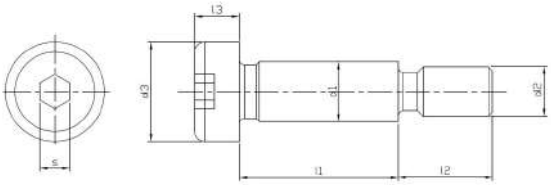

Artikel-Nr.	d1	l1	s	d2	l2	d3	Stück
PN03300202	6	10	3	M 5	9.5	10	50
PN03300215	6	12	3	M 5	9.5	10	50
PN03300231	6	16	3	M 5	9.5	10	50
PN03300244	6	20	3	M 5	9.5	10	50
PN03300257	6	25	3	M 5	9.5	10	50
PN03300260	6	30	3	M 5	9.5	10	50
PN03300273	6	40	3	M 5	9.5	10	50
PN03300286	6	50	3	M 5	9.5	10	50
PN03300341	8	10	4	M 6	11	13	100
PN03300354	8	12	4	M 6	11	13	50
PN03300370	8	16	4	M 6	11	13	50
PN03300383	8	20	4	M 6	11	13	50
PN03300396	8	25	4	M 6	11	13	50
PN03300406	8	30	4	M 6	11	13	50
PN03300419	8	40	4	M 6	11	13	50
PN03300422	8	50	4	M 6	11	13	50
PN03300435	8	60	4	M 6	11	13	50
PN03300516	10	16	5	M 8	13	16	50
PN03300529	10	20	5	M 8	13	16	50
PN03300532	10	25	5	M 8	13	16	50
PN03300545	10	30	5	M 8	13	16	50
PN03300558	10	40	5	M 8	13	16	50
PN03300561	10	50	5	M 8	13	16	25
PN03300574	10	60	5	M 8	13	16	25
PN03300587	10	70	5	M 8	13	16	25
PN03300590	10	80	5	M 8	13	16	25
NT7074	10	100	5	M 8	13	16	25
PN03300710	12	16	6	M 10	16	18	25
PN03300723	12	20	6	M 10	16	18	25
PN03300736	12	25	6	M 10	16	18	25
PN03300749	12	30	6	M 10	16	18	25
PN03300752	12	40	6	M 10	16	18	25
PN03300765	12	50	6	M 10	16	18	25
PN03300778	12	60	6	M 10	16	18	25
PN03300781	12	70	6	M 10	16	18	10
PN03300794	12	80	6	M 10	16	18	25
PN03300804	12	90	6	M 10	16	18	25
PN03300817	12	100	6	M 10	16	18	25
NT5442	12	120	6	M 10	16	18	25
PN03300901	16	30	8	M 12	18	24	10
PN03300914	16	40	8	M 12	18	24	10
PN03300927	16	50	8	M 12	18	24	25
PN03300930	16	60	8	M 12	18	24	10
PN03300943	16	70	8	M 12	18	24	10
PN03300956	16	80	8	M 12	18	24	10
PN03300969	16	90	8	M 12	18	24	10
PN03300972	16	100	8	M 12	18	24	10

Artikel-Nr.	d1	l1	s	d2	l2	d3	Stück
PN03300998	16	120	8	M 12	18	24	10
PN03301104	20	40	10	M 16	22	30	10
PN03301117	20	50	10	M 16	22	30	10
PN03301120	20	60	10	M 16	22	30	10
PN03301133	20	70	10	M 16	22	30	10
PN03301146	20	80	10	M 16	22	30	10
PN03301159	20	90	10	M 16	22	30	10
PN03301162	20	100	10	M 16	22	30	10
PN03301308	24	50	12	M 20	27	36	1
PN03301311	24	60	12	M 20	27	36	1
PN03301324	24	70	12	M 20	27	36	1
PN03301337	24	80	12	M 20	27	36	1
PN03301340	24	90	12	M 20	27	36	1
PN03301353	24	100	12	M 20	27	36	1
PN03301379	24	120	12	M 20	27	36	1

Passschulterschraube mit Innensechskant ISO7379, h8

Material:	Stahl
Kopfform:	Zylinderkopf
ISO:	7379
Warengruppennr.:	5083

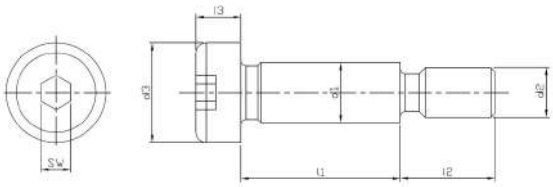

Artikel-Nr.	d1	l1	d2	l2	d3	SW	Stück
PN03310205	6	10	M 5	9.5	10	3	50
PN03310218	6	12	M 5	9.5	10	3	50
PN03310234	6	16	M 5	9.5	10	3	50
PN03310247	6	20	M 5	9.5	10	3	50
PN03310250	6	25	M 5	9.5	10	3	50
PN03310263	6	30	M 5	9.5	10	3	50
PN03310276	6	40	M 5	9.5	10	3	50
PN03310289	6	50	M 5	9.5	10	3	50
NT11099	6	50	M 5	9.5	10	3	50
PN03310344	8	10	M 6	11	13	4	100
PN03310357	8	12	M 6	11	13	4	50
PN03310373	8	16	M 6	11	13	4	50
PN03310386	8	20	M 6	11	13	4	50
PN03310399	8	25	M 6	11	13	4	50
PN03310409	8	30	M 6	11	13	4	50
PN03310412	8	40	M 6	11	13	4	50
PN03310425	8	50	M 6	11	13	4	50
PN03310519	10	16	M 8	13	16	5	50
PN03310522	10	20	M 8	13	16	5	50
PN03310535	10	25	M 8	13	16	5	50
PN03310548	10	30	M 8	13	16	5	50
PN03310551	10	40	M 8	13	16	5	50
NT10142	10	45	M 8	13	16	5	50
PN03310564	10	50	M 8	13	16	5	25
PN03310577	10	60	M 8	13	16	5	25
PN03310580	10	70	M 8	13	16	5	25
PN03310593	10	80	M 8	13	16	5	25
PN03310712	12	12	M 10	16	18	6	25
PN03310713	12	16	M 10	16	18	6	25
PN03310726	12	20	M 10	16	18	6	25
PN03310739	12	25	M 10	16	18	6	25
PN03310742	12	30	M 10	16	18	6	25
PN03310755	12	40	M 10	16	18	6	25
PN03310768	12	50	M 10	16	18	6	25
PN03310771	12	60	M 10	16	18	6	25
PN03310784	12	70	M 10	16	18	6	25
PN03310797	12	80	M 10	16	18	6	25
PN03310807	12	90	M 10	16	18	6	25
PN03310810	12	100	M 10	16	18	6	25
PN03310904	16	30	M 12	18	24	8	10
PN03310917	16	40	M 12	18	24	8	10
PN03310920	16	50	M 12	18	24	8	10
PN03310933	16	60	M 12	18	24	8	10
PN03310946	16	70	M 12	18	24	8	10
PN03310959	16	80	M 12	18	24	8	10
PN03310962	16	90	M 12	18	24	8	10
PN03310975	16	100	M 12	18	24	8	10

Artikel-Nr.	d1	l1	d2	l2	d3	SW	Stück
PN03310991	16	120	M 12	18	24	8	10
PN03311107	20	40	M 16	22	30	10	10
PN03311110	20	50	M 16	22	30	10	10
PN03311123	20	60	M 16	22	30	10	10
PN03311136	20	70	M 16	22	30	10	10
PN03311149	20	80	M 16	22	30	10	10
PN03311152	20	90	M 16	22	30	10	10
PN03311165	20	100	M 16	22	30	10	10
PN03311181	20	120	M 16	22	30	10	10
PN03311301	24	50	M 20	27	36	12	1
PN03311314	24	60	M 20	27	36	12	1
PN03311327	24	70	M 20	27	36	12	1
PN03311330	24	80	M 20	27	36	12	1
PN03311343	24	90	M 20	27	36	12	1
PN03311356	24	100	M 20	27	36	12	1
PN03311372	24	120	M 20	27	36	12	1

Linsenschraube mit Innensechskant ISO7380-1, rostfreier Stahl A2

Material:	rostfreier Stahl A2
Kopfform:	Linsenkopf
ISO:	7380-1
Warengruppennr.:	6401

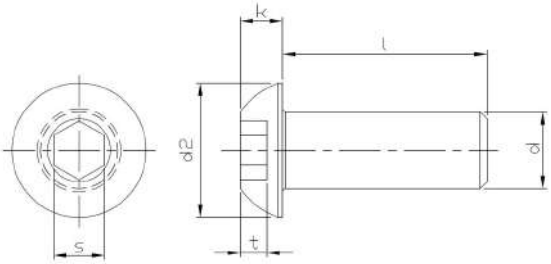

Artikel-Nr.	l	s	k	d2	d	Stück
PN11090083	4	2	1.65	5.7	M 3	500
PN11090096	5	2	1.65	5.7	M 3	500
PN11090106	6	2	1.65	5.7	M 3	500
PN11090119	8	2	1.65	5.7	M 3	500
PN11090122	10	2	1.65	5.7	M 3	500
PN11090135	12	2	1.65	5.7	M 3	500
NT8534	14	2	1.65	5.7	M 3	1000
PN11090151	16	2	1.65	5.7	M 3	500
PN11090177	20	2	1.65	5.7	M 3	500
PN11090193	25	2	1.65	5.7	M 3	500
NT6760	35	2	1.65	5.7	M 3	500
PN11090290	4	2.5	2.2	7.6	M 4	500
PN11090300	5	2.5	2.2	7.6	M 4	500
PN11090313	6	2.5	2.2	7.6	M 4	500
PN11090326	8	2.5	2.2	7.6	M 4	500
PN11090339	10	2.5	2.2	7.6	M 4	500
PN11090342	12	2.5	2.2	7.6	M 4	500
PN11090368	16	2.5	2.2	7.6	M 4	500
PN11090384	20	2.5	2.2	7.6	M 4	500
PN11090407	25	2.5	2.2	7.6	M 4	500
PN11090423	30	2.5	2.2	7.6	M 4	500
NT6060	35	2.5	2.2	7.6	M 4	500
NT6062	40	2.5	2.2	7.6	M 4	500
PN11090520	6	3	2.75	9.5	M 5	500
PN11090533	8	3	2.75	9.5	M 5	500
PN11090546	10	3	2.75	9.5	M 5	500
PN11090559	12	3	2.75	9.5	M 5	500
PN11090575	16	3	2.75	9.5	M 5	500
PN11090591	2	3	2.75	9.5	M 5	500
PN11090614	25	3	2.75	9.5	M 5	500
PN11090630	30	3	2.75	9.5	M 5	500
NT2237	35	3	2.75	9.5	M 5	200
NT6073	40	3	2.75	9.5	M 5	500
NT6061	50	3	2.75	9.5	M 5	500
NT6578	8	4	3.3	10.5	M 6	500
PN11090737	10	4	3.3	10.5	M 6	500
PN11090740	12	4	3.3	10.5	M 6	500
PN11090766	16	4	3.3	10.5	M 6	200
PN11090782	20	4	3.3	10.5	M 6	200
PN11090805	25	4	3.3	10.5	M 6	200
PN11090821	30	4	3.3	10.5	M 6	200
NT5429	35	4	3.3	10.5	M 6	200
NT0654	40	4	3.3	10.5	M 6	200
NT8351	45	4	3.3	10.5	M 6	200
PN11090902	10	5	4.4	14	M 8	200
PN11090915	12	5	4.4	14	M 8	200
PN11090931	16	5	4.4	14	M 8	200

Artikel-Nr.	l	s	k	d2	d	Stück
PN11090957	20	5	4.4	14	M 8	200
PN11090973	25	5	4.4	14	M 8	200
PN11090999	30	5	4.4	14	M 8	100
PN11091008	35	5	4.4	14	M 8	100
PN11091011	40	5	4.4	14	M 8	100
NT8940	50	5	4.4	14	M 8	100
NT6479	55	5	4.4	14	M 8	100
NT4533	60	5	4.4	14	M 8	200
NT7642	16	6	5.5	17.5	M 10	100
NT5357	35	6	5.5	17.5	M 10	200
NT9921	30	8	6.6	21	M 12	50

Linsenschraube mit Innensechskant ISO7380-1, Stahl

Material:	Stahl
Kopfform:	Linsenkopf
ISO:	7380-1
Warengruppennr.:	5081

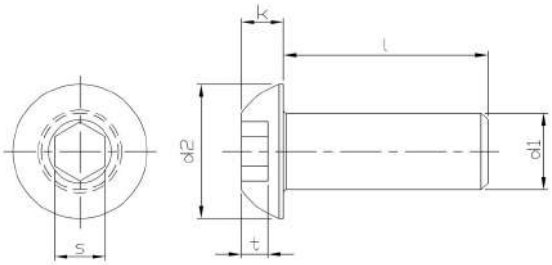

Artikel-Nr.	d1	l	s	k	d2	Stück
PN03040260	M 3	4	2	1.65	5.7	500
PN03040261	M 3	5	2	1.65	5.7	500
PN03040274	M 3	6	2	1.65	5.7	500
PN03040287	M 3	8	2	1.65	5.7	500
PN03040290	M 3	10	2	1.65	5.7	500
PN03040300	M 3	12	2	1.65	5.7	500
PN03040313	M 3	14	2	1.65	5.7	500
PN03040339	M 3	16	2	1.65	5.7	500
PN03040342	M 3	18	2	1.65	5.7	500
PN03040355	M 3	20	2	1.65	5.7	500
PN03040368	M 3	22	2	1.65	5.7	500
PN03040371	M 3	25	2	1.65	5.7	500
PN03040436	M 4	6	2.5	2.2	7.6	500
PN03040449	M 4	8	2.5	2.2	7.6	500
PN03040452	M 4	10	2.5	2.2	7.6	500
PN03040465	M 4	12	2.5	2.2	7.6	500
PN03040478	M 4	14	2.5	2.2	7.6	500
PN03040494	M 4	16	2.5	2.2	7.6	500
PN03040504	M 4	18	2.5	2.2	7.6	500
PN03040517	M 4	20	2.5	2.2	7.6	500
PN03040520	M 4	22	2.5	2.2	7.6	500
PN03040533	M 4	25	2.5	2.2	7.6	500
PN03040546	M 4	30	2.5	2.2	7.6	500
PN03040559	M 4	35	2.5	2.2	7.6	500
PN03040562	M 4	40	2.5	2.2	7.6	500
PN03040614	M 5	6	3	2.75	9.5	500
PN03040627	M 5	8	3	2.75	9.5	500
PN03040630	M 5	10	3	2.75	9.5	500
PN03040643	M 5	12	3	2.75	9.5	500
PN03040656	M 5	14	3	2.75	9.5	500
PN03040672	M 5	16	3	2.75	9.5	500
PN03040685	M 5	18	3	2.75	9.5	500
PN03040698	M 5	20	3	2.75	9.5	500
PN03040708	M 5	22	3	2.75	9.5	500
PN03040711	M 5	25	3	2.75	9.5	500
PN03040724	M 5	30	3	2.75	9.5	500
PN03040737	M 5	35	3	2.75	9.5	200
PN03040740	M 5	40	3	2.75	9.5	200
PN03040753	M 5	45	3	2.75	9.5	200
PN03040766	M 5	50	3	2.75	9.5	200
PN03040818	M 6	6	4	3.3	10.5	500
PN03040821	M 6	8	4	3.3	10.5	500
PN03040834	M 6	10	4	3.3	10.5	500
PN03040847	M 6	12	4	3.3	10.5	500
PN03040850	M 6	14	4	3.3	10.5	500
PN03040876	M 6	16	4	3.3	10.5	500
PN03040889	M 6	18	4	3.3	10.5	500

Artikel-Nr.	d1	l	s	k	d2	Stück
PN03040892	M 6	20	4	3.3	10.5	500
PN03040902	M 6	22	4	3.3	10.5	500
PN03040915	M 6	25	4	3.3	10.5	500
PN03040928	M 6	30	4	3.3	10.5	500
PN03040931	M 6	35	4	3.3	10.5	200
PN03040944	M 6	40	4	3.3	10.5	200
PN03040957	M 6	45	4	3.3	10.5	200
PN03040960	M 6	50	4	3.3	10.5	200
PN03040973	M 6	55	4	3.3	10.5	200
PN03040986	M 6	60	4	3.3	10.5	200
PN03041024	M 8	8	5	4.4	14	200
PN03041037	M 8	10	5	4.4	14	200
PN03041040	M 8	12	5	4.4	14	200
PN03041053	M 8	14	5	4.4	14	200
PN03041079	M 8	16	5	4.4	14	200
PN03041082	M 8	18	5	4.4	14	200
PN03041095	M 8	20	5	4.4	14	200
PN03041105	M 8	22	5	4.4	14	200
PN03041118	M 8	25	5	4.4	14	200
PN03041121	M 8	30	5	4.4	14	200
PN03041134	M 8	35	5	4.4	14	200
PN03041147	M 8	40	5	4.4	14	200
PN03041150	M 8	45	5	4.4	14	200
PN03041163	M 8	50	5	4.4	14	200
PN03041176	M 8	55	5	4.4	14	200
PN03041189	M 8	60	5	4.4	14	200
PN03041190	M 8	80	5	4.4	14	200
PN03041273	M 10	12	6	5.5	17.5	200
PN03041286	M 10	14	6	5.5	17.5	200
PN03041299	M 10	16	6	5.5	17.5	200
PN03041312	M 10	20	6	5.5	17.5	200
PN03041338	M 10	25	6	5.5	17.5	200
PN03041341	M 10	30	6	5.5	17.5	200
PN03041354	M 10	35	6	5.5	17.5	100
PN03041367	M 10	40	6	5.5	17.5	100
PN03041370	M 10	45	6	5.5	17.5	100
PN03041383	M 10	50	6	5.5	17.5	100
PN03041396	M 10	55	6	5.5	17.5	100
PN03041406	M 10	60	6	5.5	17.5	100
PN03041407	M 10	70	6	5.5	17.5	100
PN03041408	M 10	80	6	5.5	17.5	100
PN03041503	M 12	16	8	6.6	21	100
PN03041529	M 12	20	8	6.6	21	100
PN03041545	M 12	25	8	6.6	21	100
PN03041561	M 12	30	8	6.6	21	100
PN03041587	M 12	35	8	6.6	21	100
PN03041590	M 12	40	8	6.6	21	100

Artikel-Nr.	d1	l	s	k	d2	Stück
PN03041600	M 12	45	8	6.6	21	100
PN03041613	M 12	50	8	6.6	21	100
PN03041626	M 12	55	8	6.6	21	100
PN03041639	M 12	60	8	6.6	21	100
PN03041640	M 12	70	8	6.6	21	50
PN03041641	M 12	80	8	6.6	21	50

Linsenschraube mit Innensechskant ISO7380-1, Stahl, verzinkt

Material:	Stahl
Oberfläche:	verzinkt
Kopfform:	Linsenkopf
ISO:	7380-1
Warengruppennr.:	5080

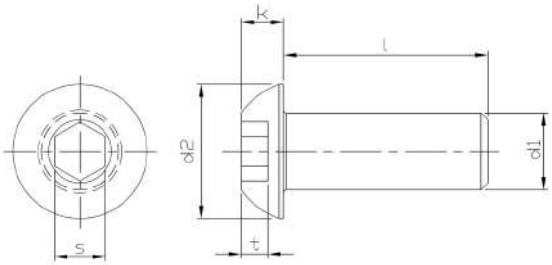

Artikel-Nr.	d1	l	s	k	d2	Stück
NT0160	M 3	5	2	1.65	5.7	500
PN03040274-23	M 3	6	2	1.65	5.7	500
NT0161	M 3	8	2	1.65	5.7	500
PN03040290-23	M 3	10	2	1.65	5.7	500
PN03040300-23	M 3	12	2	1.65	5.7	500
PN03040339-23	M 3	16	2	1.65	5.7	500
PN03040355-23	M 3	20	2	1.65	5.7	500
PN03040371-23	M 3	25	2	1.65	5.7	500
NT0162	M 4	6	2.5	2.2	7.6	500
PN03040449-23	M 4	8	2.5	2.2	7.6	500
PN03040452-23	M 4	10	2.5	2.2	7.6	500
PN03040465-23	M 4	12	2.5	2.2	7.6	500
PN03040478-23	M 4	14	2.5	2.2	7.6	500
PN03040494-23	M 4	16	2.5	2.2	7.6	500
PN03040504-23	M 4	18	2.5	2.2	7.6	500
PN03040517-23	M 4	20	2.5	2.2	7.6	500
PN03040533-23	M 4	25	2.5	2.2	7.6	500
PN03040546-23	M 4	30	2.5	2.2	7.6	500
PN03040559-23	M 4	35	2.5	2.2	7.6	500
PN03040562-23	M 4	40	2.5	2.2	7.6	500
NT0167	M 5	6	3	2.75	9.5	500
PN03840623-23	M 5	8	3	2.75	9.5	500
PN03040630-23	M 5	10	3	2.75	9.5	500
PN03840649-23	M 5	12	3	2.75	9.5	500
PN03040656-23	M 5	14	3	2.75	9.5	500
PN03840678-23	M 5	16	3	2.75	9.5	500
PN03040685-23	M 5	18	3	2.75	9.5	500
PN03840694-23	M 5	20	3	2.75	9.5	500
PN03040711-23	M 5	25	3	2.75	9.5	500
NT0173	M 5	30	3	2.75	9.5	200
NT2095	M 5	35	3	2.75	9.5	200
PN03040740-23	M 5	40	3	2.75	9.5	200
NT2096	M 5	45	3	2.75	9.5	200
PN03040766-23	M 5	50	3	2.75	9.5	200
NT0174	M 6	6	4	3.3	10.5	500
NT0175	M 6	8	4	3.3	10.5	500
PN03840830-23	M 6	10	4	3.3	10.5	500
PN03840843-23	M 6	12	4	3.3	10.5	500
PN03040850-23	M 6	14	4	3.3	10.5	500
PN03840872-23	M 6	16	4	3.3	10.5	500
PN03040889-23	M 6	18	4	3.3	10.5	500
PN03840898-23	M 6	20	4	3.3	10.5	500
NT0180	M 6	25	4	3.3	10.5	200
PN03040928-23	M 6	30	4	3.3	10.5	200
NT2094	M 6	35	4	3.3	10.5	200
PN03040944-23	M 6	40	4	3.3	10.5	200
PN03040957-23	M 6	45	4	3.3	10.5	200

Artikel-Nr.	d1	l	s	k	d2	Stück
PN03040960-23	M 6	50	4	3.3	10.5	200
PN03040973-23	M 6	55	4	3.3	10.5	200
PN03041037-23	M 8	10	5	4.4	14	200
PN03041040-23	M 8	12	5	4.4	14	200
PN03041053-23	M 8	14	5	4.4	14	200
PN03041079-23	M 8	16	5	4.4	14	200
PN03041082-23	M 8	18	5	4.4	14	200
PN03041095-23	M 8	20	5	4.4	14	200
NT0184	M 8	25	5	4.4	14	200
NT0655	M 8	30	5	4.4	14	200
NT0185	M 8	35	5	4.4	14	200
NT0186	M 8	40	5	4.4	14	200
PN03041150-23	M 8	45	5	4.4	14	200
PN03041163-23	M 8	50	5	4.4	14	200
PN48560052	M 8	55	5	4.4	14	200
PN03041189-23	M 8	60	5	4.4	14	200
NT0191	M 10	12	6	5.5	17.5	200
NT0188	M 10	16	6	5.5	17.5	200
NT0189	M 10	20	6	5.5	17.5	200
NT0190	M 10	25	6	5.5	17.5	200
PN03041341-23	M 10	30	6	5.5	17.5	200
PN03041354-23	M 10	35	6	5.5	17.5	100
PN03041367-23	M 10	40	6	5.5	17.5	100
PN03041370-23	M 10	45	6	5.5	17.5	100
PN03041383-23	M 10	50	6	5.5	17.5	100
NT0192	M 12	16	8	6.6	21	100
NT0193	M 12	20	8	6.6	21	100
NT0194	M 12	25	8	6.6	21	100
PN03041561-23	M 12	30	8	6.6	21	100
PN03041587-23	M 12	35	8	6.6	21	100
PN03041590-23	M 12	40	8	6.6	21	100
PN03041600-23	M 12	45	8	6.6	21	100
NT1055	M 12	50	8	6.6	21	100

Sicherungsschraube ähnl. ISO7380-1

Material:	rostfreier Stahl A2
Kopfform:	Linsenkopf mit Zapfen
ISO:	7380-1
Warengruppennr.:	0126
Verpackungseinheit:	100 Stück

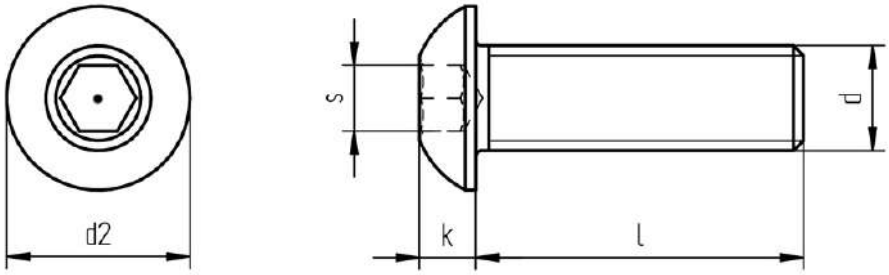

Artikel-Nr.	d	l	s	k	d2
NT3638	M 4	6	2.5	2.2	7.6
NT3639	M 4	8	2.5	2.2	7.6
NT3640	M 4	10	2.5	2.2	7.6
NT3641	M 4	12	2.5	2.2	7.6
NT3642	M 4	16	2.5	2.2	7.6
NT3643	M 4	20	2.5	2.2	7.6
NT3644	M 4	25	2.5	2.2	7.6
NT3645	M 4	30	2.5	2.2	7.6
NT8760	M 4	40	2.5	2.2	7.6
NT1962	M 5	10	3	2.75	9.5
NT3647	M 5	12	3	2.75	9.5
NT3648	M 5	16	3	2.75	9.5
NT3649	M 5	20	3	2.75	9.5
NT3651	M 5	25	3	2.75	9.5
NT3652	M 5	30	3	2.75	9.5
NT4367	M 5	40	3	2.75	9.5
NT4713	M 5	50	3	2.75	9.5
NT7862	M 6	10	4	3.3	10.5
NT3653	M 6	12	4	3.3	10.5
NT3654	M 6	16	4	3.3	10.5
NT3655	M 6	20	4	3.3	10.5
NT3656	M 6	25	4	3.3	10.5
NT3657	M 6	30	4	3.3	10.5
NT9554	M 6	35	4	3.3	10.5
NT3658	M 6	40	4	3.3	10.5
NT9553	M 6	45	4	3.3	10.5
NT3660	M 8	16	5	4.4	14
NT3661	M 8	20	5	4.4	14
NT3662	M 8	25	5	4.4	14
NT3663	M 8	30	5	4.4	14
NT3664	M 8	40	5	4.4	14
NT3770	M 8	45	5	4.4	14
NT3665	M 8	50	5	4.4	14
NT6579	M 8	60	5	4.4	14

Linsenflanschkopfschraube mit Innensechskant ISO7380-2, rostfreier Stahl A2

Material:	rostfreier Stahl A2
Kopfform:	Linsenflanschkopf
ISO:	7380-2
Warengruppennr.:	5088

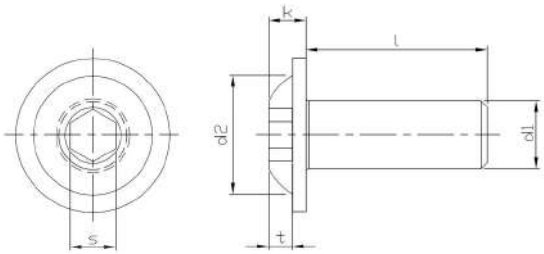

Artikel-Nr.	d1	l	s	k	d2	Stück
NT6515	M 3	4	2	1.65	5.7	500
NT6516	M 3	5	2	1.65	5.7	500
NT6517	M 3	6	2	1.65	5.7	500
NT6518	M 3	8	2	1.65	5.7	500
NT6519	M 3	10	2	1.65	5.7	500
NT6520	M 3	12	2	1.65	5.7	500
NT8923	M 3	14	2	1.65	5.7	1000
NT6521	M 3	16	2	1.65	5.7	500
NT6522	M 3	20	2	1.65	5.7	500
NT6523	M 4	6	2.5	2.2	7.6	500
NT6524	M 4	8	2.5	2.2	7.6	500
NT6053	M 4	10	2.5	2.2	7.6	500
NT7198	M 4	12	2.5	2.2	7.6	500
NT8751	M 4	14	2.5	2.2	7.6	500
NT6054	M 4	16	2.5	2.2	7.6	500
NT6055	M 4	20	2.5	2.2	7.6	500
NT6056	M 4	25	2.5	2.2	7.6	500
NT6057	M 4	30	2.5	2.2	7.6	500
NT8851	M 5	6	3	2.75	9.5	500
NT6361	M 5	8	3	2.75	9.5	500
NT5365	M 5	10	3	2.75	9.5	500
NT6269	M 5	12	3	2.75	9.5	500
NT9536	M 5	14	3	2.75	9.5	500
NT5646	M 5	16	3	2.75	9.5	500
NT8752	M 5	18	3	2.75	9.5	500
NT5647	M 5	20	3	2.75	9.5	500
NT5648	M 5	25	3	2.75	9.5	500
NT6058	M 5	30	3	2.75	9.5	200
NT8508	M 5	35	3	2.75	9.5	200
NT6059	M 5	40	3	2.75	9.5	200
NT6211	M 6	8	4	3.3	10.5	500
NT5468	M 6	10	4	3.3	10.5	500
NT6525	M 6	12	4	3.3	10.5	500
NT9537	M 6	14	4	3.3	10.5	200
NT5649	M 6	16	4	3.3	10.5	500
NT5655	M 6	20	4	3.3	10.5	500
NT5656	M 6	25	4	3.3	10.5	500
NT5650	M 6	30	4	3.3	10.5	500
NT6040	M 6	35	4	3.3	10.5	200
NT6041	M 6	40	4	3.3	10.5	200
NT6043	M 6	45	4	3.3	10.5	100
NT6044	M 6	50	4	3.3	10.5	100
NT6526	M 8	10	5	4.4	14	500
NT6527	M 8	12	5	4.4	14	200
NT6384	M 8	16	5	4.4	14	200
NT6045	M 8	20	5	4.4	14	200
NT6046	M 8	25	5	4.4	14	200

Artikel-Nr.	d1	l	s	k	d2	Stück
NT6047	M 8	30	5	4.4	14	200
NT6048	M 8	35	5	4.4	14	200
NT6049	M 8	40	5	4.4	14	200
NT6050	M 8	45	5	4.4	14	200
NT6051	M 8	50	5	4.4	14	100
NT6528	M 10	12	6	5.5	17.5	200
NT6385	M 10	16	6	5.5	17.5	200
NT6529	M 10	20	6	5.5	17.5	200
NT6530	M 10	25	6	5.5	17.5	200
NT6531	M 10	30	6	5.5	17.5	200

Linsenflanschkopfschraube mit Innensechskant ISO7380-2, Stahl

Material:	Stahl
Kopfform:	Linsenflanschkopf
ISO:	7380-2
Warengruppennr.:	5085

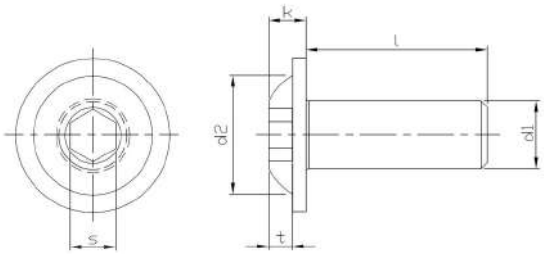

Artikel-Nr.	d1	l	s	k	d2	Stück
NT9180	M 3	4	2	1.65	5.7	500
NT8733	M 3	5	2	1.65	5.7	500
PN03030271	M 3	6	2	1.65	5.7	500
PN03030284	M 3	8	2	1.65	5.7	500
PN03030297	M 3	10	2	1.65	5.7	500
PN03030307	M 3	12	2	1.65	5.7	500
PN03030310	M 3	14	2	1.65	5.7	500
PN03030336	M 3	16	2	1.65	5.7	500
PN03030352	M 3	620	2	1.65	5.7	500
PN03030433	M 4	6	2.5	2.2	7.6	500
PN03030446	M 4	8	2.5	2.2	7.6	500
PN03030459	M 4	10	2.5	2.2	7.6	500
PN03030462	M 4	12	2.5	2.2	7.6	500
PN03030475	M 4	14	2.5	2.2	7.6	500
PN03030491	M 4	16	2.5	2.2	7.6	500
PN03030501	M 4	18	2.5	2.2	7.6	500
PN03030514	M 4	20	2.5	2.2	7.6	500
PN03030530	M 4	25	2.5	2.2	7.6	500
PN03030543	M 4	30	2.5	2.2	7.6	500
PN03030611	M 5	6	3	2.75	9.5	500
PN03030624	M 5	8	3	2.75	9.5	500
PN03030637	M 5	10	3	2.75	9.5	500
PN03030640	M 5	12	3	2.75	9.5	500
PN03030653	M 5	14	3	2.75	9.5	500
PN03030679	M 5	16	3	2.75	9.5	500
PN03030682	M 5	18	3	2.75	9.5	500
PN03030695	M 5	20	3	2.75	9.5	500
PN03030705	M 5	22	3	2.75	9.5	500
PN03030718	M 5	25	3	2.75	9.5	500
PN03030721	M 5	30	3	2.75	9.5	500
PN03030734	M 5	35	3	2.75	9.5	200
PN03030815	M 6	6	4	3.3	10.5	500
PN03030828	M 6	8	4	3.3	10.5	500
PN03030831	M 6	10	4	3.3	10.5	500
PN03030844	M 6	12	4	3.3	10.5	500
PN03030857	M 6	14	4	3.3	10.5	500
PN03030873	M 6	16	4	3.3	10.5	500
PN03030886	M 6	18	4	3.3	10.5	500
PN03030899	M 6	20	4	3.3	10.5	500
PN03030909	M 6	22	4	3.3	10.5	500
PN03030912	M 6	25	4	3.3	10.5	500
PN03030925	M 6	30	4	3.3	10.5	500
PN03030938	M 6	35	4	3.3	10.5	200
PN03030941	M 6	40	4	3.3	10.5	200
PN03030942	M 6	45	4	3.3	10.5	200
PN03031034	M 8	10	5	4.4	14	200
PN03031047	M 8	12	5	4.4	14	200

Artikel-Nr.	d1	l	s	k	d2	Stück
PN03031050	M 8	14	5	4.4	14	200
PN03031076	M 8	16	5	4.4	14	200
PN03031089	M 8	18	5	4.4	14	200
PN03031092	M 8	20	5	4.4	14	200
PN03031102	M 8	22	5	4.4	14	200
PN03031115	M 8	25	5	4.4	14	200
PN03031128	M 8	30	5	4.4	14	200
PN03031131	M 8	35	5	4.4	14	200
PN03031144	M 8	40	5	4.4	14	200
PN03031254	M 10	12	6	5.5	17.5	200
PN03031270	M 10	16	6	5.5	17.5	200
PN03031296	M 10	20	6	5.5	17.5	200
PN03031319	M 10	25	6	5.5	17.5	200
PN03031322	M 10	30	6	5.5	17.5	200
PN03031335	M 10	35	6	5.5	17.5	100
PN03031348	M 10	40	6	5.5	17.5	100
NT7332	M 10	50	6	5.5	17.5	100
PN03031487	M 12	50	8	6.6	21	100
PN03031500	M 12	25	8	6.6	21	100
PN03031513	M 12	30	8	6.6	21	100
PN03031526	M 12	35	8	6.6	21	100
PN03031539	M 12	40	8	6.6	21	100

Linsenflanschkopfschraube mit Innensechskant
ISO7380-2, Stahl, verzinkt

Material:	Stahl
Oberfläche:	verzinkt
Kopfform:	Linsenflanschkopf
ISO:	7380-2
Warengruppennr.:	5084

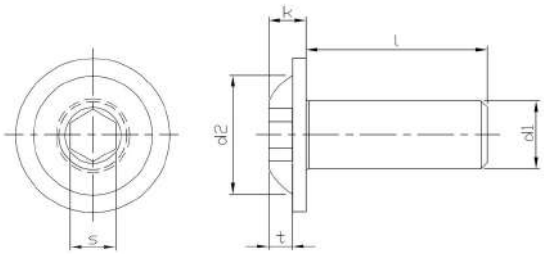

Artikel-Nr.	d1	l	s	k	d2	Stück
PN03030271-23	M 3	6	2	1.65	5.7	500
PN03030284-23	M 3	8	2	1.65	5.7	500
PN03030297-23	M 3	10	2	1.65	5.7	500
PN03030307-23	M 3	12	2	1.65	5.7	500
NT9163	M 3	14	2	1.65	5.7	100
NT9164	M 3	16	2	1.65	5.7	100
PN03030352-23	M 3	20	2	1.65	5.7	500
PN03030433-23	M 4	6	2.5	2.2	7.6	500
PN03030446-23	M 4	8	2.5	2.2	7.6	500
PN03030459-23	M 4	10	2.5	2.2	7.6	500
PN03030462-23	M 4	12	2.5	2.2	7.6	500
PN03030475-23	M 4	14	2.5	2.2	7.6	500
PN03030491-23	M 4	16	2.5	2.2	7.6	500
PN03030501-23	M 4	18	2.5	2.2	7.6	500
PN03030514-23	M 4	20	2.5	2.2	7.6	500
PN03030530-23	M 4	25	2.5	2.2	7.6	500
PN03030543-23	M 4	30	2.5	2.2	7.6	500
PN03830617-23	M 5	6	3	2.75	9.5	500
PN03830620-23	M 5	8	3	2.75	9.5	500
PN03830633-23	M 5	10	3	2.75	9.5	500
PN03830646-23	M 5	12	3	2.75	9.5	500
PN03830659-23	M 5	14	3	2.75	9.5	500
PN03830675-23	M 5	16	3	2.75	9.5	500
PN03830688-23	M 5	18	3	2.75	9.5	500
PN03830691-23	M 5	20	3	2.75	9.5	500
PN03830714-23	M 5	25	3	2.75	9.5	500
PN03830727-23	M 5	30	3	2.75	9.5	500
PN03030734-23	M 5	35	3	2.75	9.5	500
PN03040767-23	M 5	50	3	2.75	9.5	200
PN03030828-23	M 6	8	4	3.3	10.5	500
PN03830837-23	M 6	10	4	3.3	10.5	500
PN03030844-23	M 6	12	4	3.3	10.5	500
PN03830853-23	M 6	14	4	3.3	10.5	500
PN03830879-23	M 6	16	4	3.3	10.5	500
PN03830882-23	M 6	18	4	3.3	10.5	500
PN03830895-23	M 6	20	4	3.3	10.5	500
PN03830918-23	M 6	25	4	3.3	10.5	500
PN03830921-23	M 6	30	4	3.3	10.5	500
PN03030938-23	M 6	35	4	3.3	10.5	200
PN03030941-23	M 6	40	4	3.3	10.5	200
NT9155	M 6	45	4	3.3	10.5	200
NT9156	M 6	50	4	3.3	10.5	200
PN03031034-23	M 8	10	5	4.4	14	200
PN03031047-23	M 8	12	5	4.4	14	200
PN03031050-23	M 8	14	5	4.4	14	200
PN03031076-23	M 8	16	5	4.4	14	200
PN03031089-23	M 8	18	5	4.4	14	200

Artikel-Nr.	d1	l	s	k	d2	Stück
PN03031092-23	M 8	20	5	4.4	14	200
PN03031115-23	M 8	25	5	4.4	14	200
PN03031128-23	M 8	30	5	4.4	14	200
PN03031131-23	M 8	35	5	4.4	14	200
PN03031144-23	M 8	40	5	4.4	14	200
NT9157	M 8	45	5	4.4	14	200
PN03031145-23	M 8	50	5	4.4	14	200
PN03031146-23	M 8	60	5	4.4	14	200
PN03031254-23	M 10	12	6	5.5	17.5	200
PN03031270-23	M 10	16	6	5.5	17.5	200
PN03031296-23	M 10	20	6	5.5	17.5	200
PN03031319-23	M 10	25	6	5.5	17.5	200
PN03031322-23	M 10	30	6	5.5	17.5	200
PN03031335-23	M 10	35	6	5.5	17.5	100
PN03031348-23	M 10	40	6	5.5	17.5	500
PN03031461-23	M 12	16	8	6.6	21	100
PN03031487-23	M 12	20	8	6.6	21	100
PN03031500-23	M 12	25	8	6.6	21	100
PN03031513-23	M 12	30	8	6.6	21	100
PN03031526-23	M 12	35	8	6.6	21	100
PN03031539-23	M 12	40	8	6.6	21	100

Senkschraube mit Innensechskant ISO10642, Stahl, 8.8

Material:	Stahl
Kopfform:	Senkkopf mit Innensechsrund
ISO:	10642
Festigkeit:	8.8
Warengruppennr.:	0802

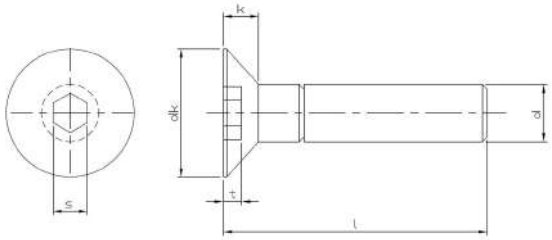

Artikel-Nr.	d	l	s	dk	k	Stück
PN03050264	M 3	5	2	6.72	1.86	500
PN03050277	M 3	6	2	6.72	1.86	500
PN03050280	M 3	8	2	6.72	1.86	500
PN03050293	M 3	10	2	6.72	1.86	500
PN03050303	M 3	12	2	6.72	1.86	500
PN03050332	M 3	16	2	6.72	1.86	500
PN03050345	M 3	18	2	6.72	1.86	500
PN03050358	M 3	20	2	6.72	1.86	500
NT8828	M 3	22	2	6.72	1.86	500
PN03050374	M 3	25	2	6.72	1.86	500
PN03050387	M 3	30	2	6.72	1.86	500
PN03050390	M 3	35	2	6.72	1.86	500
PN03050400	M 3	40	2	6.72	1.86	500
PN03050413	M 3	45	2	6.72	1.86	500
PN03050426	M 3	50	2	6.72	1.86	500
PN03059003	M 4	5	2.5	8.96	2.48	500
PN03050439	M 4	6	2.5	8.96	2.48	500
PN03050442	M 4	8	2.5	8.96	2.48	500
PN03050455	M 4	10	2.5	8.96	2.48	500
PN03050468	M 4	12	2.5	8.96	2.48	500
PN03050471	M 4	14	2.5	8.96	2.48	500
PN03050497	M 4	16	2.5	8.96	2.48	500
PN03050507	M 4	18	2.5	8.96	2.48	500
PN03050510	M 4	20	2.5	8.96	2.48	500
PN03050536	M 4	25	2.5	8.96	2.48	500
PN03050549	M 4	30	2.5	8.96	2.48	500
PN03050552	M 4	35	2.5	8.96	2.48	500
PN03050565	M 4	40	2.5	8.96	2.48	500
PN03050578	M 4	45	2.5	8.96	2.48	500
PN03050581	M 4	50	2.5	8.96	2.48	500
PN03050604	M 4	60	2.5	8.96	2.48	200
PN03050617	M 5	6	3	11.2	3.1	500
PN03050620	M 5	8	3	11.2	3.1	500
PN03050633	M 5	10	3	11.2	3.1	500
PN03050646	M 5	12	3	11.2	3.1	500
PN03050659	M 5	14	3	11.2	3.1	500
PN03050675	M 5	16	3	11.2	3.1	500
PN03050688	M 5	18	3	11.2	3.1	500
PN03050691	M 5	20	3	11.2	3.1	500
PN03050714	M 5	25	3	11.2	3.1	500
PN03050727	M 5	30	3	11.2	3.1	500
PN03050730	M 5	35	3	11.2	3.1	200
PN03050743	M 5	40	3	11.2	3.1	200
PN03050756	M 5	45	3	11.2	3.1	200
PN03050769	M 5	50	3	11.2	3.1	200
PN03050772	M 5	55	3	11.2	3.1	200
PN03050785	M 5	60	3	11.2	3.1	200

Artikel-Nr.	d	l	s	dk	k	Stück
PN03050798	M 5	70	3	11.2	3.1	200
PN03050808	M 5	80	3	11.2	3.1	200
PN03050811	M 5	90	3	11.2	3.1	200
PN03059016	M 5	100	3	11.2	3.1	200
PN03050824	M 6	8	4	13.44	3.72	500
PN03050837	M 6	10	4	13.44	3.72	500
PN03050840	M 6	12	4	13.44	3.72	500
PN03050853	M 6	14	4	13.44	3.72	500
PN03050879	M 6	116	4	13.44	3.72	500
PN03050882	M 6	18	4	13.44	3.72	500
PN03050895	M 6	20	4	13.44	3.72	500
PN03050905	M 6	22	4	13.44	3.72	500
PN03050918	M 6	25	4	13.44	3.72	500
PN03050921	M 6	30	4	13.44	3.72	500
PN03050934	M 6	35	4	13.44	3.72	200
PN03050947	M 6	40	4	13.44	3.72	200
PN03050950	M 6	45	4	13.44	3.72	200
PN03050963	M 6	50	4	13.44	3.72	200
PN03050976	M 6	55	4	13.44	3.72	200
PN03050989	M 6	60	4	13.44	3.72	200
PN03050992	M 6	65	4	13.44	3.72	200
PN03051001	M 6	70	4	13.44	3.72	200
PN03051014	M 6	80	4	13.44	3.72	200
PN03051027	M 6	90	4	13.44	3.72	200
PN03059029	M 6	100	4	13.44	3.72	200
PN03059032	M 6	110	4	13.44	3.72	100
PN03059045	M 6	120	4	13.44	3.72	100
NT6792	M 6	130	4	13.44	3.72	100
PN03059090	M 6	140	4	13.44	3.72	100
NT0267	M 6	150	4	13.44	3.72	100
PN03051030	M 8	10	5	17.92	4.96	200
PN03051043	M 8	12	5	17.92	4.96	200
PN03051056	M 8	14	5	17.92	4.96	200
PN03051072	M 8	16	5	17.92	4.96	200
PN03051085	M 8	18	5	17.92	4.96	200
PN03051098	M 8	20	5	17.92	4.96	200
PN03051111	M 8	25	5	17.92	4.96	200
PN03051124	M 8	30	5	17.92	4.96	200
PN03051137	M 8	35	5	17.92	4.96	200
PN03051140	M 8	40	5	17.92	4.96	200
PN03051153	M 8	45	5	17.92	4.96	200
PN03051166	M 8	50	5	17.92	4.96	200
PN03051179	M 8	55	5	17.92	4.96	200
PN03051182	M 8	60	5	17.92	4.96	200
PN03051195	M 8	65	5	17.92	4.96	200
PN03051205	M 8	70	5	17.92	4.96	200
PN03051218	M 8	75	5	17.92	4.96	200

Artikel-Nr.	d	l	s	dk	k	Stück
PN03051221	M 8	80	5	17.92	4.96	200
PN03051247	M 8	90	5	17.92	4.96	100
PN03051250	M 8	100	5	17.92	4.96	100
PN03051263	M 8	110	5	17.92	4.96	100
PN03051276	M 8	120	5	17.92	4.96	100
PN03059113	M 8	130	5	17.92	4.96	100
PN03019141	M 8	150	5	17.92	4.96	100
PN03019142	M 8	160	5	17.92	4.96	100
PN03051289	M 10	12	6	22.4	6.2	200
PN03051292	M 10	16	6	22.4	6.2	200
PN03051302	M 10	18	6	22.4	6.2	200
PN03051315	M 10	20	6	22.4	6.2	200
PN03051331	M 10	25	6	22.4	6.2	200
PN03051344	M 10	30	6	22.4	6.2	200
PN03051357	M 10	35	6	22.4	6.2	100
PN03051360	M 10	40	6	22.4	6.2	100
PN03051373	M 10	45	6	22.4	6.2	100
PN03051386	M 10	50	6	22.4	6.2	100
PN03051399	M 10	55	6	22.4	6.2	100
PN03051409	M 10	60	6	22.4	6.2	100
PN03051412	M 10	65	6	22.4	6.2	100
PN03051425	M 10	70	6	22.4	6.2	100
PN03051441	M 10	80	6	22.4	6.2	100
PN03051454	M 10	90	6	22.4	6.2	100
PN03051467	M 10	100	6	22.4	6.2	100
PN03051470	M 10	110	6	22.4	6.2	50
PN03051483	M 10	120	6	22.4	6.2	50
NT1112	M 10	140	6	22.4	6.2	50
PN03051522	M 12	20	8	26.88	7.44	100
PN03051535	M 12	25	8	26.88	7.44	100
PN03051548	M 12	30	8	26.88	7.44	100
PN03051551	M 12	35	8	26.88	7.44	100
PN03051564	M 12	40	8	26.88	7.44	100
PN03051577	M 12	45	8	26.88	7.44	100
PN03051580	M 12	50	8	26.88	7.44	100
PN03051593	M 12	55	8	26.88	7.44	100
PN03051603	M 12	60	8	26.88	7.44	100
PN03051616	M 12	65	8	26.88	7.44	50
PN03051629	M 12	70	8	26.88	7.44	50
PN03051645	M 12	80	8	26.88	7.44	50
PN03051658	M 12	90	8	26.88	7.44	50
PN03051661	M 12	100	8	26.88	7.44	50
PN03051674	M 12	110	8	26.88	7.44	50
PN03051687	M 12	120	8	26.88	7.44	50
PN03051690	M 12	130	8	26.88	7.44	50
PN03051700	M 12	140	8	26.88	7.44	50
PN03051713	M 12	150	8	26.88	7.44	50
PN03051726	M 12	160	8	26.88	7.44	50
PN03051742	M 12	180	8	26.88	7.44	50
PN03051768	M 12	200	8	26.88	7.44	50
NT6294	M 14	30	10	30.8	8.4	100
NT4493	M 14	50	10	30.8	8.4	50
NT4294	M 16	20	10	33.6	8.8	50
PN03051806	M 16	25	10	33.6	8.8	50
PN03051807	M 16	30	10	33.6	8.8	50
PN03051810	M 16	35	10	33.6	8.8	50
PN03051823	M 16	40	10	33.6	8.8	50
PN03051836	M 16	45	10	33.6	8.8	50
PN03051849	M 16	50	10	33.6	8.8	50
PN03051852	M 16	55	10	33.6	8.8	50
PN03051865	M 16	60	10	33.6	8.8	50
PN03051878	M 16	70	10	33.6	8.8	50
PN03051881	M 16	80	10	33.6	8.8	25
PN03051894	M 16	90	10	33.6	8.8	25
PN03051904	M 16	100	10	33.6	8.8	25
PN03051917	M 16	110	10	33.6	8.8	25
PN03051920	M 16	120	10	33.6	8.8	25
PN03051933	M 16	130	10	33.6	8.8	25

Artikel-Nr.	d	l	s	dk	k	Stück
PN03051946	M 16	140	10	33.6	8.8	25
PN03051959	M 16	150	10	33.6	8.8	25
PN03051962	M 16	160	10	33.6	8.8	25
PN03051988	M 16	180	10	33.6	8.8	25
PN03052000	M 16	200	10	33.6	8.8	25
PN03052042	M 20	35	12	40.32	10.16	25
PN03052055	M 20	40	12	40.32	10.16	25
PN03052068	M 20	45	12	40.32	10.16	25
PN03052071	M 20	50	12	40.32	10.16	25
PN03052084	M 20	55	12	40.32	10.16	25
PN03052097	M 20	60	12	40.32	10.16	25
PN03052107	M 20	70	12	40.32	10.16	25
PN03052110	M 20	80	12	40.32	10.16	25
PN03052123	M 20	90	12	40.32	10.16	25
PN03052136	M 20	100	12	40.32	10.16	25
PN03052149	M 20	110	12	40.32	10.16	10
PN03052152	M 20	120	12	40.32	10.16	10
PN03052165	M 20	130	12	40.32	10.16	10
PN03052178	M 20	140	12	40.32	10.16	10
PN03052181	M 20	150	12	40.32	10.16	10
PN03052194	M 20	160	12	40.32	10.16	10
PN03052217	M 20	180	12	40.32	10.16	10
PN03052233	M 20	200	12	40.32	10.16	10

Senkschraube mit Innensechskant ISO10642, Stahl, 8.8, verzinkt

Material:	Stahl
Oberfläche:	verzinkt
Kopfform:	Senkkopf mit Innensechsrund
ISO:	10642
Festigkeit:	8.8
Warengruppennr.:	0800

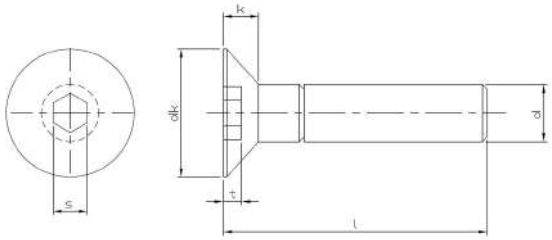

Artikel-Nr.	d	l	s	dk	k	Stück
NT0009-01	M 3	5	2	6.72	1.86	500
PN03050277-01	M 3	6	2	6.72	1.86	500
NT0011-01	M 3	8	2	6.72	1.86	500
PN03050293-01	M 3	10	2	6.72	1.86	500
NT0013-01	M 3	12	2	6.72	1.86	500
NT0450	M 3	16	2	6.72	1.86	500
NT8827	M 3	18	2	6.72	1.86	500
NT1353	M 3	20	2	6.72	1.86	500
NT0885	M 3	25	2	6.72	1.86	500
NT4174	M 3	30	2	6.72	1.86	500
PN03050439-01	M 4	6	2.5	8.96	2.48	500
PN03050442-01	M 4	8	2.5	8.96	2.48	500
PN03050455-01	M 4	10	2.5	8.96	2.48	500
PN03050468-01	M 4	12	2.5	8.96	2.48	500
PN03050471-01	M 4	14	2.5	8.96	2.48	500
PN03050497-01	M 4	16	2.5	8.96	2.48	500
PN03050507-01	M 4	18	2.5	8.96	2.48	500
PN03050510-01	M 4	20	2.5	8.96	2.48	500
NT9251	M 4	22	2.5	8.96	2.48	500
NT0014-01	M 4	25	2.5	8.96	2.48	500
NT0015-01	M 4	30	2.5	8.96	2.48	500
PN03050552-01	M 4	35	2.5	8.96	2.48	500
NT0016-01	M 4	40	2.5	8.96	2.48	500
NT7766	M 4	45	2.5	8.96	2.48	500
NT0017-01	M 4	50	2.5	8.96	2.48	200
NT0018-01	M 4	60	2.5	8.96	2.48	200
PN03050617-01	M 5	6	3	11.2	3.1	500
PN03050620-01	M 5	8	3	11.2	3.1	500
PN03050633-01	M 5	10	3	11.2	3.1	500
PN03050646-01	M 5	12	3	11.2	3.1	500
PN03050659-01	M 5	14	3	11.2	3.1	500
PN03050675-01	M 5	16	3	11.2	3.1	500
PN03050688-01	M 5	18	3	11.2	3.1	500
PN03050691-01	M 5	20	3	11.2	3.1	500
NT5882	M 5	22	3	11.2	3.1	500
PN03050714-01	M 5	25	3	11.2	3.1	500
PN03050727-01	M 5	30	3	11.2	3.1	200
PN03050730-01	M 5	35	3	11.2	3.1	200
PN03050743-01	M 5	40	3	11.2	3.1	200
PN03050756-01	M 5	45	3	11.2	3.1	200
PN03050769-01	M 5	50	3	11.2	3.1	200
NT4155-01	M 5	55	3	11.2	3.1	200
NT0393	M 5	60	3	11.2	3.1	200
PN03050798-01	M 5	70	3	11.2	3.1	200
PN03050808-01	M 5	80	3	11.2	3.1	100
NT0571	M 6	8	4	13.44	3.72	500
PN03050837-01	M 6	10	4	13.44	3.72	500

Artikel-Nr.	d	l	s	dk	k	Stück
PN03050840-01	M 6	12	4	13.44	3.72	500
PN03050853-01	M 6	14	4	13.44	3.72	500
PN03050879-01	M 6	16	4	13.44	3.72	500
NT0693	M 6	18	4	13.44	3.72	500
PN03050895-01	M 6	20	4	13.44	3.72	500
PN03050905-01	M 6	22	4	13.44	3.72	500
PN03050918-01	M 6	25	4	13.44	3.72	500
PN03050921-01	M 6	30	4	13.44	3.72	500
PN03050934-01	M 6	35	4	13.44	3.72	200
PN03050947-01	M 6	40	4	13.44	3.72	200
PN03050950-01	M 6	45	4	13.44	3.72	200
PN03050963-01	M 6	50	4	13.44	3.72	200
PN03050976-01	M 6	55	4	13.44	3.72	200
NT0019	M 6	60	4	13.44	3.72	200
PN03050992-01	M 6	65	4	13.44	3.72	200
NT2022	M 6	70	4	13.44	3.72	200
NT9870	M 6	75	4	13.44	3.72	100
PN03051014-01	M 6	80	4	13.44	3.72	200
PN03051027-01	M 6	90	4	13.44	3.72	200
PN03059016-01	M 6	100	4	13.44	3.72	100
PN03059029-01	M 6	110	4	13.44	3.72	100
PN03059032-01	M 6	120	4	13.44	3.72	100
PN03051030-01	M 8	10	5	17.92	4.96	200
PN03051043-01	M 8	12	5	17.92	4.96	200
PN03051056-01	M 8	14	5	17.92	4.96	200
PN03051072-01	M 8	16	5	17.92	4.96	200
PN03051085-01	M 8	18	5	17.92	4.96	200
PN03051098-01	M 8	20	5	17.92	4.96	200
PN03051111-01	M 8	25	5	17.92	4.96	200
PN03051124-01	M 8	30	5	17.92	4.96	200
PN03051137-01	M 8	35	5	17.92	4.96	200
PN03051140-01	M 8	40	5	17.92	4.96	200
PN03051153-01	M 8	45	5	17.92	4.96	200
PN03051166-01	M 8	50	5	17.92	4.96	200
PN03051179-01	M 8	55	5	17.92	4.96	200
PN03051182-01	M 8	60	5	17.92	4.96	200
PN03051195-01	M 8	65	5	17.92	4.96	200
PN03051205-01	M 8	70	5	17.92	4.96	200
PN03051221-01	M 8	80	5	17.92	4.96	200
PN03051247-01	M 8	90	5	17.92	4.96	100
PN03051250-01	M 8	100	5	17.92	4.96	100
PN03051263-01	M 8	110	5	17.92	4.96	100
PN03051276-01	M 8	120	5	17.92	4.96	100
PN03019141-01	M 8	150	5	17.92	4.96	100
NT4578	M 10	12	6	22.4	6.2	200
PN03051302-01	M 10	16	6	22.4	6.2	200
PN03051315-01	M 10	20	6	22.4	6.2	200

Artikel-Nr.	d	l	s	dk	k	Stück
PN03051331-01	M 10	25	6	22.4	6.2	200
PN03051344-01	M 10	30	6	22.4	6.2	200
PN03051357-01	M 10	35	6	22.4	6.2	100
PN03051360-01	M 10	40	6	22.4	6.2	100
PN03051373-01	M 10	45	6	22.4	6.2	100
PN03051386-01	M 10	50	6	22.4	6.2	100
PN03051399-01	M 10	55	6	22.4	6.2	100
PN03051409-01	M 10	60	6	22.4	6.2	100
PN03051412-01	M 10	65	6	22.4	6.2	100
NT2023	M 10	70	6	22.4	6.2	100
PN03051441-01	M 10	80	6	22.4	6.2	100
PN03051454-01	M 10	90	6	22.4	6.2	100
PN03051467-01	M 10	100	6	22.4	6.2	100
PN03051470-01	M 10	110	6	22.4	6.2	50
PN03051483-01	M 10	120	6	22.4	6.2	50
PN03051522-01	M 12	20	8	26.88	7.44	100
PN03051535-01	M 12	25	8	26.88	7.44	100
PN03051548-01	M 12	30	8	26.88	7.44	100
PN03051551-01	M 12	35	8	26.88	7.44	100
PN03051564-01	M 12	40	8	26.88	7.44	100
PN03051577-01	M 12	45	8	26.88	7.44	100
PN03051580-01	M 12	50	8	26.88	7.44	100
PN03051593-01	M 12	55	8	26.88	7.44	100
PN03051603-01	M 12	60	8	26.88	7.44	100
NT5483	M 12	65	8	26.88	7.44	50
PN03051629-01	M 12	70	8	26.88	7.44	50
PN03051645-01	M 12	80	8	26.88	7.44	50
PN03051658-01	M 12	90	8	26.88	7.44	50
PN03051661-01	M 12	100	8	26.88	7.44	50
PN03051674-01	M 12	110	8	26.88	7.44	50
PN03051687-01	M 12	120	8	26.88	7.44	50
PN03051690-01	M 12	130	8	26.88	7.44	50
NT5379	M 14	30	10	30.8	8.4	50
NT6118	M 14	40	10	30.8	8.4	50
NT6292	M 14	50	10	30.8	8.4	50
NT4294-01	M 16	20	10	33.6	8.8	50
NT1767	M 16	30	10	33.6	8.8	50
NT0415	M 16	40	10	33.6	8.8	50
NT0436	M 16	45	10	33.6	8.8	50
NT0437	M 16	50	10	33.6	8.8	50
NT0622	M 16	60	10	33.6	8.8	25
NT0923	M 16	70	10	33.6	8.8	25
NT5500	M 16	150	10	33.6	8.8	25
PN03052107-01	M 20	70	12	40.32	10.16	25

Senkschraube mit Innensechskant ISO10642, Stahl, 10.9

Material:	Stahl
Kopfform:	Senkkopf mit Innensechsrund
ISO:	10642
Festigkeit:	10.9
Warengruppennr.:	0804

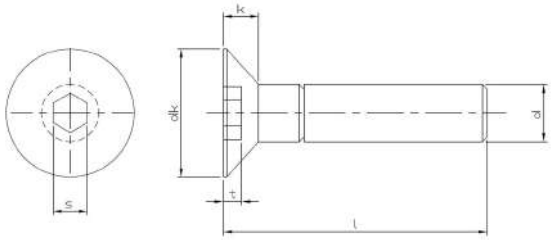

Artikel-Nr.	d	l	s	dk	k	Stück
NT8495	M 2.5	10	1.5	4	1.5	100
NT1571	M 2.5	16	1.5	4	1.5	200
NT1584	M 2.5	20	1.5	4	1.5	200
NT11033	M 2	6	1.3	4	1.2	100
NT10713	M 2	8	1.3	4	1.2	100
NT11006	M 2	10	1.3	4	1.2	100
NT11007	M 2	12	1.3	4	1.2	100
NT10822	M 2	16	1.3	4	1.2	100
PN03010275	M 3	6	2	6.72	1.86	500
PN03010288	M 3	8	2	6.72	1.86	500
PN03010291	M 3	10	2	6.72	1.86	500
PN03010301	M 3	12	2	6.72	1.86	500
NT7732	M 3	14	2	6.72	1.86	500
PN03010330	M 3	16	2	6.72	1.86	500
NT8164	M 3	18	2	6.72	1.86	500
PN03010356	M 3	20	2	6.72	1.86	500
PN03010372	M 3	25	2	6.72	1.86	500
PN03010385	M 3	30	2	6.72	1.86	500
PN03010408	M 3	40	2	6.72	1.86	500
PN03010411	M 3	45	2	6.72	1.86	500
PN03010424	M 3	50	2	6.72	1.86	500
PN03019001	M 4	5	2.5	8.96	2.48	500
PN03010437	M 4	6	2.5	8.96	2.48	500
PN03010440	M 4	8	2.5	8.96	2.48	500
PN03010453	M 4	10	2.5	8.96	2.48	500
PN03010466	M 4	12	2.5	8.96	2.48	500
PN03010479	M 4	14	2.5	8.96	2.48	500
PN03010495	M 4	16	2.5	8.96	2.48	500
PN03010505	M 4	18	2.5	8.96	2.48	500
PN03010518	M 4	20	2.5	8.96	2.48	500
PN03010534	M 4	25	2.5	8.96	2.48	500
PN03010547	M 4	30	2.5	8.96	2.48	500
PN03010550	M 4	35	2.5	8.96	2.48	500
PN03010563	M 4	40	2.5	8.96	2.48	500
PN03010576	M 4	45	2.5	8.96	2.48	500
PN03010589	M 4	50	2.5	8.96	2.48	500
PN03010592	M 4	55	2.5	8.96	2.48	200
PN03010602	M 4	60	2.5	8.96	2.48	200
PN03010615	M 4	65	2.5	8.96	2.48	200
NT9285	M 5	6	3	11.2	3.1	500
PN03010628	M 5	8	3	11.2	3.1	500
PN03010631	M 5	10	3	11.2	3.1	500
PN03010644	M 5	12	3	11.2	3.1	500
PN03010657	M 5	14	3	11.2	3.1	500
PN03010673	M 5	16	3	11.2	3.1	500
PN03010686	M 5	18	3	11.2	3.1	500
PN03010699	M 5	20	3	11.2	3.1	500

Artikel-Nr.	d	l	s	dk	k	Stück
PN03010709	M 5	22	3	11.2	3.1	500
PN03010712	M 5	25	3	11.2	3.1	500
PN03010725	M 5	30	3	11.2	3.1	500
PN03010738	M 5	35	3	11.2	3.1	200
PN03010741	M 5	40	3	11.2	3.1	200
PN03010754	M 5	45	3	11.2	3.1	200
PN03010767	M 5	50	3	11.2	3.1	200
PN03010770	M 5	55	3	11.2	3.1	200
PN03010783	M 5	60	3	11.2	3.1	200
PN03010796	M 5	65	3	11.2	3.1	200
PN03010806	M 5	70	3	11.2	3.1	200
PN03010819	M 5	75	3	11.2	3.1	200
PN03019014	M 5	80	3	11.2	3.1	200
PN03019030	M 5	90	3	11.2	3.1	200
PN03019056	M 5	100	3	11.2	3.1	200
PN03010822	M 6	8	4	13.44	3.72	500
PN03010835	M 6	10	4	13.44	3.72	500
PN03010848	M 6	12	4	13.44	3.72	500
PN03010851	M 6	14	4	13.44	3.72	500
PN03010877	M 6	16	4	13.44	3.72	500
PN03010880	M 6	18	4	13.44	3.72	500
PN03010893	M 6	20	4	13.44	3.72	500
PN03010903	M 6	22	4	13.44	3.72	500
PN03010916	M 6	25	4	13.44	3.72	500
PN03010929	M 6	30	4	13.44	3.72	500
PN03010932	M 6	35	4	13.44	3.72	200
PN03010945	M 6	40	4	13.44	3.72	200
PN03010958	M 6	45	4	13.44	3.72	200
PN03010961	M 6	50	4	13.44	3.72	200
PN03010974	M 6	55	4	13.44	3.72	200
PN03010987	M 6	60	4	13.44	3.72	200
PN03010990	M 6	65	4	13.44	3.72	200
PN03011009	M 6	70	4	13.44	3.72	200
PN03011012	M 6	75	4	13.44	3.72	200
PN03011025	M 6	80	4	13.44	3.72	200
PN03019072	M 6	90	4	13.44	3.72	100
PN03019098	M 6	100	4	13.44	3.72	100
PN03019108	M 6	110	4	13.44	3.72	100
PN03019111	M 6	120	4	13.44	3.72	100
PN03011038	M 8	10	5	17.92	4.96	200
PN03011041	M 8	12	5	17.92	4.96	200
PN03011070	M 8	16	5	17.92	4.96	200
PN03011096	M 8	20	5	17.92	4.96	200
PN03011119	M 8	25	5	17.92	4.96	200
PN03011122	M 8	30	5	17.92	4.96	200
PN03011135	M 8	35	5	17.92	4.96	200
PN03011148	M 8	40	5	17.92	4.96	200

Artikel-Nr.	d	l	s	dk	k	Stück
PN03011151	M 8	45	5	17.92	4.96	200
PN03011164	M 8	50	5	17.92	4.96	200
PN03011177	M 8	55	5	17.92	4.96	200
PN03011180	M 8	60	5	17.92	4.96	200
PN03011203	M 8	70	5	17.92	4.96	200
PN03011229	M 8	80	5	17.92	4.96	200
PN03011245	M 8	90	5	17.92	4.96	100
PN03011258	M 8	95	5	17.92	4.96	100
PN03011261	M 8	100	5	17.92	4.96	100
PN03011274	M 8	110	5	17.92	4.96	100
PN03011287	M 8	120	5	17.92	4.96	100
PN03019124	M 8	130	5	17.92	4.96	100
PN03019137	M 8	140	5	17.92	4.96	50
PN03019140	M 8	150	5	17.92	4.96	50
PN03019153	M 8	160	5	17.92	4.96	50
PN03011290	M 10	16	6	22.4	6.2	200
PN03011313	M 10	20	6	22.4	6.2	200
PN03011339	M 10	25	6	22.4	6.2	200
PN03011342	M 10	30	6	22.4	6.2	200
PN03011355	M 10	35	6	22.4	6.2	100
PN03011368	M 10	40	6	22.4	6.2	100
PN03011371	M 10	45	6	22.4	6.2	100
PN03011384	M 10	50	6	22.4	6.2	100
PN03011397	M 10	55	6	22.4	6.2	100
PN03011407	M 10	60	6	22.4	6.2	100
PN03011410	M 10	65	6	22.4	6.2	100
PN03011423	M 10	70	6	22.4	6.2	100
PN03011449	M 10	80	6	22.4	6.2	100
PN03011452	M 10	90	6	22.4	6.2	100
PN03011465	M 10	100	6	22.4	6.2	100
PN03011478	M 10	110	6	22.4	6.2	50
PN03011481	M 10	120	6	22.4	6.2	50
PN03011494	M 10	130	6	22.4	6.2	50
PN03011504	M 10	140	6	22.4	6.2	50
PN03011517	M 10	150	6	22.4	6.2	50
PN03019166	M 10	160	6	22.4	6.2	50
PN03011520	M 12	20	8	26.88	7.44	100
PN03011533	M 12	25	8	26.88	7.44	100
PN03011546	M 12	30	8	26.88	7.44	100
PN03011559	M 12	35	8	26.88	7.44	100
PN03011562	M 12	40	8	26.88	7.44	100
PN03011575	M 12	45	8	26.88	7.44	100
PN03011588	M 12	50	8	26.88	7.44	100
PN03011601	M 12	60	8	26.88	7.44	100
PN03011627	M 12	70	8	26.88	7.44	50
PN03011643	M 12	80	8	26.88	7.44	50
PN03011656	M 12	90	8	26.88	7.44	50
PN03011669	M 12	100	8	26.88	7.44	50
PN03011672	M 12	110	8	26.88	7.44	50
PN03011685	M 12	120	8	26.88	7.44	50
PN03011698	M 12	130	8	26.88	7.44	50
PN03011708	M 12	140	8	26.88	7.44	50
PN03019195	M 12	150	8	26.88	7.44	50
PN03019205	M 12	160	8	26.88	7.44	50
PN03019218	M 12	180	8	26.88	7.44	50
PN03019221	M 12	200	8	26.88	7.44	50
PN03011711	M 14	30	10	30.8	8.4	100
PN03011724	M 14	35	10	30.8	8.4	100
PN03011737	M 14	40	10	30.8	8.4	100
PN03011740	M 14	45	10	30.8	8.4	50
PN03011753	M 14	50	10	30.8	8.4	50
PN03011779	M 14	60	10	30.8	8.4	50
PN03011782	M 14	70	10	30.8	8.4	50
PN03011795	M 14	80	10	30.8	8.4	50
PN03019234	M 14	90	10	30.8	8.4	50
PN03019247	M 14	100	10	30.8	8.4	50
PN03019250	M 14	110	10	30.8	8.4	50
PN03019263	M 14	120	10	30.8	8.4	50

Artikel-Nr.	d	l	s	dk	k	Stück
NT3571	M 16	20	10	33.6	8.8	50
PN03019331	M 16	25	10	33.6	8.8	50
PN03011805	M 16	30	10	33.6	8.8	50
PN03011818	M 16	35	10	33.6	8.8	50
PN03011821	M 16	40	10	33.6	8.8	50
PN03011834	M 16	45	10	33.6	8.8	50
PN03011847	M 16	50	10	33.6	8.8	50
PN03011850	M 16	55	10	33.6	8.8	50
PN03011863	M 16	60	10	33.6	8.8	50
PN03011876	M 16	70	10	33.6	8.8	25
PN03011889	M 16	80	10	33.6	8.8	25
PN03011892	M 16	90	10	33.6	8.8	25
PN03011902	M 16	100	10	33.6	8.8	25
PN03011915	M 16	110	10	33.6	8.8	25
PN03011928	M 16	120	10	33.6	8.8	25
PN03011931	M 16	130	10	33.6	8.8	25
PN03011944	M 16	140	10	33.6	8.8	25
PN03011957	M 16	150	10	33.6	8.8	25
PN03011960	M 16	160	10	33.6	8.8	25
PN03011973	M 16	180	10	33.6	8.8	25
PN03011986	M 16	200	10	33.6	8.8	25
PN03012040	M 20	35	12	40.32	10.16	25
PN03012053	M 20	40	12	40.32	10.16	25
PN03012066	M 20	45	12	40.32	10.16	25
PN03012079	M 20	50	12	40.32	10.16	25
PN03012095	M 20	60	12	40.32	10.16	25
PN03012105	M 20	70	12	40.32	10.16	25
PN03012118	M 20	80	12	40.32	10.16	25
PN03012121	M 20	90	12	40.32	10.16	25
PN03012134	M 20	100	12	40.32	10.16	25
PN03012147	M 20	110	12	40.32	10.16	25
PN03012150	M 20	120	12	40.32	10.16	25
PN03012163	M 20	130	12	40.32	10.16	25
PN03012176	M 20	140	12	40.32	10.16	25
PN03012189	M 20	150	12	40.32	10.16	25
PN03012192	M 20	160	12	40.32	10.16	25
NT3446	M 20	170	12	40.32	10.16	25
PN03012215	M 20	180	12	40.32	10.16	25
PN03012231	M 20	200	12	40.32	10.16	25
PN03012419	M 24	40	14	39	14	25
PN03012422	M 24	45	14	39	14	25
PN03012435	M 24	50	14	39	14	25
PN03012448	M 24	55	14	39	14	25
PN03012451	M 24	60	14	39	14	25
PN03012464	M 24	70	14	39	14	25
PN03012477	M 24	80	14	39	14	25

Senkschraube mit Innensechskant ISO10642, Stahl, 10.9, verzinkt

Material:	Stahl
Oberfläche:	verzinkt
Kopfform:	Senkkopf mit Innensechsrund
ISO:	10642
Festigkeit:	10.9
Warengruppennr.:	0803

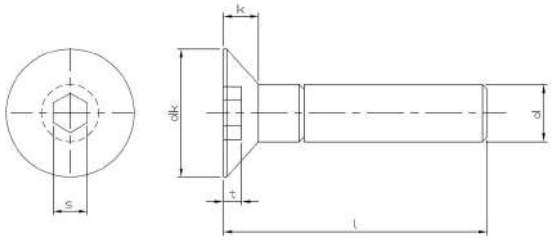

Artikel-Nr.	d	l	s	dk	k	Stück
NT6019	M 3	6	2	6.72	1.86	500
NT5201	M 3	8	2	6.72	1.86	500
NT5202	M 3	10	2	6.72	1.86	500
NT5203	M 3	12	2	6.72	1.86	500
NT5204	M 3	16	2	6.72	1.86	500
NT6135	M 3	20	2	6.72	1.86	500
PN03010372-23	M 3	25	2	6.72	1.86	500
PN03010385-01	M 3	30	2	6.72	1.86	500
NT5322	M 4	6	2.5	8.96	2.48	500
NT5205	M 4	8	2.5	8.96	2.48	500
NT5206	M 4	10	2.5	8.96	2.48	500
NT5207	M 4	12	2.5	8.96	2.48	500
PN03010479-23	M 4	14	2.5	8.96	2.48	500
NT5208	M 4	16	2.5	8.96	2.48	500
NT5209	M 4	20	2.5	8.96	2.48	500
NT6136	M 4	25	2.5	8.96	2.48	500
NT6137	M 4	30	2.5	8.96	2.48	500
NT3288	M 4	35	2.5	8.96	2.48	500
NT9073	M 4	40	2.5	8.96	2.48	500
NT5081	M 5	8	3	11.2	3.1	500
NT5210	M 5	10	3	11.2	3.1	500
NT1718	M 5	12	3	11.2	3.1	500
NT8040	M 5	14	3	11.2	3.1	500
NT5211	M 5	16	3	11.2	3.1	500
PN03010686-23	M 5	18	3	11.2	3.1	500
NT5212	M 5	20	3	11.2	3.1	500
NT9168	M 5	22	3	11.2	3.1	500
NT6015	M 5	25	3	11.2	3.1	500
NT6138	M 5	30	3	11.2	3.1	200
NT6139	M 5	35	3	11.2	3.1	200
NT6140	M 5	40	3	11.2	3.1	200
NT6141	M 5	45	3	11.2	3.1	200
NT9659	M 6	8	4	13.44	3.72	500
NT5082	M 6	10	4	13.44	3.72	500
NT5213	M 6	12	4	13.44	3.72	500
PN03010851-23	M 6	14	4	13.44	3.72	500
NT5214	M 6	16	4	13.44	3.72	500
PN03010880-01	M 6	18	4	13.44	3.72	500
NT5215	M 6	20	4	13.44	3.72	500
NT7794	M 6	22	4	13.44	3.72	500
NT5083	M 6	25	4	13.44	3.72	500
NT5084	M 6	30	4	13.44	3.72	500
NT6375	M 6	35	4	13.44	3.72	200
PN03010945-23	M 6	40	4	13.44	3.72	200
PN03010958-23	M 6	45	4	13.44	3.72	200
PN03010961-23	M 6	50	4	13.44	3.72	200
PN03010987-01	M 6	60	4	13.44	3.72	200

Artikel-Nr.	d	l	s	dk	k	Stück
NT10729	M 6	70	4	13.44	3.72	200
PN03011038-23	M 8	10	5	17.92	4.96	200
NT8032	M 8	12	5	17.92	4.96	500
NT8031	M 8	16	5	17.92	4.96	200
NT9868	M 8	18	5	17.92	4.96	200
PN03011096-23	M 8	20	5	17.92	4.96	200
NT6016	M 8	25	5	17.92	4.96	200
NT8033	M 8	35	5	17.92	4.96	200
PN03011148-23	M 8	40	5	17.92	4.96	200
PN03011151-23	M 8	45	5	17.92	4.96	200
NT8576	M 8	50	5	17.92	4.96	200
PN03011177-01	M 8	55	5	17.92	4.96	200
PN03011180-23	M 8	60	5	17.92	4.96	200
NT9661	M 8	70	5	17.92	4.96	200
NT8034	M 10	16	6	22.4	6.2	200
NT8035	M 10	20	6	22.4	6.2	200
NT8036	M 10	25	6	22.4	6.2	200
NT8037	M 10	30	6	22.4	6.2	200
NT8038	M 10	35	6	22.4	6.2	500
NT8039	M 10	40	6	22.4	6.2	500
PN03011384-23	M 10	50	6	22.4	6.2	100
PN03011423-01	M 10	70	6	22.4	6.2	100
NT9866	M 10	90	6	22.4	6.2	100
NT9125	M 12	30	8	26.88	7.44	100
PN03011559-23	M 12	35	8	26.88	7.44	100
PN03011562-01	M 12	40	8	26.88	7.44	100
PN03011627-01	M 12	70	8	26.88	7.44	50
PN03011643-01	M 12	80	8	26.88	7.44	50
PN03011821-01	M 16	40	10	33.6	8.8	50
PN03011834-01	M 16	45	10	33.6	8.8	50
PN03011889-01	M 16	80	10	33.6	8.8	25
NT10609	M 20	40	12	40.32	10.16	25

Senkschraube mit Innensechskant ISO10642, rostfreier Stahl A2

Material:	rostfreier Stahl A2
Kopfform:	Senkkopf
ISO:	10642
Warengruppennr.:	6400

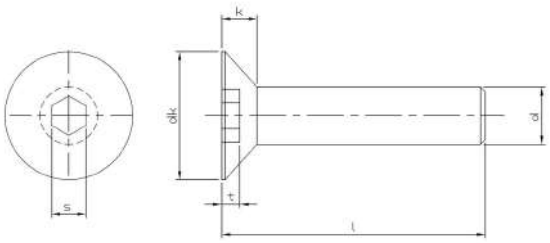

Artikel-Nr.	d	l	s	dk	k	Stück
PN11050271	M 3	4	2	6	1.7	500
PN11050272	M 3	6	2	6	1.7	500
PN11050285	M 3	8	2	6	1.7	500
PN11050298	M 3	10	2	6	1.7	500
PN11050308	M 3	12	2	6	1.7	500
PN11050311	M 3	14	2	6	1.7	500
PN11050337	M 3	16	2	6	1.7	500
PN11050340	M 3	18	2	6	1.7	500
PN11050353	M 3	2	2	6	1.7	500
PN11050379	M 3	25	2	6	1.7	500
PN11050382	M 3	30	2	6	1.7	200
NT8415	M 3	35	2	6	1.7	200
PN11050405	M 3	40	2	6	1.7	200
PN11050434	M 4	6	2.5	8	2.3	500
PN11050447	M 4	8	2.5	8	2.3	500
PN11050450	M 4	10	2.5	8	2.3	500
PN11050463	M 4	12	2.5	8	2.3	500
PN11050476	M 4	14	2.5	8	2.3	500
PN11050492	M 4	16	2.5	8	2.3	500
PN11050502	M 4	18	2.5	8	2.3	500
PN11050515	M 4	20	2.5	8	2.3	500
PN11050516	M 4	22	2.5	8	2.3	500
PN11050528	M 4	25	2.5	8	2.3	500
PN11050531	M 4	30	2.5	8	2.3	500
PN11050544	M 4	35	2.5	8	2.3	200
PN11050557	M 4	40	2.5	8	2.3	200
PN11050560	M 4	45	2.5	8	2.3	200
PN11050573	M 4	50	2.5	8	2.3	200
NT0946	M 4	60	2.5	8	2.3	200
NT1359	M 5	6	3	10	2.8	500
PN11050625	M 5	8	3	10	2.8	500
PN11050638	M 5	10	3	10	2.8	500
PN11050641	M 5	12	3	10	2.8	500
PN11050654	M 5	14	3	10	2.8	500
PN11050670	M 5	16	3	10	2.8	500
PN11050683	M 5	18	3	10	2.8	500
PN11050696	M 5	20	3	10	2.8	200
PN11050719	M 5	25	3	10	2.8	200
PN11050722	M 5	30	3	10	2.8	200
PN11050735	M 5	35	3	10	2.8	200
PN11050748	M 5	40	3	10	2.8	200
PN11050751	M 5	45	3	10	2.8	200
PN11050764	M 5	50	3	10	2.8	200
PN11050780	M 5	60	3	10	2.8	200
PN11050793	M 5	70	3	10	2.8	200
PN11050803	M 5	80	3	10	2.8	500
PN11050829	M 6	8	4	12	3.3	500

Artikel-Nr.	d	l	s	dk	k	Stück
PN11050832	M 6	10	4	12	3.3	500
PN11050845	M 6	12	4	12	3.3	500
PN11050858	M 6	14	4	12	3.3	500
PN11050874	M 6	16	4	12	3.3	500
PN11050887	M 6	18	4	12	3.3	200
PN11050890	M 6	20	4	12	3.3	200
PN11050913	M 6	25	4	12	3.3	200
PN11050926	M 6	30	4	12	3.3	200
PN11050939	M 6	35	4	12	3.3	200
PN11050942	M 6	40	4	12	3.3	200
PN11050955	M 6	45	4	12	3.3	100
PN11050968	M 6	50	4	12	3.3	100
PN11050971	M 6	55	4	12	3.3	100
PN11050984	M 6	60	4	12	3.3	100
PN11051006	M 6	70	4	12	3.3	100
PN11051019	M 6	80	4	12	3.3	100
PN11051022	M 6	90	4	12	3.3	100
PN11051035	M 6	100	4	12	3.3	100
PN11051051	M 8	10	5	16	4.4	200
PN11051064	M 8	12	5	16	4.4	200
PN11059011	M 8	14	5	16	4.4	200
PN11051077	M 8	16	5	16	4.4	200
PN11051080	M 8	18	5	16	4.4	200
PN11051093	M 8	20	5	16	4.4	200
PN11051116	M 8	25	5	16	4.4	100
PN11051129	M 8	30	5	16	4.4	100
PN11051132	M 8	35	5	16	4.4	100
PN11051145	M 8	40	5	16	4.4	100
PN11051158	M 8	45	5	16	4.4	100
PN11051161	M 8	50	5	16	4.4	100
PN11051174	M 8	55	5	16	4.4	100
PN11051187	M 8	60	5	16	4.4	100
PN11051200	M 8	70	5	16	4.4	100
PN11051226	M 8	80	5	16	4.4	50
PN11051239	M 8	90	5	16	4.4	50
PN11051242	M 8	100	5	16	4.4	100
PN11051307	M 10	16	6	20	5.5	100
PN11051310	M 10	20	6	20	5.5	100
PN11051336	M 10	25	6	20	5.5	100
PN11051349	M 10	30	6	20	5.5	100
PN11051352	M 10	35	6	20	5.5	100
PN11051365	M 10	40	6	20	5.5	100
PN11051378	M 10	45	6	20	5.5	100
PN11051381	M 10	50	6	20	5.5	100
PN11051394	M 10	55	6	20	5.5	100
PN11051404	M 10	60	6	20	5.5	100
PN11051420	M 10	70	6	20	5.5	100

Artikel-Nr.	d	l	s	dk	k	Stück
PN11051446	M 10	80	6	20	5.5	100
PN11051459	M 10	90	6	20	5.5	50
PN11051462	M 10	100	6	20	5.5	50
PN48500089	M 10	120	6	20	5.5	50
PN11051527	M 12	20	8	24	6.5	50
PN11051530	M 12	25	8	24	6.5	50
PN11051543	M 12	30	8	24	6.5	50
PN11051556	M 12	35	8	24	6.5	50
PN11051569	M 12	40	8	24	6.5	50
PN11051572	M 12	45	8	24	6.5	50
PN11051585	M 12	50	8	24	6.5	50
PN11051598	M 12	55	8	24	6.5	50
PN11051608	M 12	60	8	24	6.5	50
PN11051624	M 12	70	8	24	6.5	50
PN11051640	M 12	80	8	24	6.5	50
PN11051653	M 12	90	8	24	6.5	50
PN11051666	M 12	100	8	24	6.5	50
PN11052115	M 16	25	10	30	7.5	50
PN11052128	M 16	30	10	30	7.5	50
PN11052131	M 16	35	10	30	7.5	50
PN11052144	M 16	40	10	30	7.5	50
PN11052157	M 16	45	10	30	7.5	50
PN11052160	M 16	50	10	30	7.5	50
PN11052173	M 16	55	10	30	7.5	50
PN11052186	M 16	60	10	30	7.5	50
PN11052209	M 16	70	10	30	7.5	25
PN11052225	M 16	80	10	30	7.5	25
PN11052238	M 16	90	10	30	7.5	25
PN11052241	M 16	100	10	30	7.5	25

Senkschraube mit Innensechskant ISO10642, rostfreier Stahl A4

Material:	rostfreier Stahl A4
ISO:	10642
Warengruppennr.:	8400

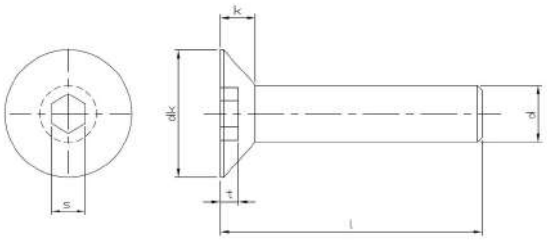

Artikel-Nr.	d	l	s	dk	k	Stück
NT4598	M 3	6	2	6	1.7	50
NT1694	M 3	8	2	6	1.7	500
PN11550293	M 3	10	2	6	1.7	500
PN11550303	M 3	12	2	6	1.7	500
PN11550332	M 3	16	2	6	1.7	500
PN11550358	M 3	20	2	6	1.7	500
PN11550374	M 3	25	2	6	1.7	500
PN11550387	M 3	30	2	6	1.7	500
NT8091	M 4	6	2.5	8	2.3	500
NT0795	M 4	8	2.5	8	2.3	500
PN11550455	M 4	10	2.5	8	2.3	500
PN11550468	M 4	12	2.5	8	2.3	500
PN11550497	M 4	16	2.5	8	2.3	500
PN11550510	M 4	20	2.5	8	2.3	500
PN11550523	M 4	25	2.5	8	2.3	500
PN11550536	M 4	30	2.5	8	2.3	500
PN11550549	M 4	35	2.5	8	2.3	200
PN11550552	M 4	40	2.5	8	2.3	200
PN11550565	M 4	45	2.5	8	2.3	200
PN11550578	M 4	50	2.5	8	2.3	200
NT6734	M 5	6	3	10	2.8	100
PN11550633	M 5	10	3	10	2.8	500
PN11550646	M 5	12	3	10	2.8	500
PN11550675	M 5	16	3	10	2.8	500
PN11550691	M 5	20	3	10	2.8	500
PN11550714	M 5	25	3	10	2.8	200
PN11550727	M 5	30	3	10	2.8	200
PN11550730	M 5	35	3	10	2.8	200
PN11550743	M 5	40	3	10	2.8	200
PN11550756	M 5	45	3	10	2.8	200
PN11550769	M 5	50	3	10	2.8	200
PN11550785	M 5	60	3	10	2.8	200
PN11550837	M 6	10	4	12	3.3	500
PN11550840	M 6	12	4	12	3.3	500
PN11550879	M 6	16	4	12	3.3	500
PN11550895	M 6	20	4	12	3.3	200
PN11550918	M 6	25	4	12	3.3	200
PN11550921	M 6	30	4	12	3.3	200
PN11550934	M 6	35	4	12	3.3	200
PN11550947	M 6	40	4	12	3.3	200
PN11550950	M 6	45	4	12	3.3	200
PN11550963	M 6	50	4	12	3.3	200
PN11550976	M 6	55	4	12	3.3	100
PN11550989	M 6	60	4	12	3.3	100
PN11551001	M 6	70	4	12	3.3	100
PN11551014	M 6	80	4	12	3.3	100
PN11551027	M 6	90	4	12	3.3	100

Artikel-Nr.	d	l	s	dk	k	Stück
PN11551030	M 6	100	4	12	3.3	100
NT4468	M 8	10	5	16	4.4	500
PN11551069	M 8	12	5	16	4.4	100
PN11551072	M 8	16	5	16	4.4	100
PN11551098	M 8	20	5	16	4.4	100
PN11551111	M 8	25	5	16	4.4	100
PN11551124	M 8	30	5	16	4.4	100
PN11551137	M 8	35	5	16	4.4	100
PN11551140	M 8	40	5	16	4.4	100
PN11551153	M 8	45	5	16	4.4	100
PN11551166	M 8	50	5	16	4.4	100
PN11551179	M 8	55	5	16	4.4	100
PN11551182	M 8	60	5	16	4.4	100
PN11551205	M 8	70	5	16	4.4	100
PN11551221	M 8	80	5	16	4.4	100
PN11551234	M 8	90	5	16	4.4	100
PN11551247	M 8	100	5	16	4.4	100
PN11551302	M 10	16	6	20	5.5	100
PN11551315	M 10	20	6	20	5.5	100
PN11551331	M 10	25	6	20	5.5	100
PN11551344	M 10	30	6	20	5.5	100
PN11551357	M 10	35	6	20	5.5	100
PN11551360	M 10	40	6	20	5.5	100
PN11551373	M 10	45	6	20	5.5	100
PN11551386	M 10	50	6	20	5.5	100
PN11551399	M 10	55	6	20	5.5	100
PN11551409	M 10	60	6	20	5.5	100
NT0068	M 10	65	6	20	5.5	100
PN11551425	M 10	70	6	20	5.5	100
PN11551441	M 10	80	6	20	5.5	50
PN11551454	M 10	90	6	20	5.5	50
PN11551467	M 10	100	6	20	5.5	50
PN11551522	M 12	20	8	24	3.6	100
PN11551535	M 12	25	8	24	3.6	100
PN11551548	M 12	30	8	24	3.6	100
PN11551551	M 12	35	8	24	3.6	100
PN11551564	M 12	40	8	24	3.6	100
PN11551577	M 12	45	8	24	3.6	50
PN11551580	M 12	50	8	24	3.6	50
PN11551593	M 12	55	8	24	3.6	50
PN11551603	M 12	60	8	24	3.6	50
PN11551629	M 12	70	8	24	3.6	50
PN11551645	M 12	80	8	24	3.6	50
PN11551658	M 12	90	8	24	3.6	50
PN11551661	M 12	100	8	24	3.6	50

Senkschraube mit Innensechsrund ähnl. ISO10642

Material:	Stahl
Kopfform:	Senkkopf mit Innensechsrund
ISO:	10642
Festigkeit:	8.8
Warengruppennr.:	0801

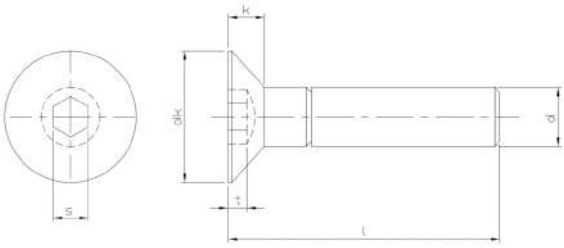

Artikel-Nr.	d	l	s	dk	k	Stück
PN03150180	M 4	16	2.5	8.96	2.48	500
PN03150203	M 4	20	2.5	8.96	2.48	500
PN03150290	M 5	12	3	11.2	3.1	500
NT9091	M 5	14	3	11.2	3.1	500
PN03150313	M 5	16	3	11.2	3.1	500
PN03150410	M 6	10	4	13.44	3.72	500
PN03150423	M 6	12	4	13.44	3.72	500
PN03150449	M 6	16	4	13.44	3.72	500
PN03150465	M 6	20	4	13.44	3.72	500
PN03150533	M 8	12	5	17.92	4.96	200
PN03150559	M 8	16	5	17.92	4.96	200

Artikel-Nr.	d	l	s	dk	k	Stück
PN03150575	M 8	20	5	17.92	4.96	200
PN03150591	M 8	25	5	17.92	4.96	200
NT7566	M 8	30	5	17.92	4.96	200
NT7567	M 8	35	5	17.92	4.96	200

Senkschraube mit Innensechsrund ähnl. ISO10642, verzinkt

Material:	Stahl
Oberfläche:	verzinkt
Kopfform:	Senkkopf mit Innensechsrund
ISO:	10642
Festigkeit:	8.8
Warengruppennr.:	0805

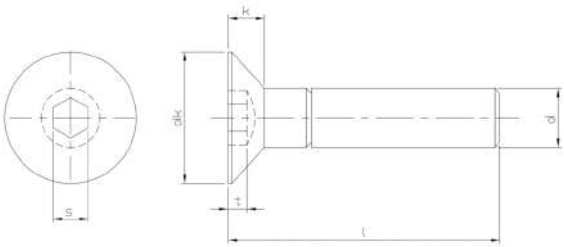

Artikel-Nr.	d	l	s	dk	k	Stück
NT7555-01	M 4	8	2.5	8	2.3	500
PN03150151-01	M 4	10	2.5	8	2.3	500
PN03150164-01	M 4	12	2.5	8	2.3	500
NT7556	M 4	16	2.5	8	2.3	500
PN03150204	M 4	20	2.5	8	2.3	500
NT1953-01	M 5	10	3	10	2.8	500
PN03150290-01	M 5	12	3	10	2.8	500
NT9191	M 6	10	4	12	3.3	500
PN03150465-01	M 6	20	4	12	3.3	500
NT7562	M 6	25	4	12	3.3	500
NT7563	M 6	30	4	12	3.3	500

Artikel-Nr.	d	l	s	dk	k	Stück
NT7564	M 8	12	5	16	4.4	200
PN03150559-01	M 8	16	5	16	4.4	200
NT4996	M 8	20	5	16	4.4	200
PN03150591-01	M 8	25	5	16	4.4	200

Senkschraube mit Innensechsrund ISO14581

Material:	Stahl
Oberfläche:	verzinkt
Kopfform:	Senkkopf mit Innensechsrund
d:	M 5mm
l:	16mm
s:	3mm
dk:	10mm
k:	2.8mm
ISO:	14581
Festigkeit:	8.8
Warengruppennr.:	0805
Verpackungseinheit:	500 Stück

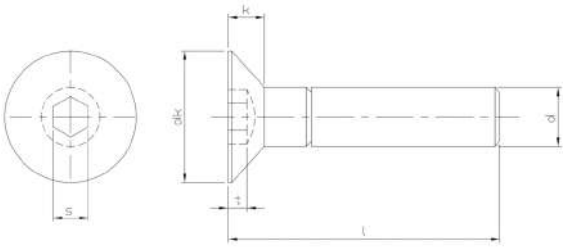

Artikel-Nr.
NT9189

Spannplattenschraube Spax, rostfreier Stahl A2

Material:	rostfreier Stahl A2
Kopfform:	Senkkopf
Warengruppennr.:	3410

Artikel-Nr.	Artikelname	d1	l	k	d2	Stück
PN11450526	ABC-SPAX-S A2 3.5x16	3.5	16	2.1	7	200
PN11450542	ABC-SPAX-S A2 3.5x20	3.5	20	2.1	7	200
PN11450568	ABC-SPAX-S A2 3.5x25	3.5	25	2.1	7	200
PN11450584	ABC-SPAX-S A2 3.5x30	3.5	30	2.1	7	200
PN11450607	ABC-SPAX-S A2 3.5x35	3.5	35	2.1	7	200
PN11450623	ABC-SPAX-S A2 3.5x40	3.5	40	2.1	7	200
PN11450306	ABC-SPAX-S A2 3x12	3	12	1.8	6	200
PN11450322	ABC-SPAX-S A2 3x16	3	16	1.8	6	200
PN11450348	ABC-SPAX-S A2 3x20	3	20	1.8	6	200
PN11450364	ABC-SPAX-S A2 3x25	3	25	1.8	6	200
PN11450380	ABC-SPAX-S A2 3x30	3	30	1.8	6	200
PN11450403	ABC-SPAX-S A2 3x35	3	35	1.8	6	200
PN11450429	ABC-SPAX-S A2 3x40	3	40	1.8	6	200
PN11450924	ABC-SPAX-S A2 4.5x25	4.5	25	2.7	8.8	200
PN11450937	ABC-SPAX-S A2 4.5x30	4.5	30	2.7	8.8	200
PN11450940	ABC-SPAX-S A2 4.5x35	4.5	35	2.7	8.8	200
PN11450953	ABC-SPAX-S A2 4.5x40	4.5	40	2.7	8.8	200
PN11450966	ABC-SPAX-S A2 4.5x45	4.5	45	2.7	8.8	200
PN11450979	ABC-SPAX-S A2 4.5x50	4.5	50	2.7	8.8	200
NT4345	ABC-SPAX-S A2 4.5x60	4.5	60	2.7	8.8	200
NT4953	ABC-SPAX-S A2 4.5x70	4.5	70	2.7	8.8	100
PN11450720	ABC-SPAX-S A2 4x20	4	20	2.4	8	200
PN11450746	ABC-SPAX-S A2 4x25	4	25	2.4	8	200
PN11450762	ABC-SPAX-S A2 4x30	4	30	2.4	8	200
PN11450788	ABC-SPAX-S A2 4x35	4	35	2.4	8	200
PN11450801	ABC-SPAX-S A2 4x40	4	40	2.4	8	200
PN11450814	ABC-SPAX-S A2 4x45	4	45	2.4	8	200
PN11450827	ABC-SPAX-S A2 4x50	4	50	2.4	8	200
NT4948	ABC-SPAX-S A2 4x60	4	60	2.4	8	100
NT3293	ABC-SPAX-S A2 5x25	5	25	2.9	9.7	200
PN11451075	ABC-SPAX-S A2 5x30	5	30	2.9	9.7	200
PN11451088	ABC-SPAX-S A2 5x35	5	35	2.9	9.7	200
PN11451091	ABC-SPAX-S A2 5x40	5	40	2.9	9.7	200
PN11451101	ABC-SPAX-S A2 5x45	5	45	2.9	9.7	200
PN11451114	ABC-SPAX-S A2 5x50	5	50	2.9	9.7	200
PN11451130	ABC-SPAX-S A2 5x60	5	60	2.9	9.7	100
PN11451156	ABC-SPAX-S A2 5x70	5	70	2.9	9.7	100
PN11451169	ABC-SPAX-S A2 5x80	5	80	2.9	9.7	100
NT4483	ABC-SPAX-S A2 5x100	5	100	2.9	9.7	100
NT6487	ABC-SPAX-S A2 5x120	5	120	2.9	9.7	100
PN11451279	ABC-SPAX-S A2 6x40	6	40	3.4	11.6	100
PN11451295	ABC-SPAX-S A2 6x50	6	50	3.4	11.6	200
PN11451318	ABC-SPAX-S A2 6x60	6	60	3.4	11.6	100
PN11451334	ABC-SPAX-S A2 6x70	6	70	3.4	11.6	100
PN11451347	ABC-SPAX-S A2 6x80	6	80	3.4	11.6	100
PN11451350	ABC-SPAX-S A2 6x90	6	90	3.4	11.6	100
PN11451363	ABC-SPAX-S A2 6x100	6	100	3.4	11.6	100

Spannplattenschraube Spax, Stahl, gelb verzinkt, Senkkopf

Material:	Stahl
Oberfläche:	gelb verzinkt
Kopfform:	Senkkopf
Warengruppennr.:	3412

Artikel-Nr.	Artikelname	d1	l	k	d2	Stück
PN13710303-04	ABC-SPAX-S ST 2.5x10 gelb vz	2.5	10	1.6	5.1	1000
PN13710316-04	ABC-SPAX-S ST 2.5x12 gelb vz	2.5	12	1.6	5.1	1000
PN13710332-04	ABC-SPAX-S ST 2.5x16 gelb vz	2.5	16	1.6	5.1	1000
PN13710358-04	ABC-SPAX-S ST 2.5x20 gelb vz	2.5	20	1.6	5.1	1000
PN13710361-04	ABC-SPAX-S ST 2.5x25 gelb vz	2.5	25	1.6	5.1	1000
PN13710701-04	ABC-SPAX-S ST 3.5x12 gelb vz	3.5	12	2.1	7	1000
PN13710727-04	ABC-SPAX-S ST 3.5x16 gelb vz	3.5	16	2.1	7	1000
PN13710743-04	ABC-SPAX-S ST 3.5x20 gelb vz	3.5	20	2.1	7	1000
PN13710756-04	ABC-SPAX-S ST 3.5x25 gelb vz	3.5	25	2.1	7	1000
PN13710769-04	ABC-SPAX-S ST 3.5x30 gelb vz	3.5	30	2.1	7	1000
PN13710772-04	ABC-SPAX-S ST 3.5x35 gelb vz	3.5	35	2.1	7	1000
PN13710785-04	ABC-SPAX-S ST 3.5x40 gelb vz	3.5	40	2.1	7	1000
PN13710798-04	ABC-SPAX-S ST 3.5x45 gelb vz	3.5	45	2.1	7	1000
PN13710808-04	ABC-SPAX-S ST 3.5x50 gelb vz	3.5	50	2.1	7	500
PN13710507-04	ABC-SPAX-S ST 3x10 gelb vz	3	10	1.8	6	1000
PN13710510-04	ABC-SPAX-S ST 3x12 gelb vz	3	12	1.8	6	1000
PN13710536-04	ABC-SPAX-S ST 3x16 gelb vz	3	16	1.8	6	1000
PN13710552-04	ABC-SPAX-S ST 3x20 gelb vz	3	20	1.8	6	1000
PN13710565-04	ABC-SPAX-S ST 3x25 gelb vz	3	25	1.8	6	1000
PN13710578-04	ABC-SPAX-S ST 3x30 gelb vz	3	30	1.8	6	1000
PN13710581-04	ABC-SPAX-S ST 3x35 gelb vz	3	35	1.8	6	1000
PN13710594-04	ABC-SPAX-S ST 3x40 gelb vz	3	40	1.8	6	1000
PN13710604-04	ABC-SPAX-S ST 3x45 gelb vz	3	45	1.8	6	1000
PN13711111-04	ABC-SPAX-S ST 4.5x16 gelb vz	4.5	16	2.7	8.8	1000
PN13711137-04	ABC-SPAX-S ST 4.5x20 gelb vz	4.5	20	2.7	8.8	1000
PN13711140-04	ABC-SPAX-S ST 4.5x25 gelb vz	4.5	25	2.7	8.8	1000
PN13711153-04	ABC-SPAX-S ST 4.5x30 gelb vz	4.5	30	2.7	8.8	1000
PN13711166-04	ABC-SPAX-S ST 4.5x35 gelb vz	4.5	35	2.7	8.8	500
PN13711179-04	ABC-SPAX-S ST 4.5x40 gelb vz	4.5	40	2.7	8.8	500
PN13711182-04	ABC-SPAX-S ST 4.5x45 gelb vz	4.5	45	2.7	8.8	500
PN13711195-04	ABC-SPAX-S ST 4.5x50 gelb vz	4.5	50	2.7	8.8	500
PN13711205-04	ABC-SPAX-S ST 4.5x55 gelb vz	4.5	55	2.7	8.8	500
PN13711218-04	ABC-SPAX-S ST 4.5x60 gelb vz	4.5	60	2.7	8.8	500
PN13711234-04	ABC-SPAX-S ST 4.5x70 gelb vz	4.5	70	2.7	8.8	500
PN13711250-04	ABC-SPAX-S ST 4.5x80 gelb vz	4.5	80	2.7	8.8	200
PN13710905-04	ABC-SPAX-S ST 4x12 gelb vz	4	12	2.4	8	1000
PN13710921-04	ABC-SPAX-S ST 4x16 gelb vz	4	16	2.4	8	1000
PN13710947-04	ABC-SPAX-S ST 4x20 gelb vz	4	20	2.4	8	1000
PN13710950-04	ABC-SPAX-S ST 4x25 gelb vz	4	25	2.4	8	1000
PN13710963-04	ABC-SPAX-S ST 4x30 gelb vz	4	30	2.4	8	1000
PN13710976-04	ABC-SPAX-S ST 4x35 gelb vz	4	35	2.4	8	1000
PN13710989-04	ABC-SPAX-S ST 4x40 gelb vz	4	40	2.4	8	1000
PN13710992-04	ABC-SPAX-S ST 4x45 gelb vz	4	45	2.4	8	500
PN13711001-04	ABC-SPAX-S ST 4x50 gelb vz	4	50	2.4	8	500
PN13711014-04	ABC-SPAX-S ST 4x55 gelb vz	4	55	2.4	8	500
PN13711027-04	ABC-SPAX-S ST 4x60 gelb vz	4	60	2.4	8	500
PN13711043-04	ABC-SPAX-S ST 4x70 gelb vz	4	70	2.4	8	500
PN13711409-04	ABC-SPAX-S ST 5x16 gelb vz	5	16	2.9	9.7	1000
PN13711425-04	ABC-SPAX-S ST 5x20 gelb vz	5	20	2.9	9.7	1000
PN13711438-04	ABC-SPAX-S ST 5x25 gelb vz	5	25	2.9	9.7	1000
PN13711441-04	ABC-SPAX-S ST 5x30 gelb vz	5	30	2.9	9.7	500
PN13711454-04	ABC-SPAX-S ST 5x35 gelb vz	5	35	2.9	9.7	500
PN13711467-04	ABC-SPAX-S ST 5x40 gelb vz	5	40	2.9	9.7	500

Artikel-Nr.	Artikelname	d1	l	k	d2	Stück
PN13711470-04	ABC-SPAX-S ST 5x45 gelb vz	5	45	2.9	9.7	500
PN13711483-04	ABC-SPAX-S ST 5x50 gelb vz	5	50	2.9	9.7	500
PN13711496-04	ABC-SPAX-S ST 5x55 gelb vz	5	55	2.9	9.7	500
PN13711506-04	ABC-SPAX-S ST 5x60 gelb vz	5	60	2.9	9.7	500
PN13711522-04	ABC-SPAX-S ST 5x70 gelb vz	5	70	2.9	9.7	200
PN13711548-04	ABC-SPAX-S ST 5x80 gelb vz	5	80	2.9	9.7	200
PN13711551-04	ABC-SPAX-S ST 5x90 gelb vz	5	90	2.9	9.7	200
PN13711564-04	ABC-SPAX-S ST 5x100 gelb vz	5	100	2.9	9.7	200
PN13711580-04	ABC-SPAX-S ST 5x120 gelb vz	5	120	2.9	9.7	200
PN13711713-04	ABC-SPAX-S ST 6x40 gelb vz	6	40	3.4	11.6	500
PN13711726-04	ABC-SPAX-S ST 6x45 gelb vz	6	45	3.4	11.6	500
PN13711739-04	ABC-SPAX-S ST 6x50 gelb vz	6	50	3.4	11.6	200
PN13711742-04	ABC-SPAX-S ST 6x55 gelb vz	6	55	3.4	11.6	200
PN13711755-04	ABC-SPAX-S ST 6x60 gelb vz	6	60	3.4	11.6	200
PN13711771-04	ABC-SPAX-S ST 6x70 gelb vz	6	70	3.4	11.6	200
PN13711797-04	ABC-SPAX-S ST 6x80 gelb vz	6	80	3.4	11.6	200
PN13711807-04	ABC-SPAX-S ST 6x90 gelb vz	6	90	3.4	11.6	200
PN13711810-04	ABC-SPAX-S ST 6x100 gelb vz	6	100	3.4	11.6	100
PN13711823-04	ABC-SPAX-S ST 6x110 gelb vz	6	110	3.4	11.6	100
PN13711836-04	ABC-SPAX-S ST 6x120 gelb vz	6	120	3.4	11.6	100
PN13711849-04	ABC-SPAX-S ST 6x130 gelb vz	6	130	3.4	11.6	100
PN13711852-04	ABC-SPAX-S ST 6x140 gelb vz	6	140	3.4	11.6	100
PN13711865-04	ABC-SPAX-S ST 6x150 gelb vz	6	150	3.4	11.6	100
PN13711878-04	ABC-SPAX-S ST 6x160 gelb vz	6	160	3.4	11.6	100
PN13711894-04	ABC-SPAX-S ST 6x180 gelb vz	6	180	3.4	11.6	100
PN13711917-04	ABC-SPAX-S ST 6x200 gelb vz	6	200	3.4	11.6	100
PN13711920-04	ABC-SPAX-S ST 6x220 gelb vz	6	220	3.4	11.6	100
PN13711933-04	ABC-SPAX-S ST 6x240 gelb vz	6	240	3.4	11.6	100

Spannplattenschraube Spax, Stahl, verzinkt, Senkkopf

Material:	Stahl
Oberfläche:	verzinkt
Kopfform:	Senkkopf
Warengruppennr.:	3413

Artikel-Nr.	Artikelname	d1	l	k	d2	Stück
PN13710303-01	ABC-SPAX-S ST 2.5x10 vz	2.5	10	1.6	5.1	1000
PN13710316-01	ABC-SPAX-S ST 2.5x12 vz	2.5	12	1.6	5.1	1000
PN13710332-01	ABC-SPAX-S ST 2.5x16 vz	2.5	16	1.6	5.1	1000
PN13710358-01	ABC-SPAX-S ST 2.5x20 vz	2.5	20	1.6	5.1	1000
PN13710361-01	ABC-SPAX-S ST 2.5x25 vz	2.5	25	1.6	5.1	1000
PN13710701-01	ABC-SPAX-S ST 3.5x12 vz	3.5	12	2.1	7	1000
PN13710714-01	ABC-SPAX-S ST 3.5x15 vz	3.5	15	2.1	7	1000
PN13710727-01	ABC-SPAX-S ST 3.5x16 vz	3.5	16	2.1	7	1000
PN13710730-01	ABC-SPAX-S ST 3.5x17 vz	3.5	17	2.1	7	1000
PN13710743-01	ABC-SPAX-S ST 3.5x20 vz	3.5	20	2.1	7	1000
PN13710756-01	ABC-SPAX-S ST 3.5x25 vz	3.5	25	2.1	7	1000
PN13710769-01	ABC-SPAX-S ST 3.5x30 vz	3.5	30	2.1	7	1000
PN13710772-01	ABC-SPAX-S ST 3.5x35 vz	3.5	35	2.1	7	1000
PN13710785-01	ABC-SPAX-S ST 3.5x40 vz	3.5	40	2.1	7	1000
PN13710798-01	ABC-SPAX-S ST 3.5x45 vz	3.5	45	2.1	7	1000
PN13710808-01	ABC-SPAX-S ST 3.5x50 vz	3.5	50	2.1	7	500
PN13710507-01	ABC-SPAX-S ST 3x10 vz	3	10	1.8	6	1000
PN13710510-01	ABC-SPAX-S ST 3x12 vz	3	12	1.8	6	1000
PN13710523-01	ABC-SPAX-S ST 3x15 vz	3	15	1.8	6	1000
PN13710536-01	ABC-SPAX-S ST 3x16 vz	3	16	1.8	6	1000
PN13710552-01	ABC-SPAX-S ST 3x20 vz	3	20	1.8	6	1000
PN13710565-01	ABC-SPAX-S ST 3x25 vz	3	25	1.8	6	1000
PN13710578-01	ABC-SPAX-S ST 3x30 vz	3	30	1.8	6	1000
PN13710581-01	ABC-SPAX-S ST 3x35 vz	3	35	1.8	6	1000
PN13710594-01	ABC-SPAX-S ST 3x40 vz	3	40	1.8	6	1000
PN13710604-01	ABC-SPAX-S ST 3x45 vz	3	45	1.8	6	1000
PN13711111-01	ABC-SPAX-S ST 4.5x16 vz	4.5	16	2.7	8.8	1000
PN13711137-01	ABC-SPAX-S ST 4.5x20 vz	4.5	20	2.7	8.8	1000
PN13711140-01	ABC-SPAX-S ST 4.5x25 vz	4.5	25	2.7	8.8	1000
PN13711153-01	ABC-SPAX-S ST 4.5x30 vz	4.5	30	2.7	8.8	1000
PN13711166-01	ABC-SPAX-S ST 4.5x35 vz	4.5	35	2.7	8.8	500
PN13711179-01	ABC-SPAX-S ST 4.5x40 vz	4.5	40	2.7	8.8	500
PN13711182-01	ABC-SPAX-S ST 4.5x45 vz	4.5	45	2.7	8.8	500
PN13711195-01	ABC-SPAX-S ST 4.5x50 vz	4.5	50	2.7	8.8	500
PN13711205-01	ABC-SPAX-S ST 4.5x55 vz	4.5	55	2.7	8.8	500
PN13711218-01	ABC-SPAX-S ST 4.5x60 vz	4.5	60	2.7	8.8	500
PN13711234-01	ABC-SPAX-S ST 4.5x70 vz	4.5	70	2.7	8.8	500
PN13711250-01	ABC-SPAX-S ST 4.5x80 vz	4.5	80	2.7	8.8	200
PN13710905-01	ABC-SPAX-S ST 4x12 vz	4	12	2.4	8	1000
PN13710918-01	ABC-SPAX-S ST 4x15 vz	4	15	2.4	8	1000
PN13710921-01	ABC-SPAX-S ST 4x16 vz	4	16	2.4	8	1000
PN13710947-01	ABC-SPAX-S ST 4x20 vz	4	20	2.4	8	1000
PN13710950-01	ABC-SPAX-S ST 4x25 vz	4	25	2.4	8	1000
PN13710963-01	ABC-SPAX-S ST 4x30 vz	4	30	2.4	8	1000
PN13710976-01	ABC-SPAX-S ST 4x35 vz	4	35	2.4	8	1000
PN13710989-01	ABC-SPAX-S ST 4x40 vz	4	40	2.4	8	1000
PN13710992-01	ABC-SPAX-S ST 4x45 vz	4	45	2.4	8	500
PN13711001-01	ABC-SPAX-S ST 4x50 vz	4	50	2.4	8	500
PN13711014-01	ABC-SPAX-S ST 4x55 vz	4	55	2.4	8	500
PN13711027-01	ABC-SPAX-S ST 4x60 vz	4	60	2.4	8	500
PN13711043-01	ABC-SPAX-S ST 4x70 vz	4	70	2.4	8	500
PN13711409-01	ABC-SPAX-S ST 5x16 vz	5	16	2.9	9.7	1000
PN13711425-01	ABC-SPAX-S ST 5x20 vz	5	20	2.9	9.7	1000

Artikel-Nr.	Artikelname	d1	l	k	d2	Stück
PN13711438-01	ABC-SPAX-S ST 5x25 vz	5	25	2.9	9.7	1000
PN13711441-01	ABC-SPAX-S ST 5x30 vz	5	30	2.9	9.7	500
PN13711454-01	ABC-SPAX-S ST 5x35 vz	5	35	2.9	9.7	500
PN13711467-01	ABC-SPAX-S ST 5x40 vz	5	40	2.9	9.7	500
PN13711470-01	ABC-SPAX-S ST 5x45 vz	5	45	2.9	9.7	500
PN13711483-01	ABC-SPAX-S ST 5x50 vz	5	50	2.9	9.7	500
PN13711496-01	ABC-SPAX-S ST 5x55 vz	5	55	2.9	9.7	500
PN13711506-01	ABC-SPAX-S ST 5x60 vz	5	60	2.9	9.7	500
PN13711519-01	ABC-SPAX-S ST 5x65 vz	5	65	2.9	9.7	200
PN13711522-01	ABC-SPAX-S ST 5x70 vz	5	70	2.9	9.7	200
PN13711548-01	ABC-SPAX-S ST 5x80 vz	5	80	2.9	9.7	200
PN13711551-01	ABC-SPAX-S ST 5x90 vz	5	90	2.9	9.7	200
PN13711564-01	ABC-SPAX-S ST 5x100 vz	5	100	2.9	9.7	200
PN13711577-01	ABC-SPAX-S ST 5x110 vz	5	110	2.9	9.7	200
PN13711700-01	ABC-SPAX-S ST 6x30 vz	6	30	3.4	11.6	500
PN13719029-01	ABC-SPAX-S ST 6x35 vz	6	35	3.4	11.6	500
PN13711713-01	ABC-SPAX-S ST 6x40 vz	6	40	3.4	11.6	500
PN13711726-01	ABC-SPAX-S ST 6x45 vz	6	45	3.4	11.6	500
PN13711739-01	ABC-SPAX-S ST 6x50 vz	6	50	3.4	11.6	200
PN13711742-01	ABC-SPAX-S ST 6x55 vz	6	55	3.4	11.6	200
PN13711755-01	ABC-SPAX-S ST 6x60 vz	6	60	3.4	11.6	200
PN13711771-01	ABC-SPAX-S ST 6x70 vz	6	70	3.4	11.6	200
PN13711797-01	ABC-SPAX-S ST 6x80 vz	6	80	3.4	11.6	200
PN13711807-01	ABC-SPAX-S ST 6x90 vz	6	90	3.4	11.6	200
PN13711810-01	ABC-SPAX-S ST 6x100 vz	6	100	3.4	11.6	100
PN13711823-01	ABC-SPAX-S ST 6x110 vz	6	110	3.4	11.6	100
PN13711836-01	ABC-SPAX-S ST 6x120 vz	6	120	3.4	11.6	100
PN13711849-01	ABC-SPAX-S ST 6x130 vz	6	130	3.4	11.6	100
PN13711852-01	ABC-SPAX-S ST 6x140 vz	6	140	3.4	11.6	100
PN13711865-01	ABC-SPAX-S ST 6x150 vz	6	150	3.4	11.6	100
PN13711878-01	ABC-SPAX-S ST 6x160 vz	6	160	3.4	11.6	100
PN13711894-01	ABC-SPAX-S ST 6x180 vz	6	180	3.4	11.6	100
PN13711917-01	ABC-SPAX-S ST 6x200 vz	6	200	3.4	11.6	100

Spannplattenschraube Spax, Stahl, verzinkt, Senkkopf, Teilgewinde

Material:	Stahl
Oberfläche:	verzinkt
Kopfform:	Senkkopf
Warengruppennr.:	3409

Artikel-Nr.	Artikelname	d1	l	k	d2	Stück
PN13700753-01	ABC-SPAX-S ST 3.5x30/17 vz	3.5	30	2.1	7	1000
PN13700766-01	ABC-SPAX-S ST 3.5x35/22 vz	3.5	35	2.1	7	1000
PN13700779-01	ABC-SPAX-S ST 3.5x40/22 vz	3.5	40	2.1	7	1000
PN13701150-01	ABC-SPAX-S ST 4.5x35/23 vz	4.5	35	2.7	8.8	500
PN13701163-01	ABC-SPAX-S ST 4.5x40/23 vz	4.5	40	2.7	8.8	500
PN13701176-01	ABC-SPAX-S ST 4.5x45/30 vz	4.5	45	2.7	8.8	500
PN13701189-01	ABC-SPAX-S ST 4.5x50/30 vz	4.5	50	2.7	8.8	500
PN13701202-01	ABC-SPAX-S ST 4.5x60/37 vz	4.5	60	2.7	8.8	500
PN13701228-01	ABC-SPAX-S ST 4.5x70/42 vz	4.5	70	2.7	8.8	500
PN13700957-01	ABC-SPAX-S ST 4x30/17 vz	4	30	2.4	8	1000
PN13700960-01	ABC-SPAX-S ST 4x35/22 vz	4	35	2.4	8	1000
PN13700973-01	ABC-SPAX-S ST 4x40/22 vz	4	40	2.4	8	1000
PN13700986-01	ABC-SPAX-S ST 4x45/30 vz	4	45	2.4	8	500
PN13700999-01	ABC-SPAX-S ST 4x50/30 vz	4	50	2.4	8	500
PN13701477-01	ABC-SPAX-S ST 5x50/30 vz	5	50	2.9	9.7	500
PN13701493-01	ABC-SPAX-S ST 5x60/35 vz	5	60	2.9	9.7	500
PN13701516-01	ABC-SPAX-S ST 5x70/41 vz	5	70	2.9	9.7	200
PN13701532-01	ABC-SPAX-S ST 5x80/44 vz	5	80	2.9	9.7	200
PN13701736-01	ABC-SPAX-S ST 6x50/30 vz	6	50	3.4	11.6	200
PN13701752-01	ABC-SPAX-S ST 6x60/35 vz	6	60	3.4	11.6	200
PN13701778-01	ABC-SPAX-S ST 6x70/42 vz	6	70	3.4	11.6	200
PN13701794-01	ABC-SPAX-S ST 6x80/44 vz	6	80	3.4	11.6	200

Spanplattenschraube mit Linsenkopf Spax

Material:	Stahl
Oberfläche:	verzinkt
Kopfform:	Linsenkopf
Warengruppennr.:	3415

Artikel-Nr.	Artikelname	d1	l	k	d2	Stück
PN13730707-01	ABC-SPAX-RUKO ST 3.5x12 vz	3.5	12	2.5	7	1000
PN13730710-01	ABC-SPAX-RUKO ST 3.5x15 vz	3.5	15	2.5	7	1000
PN13730723-01	ABC-SPAX-RUKO ST 3.5x16 vz	3.5	16	2.5	7	1000
PN13730736-01	ABC-SPAX-RUKO ST 3.5x20 vz	3.5	20	2.5	7	1000
PN13730749-01	ABC-SPAX-RUKO ST 3.5x25 vz	3.5	25	2.5	7	1000
PN13730752-01	ABC-SPAX-RUKO ST 3.5x30 vz	3.5	30	2.5	7	1000
PN13730765-01	ABC-SPAX-RUKO ST 3.5x35 vz	3.5	35	2.5	7	1000
PN13730778-01	ABC-SPAX-RUKO ST 3.5x40 vz	3.5	40	2.5	7	1000
PN13730503-01	ABC-SPAX-RUKO ST 3x10 vz	3	10	2.3	6	1000
PN13730516-01	ABC-SPAX-RUKO ST 3x12 vz	3	12	2.3	6	1000
PN13730529-01	ABC-SPAX-RUKO ST 3x15 vz	3	15	2.3	6	1000
PN13730532-01	ABC-SPAX-RUKO ST 3x16 vz	3	16	2.3	6	1000
PN13730545-01	ABC-SPAX-RUKO ST 3x20 vz	3	20	2.3	6	1000
PN13730558-01	ABC-SPAX-RUKO ST 3x25 vz	3	25	2.3	6	1000
PN13730561-01	ABC-SPAX-RUKO ST 3x30 vz	3	30	2.3	6	1000
PN13731049-01	ABC-SPAX-RUKO ST 4.5x12 vz	4.5	12	3.1	9	1000
PN13731052-01	ABC-SPAX-RUKO ST 4.5x15 vz	4.5	15	3.1	9	1000
PN13731065-01	ABC-SPAX-RUKO ST 4.5x16 vz	4.5	16	3.1	9	1000
PN13731078-01	ABC-SPAX-RUKO ST 4.5x20 vz	4.5	20	3.1	9	1000
PN13731081-01	ABC-SPAX-RUKO ST 4.5x25 vz	4.5	25	3.1	9	1000
PN13731094-01	ABC-SPAX-RUKO ST 4.5x30 vz	4.5	30	3.1	9	500
PN13731104-01	ABC-SPAX-RUKO ST 4.5x35 vz	4.5	35	3.1	9	500
PN13731117-01	ABC-SPAX-RUKO ST 4.5x40 vz	4.5	40	3.1	9	500
PN13731120-01	ABC-SPAX-RUKO ST 4.5x45 vz	4.5	45	3.1	9	500
PN13731133-01	ABC-SPAX-RUKO ST 4.5x50 vz	4.5	50	3.1	9	500
PN13730875-01	ABC-SPAX-RUKO ST 4x12 vz	4	12	2.9	8	1000
PN13730888-01	ABC-SPAX-RUKO ST 4x15 vz	4	15	2.9	8	1000
PN13730891-01	ABC-SPAX-RUKO ST 4x16 vz	4	16	2.9	8	1000
PN13730901-01	ABC-SPAX-RUKO ST 4x20 vz	4	20	2.9	8	1000
PN13730914-01	ABC-SPAX-RUKO ST 4x25 vz	4	25	2.9	8	1000
PN13730927-01	ABC-SPAX-RUKO ST 4x30 vz	4	30	2.9	8	1000
PN13730930-01	ABC-SPAX-RUKO ST 4x35 vz	4	35	2.9	8	1000
PN13730943-01	ABC-SPAX-RUKO ST 4x40 vz	4	40	2.9	8	500
PN13730956-01	ABC-SPAX-RUKO ST 4x45 vz	4	45	2.9	8	500
PN13730969-01	ABC-SPAX-RUKO ST 4x50 vz	4	50	2.9	8	500
PN13730985-01	ABC-SPAX-RUKO ST 4x60 vz	4	60	2.9	8	500
PN13731243-01	ABC-SPAX-RUKO ST 5x16 vz	5	16	3.4	9.9	1000
PN13731256-01	ABC-SPAX-RUKO ST 5x17 vz	5	17	3.4	9.9	1000
PN13731269-01	ABC-SPAX-RUKO ST 5x20 vz	5	20	3.4	9.9	1000
PN13731272-01	ABC-SPAX-RUKO ST 5x25 vz	5	25	3.4	9.9	500
PN13731285-01	ABC-SPAX-RUKO ST 5x30 vz	5	30	3.4	9.9	500
PN13731298-01	ABC-SPAX-RUKO ST 5x35 vz	5	35	3.4	9.9	500
PN13731308-01	ABC-SPAX-RUKO ST 5x40 vz	5	40	3.4	9.9	500
PN13731311-01	ABC-SPAX-RUKO ST 5x45 vz	5	45	3.4	9.9	200
PN13731324-01	ABC-SPAX-RUKO ST 5x50 vz	5	50	3.4	9.9	200
PN13731340-01	ABC-SPAX-RUKO ST 5x60 vz	5	60	3.4	9.9	200
PN13731366-01	ABC-SPAX-RUKO ST 5x70 vz	5	70	3.4	9.9	200
PN13731586-01	ABC-SPAX-RUKO ST 6x30 vz	6	30	4	11.9	500
PN13731599-01	ABC-SPAX-RUKO ST 6x35 vz	6	35	4	11.9	500
PN13731609-01	ABC-SPAX-RUKO ST 6x40 vz	6	40	4	11.9	500
PN13731612-01	ABC-SPAX-RUKO ST 6x45 vz	6	45	4	11.9	200
PN13731625-01	ABC-SPAX-RUKO ST 6x50 vz	6	50	4	11.9	200
PN13731641-01	ABC-SPAX-RUKO ST 6x60 vz	6	60	4	11.9	200

Artikel-Nr.	Artikelname	d1	l	k	d2	Stück
PN13731667-01	ABC-SPAX-RUKO ST 6x70 vz	6	70	4	11.9	200
PN13731683-01	ABC-SPAX-RUKO ST 6x80 vz	6	80	4	11.9	200
PN13731696-01	ABC-SPAX-RUKO ST 6x90 vz	6	90	4	11.9	200
PN13731706-01	ABC-SPAX-RUKO ST 6x100 vz	6	100	4	11.9	100

Spanplattenschraube mit Senkkopf und Innensechsrund Spax

Material:	Stahl
Oberfläche:	gelb verzinkt
Kopfform:	Senkkopf
Warengruppennr.:	3405

Artikel-Nr.	Artikelname	d1	l	k	d2	ltg	Stück
PN13699000-04	ABC-SPAX-S-TRX ST 3.5x16/13 gelb vz	3.5	16	2	6.9	13	1000
PN13699026-04	ABC-SPAX-S-TRX ST 3.5x20/16 gelb vz	3.5	20	2	6.9	16	1000
PN13699039-04	ABC-SPAX-S-TRX ST 3.5x25/21 gelb vz	3.5	25	2	6.9	21	200
PN13699042-04	ABC-SPAX-S-TRX ST 3.5x30/17 gelb vz	3.5	30	2	6.9	17	1000
PN13699055-04	ABC-SPAX-S-TRX ST 3.5x35/22 gelb vz	3.5	35	2	6.9	22	1000
PN13699068-04	ABC-SPAX-S-TRX ST 3.5x40/22 gelb vz	3.5	40	2	6.9	22	1000
NT6571	ABC-SPAX-S-TRX ST 3.5x50/32 gelb vz	3.5	50	2	6.9	32	500
PN13690009-04	ABC-SPAX-S-TRX ST 3x12/10 gelb vz	3	12	2.3	7.9	10	1000
PN13690038-04	ABC-SPAX-S-TRX ST 3x16/13 gelb vz	3	16	2.3	7.9	14	1000
PN13690054-04	ABC-SPAX-S-TRX ST 3x20/17 gelb vz	3	20	2.3	7.9	17	1000
PN13690067-04	ABC-SPAX-S-TRX ST 3x25/22 gelb vz	3	25	2.3	7.9	22	1000
PN13690070-04	ABC-SPAX-S-TRX ST 3x30/17 gelb vz	3	30	2.3	7.9	17	1000
PN13690083-04	ABC-SPAX-S-TRX ST 3x35/22 gelb vz	3	35	2.3	7.9	22	1000
PN13690096-04	ABC-SPAX-S-TRX ST 3x40/22 gelb vz	3	40	2.3	7.9	22	1000
PN13690216-04	ABC-SPAX-S-TRX ST 4.5x30/17 gelb vz	4.5	30	2.6	8.7	17	1000
PN13690229-04	ABC-SPAX-S-TRX ST 4.5x35/23 gelb vz	4.5	35	2.6	8.7	12	500
PN13690232-04	ABC-SPAX-S-TRX ST 4.5x40/23 gelb vz	4.5	40	2.6	8.7	12	500
PN13690245-04	ABC-SPAX-S-TRX ST 4.5x45/30 gelb vz	4.5	45	2.6	8.7	30	500
NT4193	ABC-SPAX-S-TRX ST 4.5x50/32 gelb vz	4.5	50	2.6	8.7	32	500
PN13690274-04	ABC-SPAX-S-TRX ST 4.5x60/35 gelb vz	4.5	60	2.6	8.7	35	500
PN13690290-04	ABC-SPAX-S-TRX ST 4.5x70/42 gelb vz	4.5	70	2.6	8.7	42	500
NT8444	ABC-SPAX-S-TRX ST 4.5x80/49 gelb vz	4.5	80	2.6	8.7	49	200
PN13699084-04	ABC-SPAX-S-TRX ST 4x20/16 gelb vz	4	20	2.3	7.9	16	1000
PN13699097-04	ABC-SPAX-S-TRX ST 4x25/20 gelb vz	4	25	2.3	7.9	21	1000
PN13690119-04	ABC-SPAX-S-TRX ST 4x30/17 gelb vz	4	30	2.3	7.9	17	1000
PN13690122-04	ABC-SPAX-S-TRX ST 4x35/22 gelb vz	4	35	2.3	7.9	22	1000
PN13690135-04	ABC-SPAX-S-TRX ST 4x40/22 gelb vz	4	40	2.3	7.9	22	1000
PN13690148-04	ABC-SPAX-S-TRX ST 4x45/30 gelb vz	4	45	2.3	7.9	30	500
PN13690151-04	ABC-SPAX-S-TRX ST 4x50/30 gelb vz	4	50	2.3	7.9	30	500
NT7182	ABC-SPAX-S-TRX ST 4x70/42 gelb vz	4	70	2.3	7.9	42	500
NT8432	ABC-SPAX-S-TRX ST 4x80/37 gelb vz	4	80	2.3	7.9	37	200
PN13690371-04	ABC-SPAX-S-TRX ST 5x30/17 gelb vz	5	30	2.9	9.6	17	500
PN13690384-04	ABC-SPAX-S-TRX ST 5x35/22 gelb vz	5	35	2.9	9.6	22	500
PN13690397-04	ABC-SPAX-S-TRX ST 5x40/22 gelb vz	5	40	2.9	9.6	22	500
PN13690407-04	ABC-SPAX-S-TRX ST 5x45/30 gelb vz	5	45	2.9	9.6	30	500
PN13690410-04	ABC-SPAX-S-TRX ST 5x50/30 gelb vz	5	50	2.9	9.6	30	500
PN13690423-04	ABC-SPAX-S-TRX ST 5x55/35 gelb vz	5	55	2.9	9.6	35	500
PN13690436-04	ABC-SPAX-S-TRX ST 5x60/35 gelb vz	5	60	2.9	9.6	35	500
PN13690452-04	ABC-SPAX-S-TRX ST 5x70/42 gelb vz	5	70	2.9	9.6	42	200
PN13690478-04	ABC-SPAX-S-TRX ST 5x80/44 gelb vz	5	80	2.9	9.6	44	200
NT7181	ABC-SPAX-S-TRX ST 5x120/69 gelb vz	5	120	2.9	9.6	69	200
PN13690575-04	ABC-SPAX-S-TRX ST 6x40/24 gelb vz	6	40	3.4	11.5	24	200
PN13690591-04	ABC-SPAX-S-TRX ST 6x50/30 gelb vz	6	50	3.4	11.5	30	200
PN13690614-04	ABC-SPAX-S-TRX ST 6x60/35 gelb vz	6	60	3.4	11.5	35	200
PN13690630-04	ABC-SPAX-S-TRX ST 6x70/42 gelb vz	6	70	3.4	11.5	42	200
PN13690656-04	ABC-SPAX-S-TRX ST 6x80/44 gelb vz	6	80	3.4	11.5	44	200
PN13690672-04	ABC-SPAX-S-TRX ST 6x90/60 gelb vz	6	90	3.4	11.5	60	200
PN13690698-04	ABC-SPAX-S-TRX ST 6x100/60 gelb vz	6	100	3.4	11.5	60	100
NT8386	ABC-SPAX-S-TRX ST 6x110/68 gelb vz	6	110	3.4	11.5	68	100
PN13690711-04	ABC-SPAX-S-TRX ST 6x120/69 gelb vz	6	120	3.4	11.5	69	100
PN13690737-04	ABC-SPAX-S-TRX ST 6x140/69 gelb vz	6	140	3.4	11.5	69	100
PN13690753-04	ABC-SPAX-S-TRX ST 6x160/69 gelb vz	6	160	3.4	11.5	69	100
PN13690779-04	ABC-SPAX-S-TRX ST 6x180/69 gelb vz	6	180	3.4	11.5	69	100

Artikel-Nr.	Artikelname	d1	l	k	d2	ltg	Stück
PN13690795-04	ABC-SPAX-S-TRX ST 6x200/69 gelb vz	6	200	3.4	11.5	69	100
PN13690818-04	ABC-SPAX-S-TRX ST 6x220/69 gelb vz	6	220	3.4	11.5	69	100
PN13690821-04	ABC-SPAX-S-TRX ST 6x240/69 gelb vz	6	240	3.4	11.5	69	100
NT7341	ABC-SPAX-S-TRX ST 6x300/69 gelb vz	6	300	3.4	11.5	69	100

Verschlußschraube mit Innensechskant ähnl. DIN906

Gewindetyp:	zylindrisch
Warengruppennr.:	2117
Verpackungseinheit:	1000 Stück

Artikel-Nr.	Artikelname	Gewinde
FL3191	ähnl. DIN906 MS G1/2	G1/2"
FL3183	ähnl. DIN906 MS G1/4	G1/4"
FL2854	ähnl. DIN906 MS G1/4 T	G1/4"
FL3180	ähnl. DIN906 MS G1/8x8	G1/8x8"
FL3311	ähnl. DIN906 MS G1/8x8 T	G1/8x8"
FL4933	ähnl. DIN906 MS G3/4	G3/4"
FL3184	ähnl. DIN906 MS G3/8	G3/8"
FL10212	ähnl. DIN906 MS G3/8 T	G3/8"
FL10215	ähnl. DIN906 MS M5x0.5 T	M5x0.5
FL10138	ähnl. DIN906 MS M6x0.75	M6x0.75
FL10214	ähnl. DIN906 MS M6x0.75 T	M6x0.75
FL3182	ähnl. DIN906 MS M8x0.75	M8x0.75
FL7819	ähnl. DIN906 MS M9x1	M9x1
FL3181	ähnl. DIN906 MS M10x1	M10x1
FL4861	ähnl. DIN906 MS M10x1 T	M10x1
FL3194	ähnl. DIN906 MS M10x1x6	M10x1x6
FL9923	ähnl. DIN906 MS M11x1	M11x1

Artikel-Nr.	Artikelname	Gewinde
FL3193	ähnl. DIN906 MS M12x1.5	M12x1.5
FL9328	ähnl. DIN906 MS M12x1.5 T	M12x1.5
FL3195	ähnl. DIN906 MS M14x1.5	M14x1.5
FL4860	ähnl. DIN906 MS M14x1.5 T	M14x1.5
FL3196	ähnl. DIN906 MS M16x1.5	M16x1.5
FL8468	ähnl. DIN906 MS M18x1.5	M18x1.5
FL8469	ähnl. DIN906 MS M20x1.5	M20x1.5
FL8470	ähnl. DIN906 MS M22x1.5	M22x1.5
FL10549	ähnl. DIN906 MS M30x1.5	M30x1.5

Verschlußschraube mit Innensechskant ähnl. DIN906

Gewindetyp:	zylindrisch
Warengruppennr.:	2116

Artikel-Nr.	Artikelname	Gewinde
FL3192	ähnl. DIN906 MS G 1/2 KTR21D	G1/2"
FL3186	ähnl. DIN906 MS G 1/4 KTR13D	G1/4"
FL3185	ähnl. DIN906 MS G 1/8 KTR10D	G1/8"
FL6904	ähnl. DIN906 MS G 1/8 x 6 mm KTR10Dx6	G1/8"
FL3189	ähnl. DIN906 MS G 3/8 KTR17D	G3/8"
FL3187	ähnl. DIN906 MS M 8x0,75 KTM8D	M8x0,75
FL3188	ähnl. DIN906 MS M 10x1 KTM10D	M10x1

PRODUKTÜBERSICHT MUTTERN

	Flügelmutter DIN315, Grauguss	535
	Flügelmutter DIN315, Grauguss, verzinkt	535
	Flügelmutter DIN315, rostfreier Stahl A2	536
	Sechskantmutter DIN439 Form B, rostfreier Stahl A2	537
	Sechskantmutter DIN439 Form B, Stahl, 04	538
	Sechskantmutter DIN439 Form B, Stahl, 04, verzinkt	539
	Rändelmutter DIN466, rostfreier Stahl A2	540
	Rändelmutter DIN466, Stahl	540
	Rändelmutter DIN466, Stahl, verzinkt	541
	Rändelmutter DIN467, rostfreier Stahl A2	541
	Rändelmutter DIN467, Stahl	542
	Rändelmutter DIN467, Stahl, verzinkt	542
	Ringmutter DIN582, rostfreier Stahl A2	543
	Ringmutter DIN582, Stahl, C15E	543
	Ringmutter DIN582, Stahl, C15E, verzinkt	544
	Vierkantschweissmutter DIN928	544
	Sechskantschweissmutter DIN929, rostfreier Stahl A2	545
	Sechskantschweissmutter DIN929, Stahl	545
	Sechskantmutter DIN934, Feingewinde, Stahl, 8	546
	Sechskantmutter DIN934, Feingewinde, Stahl, 8, verzinkt	546
	Sechskantmutter DIN934, Kunststoff	547

	Sechskantmutter DIN934, Messing	547
	Sechskantmutter DIN934, Messing, vernickelt	548
	Sechskantmutter DIN934, rostfreier Stahl A2	549
	Sechskantmutter DIN934, rostfreier Stahl A4	550
	Sechskantmutter DIN934, Stahl, 8	551
	Sechskantmutter DIN934, Stahl, 8, Linksgewinde	552
	Sechskantmutter DIN934, Stahl, 8, verzinkt	552
	Sechskantmutter DIN934, Stahl, 8, verzinkt, Linksgewinde	553
	Sechskantmutter DIN934, Stahl, 10	553
	Sechskantmutter DIN934, Stahl, 12	554
	Kronenmutter DIN935, 8	554
	Kronenmutter DIN935, Feingewinde, 6AU	555
	Sechskantmutter DIN936, 04	555
	Sechskantmutter DIN936, 17H	556
	Kronenmutter DIN937/ISO7038	556
	Sechskantmutter DIN980/ISO7042 Form V, rostfreier Stahl A2	557
	Sechskantmutter DIN980/ISO7042 Form V, Stahl, 8	557
	Nutmutter DIN981	558
	Sechskantmutter DIN982/ISO7040, rostfreier Stahl A4	558
	Sechskantmutter DIN982/ISO7040, Stahl, 8	559
	Sechskantmutter DIN985/ISO10511, rostfreier Stahl A2	559
	Sechskantmutter DIN985/ISO10511, Stahl, 8	560
	Sechskantmutter DIN985/ISO10511, Stahl, 10	560
	Sicherungsmutter DIN985/ISO10512	561

Hutmutter DIN986	561
Sicherungsmutter DIN986	562
Hutmutter DIN1587, Kunststoff	562
Hutmutter DIN1587, Messing	563
Hutmutter DIN1587, Messing, verchromt	563
Hutmutter DIN1587, rostfreier Stahl A2	564
Hutmutter DIN1587, rostfreier Stahl A4	564
Hutmutter DIN1587, Stahl, 6AU	565
Hutmutter DIN1587, Stahl, 6AU, verzinkt	565
Nutmutter DIN1804	566
Kreuzlochmutter DIN1816	567
Sechskantmutter DIN6330 Form B	567
Sechskantmutter DIN6331	568
Verlängerungsmutter DIN6334	568
Sechskantmutter ISO4032, Messing	569
Sechskantmutter ISO4032, Messing, vernickelt	569
Sechskantmutter ISO4032, rostfreier Stahl A2	570
Sechskantmutter ISO4032, rostfreier Stahl A4	571
Sechskantmutter ISO4032, Stahl, 8	571
Sechskantmutter ISO4032, Stahl, 8, Linksgewinde	572
Sechskantmutter ISO4032, Stahl, 8, verzinkt	572
Sechskantmutter ISO4032, Stahl, 8, verzinkt, Linksgewinde	573
Sechskantmutter ISO4032, Stahl, 10	573
Sechskantmutter ISO4032, Stahl, 12	574

	Sechskantmutter ISO8673	574
	Sechskantmutter ISO8673, verzinkt	575
	Einnietmutter	575
	Setzmutter Kalei	576

Flügelmutter DIN315, Grauguss

Material:	Grauguss
Kopfform:	Flügelkopf
DIN:	315
Warengruppennr.:	4802

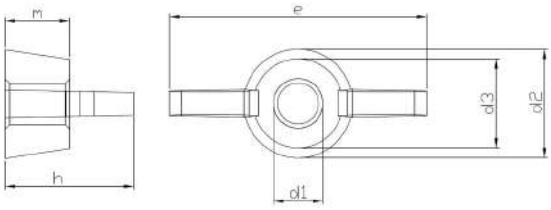

Artikel-Nr.	d1	d2	h	e	m	Stück
PN07280014	M 3	6	10.5	20	4.6	500
PN07280027	M 4	8	10.5	20	4.6	200
PN07280030	M 5	11	13	26	6.5	200
PN07280043	M 6	13	17	33	8	200
PN07280056	M 8	16	20	39	10	100
PN07280069	M 10	20	25	51	12	100
PN07280072	M 12	23	33.5	65	14	50
PN07280085	M 14	23	33.5	65	14	50
PN07280098	M 16	29	37.5	73	17	20
PN07280108	M 20	35	46.5	90	21	20

Flügelmutter DIN315, Grauguss, verzinkt

Material:	Grauguss
Oberfläche:	verzinkt
Kopfform:	Flügelkopf
DIN:	315
Warengruppennr.:	4800

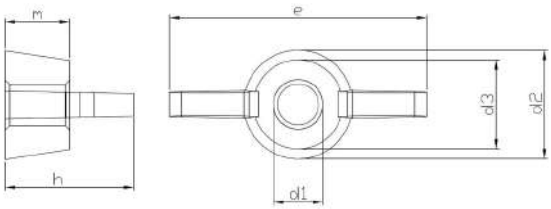

Artikel-Nr.	d1	d2	h	e	m	Stück
PN07291100-01	M 3	6	8	16	4	500
PN07291113-01	M 4	8	10.5	20	4.6	200
PN07291126-01	M 5	11	13	26	6.5	200
PN07291139-01	M 6	13	17	33	8	200
PN07291142-01	M 8	16	20	39	10	100
PN07291155-01	M 10	20	25	21	12	100
PN07291168-01	M 12	23	33.5	65	14	50
PN07280085-01	M 14	23	33.5	65	14	50
NT1957	M 16	29	37.5	73	17	25
PN07280108-01	M 20	35	46.5	90	21	10

Flügelmutter DIN315, rostfreier Stahl A2

Material:	rostfreier Stahl A2
Kopfform:	Flügelkopf
DIN:	315
Warengruppennr.:	4801
Verpackungseinheit:	25 Stück

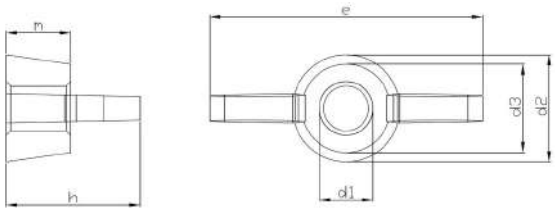

Artikel-Nr.	d1	d2	h	e	m	d3
NT8989	M 10	20	25	51	12	16.5
NT7452	M 12	23	33.5	65	14	19.5

Sechskantmutter DIN439 Form B, rostfreier Stahl A2

Material:	rostfreier Stahl A2
Kopfform:	Sechskant
Form:	B
DIN:	439
Warengruppennr.:	6801

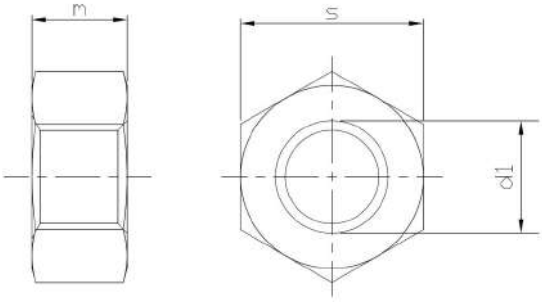

Artikel-Nr.	d1	s	m	Feingewinde	Stück
PN11100038	M 1.6	3.2	1	Nein	200
PN11100041	M 1.7	3.5	1	Nein	500
PN11100067	M 2	4	1.2	Nein	500
PN11100070	M 2.3	4.5	1.2	Nein	500
PN11100083	M 2.5	5	1.6	Nein	500
PN11100096	M 2.6	5	1.6	Nein	500
PN11100119	M 3	5.5	1.8	Nein	500
PN11100135	M 4	7	2.2	Nein	500
PN11100148	M 5	8	2.7	Nein	500
PN11100151	M 6	10	3.2	Nein	500
PN11100177	M 8	13	4	Nein	200
NT4144	M 8x0.75	13	4	Ja	200
NT0199	M 8x1	13	4	Ja	200
PN11100180	M 10	17	5	Nein	100
NT0200	M 10x1	17	5	Ja	100
NT0739	M 10x1.25	19	6	Ja	100
PN11100193	M 12	19	6	Nein	100
NT1855	M 12x1.5	19	6	Ja	100
PN11100203	M 14	22	7	Nein	100
PN11100216	M 16	24	8	Nein	100
NT8863	M 16x1	24	8	Ja	100
NT0599	M 16x1.5	24	8	Ja	100
PN11100229	M 18	27	9	Nein	50
NT9664	M 18x1	27	9	Ja	10
NT2344	M 18x1.5	27	9	Ja	100
PN11100232	M 20	30	10	Nein	50
NT0908	M 20x1.5	30	10	Ja	10
PN11100245	M 22	32	11	Nein	50
NT6270	M 22x1.5	32	11	Ja	25
PN11100258	M 24	36	12	Nein	25
NT0205	M 24x1.5	36	12	Ja	50
PN11100261	M 27	41	13.5	Nein	25
PN11100274	M 30	46	15	Nein	25
NT10715	M 36	55	18	Ja	10

Sechskantmutter DIN439 Form B, Stahl, 04

Material:	Stahl
Form:	B
DIN:	439
Festigkeit:	04
Warengruppennr.:	2310

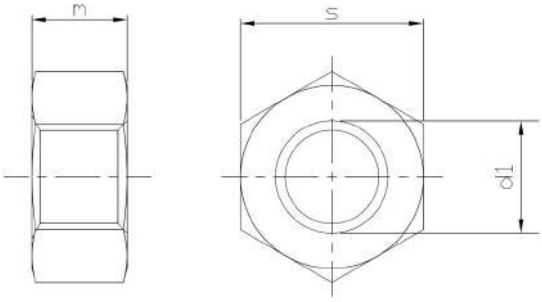

Artikel-Nr.	d1	s	Feingewinde	Stück
PN05160068	M 2	4	Nein	500
PN05160084	M 2.5	4	Nein	500
PN05160107	M 3	5.5	Nein	500
PN05160110	M 3.5	5.5	Nein	500
PN05160123	M 4	7	Nein	500
PN05160136	M 5	8	Nein	500
PN05160149	M 6	10	Nein	200
PN05160152	M 8	13	Nein	200
PN05170029	M 8x1	13	Ja	200
PN05160165	M 10	16	Nein	100
PN05170032	M 10x1	16	Ja	100
PN05160178	M 12	18	Nein	100
NT1982	M 12x1	18	Ja	100
PN05170074	M 12x1.5	18	Ja	100
PN05170061	M 12x1.25	18	Ja	100
PN05160181	M 14	21	Nein	100
PN05170087	M 14x1.5	21	Ja	100
PN05160194	M 16	24	Nein	100
PN05170090	M 16x1.5	24	Ja	100
PN05160204	M 18	27	Nein	100
PN05170100	M 18x1.5	27	Ja	100
PN05160217	M 20	30	Nein	100
PN05170126	M 20x1.5	30	Ja	100
PN05660173	M 22	34	Nein	50
PN05170142	M 22x1.5	34	Ja	50
PN05160233	M 24	36	Nein	50
PN05170168	M 24x1.5	36	Ja	50
PN05170171	M 24x2	36	Ja	50
PN05170184	M 27x1.5	41	Ja	50
PN05160259	M 30	46	Nein	25
PN05170197	M 30x1.5	46	Ja	25
PN05170207	M 30x2	46	Ja	25
PN05170223	M 33x1.5	50	Ja	25
PN05160275	M 36	55	Nein	10
PN05170249	M 36x1.5	55	Ja	10
NT6654	M 36x3	55	Ja	10
NT11000	M 42	65	Nein	10
PN05170278	M 42x1.5	65	Ja	10
NT7647	M 42x2	65	Ja	10

Sechskantmutter DIN439 Form B, Stahl, 04, verzinkt

Material:	Stahl
Oberfläche:	verzinkt
Form:	B
DIN:	439
Festigkeit:	04
Warengruppennr.:	2309

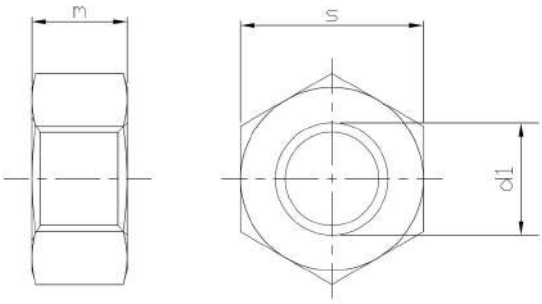

Artikel-Nr.	d1	s	Feingewinde	Stück
PN05160068-01	M 2	4	Nein	500
PN05160084-01	M 2	4	Nein	500
PN05160107-01	M 3	5.5	Nein	500
PN05160123-01	M 4	7	Nein	500
PN05160136-01	M 5	8	Nein	500
PN05160149-01	M 6	10	Nein	200
PN05160152-01	M 8	13	Nein	200
PN05170029-01	M 8x1	13	Ja	200
PN05160165-01	M 10	16	Nein	100
PN05170032-01	M 10x1	16	Ja	100
NT1011	M 10x1.25	16	Ja	100
PN05160178-01	M 12	18	Nein	100
PN05170074-01	M 12x1.5	18	Ja	100
PN05170061-01	M 12x1.25	18	Ja	100
PN05160181-01	M 14	21	Nein	100
PN05170087-01	M 14x1.5	21	Ja	100
PN05160194-01	M 16	24	Nein	100
PN05170090-01	M 16x1.5	24	Ja	100
PN05160204-01	M 18	27	Nein	100
PN05170100-01	M 18x1.5	27	Ja	100
PN05160217-01	M 20	30	Nein	50
PN05170126-01	M 20x1.5	30	Ja	100
PN05660173-01	M 22	34	Nein	50
PN05170142-01	M 22x1.5	34	Ja	50
PN05160233-01	M 24	36	Nein	50
PN05170168-01	M 24x1.5	36	Ja	50
PN05170171-01	M 24x2	36	Ja	50
PN05170184-01	M 27x1.5	50	Ja	50
PN05160259-01	M 30	46	Nein	25
PN05170197-01	M 30x1.5	46	Ja	25
PN05170207-01	M 30x2	46	Ja	25
PN05170223-01	M 33x1.5	50	Ja	25
PN05160275-01	M 36	55	Nein	10
PN05170249-01	M 36x1.5	55	Ja	10
NT7763	M 36x2	55	Ja	10
PN05170278-01	M 42x1.5	65	Ja	10
NT7647-01	M 42x2	65	Ja	10

Rändelmutter DIN466, rostfreier Stahl A2

Material:	rostfreier Stahl A2
Kopfform:	Rändel
DIN:	466
Warengruppennr.:	2820

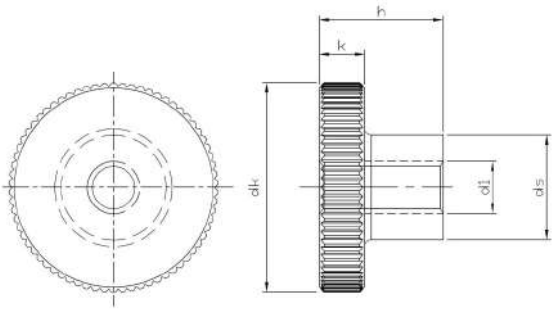

Artikel-Nr.	d1	dk	k	ds	h	Stück
NT3320	M 2	9	2	4.5	5.3	100
NT3321	M 2.5	11	2.5	5	6.5	100
NT3322	M 3	12	2.5	6	7.5	100
NT0920	M 4	16	3.5	8	9.5	100
NT3323	M 5	20	4	10	11.5	50
NT3324	M 6	24	5	12	15	50
NT3325	M 8	30	6	16	18	10
NT3326	M 10	36	8	20	23	50

Rändelmutter DIN466, Stahl

Material:	Stahl
Kopfform:	Rändel
DIN:	466
Warengruppennr.:	2806
Verpackungseinheit:	100 Stück

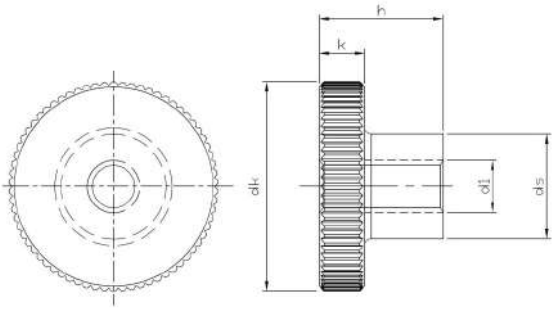

Artikel-Nr.	d1	dk	k	ds	h
PN05530067	M 3	12	2.5	6	7.5
PN05530083	M 4	16	3.5	8	9.5
PN05530096	M 5	20	3.5	8	9.5
PN05530106	M 6	24	5	12	15
PN05530119	M 8	30	6	16	18
PN05530122	M 10	36	8	20	23

Rändelmutter DIN466, Stahl, verzinkt

Material:	Stahl
Oberfläche:	verzinkt
Kopfform:	Rändel
DIN:	466
Warengruppennr.:	2805

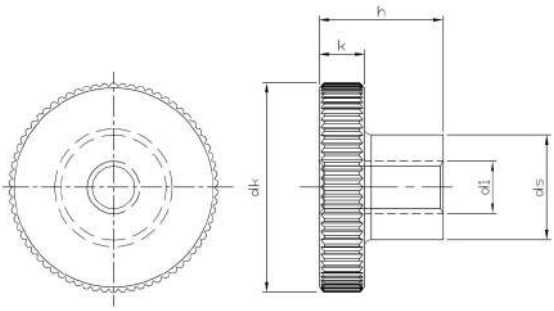

Artikel-Nr.	d1	dk	k	ds	h	Stück
NT2388	M 3	12	2.5	6	7.5	200
NT1315	M 4	16	3.5	8	9.5	200
NT1316	M 5	20	4	10	11.5	100
NT1317	M 6	24	5	12	15	100
NT2389	M 8	30	6	16	18	100
PN05530122-01	M 10	36	8	20	23	25

Rändelmutter DIN467, rostfreier Stahl A2

Material:	rostfreier Stahl A2
Kopfform:	Rändel
DIN:	467
Warengruppennr.:	2821

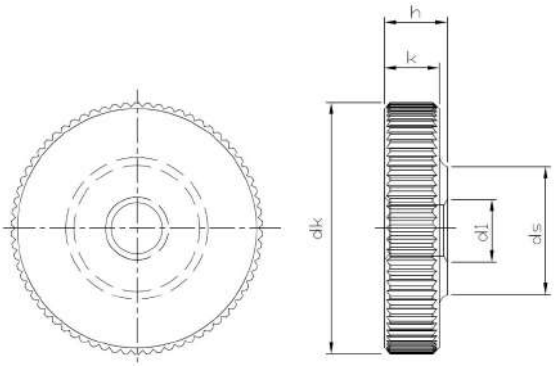

Artikel-Nr.	d1	dk	k	ds	h	Stück
NT3920	M 2	9	2	4.5	2.5	100
NT3921	M 5	20	4	10	5	100
NT3922	M 3	12	2.5	6	3	100
NT3923	M 4	16	3.5	8	4	100
NT3924	M 5	20	4	10	5	25
NT4371	M 6	24	5	12	6	50
NT3925	M 8	30	6	16	8	50
NT3926	M 10	36	8	20	10	50

Rändelmutter DIN467, Stahl

Material:	Stahl
Kopfform:	Rändel
DIN:	467
Warengruppennr.:	2808
Verpackungseinheit:	100 Stück

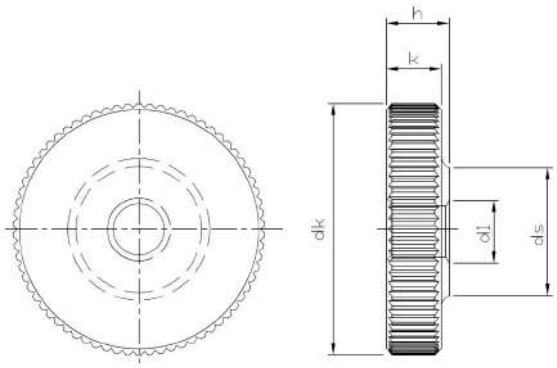

Artikel-Nr.	d1	dk	k	ds	h
PN05540060	M 3	12	2.5	6	3
PN05540086	M 4	16	3.5	8	4
PN05540099	M 5	20	4	10	5
PN05540109	M 6	24	5	12	6
PN05540112	M 8	30	6	16	8
PN05540125	M 10	36	8	20	10

Rändelmutter DIN467, Stahl, verzinkt

Material:	Stahl
Oberfläche:	verzinkt
Kopfform:	Rändel
DIN:	467
Warengruppennr.:	2807

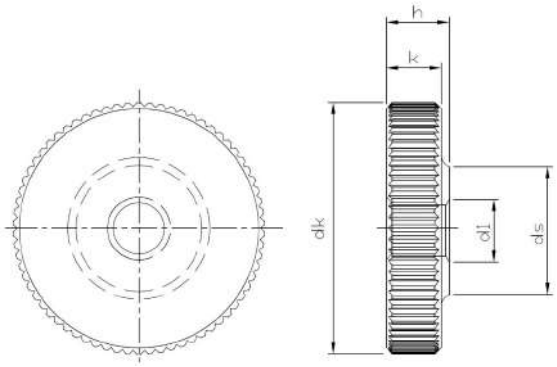

Artikel-Nr.	d1	dk	k	ds	h	Stück
NT2390	M 3	12	2.5	6	6	100
NT2391	M 4	16	3.5	8	4	100
NT2392	M 5	20	4	10	5	100
NT2394	M 6	24	5	12	6	100
NT2395	M 8	30	6	16	8	100
PN05540125-01	M 10	36	8	20	10	50

Ringmutter DIN582, rostfreier Stahl A2

Material:	rostfreier Stahl A2
Kopfform:	Ring
DIN:	582
Warengruppennr.:	5734
Verpackungseinheit:	10 Stück

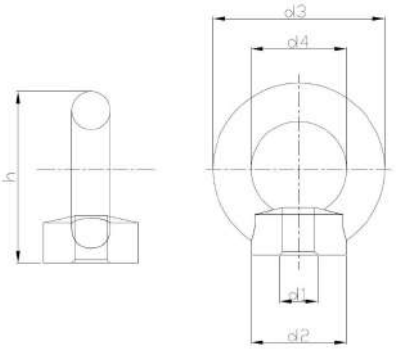

Artikel-Nr.	d1	h	d3	d4	d2
NT5484	M 6	31	28	16	17
NT1340	M 6	31	28	16	17
PN10670051	M 8	36	36	20	20
PN10670064	M 10	45	45	25	25
PN10670077	M 12	53	54	30	30
PN10670093	M 16	62	63	35	35
PN10670116	M 20	71	72	40	40

Ringmutter DIN582, Stahl, C15E

Material:	Stahl
Kopfform:	Ring
DIN:	582
Festigkeit:	C15E
Warengruppennr.:	5523

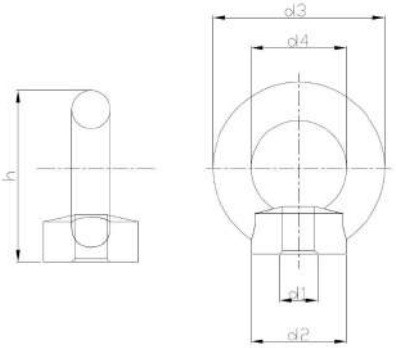

Artikel-Nr.	d1	h	d3	d4	Stück
PN13680052	M 8	36	36	20	25
PN13680065	M 10	45	45	25	25
PN13680078	M 12	53	54	30	10
PN13680081	M 14	53	54	30	10
PN13680094	M 16	62	53	35	10
PN13680117	M 20	71	72	40	1
PN13680130	M 24	90	90	50	1
PN13680133	M 27	90	90	50	1
PN13680147	M 30	109	108	60	1
PN13680148	M 36	128	126	70	1

Ringmutter DIN582, Stahl, C15E, verzinkt

Material:	Stahl
Oberfläche:	verzinkt
Kopfform:	Ring
DIN:	582
Festigkeit:	C15E
Warengruppennr.:	5524

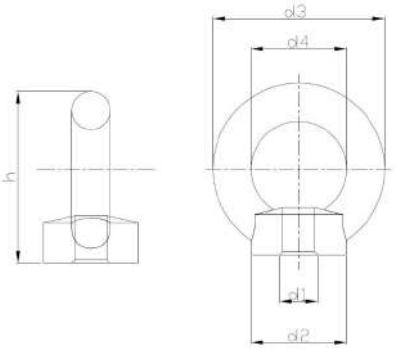

Artikel-Nr.	d1	h	d3	d4	Stück
PN13680052-01	M 8	36	36	20	25
PN13680065-01	M 10	45	45	25	25
PN13680078-01	M 12	53	54	30	10
PN13680094-01	M 16	62	63	35	10
PN13680117-01	M 20	71	72	40	1
PN13680130-01	M 24	90	90	50	1

Vierkantschweissmutter DIN928

Material:	Stahl
Kopfform:	Vierkant
DIN:	928
Warengruppennr.:	1500

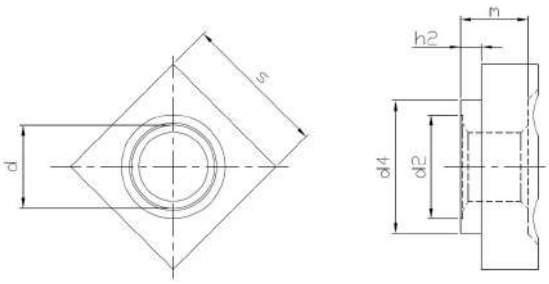

Artikel-Nr.	d1	s	m	d4	h2	Stück
PN05380055	M 5	9	4.2	8.2	1.5	1000
PN05380068	M 6	10	5	9.1	1.8	1000
PN05380084	M 8	14	6.5	12.8	2	1000
PN05380107	M 10	17	8	15.6	2.2	500
PN05380110	M 12	19	9.5	17.4	3	250

Sechskantschweissmutter DIN929, rostfreier Stahl A2

Material:	rostfreier Stahl A2
Kopfform:	Sechskant
DIN:	929
Warengruppennr.:	5630

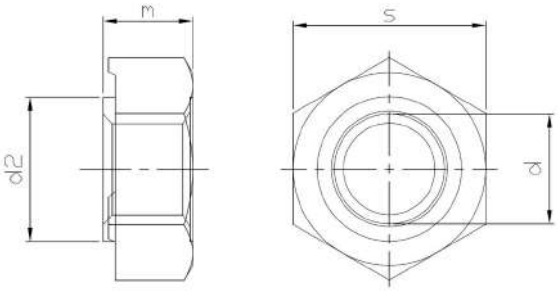

Artikel-Nr.	d1	d2	s	m	Stück
PN10630033	M 3	4.5	7.5	3	200
PN10630046	M 4	6	9	3.5	200
PN10630059	M 5	7	10	4	200
PN10630062	M 6	8	11	5	200
PN10630088	M 8	10.5	14	6.5	100
PN10630101	M 10	12.5	17	8	100
PN10630127	M 12	14.8	19	10	50
NT5864	M 16	18.8	24	13	50

Sechskantschweissmutter DIN929, Stahl

Material:	Stahl
Kopfform:	Sechskant
DIN:	929
Warengruppennr.:	1501

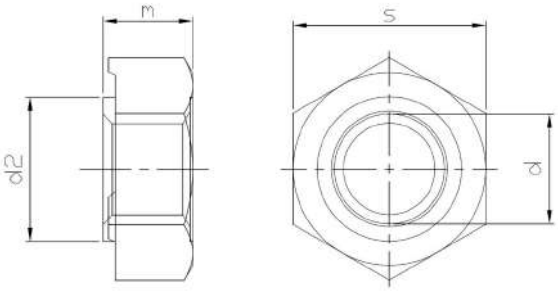

Artikel-Nr.	d1	d2	s	m	Stück
PN05370010	M 3	4.5	7.5	3	1000
PN05370023	M 4	6	9	3.5	1000
PN05370036	M 5	7	10	4	1000
PN05370049	M 6	8	11	5	1000
PN05370065	M 8	10.5	14	6.5	1000
PN05370078	M 10	12.5	17	8	500
PN05370081	M 12	14.8	19	10	500
PN05370094	M 14	16.8	22	11	200
PN05370104	M 16	1808	24	13	200

Sechskantmutter DIN934, Feingewinde, Stahl, 8

Feingewinde:	Ja
Material:	Stahl
Kopfform:	Sechskant
DIN:	934
Festigkeit:	8
Warengruppennr.:	1702

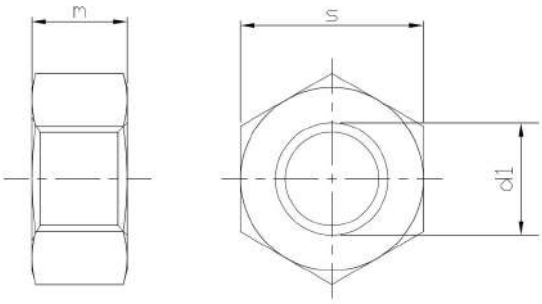

Artikel-Nr.	d1	s	m	Stück
PN05100015	M 8x1	13	6.5	100
PN05100028	M 10x1	17	8	100
NT1005	M 12x1	19	10	100
PN05100044	M 12x1.5	19	10	100
PN05100031	M 12x1.25	19	10	100
PN05100057	M 14x1.5	22	11	100
PN05100060	M 16x1.5	24	13	100
PN05100073	M 18x1.5	27	15	100
PN05100099	M 20x1.5	30	16	100
PN05100109	M 22x1.5	32	18	100
PN05100112	M 24x1.5	36	19	50

Artikel-Nr.	d1	s	m	Stück
PN05030143	M 30x1.5	46	24	25
NT7580	M 36x1.5	55	29	10
NT9613	M 64x4	95	51	1

Sechskantmutter DIN934, Feingewinde, Stahl, 8, verzinkt

Feingewinde:	Ja
Material:	Stahl
Oberfläche:	verzinkt
Kopfform:	Sechskant
DIN:	934
Festigkeit:	8
Warengruppennr.:	1701

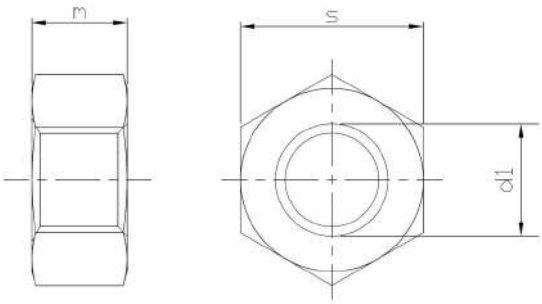

Artikel-Nr.	d1	s	m	Stück
PN05090058-01	M 8x0.75	13	6.5	500
PN05100015-01	M 8x1	13	6.5	100
PN05100028-01	M 10x1	17	8	100
NT0755	M 10x1.25	17	8	100
NT9929	M 12x1	19	10	500
PN05100044-01	M 12x1.5	19	10	100
PN05109016-01	M 12x1.25	19	10	100
PN05100057-01	M 14x1.5	22	11	100
PN05100060-01	M 16x1.5	24	13	100
PN05100073-01	M 18x1.5	27	15	100
PN05100099-01	M 20x1.5	30	16	100

Artikel-Nr.	d1	s	m	Stück
NT7572	M 20x2	30	16	50
PN05100109-01	M 22x1.5	32	18	100
PN05100112-01	M 24x1.5	36	19	50
PN05030143-01	M 30x1.5	46	24	1
NT6282	M 30x2	46	24	25
PN05100196-01	M 36x1.5	55	29	20
NT4787-01	M 48x3	75	38	1

Sechskantmutter DIN934, Kunststoff

Feingewinde:	Nein
Material:	Kunststoff
DIN:	934
Warengruppennr.:	9404

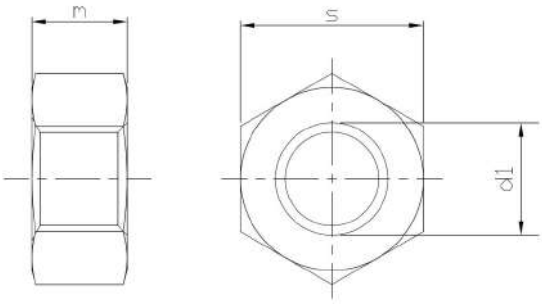

Artikel-Nr.	d1	s	m	Stück
PN12240065	M 3	5.5	2.4	1000
PN12240081	M 4	7	3.2	1000
PN12240094	M 5	8	4	1000
PN12240104	M 6	10	5	1000
PN12240120	M 8	13	6.5	500
PN12240133	M 10	17	8	100
PN12240146	M 12	19	10	200
PN12240162	M 16	24	13	100

Sechskantmutter DIN934, Messing

Feingewinde:	Nein
Material:	Messing
DIN:	934
Warengruppennr.:	9510

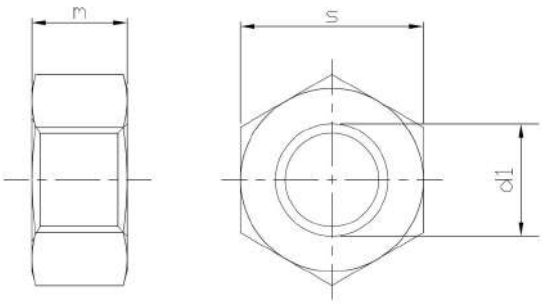

Artikel-Nr.	d1	s	m	Stück
PN10080065	M 2	4	1.6	1000
PN10080081	M 2.5	5	2	1000
PN10080104	M 3	5.5	2.4	1000
PN10080120	M 4	7	3.2	1000
PN10080133	M 5	8	4	1000
PN10080146	M 6	10	5	1000
PN10080162	M 8	13	6.5	500
PN10080175	M 10	17	8	200
PN10080188	M 12	19	10	200

Sechskantmutter DIN934, Messing, vernickelt

Feingewinde:	Nein
Material:	Messing
Oberfläche:	vernickelt
DIN:	934
Warengruppennr.:	9509

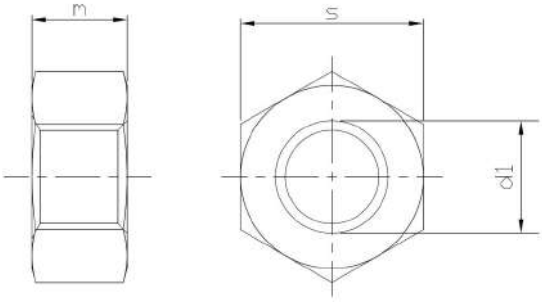

Artikel-Nr.	d1	s	m	Stück
PN10080104-10	M 3	5.5	2.4	500
PN10080120-10	M 4	7	3.2	500
PN10080133-10	M 5	8	4	200
PN10080146-10	M 6	10	5	200
PN10080162-10	M 8	13	6.5	100
PN10080175-10	M 10	19	10	100

Sechskantmutter DIN934, rostfreier Stahl A2

Feingewinde:	Nein
Material:	rostfreier Stahl A2
Kopfform:	Sechskant
DIN:	934
Warengruppennr.:	6802

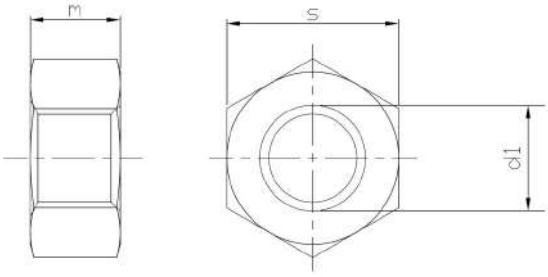

Artikel-Nr.	d1	s	m	Stück
PN11110028	M 1	2.5	0.8	500
PN11110031	M 1.2	3	1	200
PN11110044	M 1.4	3	1.2	200
PN11110057	M 1.6	3.2	1.3	1000
PN11110060	M 1.7	3.5	1.4	500
PN11110086	M 2	4	1.6	1000
PN11119016	M 2.3	4.5	1.8	500
PN11110099	M 2.5	5	2	1000
PN11110109	M 2.6	5	2	500
PN11110112	M 3	5.5	2.4	500
PN11110125	M 3.5	6	2.8	500
PN11110138	M 4	7	3.2	500
PN11110141	M 5	8	4	500
PN11110154	M 6	10	5	500
PN11110167	M 7	11	5.5	200
PN11110170	M 8	13	6.5	200
PN11110183	M 10	17	8	100
PN11110196	M 12	19	10	100
PN11110206	M 14	22	11	100
PN11110219	M 16	24	13	100
PN11110222	M 18	27	15	100
PN11110235	M 20	30	16	100
PN11110248	M 22	32	18	50
PN11110251	M 24	36	19	25
PN11110264	M 27	41	22	25
PN11110277	M 30	46	24	25
PN11110280	M 33	50	26	10
PN11110293	M 36	55	29	10
NT5839	M 42	65	34	10
PN11110294	M 52	80	42	1

Sechskantmutter DIN934, rostfreier Stahl A4

Feingewinde:	Nein
Material:	rostfreier Stahl A4
DIN:	934
Warengruppennr.:	8800

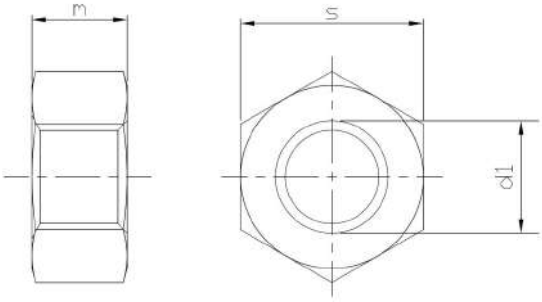

Artikel-Nr.	d1	s	m	Stück
PN11610065	M 2	4	1.6	500
PN11110098	M 2.5	5	2	500
PN11610117	M 3	5.5	2.4	500
PN11610120	M 3.5	6	2.8	500
PN11610133	M 4	7	3.2	500
PN11610146	M 5	8	4	500
PN11610159	M 6	10	5	200
PN11610162	M 7	11	5.5	200
PN11610175	M 8	13	6.5	200
PN11610188	M 10	17	8	100
PN11610191	M 12	19	10	100
PN11610201	M 14	22	11	100
PN11610214	M 16	24	13	100
PN11610227	M 18	27	15	100
PN11610230	M 20	30	16	100
PN11610243	M 22	32	18	50
PN11610256	M 24	36	19	50
PN11610269	M 27	41	22	25
PN11610272	M 30	46	24	25
NT5698	M 36	55	31	25

Sechskantmutter DIN934, Stahl, 8

Feingewinde:	Nein
Material:	Stahl
Kopfform:	Sechskant
DIN:	934
Festigkeit:	8
Warengruppennr.:	1606

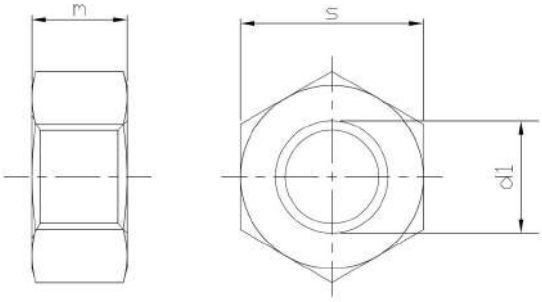

Artikel-Nr.	d1	s	m	Stück
PN05099003	M 3	5.5	2.4	1000
PN05090015	M 4	7	3.2	1000
PN05090028	M 5	8	4	1000
PN05090031	M 6	10	5	1000
PN05090044	M 7	11	5.5	1000
PN05090057	M 8	13	6.5	1000
PN05090060	M 10	17	8	500
PN05090073	M 12	19	10	500
PN05090086	M 14	22	11	250
PN05090099	M 16	24	13	200
PN05090109	M 18	27	15	100
PN05090112	M 20	30	16	100
PN05090125	M 22	32	18	50
PN05090138	M 24	36	19	50
PN05090141	M 27	41	22	25
PN05090154	M 30	46	24	25
PN05090167	M 33	50	26	10
PN05090170	M 36	55	29	10
PN05090183	M 39	60	31	5
PN05090196	M 42	65	34	5
PN05090206	M 45	70	36	1
PN05090219	M 48	75	38	1
PN05090222	M 52	80	42	1
NT8711	M 64	95	51	1

Sechskantmutter DIN934, Stahl, 8, Linksgewinde

Feingewinde:	Nein
Material:	Stahl
Kopfform:	Sechskant
DIN:	934
Festigkeit:	8
Warengruppennr.:	1604

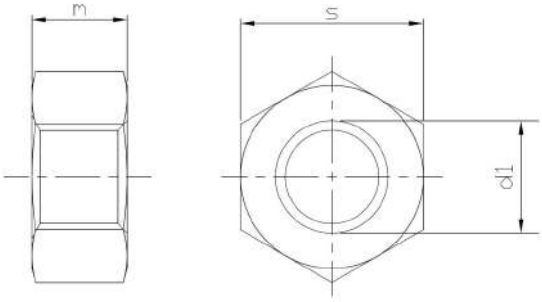

Artikel-Nr.	d1	s	m	Stück
PN05840032	M 5	8	4.7	200
PN05840045	M 6	10	5.2	200
PN05840061	M 8	13	6.8	100
PN05840074	M 10	17	8.4	500
PN05840087	M 12	18	10.8	100
PN05840100	M 16	24	14.8	200
PN05840126	M 20	30	18	100
PN05840142	M 24	336	21.5	50
PN05840168	M 30	46	25.6	25

Sechskantmutter DIN934, Stahl, 8, verzinkt

Feingewinde:	Nein
Material:	Stahl
Oberfläche:	verzinkt
Kopfform:	Sechskant
DIN:	934
Festigkeit:	8
Warengruppennr.:	1605

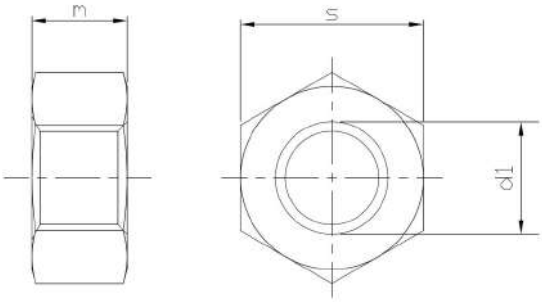

Artikel-Nr.	d1	s	m	Stück
PN05099003-01	M 3	5.5	2.4	1000
PN05090015-01	M 4	7	3.2	1000
PN05090028-01	M 5	8	4.7	1000
PN05090031-01	M 6	10	5.2	1000
PN05090057-01	M 8	13	6.8	1000
PN05090060-01	M 10	17	8.4	500
PN05090073-01	M 12	18	10.8	500
PN05090086-01	M 14	22	12.8	250
PN05090099-01	M 16	24	14.8	200
PN05090109-01	M 18	27	15.8	100
PN05090112-01	M 20	30	18	100

Artikel-Nr.	d1	s	m	Stück
PN05090113-01	M 22	32	19.4	50
PN05090138-01	M 24	36	21.5	50
NT0691	M 27	41	23.8	50
PN05090154-01	M 30	46	25.6	25
PN05090167-01	M 33	50	28.7	25
PN05090170-01	M 36	55	31	1
PN05090183-01	M 39	60	33.4	1
NT1281	M 42	65	34	1

Sechskantmutter DIN934, Stahl, 8, verzinkt, Linksgewinde

Feingewinde:	Nein
Material:	Stahl
Oberfläche:	verzinkt
Kopfform:	Sechskant
DIN:	934
Festigkeit:	8
Warengruppennr.:	1603

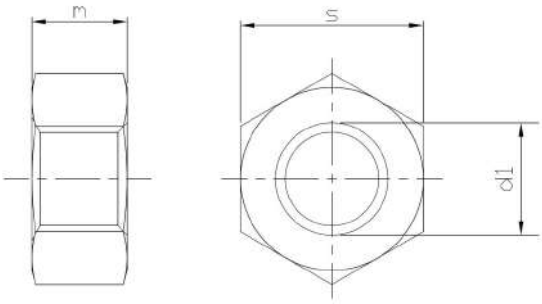

Artikel-Nr.	d1	s	m	Stück
PN05840032-01	M 5	8	4.7	100
PN05840045-01	M 6	10	5.2	200
PN05840061-01	M 8	13	6.8	100
NT2268	M 10	17	8.4	100
PN05840087-01	M 12	18	10.8	100
NT9276	M 16	24	14.8	50

Sechskantmutter DIN934, Stahl, 10

Feingewinde:	Nein
Material:	Stahl
Kopfform:	Sechskant
DIN:	934
Festigkeit:	10
Warengruppennr.:	1707

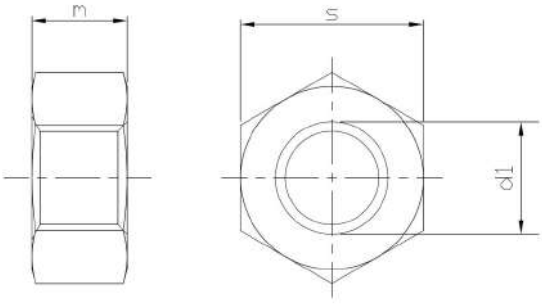

Artikel-Nr.	d1	s	m	Stück
NT8169	M 4	7	3.2	1000
PN05110018	M 5	8	4	1000
PN05110021	M 6	10	5	1000
PN05110034	M 8	13	6.5	1000
PN05110050	M 10	17	8	500
PN05110063	M 12	19	10	500
PN05110076	M 14	22	11	250
PN05110089	M 16	24	13	200
PN05110092	M 18	27	15	100
PN05110102	M 20	30	16	100
PN05110115	M 22	32	18	100

Artikel-Nr.	d1	s	m	Stück
PN05110128	M 24	36	19	50
NT4704	M 27	41	22	50
PN05110144	M 30	46	24	25
NT9737	M 36	55	29	10
NT10738	M 42	65	32	1
NT4787	M 48	75	38	1

Sechskantmutter DIN934, Stahl, 12

Feingewinde:	Nein
Material:	Stahl
Kopfform:	Sechskant
DIN:	934
Festigkeit:	12
Warengruppennr.:	1708

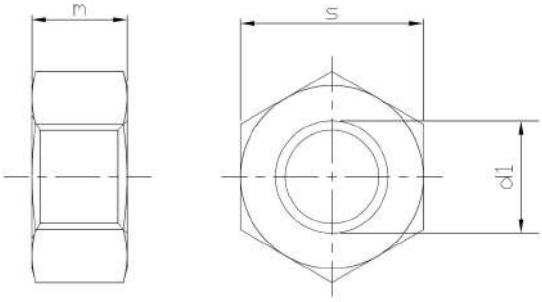

Artikel-Nr.	d1	s	m	Stück
PN05140033	M 6	10	5	500
PN05140046	M 8	13	6.5	500
PN05140059	M 10	17	8	100
PN05140062	M 12	19	10	200
PN05140075	M 14	22	11	100
PN05140088	M 16	24	13	100
PN05140101	M 20	30	16	100
PN05140127	M 24	36	19	50
NT5031	M 27	41	22	100
PN05140143	M 30	46	24	25
NT4914	M 36	55	29	10

Artikel-Nr.	d1	s	m	Stück
NT5314	M 42	65	34	10

Kronenmutter DIN935, 8

Feingewinde:	Nein
Material:	Stahl
DIN:	935
Festigkeit:	8
Warengruppennr.:	1709

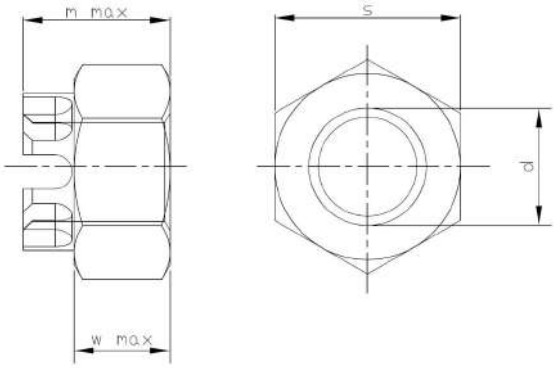

Artikel-Nr.	d	s	m max	w max	Stück
PN05290035	M 6	10	7.5	5	200
PN05290048	M 8	13	9.5	6.5	200
PN05290051	M 10	17	12	8	100
PN05290064	M 12	19	15	10	100
PN05290077	M 14	22	16	11	100
PN05290080	M 16	24	19	13	100
PN05290093	M 18	27	21	15	100
PN05290103	M 20	30	22	16	100
PN05290116	M 22	32	26	18	50
PN05290129	M 24	36	57	19	50
PN05290132	M 27	41	30	22	25

Artikel-Nr.	d	s	m max	w max	Stück
PN05290145	M 30	46	33	24	25
PN05290158	M 33	50	35	26	10
PN05290161	M 36	55	38	29	10
NT5944	M 48	75	50	38	1

Kronenmutter DIN935, Feingewinde, 6AU

Feingewinde:	Ja
Material:	Stahl
DIN:	935
Festigkeit:	6AU
Warengruppennr.:	2304

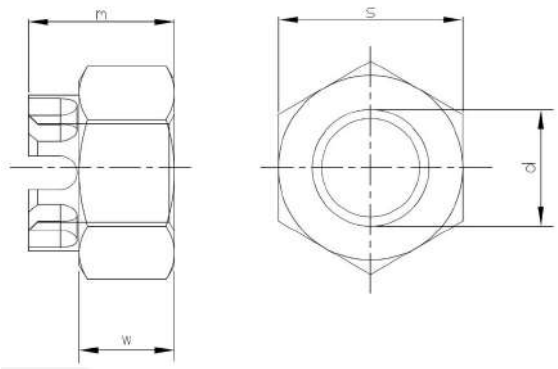

Artikel-Nr.	d	s	w	m	Stück
PN05310025	M 12x1.5	18	10	15	100
PN05310038	M 14x1.5	21	11	16	100
PN05310041	M 16x1.5	27	15	21	100
PN05310054	M 18x1.5	27	15	21	50
PN05310067	M 20x1.5	30	16	22	50
PN05310070	M 22x1.5	30	18	26	25
PN05310083	M 24x1.5	36	19	27	25
PN05310096	M 27x1.5	41	22	30	10
PN05310106	M 30x1.5	46	24	33	10

Sechskantmutter DIN936, 04

Material:	Stahl
Oberfläche:	verzinkt
Kopfform:	Sechskant
DIN:	936
Festigkeit:	04
Warengruppennr.:	1710

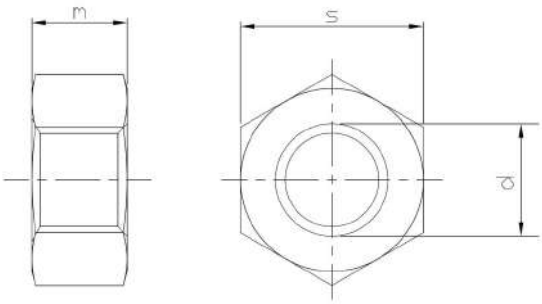

Artikel-Nr.	d	s	m	Stück
PN05190012-01	M 8	13	5	100
PN05190025-01	M 10	17	6	100
PN05190038-01	M 12	19	7	100
PN05190041-01	M 14	22	8	100
PN05190054-01	M 16	24	8	100
PN05190067-01	M 18	27	9	100
PN05190070-01	M 20	30	9	100
PN05190096-01	M 24	36	10	50
PN05210112-01	M 30	46	12	25
PN05190135-01	M 36	55	14	10

Sechskantmutter DIN936, 17H

Material:	Stahl
Kopfform:	Sechskant
DIN:	936
Festigkeit:	17H
Warengruppennr.:	1716

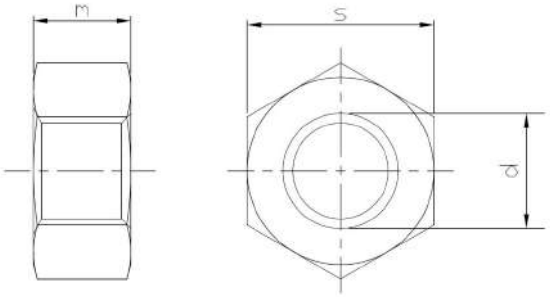

Artikel-Nr.	d	s	m	Stück
PN05190012	M 8	13	5	100
PN05190025	M 10	17	6	100
PN05190038	M 12	19	7	100
PN05190041	M 14	22	8	100
PN05190054	M 16	24	8	100
PN05190067	M 18	27	9	100
PN05190070	M 20	30	9	100
PN05190083	M 22	32	10	100
PN05190096	M 24	36	10	50
PN05210109	M 27	41	12	25
PN05210112	M 30	46	12	25

Kronenmutter DIN937/ISO7038

Material:	Stahl
DIN:	937
ISO:	7038
Festigkeit:	17H
Warengruppennr.:	2305

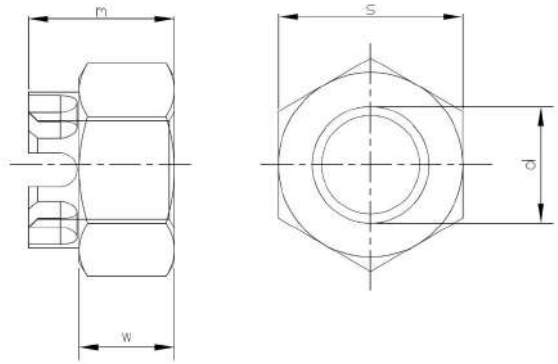

Artikel-Nr.	d	s	w	m	Stück
NT6219	M 6	10	3.5	6	100
NT8374	M 8	13	4.5	8	100
PN05340036	M 10	17	5	9	100
PN05330047	M 12	19	6	10	100
PN05340037	M 12	19	6	10	100
PN05330050	M 14	22	7	11	100
PN05340040	M 14	22	7	11	100
PN05330063	M 16	24	7	12	100
PN05340053	M 16	24	7	12	100
PN05330076	M 18	27	8	13	100
PN05340066	M 18	27	8	13	100

Artikel-Nr.	d	s	w	m	Stück
PN05330089	M 20	30	8	13	100
PN05340079	M 20	30	8	13	25
PN05340082	M 22	32	9	15	50
PN05330102	M 24	36	9	15	50
PN05340095	M 24	36	9	15	50
NT2176	M 24	36	9	15	25
PN05330115	M 27	41	11	17	25
PN05340118	M 27	41	11	17	25
PN05330128	M 30	46	11	18	25
PN05340121	M 30	46	11	18	25
PN05330157	M 36	55	13	20	1

Sechskantmutter DIN980/ISO7042 Form V, rostfreier Stahl A2

Material:	rostfreier Stahl A2
Form:	V
DIN:	980
ISO:	7042
Warengruppennr.:	7603

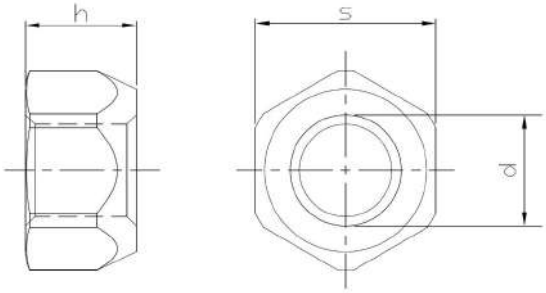

Artikel-Nr.	d	s	h	Stück
NT1255	M 4	7	3.7	200
NT1259	M 5	8	5.1	200
NT1260	M 6	10	6	200
NT1323	M 8	13	8	100
NT4724	M 10	17	10	100
PN11790121	M 12	19	12	250
NT5408	M 16	24	16	25

Sechskantmutter DIN980/ISO7042 Form V, Stahl, 8

Material:	Stahl
Oberfläche:	verzinkt
Kopfform:	Sechskant
Form:	V
DIN:	980
ISO:	7042
Festigkeit:	8
Warengruppennr.:	1900

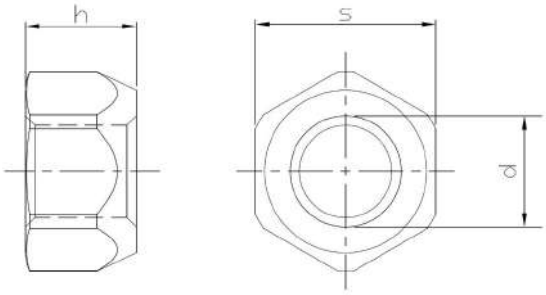

Artikel-Nr.	d	s	h	Stück
NT8984	M 4	7	4.2	100
PN05480036-01	M 5	8	5.1	1000
PN05480049-01	M 6	10	6	1000
PN05480052-01	M 8	13	8	1000
PN05480065-01	M 10	16	10	500
PN05480078-01	M 12	18	12	500
NT4664	M 14	21	14.1	100
PN05480094-01	M 16	24	16.4	200
PN05480117-01	M 20	30	20.3	100
PN05480133-01	M 24	36	23.9	50

Nutmutter DIN981

Material:	Stahl
DIN:	981
Warengruppennr.:	2338

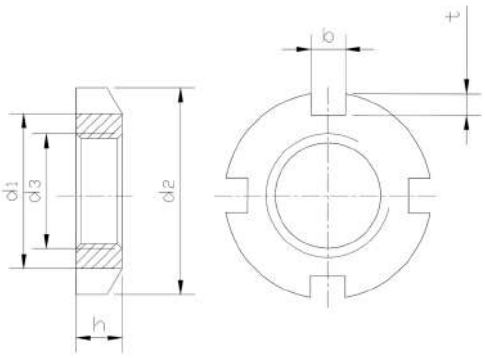

Artikel-Nr.	d1	b	h	t	d2	d3	Stück
NT7363	61	6	1	2.5	70	M 10	10
NT6316	21	4	5	2	25	M 2	100
NT4617	24	4	5	2	28	M 3	100
NT4632	32	5	7	2	38	M 5	100
PN05580088	50	6	9	2.5	58	M 8	50
NT4633	85	8	12	3.5	92	M 14	10
NT6461	90	8	13	3.5	98	M 15	1

Sechskantmutter DIN982/ISO7040, rostfreier Stahl A4

Material:	rostfreier Stahl A4
DIN:	982
ISO:	7040
Warengruppennr.:	7604

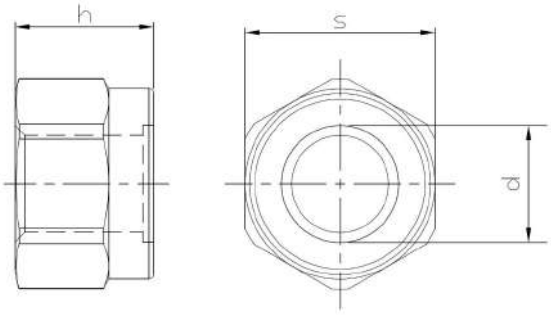

Artikel-Nr.	d	s	h	Stück
NT3994	M 4	7	4.7	200
NT3292	M 5	8	6.3	200
NT4859	M 6	10	8	200
NT1184	M 8	13	9.5	100
NT4235	M 10	17	11.5	100
NT1734	M 12	19	14	100
NT4858	M 16	24	18	50

Sechskantmutter DIN982/ISO7040, Stahl, 8

Material:	Stahl
Oberfläche:	verzinkt
Kopfform:	Sechskant
DIN:	982
ISO:	7040
Festigkeit:	8
Warengruppennr.:	1901

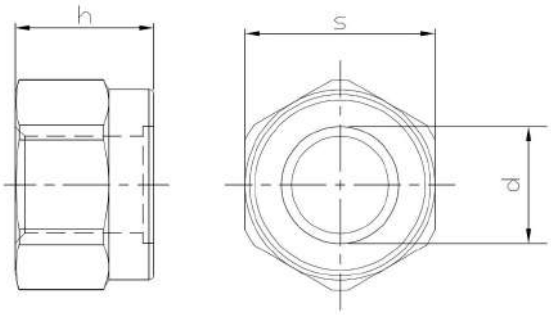

Artikel-Nr.	d	s	h	Stück
NT3196	M 4	7	6	1000
PN05420038-01	M 5	8	6.3	1000
PN05420041-01	M 6	10	8	1000
PN05420067-01	M 8	13	9.5	1000
PN05420070-01	M 10	16	11.5	500
PN05420083-01	M 12	18	14	500
PN05420096-01	M 14	21	16	200
PN05420106-01	M 16	24	18	100
PN05420122-01	M 20	30	22	50
PN05420135-01	M 22	32	25	50
PN05420148-01	M 24	36	28	50

Sechskantmutter DIN985/ISO10511, rostfreier Stahl A2

Feingewinde:	Nein
Material:	rostfreier Stahl A2
DIN:	985
ISO:	10511
Warengruppennr.:	7600

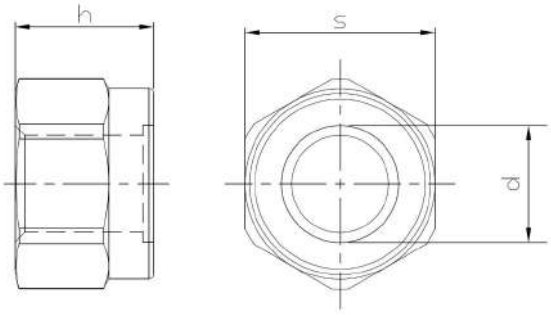

Artikel-Nr.	d	s	h	Stück
PN11120034	M 2.5	5	5.5	1000
PN11120050	M 3	5.5	4	1000
PN11120063	M 4	7	5	1000
PN11120076	M 5	8	5	1000
PN11120089	M 6	10	6	500
PN11120092	M 8	17	10	200
PN11120102	M 10	17	10	100
PN11120115	M 12	19	12	200
PN11120128	M 14	21	14	100
PN11120131	M 16	24	16	100
PN11120144	M 18	27	18.5	100

Artikel-Nr.	d	s	h	Stück
PN11120157	M 20	30	20	100
PN11120160	M 22	32	22	50
PN11120173	M 24	36	24	50
NT0438	M 27	41	27	25

Sechskantmutter DIN985/ISO10511, Stahl, 8

Feingewinde:	Nein
Material:	Stahl
Oberfläche:	verzinkt
Kopfform:	Sechskant
DIN:	985
ISO:	10511
Festigkeit:	8
Warengruppennr.:	1904

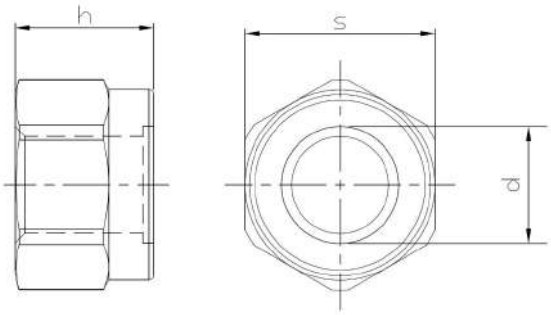

Artikel-Nr.	d	s	h	Stück
PN05430015-01	M 3	5.5	4	1000
PN05430028-01	M 4	7	5	1000
PN05430031-01	M 5	8	5	1000
PN05430044-01	M 6	10	6	1000
NT5055	M 7	11	7.5	100
PN05430060-01	M 8	13	8	1000
PN05430073-01	M 10	16	10	500
PN05430086-01	M 12	18	12	200
PN05430099-01	M 14	21	14	100
PN05430109-01	M 16	24	16	200
PN05430112-01	M 18	27	18.5	100

Artikel-Nr.	d	s	h	Stück
PN05430125-01	M 20	30	20	100
PN05430138-01	M 22	32	22	50
PN05430141-01	M 24	36	24	50
PN05430167-01	M 30	46	30	25
PN05430168-01	M 33	50	33	10
PN05430169-01	M 36	55	36	10
PN05430170-01	M 42	65	42	1
PN05430171-01	M 45	70	45	1
PN05430172-01	M 48	75	48	1

Sechskantmutter DIN985/ISO10511, Stahl, 10

Feingewinde:	Nein
Material:	Stahl
Oberfläche:	verzinkt
Kopfform:	Sechskant
DIN:	985
ISO:	10511
Festigkeit:	10
Warengruppennr.:	1903

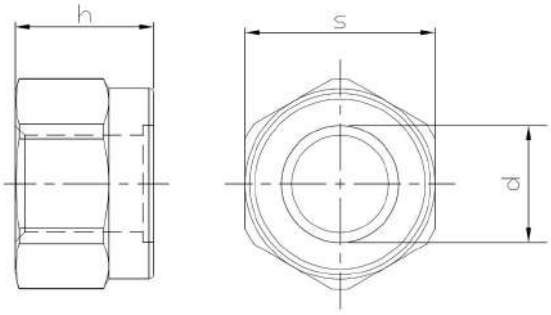

Artikel-Nr.	d	s	h	Stück
PN05390045-01	M 6	10	6	1000
PN05390061-01	M 8	13	8	1000
PN05390074-01	M 10	16	10	100
PN05390087-01	M 12	18	12	500
PN05390090-01	M 14	21	14	200
PN05390100-01	M 16	24	16	200
PN05390113-01	M 18	27	18.5	100
PN05390126-01	M 20	30	20	100
PN05390142-01	M 24	36	24	50
PN05390155-01	M 27	41	27	25
PN05390168-01	M 30	46	30	25

Artikel-Nr.	d	s	h	Stück
PN05390184-01	M 36	55	36	10

Sicherungsmutter DIN985/ISO10512

Feingewinde:	Ja
Material:	Stahl
Oberfläche:	verzinkt
Kopfform:	Sechskant
DIN:	985
ISO:	10512
Festigkeit:	6
Warengruppennr.:	1905

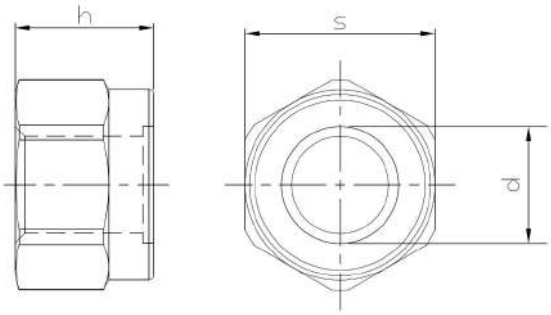

Artikel-Nr.	d	s	h	Stück
PN05440063-01	M 8x1	13	8	100
PN05440076-01	M 10x1	17	10	100
PN05440090-01	M 12x1.0	19	12	100
PN05440089-01	M 12x1.5	19	12	100
PN05440092-01	M 14x1.5	22	14	100
PN05440102-01	M 16x1.5	24	16	100
PN05440115-01	M 18x1.5	27	18.5	100
PN05440128-01	M 20x1.5	30	20	100
PN05440131-01	M 22x1.5	32	22	50
PN05440144-01	M 24x1.5	36	24	50

Hutmutter DIN986

Material:	rostfreier Stahl A2
DIN:	986
Warengruppennr.:	7601

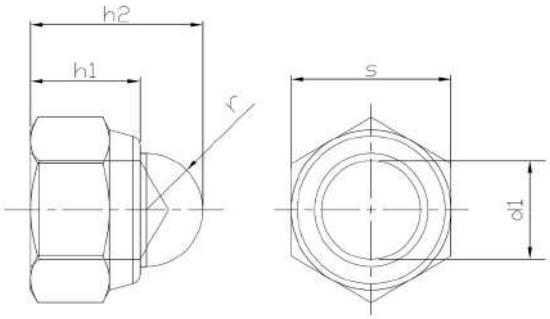

Artikel-Nr.	d1	s	h1	h2	Stück
NT0566	M 4	7	5.6	9.6	200
PN10640052	M 5	8	6	10.5	200
PN10640065	M 6	10	7.5	12	200
PN10640081	M 8	13	8.9	14	200
PN10640104	M 10	17	10.5	18.1	100
PN10640120	M 12	19	13.5	22.5	100
PN10640146	M 16	24	16.5	27.5	100

Sicherungsmutter DIN986

Material:	Stahl
Oberfläche:	verzinkt
Kopfform:	Sechskant
DIN:	986
Festigkeit:	6
Warengruppennr.:	1906

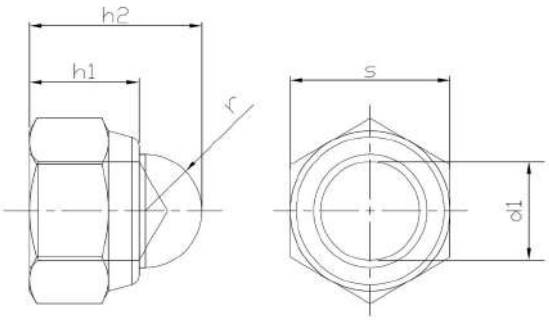

Artikel-Nr.	d1	s	h1	h2	Stück
PN05450011-01	M 4	7	5.6	9.6	200
PN05450024-01	M 5	8	6	10.5	200
PN05450037-01	M 6	10	7.5	12	200
PN05450040-01	M 8	13	8.9	14	200
PN05450053-01	M 10	16	10.5	18.1	100
PN05450082-01	M 16	24	16.5	27.5	100
PN05450095-01	M 20	30	21	35	50

Hutmutter DIN1587, Kunststoff

Material:	Kunststoff
DIN:	1587
Warengruppennr.:	9405

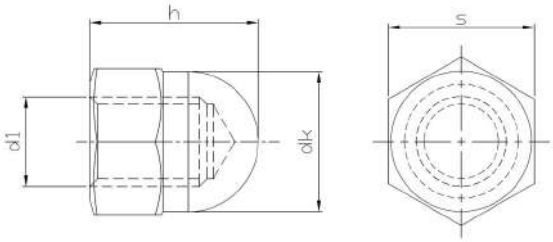

Artikel-Nr.	d1	dk	s	h	Stück
PN12300060	M 4	6.5	7	8	200
PN12300073	M 5	7.5	8	10	200
PN12300086	M 6	9.5	10	12	100
PN12300099	M 8	12.5	13	15	100
PN12300109	M 10	16	17	18	100

Hutmutter DIN1587, Messing

Material:	Messing
DIN:	1587
Warengruppennr.:	9512

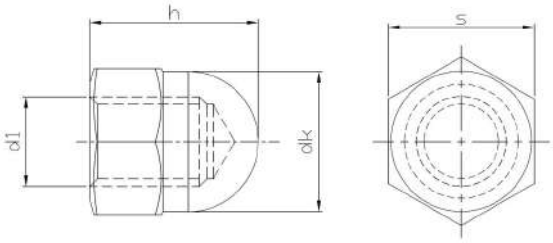

Artikel-Nr.	dk	s	h	d	Stück
PN10190036	5.3	5.5	6	M 3	200
PN10190049	6.5	7	8	M 4	200
PN10190052	7.5	8	10	M 5	200
PN10190065	9.5	10	12	M 6	100
PN10190078	12.5	13	15	M 8	100
PN10190081	16	17	18	M 10	100
PN10190094	18	19	22	M 12	100
PN10190104	20	22	25	M 14	100
PN10190117	23	24	28	M 16	100
PN10190133	28	30	34	M 20	50

Hutmutter DIN1587, Messing, verchromt

Material:	Messing
Oberfläche:	verchromt
DIN:	1587
Warengruppennr.:	9511

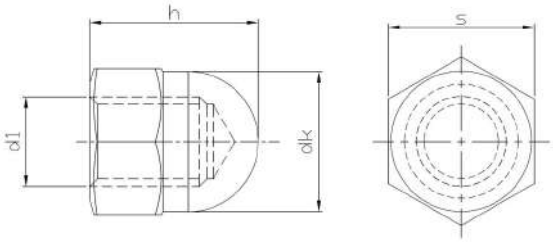

Artikel-Nr.	d1	dk	s	h	Stück
PN10190065-21	M 4	6.5	7	8	100
PN10190078-21	M 5	7.5	8	10	100
PN10190081-21	M 6	9.5	10	12	100
PN10190094-21	M 8	12.5	13	15	100
PN10190104-21	M 10	16	17	18	100
PN10190117-21	M 12	18	19	22	100
PN10190133-21	M 16	23	24	28	50

Hutmutter DIN1587, rostfreier Stahl A2

Material:	rostfreier Stahl A2
DIN:	1587
Warengruppennr.:	7602

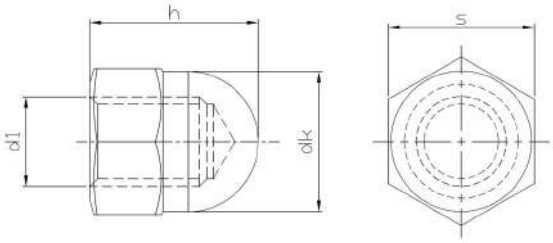

Artikel-Nr.	d1	dk	s	h	Stück
PN11230021	M 3	5.3	5.5	6	200
PN11230034	M 4	6.5	7	8	200
PN11230047	M 5	7.5	8	10	200
PN11230050	M 6	9.5	10	12	200
PN11230063	M 8	12.5	13	15	100
PN11230076	M 10	16	17	18	100
PN11230089	M 12	18	19	22	100
PN11230092	M 14	21	22	25	100
PN11230102	M 16	23	24	28	100
PN11230115	M 18	26	27	32	50
PN11230128	M 20	28	30	34	50

Artikel-Nr.	d1	dk	s	h	Stück
NT0112	M 24	34	36	42	25
NT8228	M 27	40	41	47	1

Hutmutter DIN1587, rostfreier Stahl A4

Material:	rostfreier Stahl A4
DIN:	1587
Warengruppennr.:	7605

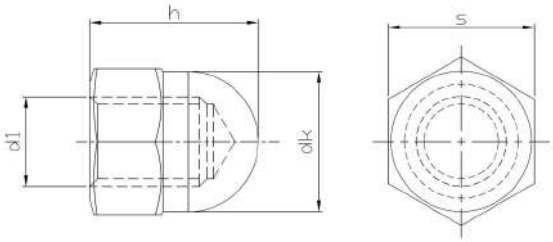

Artikel-Nr.	d1	dk	s	h	Stück
NT5584	M 3	5.3	5.5	6	100
NT5133	M 4	6.5	7	8	500
NT5134	M 5	7.5	8	10	500
NT0404	M 6	9.5	10	12	100
NT3702	M 8	12.5	13	15	100
NT4124	M 10	16	17	18	100
NT3703	M 12	18	19	22	100
NT0731	M 16	23	24	28	100
NT3704	M 20	28	30	34	100
NT0409	M 24	34	36	42	100

Hutmutter DIN1587, Stahl, 6AU

Material:	Stahl
DIN:	1587
Festigkeit:	6AU
Warengruppennr.:	2334

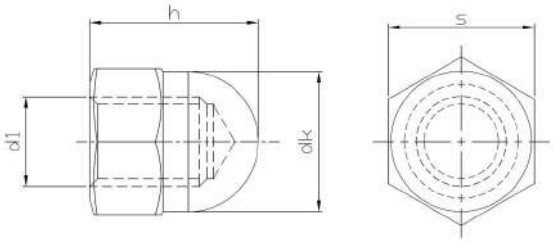

Artikel-Nr.	d1	dk	s	h	Stück
PN05510016	M 4	6.5	7	8	500
PN05510029	M 5	7.5	8	10	500
PN05510032	M 6	9.5	10	12	200
PN05510045	M 8	12.5	13	15	200
PN05510058	M 10	15	16	18	200
PN05510061	M 12	17	18	22	100
PN05510074	M 14	20	21	25	100
PN05510087	M 16	23	24	28	100
PN05510100	M 20	28	27	32	50
PN05510126	M 24	34	36	41	25

Hutmutter DIN1587, Stahl, 6AU, verzinkt

Material:	Stahl
Oberfläche:	verzinkt
DIN:	1587
Festigkeit:	6AU
Warengruppennr.:	2332

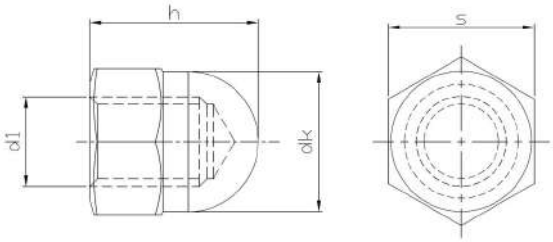

Artikel-Nr.	d1	dk	s	h	Stück
PN05510003-01	M 3	5.8	5.5	6	500
PN05510016-01	M 4	6.5	7	8	500
PN05510029-01	M 5	7.5	8	10	500
PN05510032-01	M 6	9.5	10	12	200
PN05510045-01	M 8	12.5	13	15	200
PN05510058-01	M 10	15	16	18	200
PN05510061-01	M 12	17	18	22	200
PN05510074-01	M 14	23	21	25	100
PN05510087-01	M 16	23	24	28	100
PN05510100-01	M 20	28	27	32	50
PN05510126-01	M 24	34	36	42	10

Nutmutter DIN1804

Material:	Stahl
DIN:	1804
Warengruppennr.:	2307

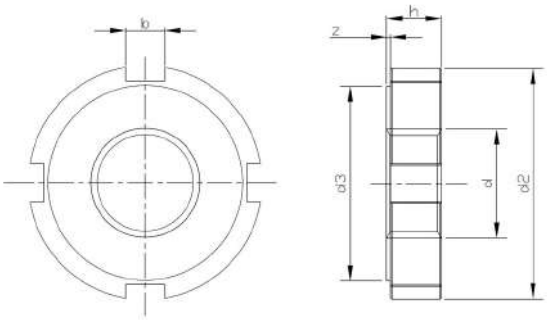

Artikel-Nr.	d	b	h	d2	z	d3	Stück
PN05590023	M 8	10	16	110	0.5	100	100
PN05590036	M 10	5	6	25	0.5	20	100
PN05590049	M 12	5	6	28	0.5	23	100
PN05590052	M 14	5	7	30	0.5	25	100
PN05590065	M 16	5	7	32	0.5	27	100
PN05590078	M 18	6	8	34	0.5	28	100
PN05590081	M 20	6	8	36	0.5	30	100
PN05590094	M 22	6	9	40	0.5	34	50
PN05590104	M 24	6	9	42	0.5	36	50
PN05590117	M 25	6	9	42	0.5	36	50
PN05590120	M 26	7	10	45	0.5	38	50
PN05590133	M 27	7	10	45	0.5	38	50
PN05590146	M 28	7	10	50	0.5	43	50
PN05590159	M 30x1.5	7	10	50	0.5	43	25
PN05590162	M 32	7	11	52	0.5	45	25
PN05590175	M 34	7	11	55	0.5	48	25
PN05590188	M 35	7	11	55	0.5	48	25
PN05590191	M 36	8	11	58	0.5	50	25
PN05590201	M 38	8	11	58	0.5	50	25
PN05590214	M 40x1.5	8	12	62	0.5	54	1
PN05590227	M 42	8	12	62	0.5	54	25
PN05590243	M 45	8	12	68	0.5	60	1
PN05590269	M 48	8	13	75	0.5	67	10
PN05590272	M 50	8	13	75	0.5	67	10
PN05590285	M 52	10	13	80	0.5	70	10
PN05590298	M 55	10	13	80	0.5	70	10
PN05590308	M 58	10	13	90	0.5	80	10
PN05590311	M 60	10	13	90	0.5	80	10
PN05590324	M 62	10	14	95	0.5	85	10
PN05590337	M 65	10	14	95	0.5	85	10
PN05590340	M 68	10	14	100	0.5	90	10
PN05590353	M 70	10	14	100	0.5	90	10
PN05590366	M 72	10	14	110	0.5	100	5
PN05590379	M 75	10	14	110	0.5	100	1
PN05590382	M 80	10	16	115	1	105	5
PN05590395	M 85	10	16	120	1	110	5
NT4480	M 90	10	16	130	1	120	1

Kreuzlochmutter DIN1816

Material:	Stahl
z:	0.5mm
DIN:	1816
Warengruppennr.:	2306
Verpackungseinheit:	10 Stück

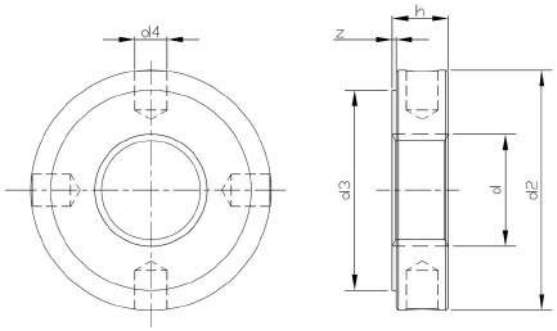

Artikel-Nr.	d	d2	h	d3	d4
PN05600081	M 16	32	7	27	4
PN05600094	M 18	34	8	28	4
PN05600104	M 20	36	8	30	4
PN05600117	M 22	40	9	34	4
PN05600120	M 24	42	9	36	4
PN05600162	M 28	50	10	43	5
PN05600175	M 30	50	10	43	5
PN05600201	M 35	55	11	48	5
PN05600230	M 40	62	12	54	6
PN05600243	M 42	62	12	54	6
PN05600269	M 45	68	12	60	6

Artikel-Nr.	d	d2	h	d3	d4
PN05600285	M 48	75	13	67	6
PN05600298	M 50	75	13	67	6
PN05600311	M 55	80	13	70	6
PN05600337	M 60	90	13	80	6
PN05600379	M 70	100	14	90	80
PN05600395	M 75	110	14	100	8

Sechskantmutter DIN6330 Form B

Material:	Stahl
Form:	B
DIN:	6330
Festigkeit:	10
Warengruppennr.:	2319

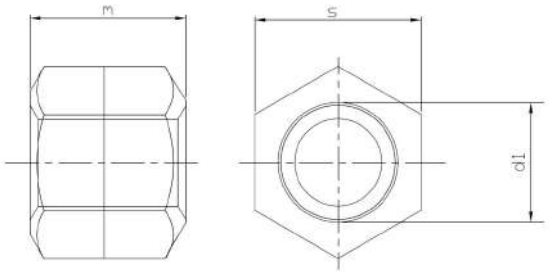

Artikel-Nr.	d1	s	m	Stück
PN05270012	M 6	10	9	100
NT9244	M 8	13	12	50
PN05270026	M 10	16	15	100
PN05270039	M 12	18	18	100
PN05270042	M 14	22	21	100
PN05270055	M 16	24	24	50
PN05270068	M 18	27	27	50
PN05270071	M 20	30	30	25
PN05270084	M 22	32	33	25
PN05270097	M 24	36	36	10
NT6018	M 27	41	40	1

Artikel-Nr.	d1	s	m	Stück
PN05270107	M 30	46	45	10

Sechskantmutter DIN6331

Material:	Stahl
DIN:	6331
Festigkeit:	10
Warengruppennr.:	2320

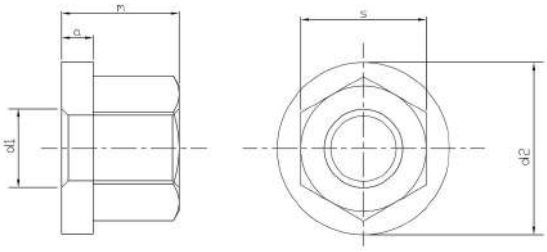

Artikel-Nr.	d1	d2	s	a	m	Stück
PN05280016	M 8	18	13	3.5	12	100
PN05280029	M 10	22	16	4	15	100
PN05280032	M 12	25	18	4	18	50
PN05280045	M 14	28	2	4	21	50
PN05280058	M 16	31	24	5	24	50
PN05280061	M 18	34	27	5	27	10
PN05280074	M 20	37	30	6	30	25
PN05280087	M 22	40	34	6	33	10
PN05280090	M 24	45	36	6	36	10
PN05280100	M 30	58	46	8	45	10
NT7388	M 42	63	55	12	63	1

Verlängerungsmutter DIN6334

Material:	Stahl
Oberfläche:	verzinkt
DIN:	6334
Warengruppennr.:	2327
Verpackungseinheit:	100 Stück

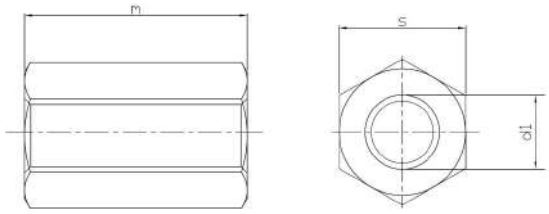

Artikel-Nr.	d1	s	m
NT10784	M 6	10	18
NT5861	M 8	13	24
NT5926	M 10	17	30
NT5927	M 12	19	36
NT5928	M 16	24	48
NT5929	M 20	30	60
NT5930	M 24	36	72

Sechskantmutter ISO4032, Messing

Material:	Messing
Kopfform:	Sechskant
ISO:	4032
Warengruppennr.:	1022

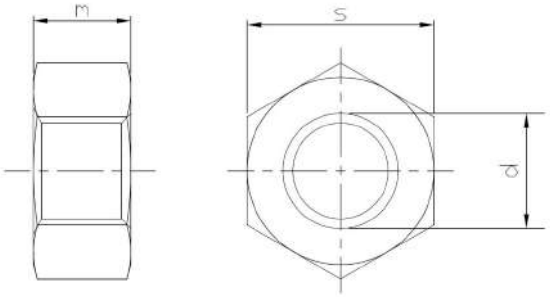

Artikel-Nr.	d	s	m	Stück
NT10551	M 2	4	1.6	1000
NT10420	M 2.5	5	2	1000
NT10552	M 3	5.5	2.4	1000
NT10553	M 4	7	3.2	1000
NT10554	M 5	8	4	1000
NT10555	M 6	10	5	1000
NT10556	M 8	13	6.5	500
NT10557	M 10	17	8	200
NT10558	M 12	19	10	200

Sechskantmutter ISO4032, Messing, vernickelt

Material:	Messing
Oberfläche:	vernickelt
Kopfform:	Sechskant
ISO:	4032
Warengruppennr.:	1021

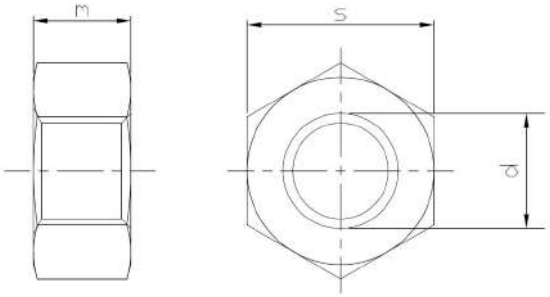

Artikel-Nr.	d	s	m	Stück
NT10419	M 3	5.5	2.4	500
NT10546	M 4	7	3.2	500
NT10547	M 5	8	4	200
NT10548	M 6	10	5	200
NT10549	M 8	13	6.5	100
NT10550	M 10	17	8	100

Sechskantmutter ISO4032, rostfreier Stahl A2

Material:	rostfreier Stahl A2
Kopfform:	Sechskant
ISO:	4032
Warengruppennr.:	1019

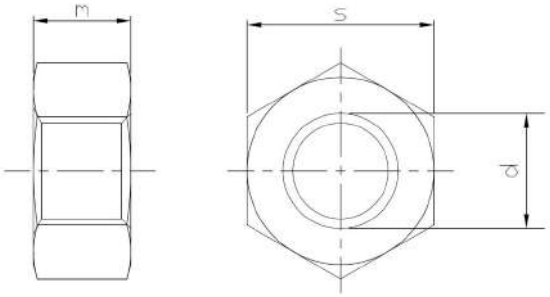

Artikel-Nr.	d	s	m	Stück
NT10498	M 1	3	1	500
NT10499	M 1.2	3	1	500
NT10500	M 1.4	3	1.2	500
NT10501	M 1.6	3.2	1.3	500
NT10502	M 1.7	3.5	1.4	500
NT10503	M 2	4	1.6	500
NT10526	M 2.3	4.5	1.8	500
NT10504	M 2.5	5	2	500
NT10505	M 2.6	5	2	500
NT10506	M 3	5.5	2.4	500
NT10507	M 3.5	6	2.8	500
NT10508	M 4	7	3.2	500
NT10509	M 5	8	4	500
NT10510	M 6	10	5	500
NT10511	M 7	11	5.5	200
NT10512	M 8	13	6.5	200
NT10513	M 10	17	8	100
NT10514	M 12	19	10	100
NT10515	M 14	22	11	100
NT10516	M 16	24	13	100
NT10517	M 18	27	15	100
NT10518	M 20	30	16	100
NT10519	M 22	32	18	50
NT10520	M 24	36	19	50
NT10521	M 27	41	22	25
NT10522	M 30	46	24	25
NT10523	M 33	50	26	10
NT10524	M 36	55	29	10
NT10417	M 42	65	34	10
NT10525	M 52	80	42	1

Sechskantmutter ISO4032, rostfreier Stahl A4

Material:	rostfreier Stahl A4
Kopfform:	Sechskant
ISO:	4032
Warengruppennr.:	1020

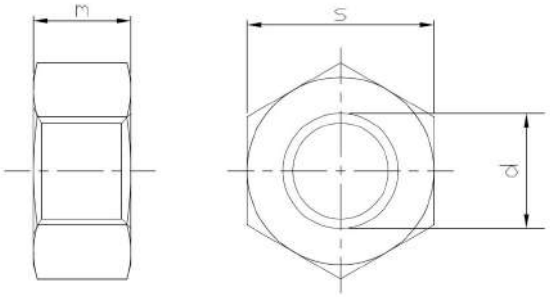

Artikel-Nr.	d	s	m	Stück
NT10528	M 2	4	1.6	500
NT10418	M 2.5	5	2	500
NT10529	M 3	5.5	2.4	500
NT10530	M 3.5	6	2.8	500
NT10531	M 4	7	3.2	500
NT10532	M 5	8	4	500
NT10533	M 6	10	5	200
NT10534	M 7	11	5.5	200
NT10535	M 8	13	6.5	200
NT10536	M 10	17	8	100
NT10537	M 12	19	10	100

Artikel-Nr.	d	s	m	Stück
NT10538	M 14	22	11	100
NT10539	M 16	24	13	100
NT10540	M 18	27	15	100
NT10541	M 20	30	16	100
NT10542	M 22	32	18	50
NT10543	M 24	36	19	50
NT10544	M 27	41	22	25
NT10545	M 30	46	24	25
NT10527	M 36	55	29	25

Sechskantmutter ISO4032, Stahl, 8

Material:	Stahl
Kopfform:	Sechskant
ISO:	4032
Festigkeit:	8
Warengruppennr.:	1613

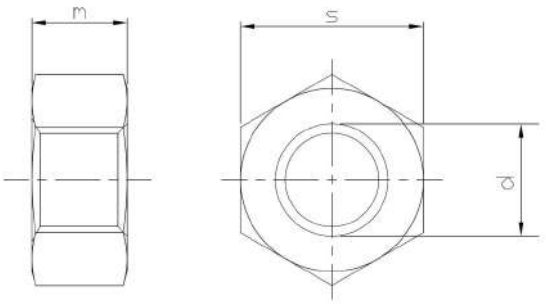

Artikel-Nr.	d	s	m	Stück
PN05060003	M 3	5.5	2.4	1000
PN05060016	M 4	7	3.2	1000
PN05060029	M 5	8	4	1000
PN05060032	M 6	10	5	1000
PN05060058	M 8	13	6.5	1000
PN05060061	M 10	17	8	500
PN05060074	M 12	19	10	500
PN05060087	M 14	22	11	200
PN05060090	M 16	24	13	200
PN05060100	M 18	27	15	100
PN05060113	M 20	30	16	100

Artikel-Nr.	d	s	m	Stück
PN05060126	M 22	32	18	50
PN05060139	M 24	36	19	50
PN05060142	M 27	41	22	25
PN05060155	M 30	46	24	25
PN05060168	M 33	50	26	10
PN05060171	M 36	55	29	10
PN05060184	M 39	60	31	5

Sechskantmutter ISO4032, Stahl, 8, Linksgewinde

Material:	Stahl
Kopfform:	Sechskant
ISO:	4032
Festigkeit:	8
Warengruppennr.:	1611

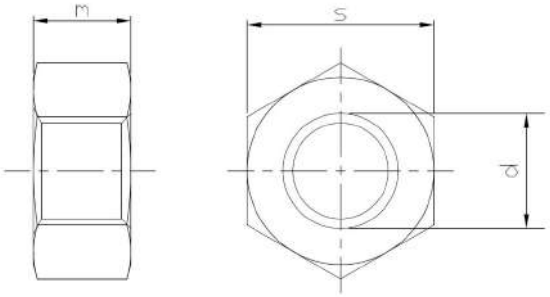

Artikel-Nr.	d	s	m	Stück
NT10412	M 5	8	4.7	200
NT10430	M 6	10	5.2	200
NT10431	M 8	13	6.8	100
NT10432	M 10	16	8.4	500
NT10433	M 12	18	10.8	100
NT10434	M 16	24	14.8	200
NT10435	M 20	30	18	100
NT10436	M 24	36	21.5	50
NT10437	M 30	46	25.6	25

Sechskantmutter ISO4032, Stahl, 8, verzinkt

Material:	Stahl
Oberfläche:	verzinkt
Kopfform:	Sechskant
ISO:	4032
Festigkeit:	8
Warengruppennr.:	1612

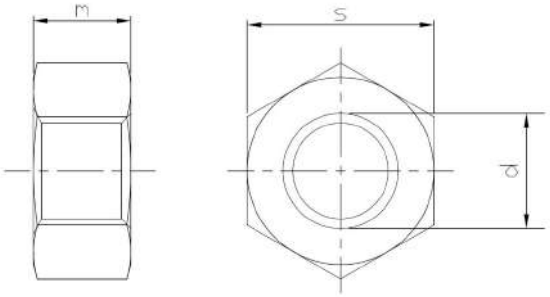

Artikel-Nr.	d	s	m	Stück
PN05060003-01	M 3	5.5	2.4	1000
PN05060016-01	M 4	7	3.2	1000
PN05060029-01	M 5	8	4.7	1000
PN05060032-01	M 6	10	5.2	1000
PN05060058-01	M 8	13	6.8	1000
PN05060061-01	M 10	16	8.4	500
PN05060074-01	M 12	18	10.8	500
PN05060087-01	M 14	21	12.8	200
PN05060090-01	M 16	24	14.8	200
PN05060100-01	M 18	27	15.8	100
PN05060113-01	M 20	30	18	100

Artikel-Nr.	d	s	m	Stück
PN05060139-01	M 24	36	21.5	50
PN05060155-01	M 30	46	25.6	25
PN05060171-01	M 36	55	31	10

Sechskantmutter ISO4032, Stahl, 8, verzinkt, Linksgewinde

Material:	Stahl
Oberfläche:	verzinkt
Kopfform:	Sechskant
ISO:	4032
Festigkeit:	8
Warengruppennr.:	1610

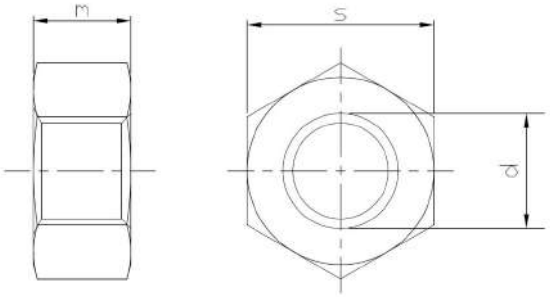

Artikel-Nr.	d	s	m	Stück
NT10426	M 5	8	4.7	100
NT10427	M 6	10	5.2	200
NT10428	M 8	13	6.8	100
NT10001	M 10	16	8.4	100
NT10429	M 12	18	10.8	100
NT10425	M 16	24	14.8	50

Sechskantmutter ISO4032, Stahl, 10

Material:	Stahl
Kopfform:	Sechskant
ISO:	4032
Festigkeit:	10
Warengruppennr.:	1016

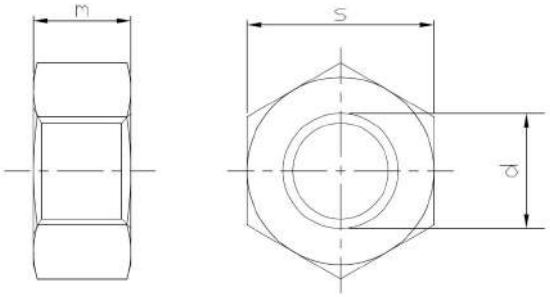

Artikel-Nr.	d	s	m	Stück
NT10471	M 4	7	3.2	1000
NT10473	M 5	8	4	1000
NT10474	M 6	10	5	1000
NT10475	M 8	13	6.5	1000
NT10476	M 10	17	8	500
NT10477	M 12	19	10	500
NT10478	M 14	22	11	100
NT10479	M 16	24	13	100
NT10480	M 18	27	15	100
NT10481	M 20	30	16	100
NT10482	M 22	32	18	50

Artikel-Nr.	d	s	m	Stück
NT10483	M 24	36	19	50
NT10415	M 27	41	22	50
NT10484	M 30	46	24	10
NT10472	M 36	55	29	10

Sechskantmutter ISO4032, Stahl, 12

Material:	Stahl
Kopfform:	Sechskant
ISO:	4032
Festigkeit:	12
Warengruppennr.:	1017

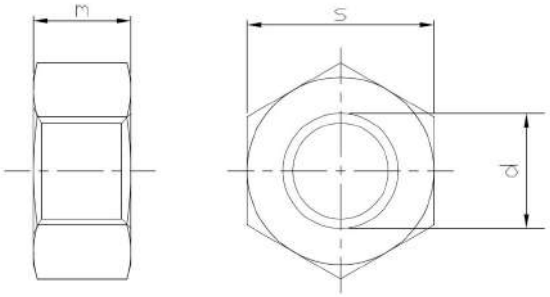

Artikel-Nr.	d	s	m	Stück
NT10488	M 5	8	4	100
NT10489	M 6	10	5	100
NT10490	M 8	13	6.5	100
NT10491	M 10	17	8	100
NT10493	M 14	22	11	100
NT10494	M 16	24	13	100
NT10495	M 20	30	16	50
NT10496	M 24	36	19	25
NT10485	M 27	41	22	25
NT10497	M 30	46	24	10
NT10416	M 36	55	29	10

Artikel-Nr.	d	s	m	Stück
NT10487	M 39	60	31	20
NT10486	M 42	65	34	10

Sechskantmutter ISO8673

Feingewinde:	Ja
Material:	Stahl
Kopfform:	Sechskant
ISO:	8673
Festigkeit:	8
Warengruppennr.:	1015

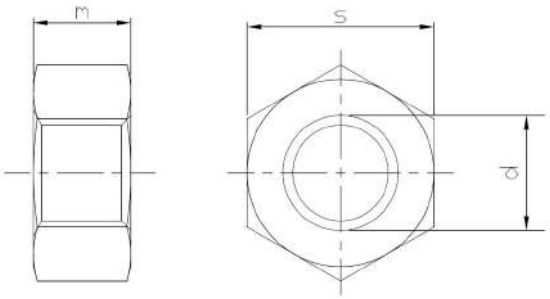

Artikel-Nr.	d	s	m	Stück
NT10455	M 6x0.5	10	5.2	200
NT10460	M 8x1	13	6.8	100
NT10461	M 10x1	16	8.4	100
NT10414	M 12x1	18	10.8	100
NT10463	M 12x1.5	18	10.8	100
NT10462	M 12x1.25	18	10.8	100
NT10464	M 14x1.5	21	12.8	100
NT10465	M 16x1.5	24	14.8	100
NT10466	M 18x1.5	27	15.8	100
NT10467	M 20x1.5	30	18	100
NT10468	M 22x1.5	34	19.4	100

Artikel-Nr.	d	s	m	Stück
NT10469	M 24x1.5	36	21.5	50
NT10459	M 30x1.5	46	25.6	25
NT10456	M 36x1.5	55	29	10
NT10458	M 64x4	95	51	1

Sechskantmutter ISO8673, verzinkt

Feingewinde:	Ja
Material:	Stahl
Oberfläche:	verzinkt
Kopfform:	Sechskant
ISO:	8673
Festigkeit:	8
Warengruppennr.:	1014

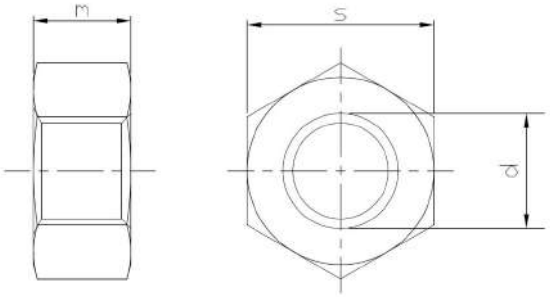

Artikel-Nr.	d	s	m	Stück
NT10443	M 8x0.75	13	6.8	500
NT10444	M 8x1	13	6.8	100
NT10445	M 10x1	16	8.4	100
NT10413	M 10x1.25	16	8.4	100
NT10441	M 12x1	18	10.8	500
NT10446	M 12x1.5	18	10.8	100
NT10454	M 12x1.25	18	10.8	100
NT10447	M 14x1.5	21	12.8	100
NT10448	M 16x1.5	24	14.8	100
NT10449	M 18x1.5	27	15.8	100
NT10450	M 20x1.5	30	18	100

Artikel-Nr.	d	s	m	Stück
NT10440	M 20x2	30	18	50
NT10451	M 22x1.5	34	19.4	100
NT10452	M 24x1.5	36	21.5	50
NT10442	M 30x1.5	46	25.6	1
NT10439	M 30x2	46	25.6	25
NT10453	M 36x1.5	55	29	20
NT10438	M 48x3	75	38	1

Einnietmutter

Material:	Stahl
Warengruppennr.:	0129

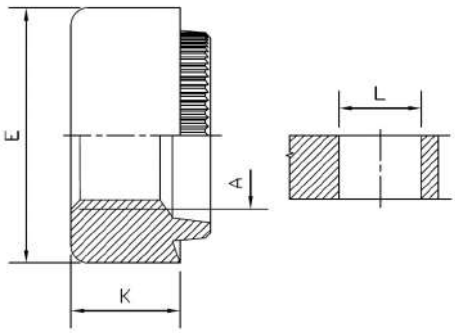

Artikel-Nr.	K	L	A	E	Stück
NT3559	3.2	6	M 3	8	500
NT3560	3.8	7	M 4	9.5	500
NT3561	4.4	8.4	M 5	11	500
NT2031	5.7	9.7	M 6	12.5	100
NT2088	6.4	13.2	M 8	16	100
NT3557	7.6	15.5	M 10	19	100
NT3558	10.2	19.6	M 12	25.4	100

Setzmutter Kalei

Material:	Stahl
Warengruppennr.:	5389

Artikel-Nr.	Artikelname	d	d2	h	sw	Stück
PN05630080-02	Setzmuttern ST M 3 vz	M 3	4.7	3	5.5	500
PN05630103-02	Setzmuttern ST M 4 vz	M 4	5.7	3.2	7	200
PN05630129-02	Setzmuttern ST M 5 vz	M 5	6.75	4	8	200
PN05630132-02	Setzmuttern ST M 6 vz	M 6	8.3	5	10	200
PN05630158-02	Setzmuttern ST M 8 vz	M 8	10.3	6.5	13	100
PN05630161-02	Setzmuttern ST M 10 vz	M 10	12.85	8	15	100
PN05630174-02	Setzmuttern ST M 12 vz	M 12	14.85	10	17	100
PN05630190-02	Setzmuttern ST M 16 vz	M 16	18.85	13	22	100

PRODUKTÜBERSICHT SCHEIBEN

Scheibe ohne Fase DIN125/ISO7089 Form A, Kunststoff	581
Scheibe ohne Fase DIN125/ISO7089 Form A, Messing	581
Scheibe ohne Fase DIN125/ISO7089 Form A, Messing, vernickelt	582
Scheibe ohne Fase DIN125/ISO7089 Form A, rostfreier Stahl A2	583
Scheibe ohne Fase DIN125/ISO7089 Form A, rostfreier Stahl A4	584
Scheibe ohne Fase DIN125/ISO7089 Form A, Stahl	584
Scheibe ohne Fase DIN125/ISO7089 Form A, Stahl, verzinkt	585
Scheibe mit Fase DIN125/ISO7090 Form B	586
Scheibe mit Fase DIN125/ISO7090 Form B, verzinkt	587
Scheibe DIN126/ISO7091	587
Federring aufgebogen DIN127 Form A	588
Federring aufgebogen DIN127 Form A, verzinkt	588
Federring glatt DIN127 Form B, rostfreier Stahl A2	589
Federring glatt DIN127 Form B, rostfreier Stahl A4	589
Federring glatt DIN127 Form B, Stahl	590
Federring glatt DIN127 Form B, Stahl, verzinkt	590
Federring DIN128 Form A, rostfreier Stahl A2	591
Federring DIN128 Form A, Stahl	591
Federring DIN128 Form A, Stahl, verzinkt	592
Scheibe DIN134	592
Scheibe DIN134, verzinkt	593

Federscheibe gewellt DIN137 Form B, rostfreier Stahl A2	593
Federscheibe gewellt DIN137 Form B, Stahl	594
Federscheibe gewellt DIN137 Form B, Stahl, verzinkt	594
Federscheibe gewölbt DIN137 Form A	595
Federscheibe gewölbt DIN137 Form A, verzinkt	595
Scheibe mit Aussennase DIN432	596
Scheibe für Holzkonstruktion DIN440/ISO7094, rostfreier Stahl A2	596
Scheibe für Holzkonstruktion DIN440/ISO7094, Stahl	597
Scheibe für Holzkonstruktion DIN440/ISO7094, Stahl, verzinkt	597
Sicherungsblech mit Innennase DIN462 DIN462	598
Verschlussscheibe DIN470	599
Passscheibe DIN988	600
Scheibe DIN1440/ISO8738	603
Scheibe DIN1440/ISO8738, verzinkt	603
Kugelscheibe DIN6319 Form C	604
Scheibe DIN6340	604
Scheibe DIN6340, verzinkt	605
Spannscheibe DIN6796	605
Spannscheibe DIN6796, verzinkt	606
Zahnscheibe außengezahnt DIN6797	606
Zahnscheibe DIN6797 Form A, außengezahnt	607
Zahnscheibe DIN6797 Form A, verzinkt, außengezahnt	607
Zahnscheibe DIN6797 Form I, innengezahnt	608
Zahnscheibe DIN6797 Form I, verzinkt, innengezahnt	608

Zahnscheibe DIN6797 Form V	609
Zahnscheibe innengezahnt DIN6797	609
Fächerscheibe außengezahnt DIN6798 Form A	610
Fächerscheibe DIN6798, außengezahnt	610
Fächerscheibe DIN6798, innengezahnt	611
Fächerscheibe innenverzahnt DIN6798 Form I	611
Fächerscheibe versenkt DIN6798 Form V	612
Fächerscheibe versenkt DIN6798 Form V, verzinkt	612
Sicherungsscheibe DIN6799	613
Sicherungsscheibe DIN6799, verzinkt	613
Sicherungsscheibe Welle DIN6799	614
Scheibenfeder DIN6888	614
Scheibe DIN7349, rostfreier Stahl A2	615
Scheibe DIN7349, Stahl	615
Scheibe DIN7349, Stahl, verzinkt	616
Federring DIN7980	616
Scheibe DIN9021/ISO7093, Kunststoff	617
Scheibe DIN9021/ISO7093, Messing	617
Scheibe DIN9021/ISO7093, rostfreier Stahl A2	618
Scheibe DIN9021/ISO7093, Stahl	618
Scheibe DIN9021/ISO7093, Stahl, verzinkt	619
Kotflügelscheibe	620
Passscheibe	621
Sicherungsscheibe Schnorr, rostfreier Stahl A2	622

	Sicherungsscheibe Schnorr, Stahl	622
	Sicherungsscheibe Schnorr, Stahl, verzinkt	623
	Sperrkantringe	623
	Sperrkantringe, VSKZ	624
	Sperrkantringe, zinklamellenbeschichtet, VSK	624
	Sperrkantringe, zinklamellenbeschichtet, VSKZ	625

Scheibe ohne Fase DIN125/ISO7089 Form A, Kunststoff

Material:	Kunststoff
Form:	A
DIN:	125
ISO:	7089
Warengruppennr.:	9402

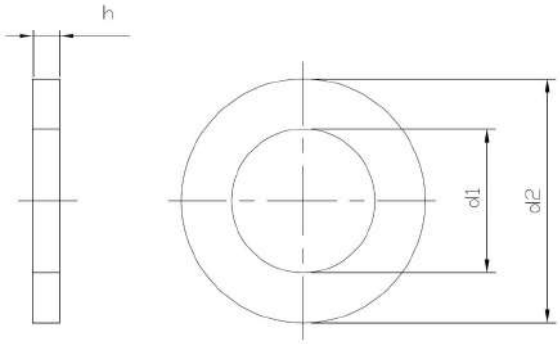

Artikel-Nr.	d1	d2	h	Stück
NT4971	2.2	5	0.3	2000
NT4170	2.7	6	0.5	1000
PN12270064	3.2	7	0.5	1000
PN12270080	4.3	9	0.8	1000
PN12270093	5.3	10	1	1000
PN12270103	6.4	12	1.6	1000
PN12270129	8.4	16	1.6	1000
PN12270132	10.5	20	2	500
PN12270145	13	24	2.5	500
PN12270161	17	30	3	200
NT6235	21	37	3	100

Scheibe ohne Fase DIN125/ISO7089 Form A, Messing

Material:	Messing
Form:	A
DIN:	125
ISO:	7089
Warengruppennr.:	9502

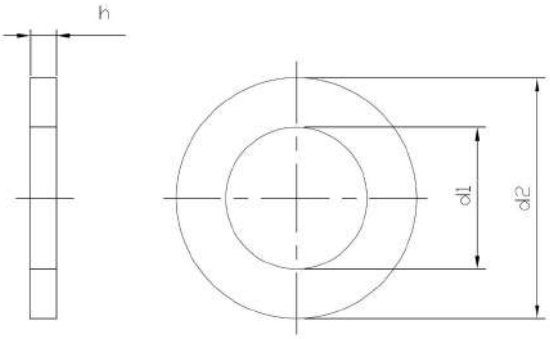

Artikel-Nr.	d1	d2	h	Stück
PN10230064	3.2	7	0.5	1000
PN10230077	3.7	8	0.5	1000
PN10230080	4.3	9	0.8	1000
PN10230093	5.3	10	1	1000
PN10230103	6.4	12	1.6	1000
PN10230116	8.4	16	1.6	1000
PN10230129	10.5	20	2	500
NT8856	13	24	2.5	100
PN10230145	15	28	2.5	200
PN10230158	17	30	3	200
PN10230161	19	34	3	200

Artikel-Nr.	d1	d2	h	Stück
PN10230174	21	37	3	200
PN10230190	25	44	4	100
NT8412	31	56	4	25

Scheibe ohne Fase DIN125/ISO7089 Form A, Messing, vernickelt

Material:	Messing
Oberfläche:	vernickelt
Form:	A
DIN:	125
ISO:	7089
Warengruppennr.:	9501

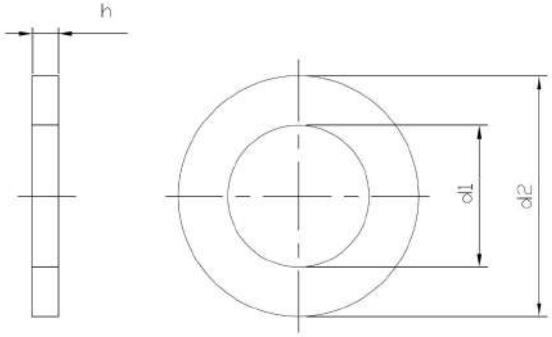

Artikel-Nr.	d1	d2	h	Stück
PN10230064-10	3.2	7	0.5	500
PN10230080-10	4.3	9	0.8	500
PN10230093-10	5.3	10	1	500
PN10230103-10	6.4	12	1.6	200
PN10230116-10	8.4	16	1.6	200
PN10230129-10	10.5	20	2	200
PN10230132-10	13	24	2.5	100

Scheibe ohne Fase DIN125/ISO7089 Form A, rostfreier Stahl A2

Material:	rostfreier Stahl A2
Form:	A
DIN:	125
ISO:	7089
Warengruppennr.:	6907

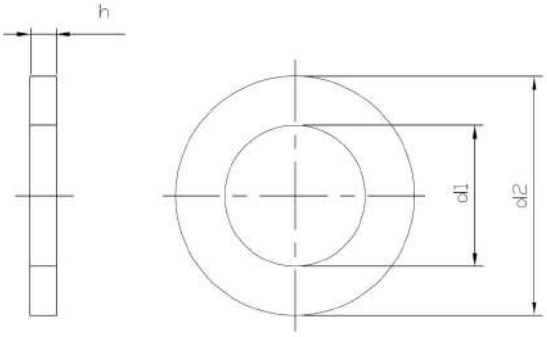

Artikel-Nr.	d1	d2	h	d	Stück
PN11150033	2.2	5	0.3	M 2	1000
PN11150059	2.7	6	0.5	M 2.5	1000
PN11150062	3.2	7	0.5	M 3	1000
PN11150075	3.7	8	0.5	M 3.5	1000
PN11150088	4.3	9	0.8	M 4	1000
PN11150091	5.3	10	1	M 5	1000
PN11150101	6.4	12	1.6	M 6	500
PN11150114	7.4	14	1.6	M 7	500
PN11150127	8.4	16	1.6	M 8	500
PN11150130	10.5	20	2	M 10	200
PN11150143	13	24	2.5	M 12	200
PN11150156	15	28	2.5	M 14	200
PN11150169	17	30	3	M 16	100
PN11150172	19	34	3	M 18	100
PN11150185	21	37	3	M 20	100
PN11150198	23	39	3	M 22	100
PN11150208	25	44	4	M 24	50
PN11150211	28	50	4	M 27	50
PN11150237	31	56	4	M 30	50
PN11150240	34	60	5	M 33	50
PN11150253	37	66	5	M 36	50
PN11150266	40	72	6	M 39	25
PN11150279	43	78	7	M 42	25
PN11150282	46	85	7	M 45	10
PN11150295	50	92	8	M 48	10
PN11150305	52	92	8	M 50	10
PN11150318	54	98	8	M 54	10

Scheibe ohne Fase DIN125/ISO7089 Form A, rostfreier Stahl A4

Material:	rostfreier Stahl A4
Form:	A
DIN:	125
ISO:	7089
Warengruppennr.:	8901

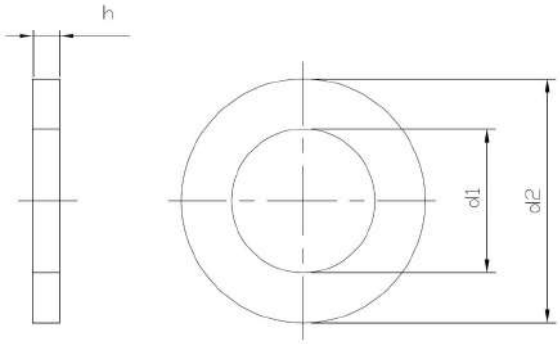

Artikel-Nr.	d1	d2	h	Stück
PN11650038	2.2	5	0.3	1000
PN11650041	2.5	6	0.5	1000
PN11650054	2.7	6	0.5	1000
PN11650067	3.2	7	0.5	1000
PN11650070	3.7	8	0.5	1000
PN11650083	4.3	9	0.8	1000
PN11650096	5.3	10	1	1000
PN11650106	6.4	12	1.6	500
PN11650119	7.4	14	1.6	500
PN11650122	8.4	16	1.6	200
PN11650135	10.5	20	2	200

Artikel-Nr.	d1	d2	h	Stück
PN11650148	13	24	2.5	100
PN11650151	15	28	2.5	100
PN11650164	17	30	3	100
PN11650177	19	34	3	200
PN11650180	21	37	3	200
PN11650193	23	39	3	100
PN11650203	25	44	4	100
PN11650216	28	50	4	100
NT6774	34	60	5	50

Scheibe ohne Fase DIN125/ISO7089 Form A, Stahl

Material:	Stahl
Form:	A
DIN:	125
ISO:	7089
Warengruppennr.:	5111

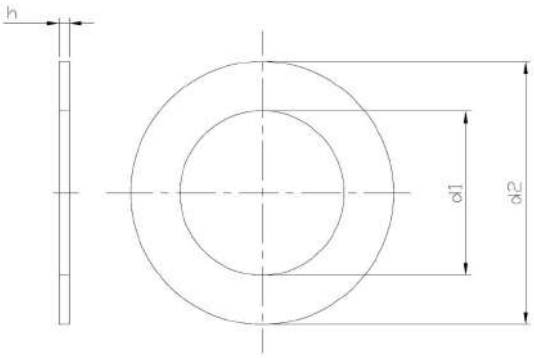

Artikel-Nr.	d1	d2	h	Stück
PN08020037	2.2	5	0.3	1000
PN08020040	2.7	6	0.5	1000
PN08020066	3.2	7	0.5	1000
PN08020079	3.7	8	0.5	1000
PN08020082	4.3	9	0.8	1000
PN08020095	5.3	10	1	1000
PN08020105	6.4	12	1.6	1000
PN08010115	7.4	14	1.6	1000
PN08020121	8.4	16	1.6	1000
PN08020147	10.5	20	2	1000
PN08020163	13	24	2.5	500

Artikel-Nr.	d1	d2	h	Stück
PN08020176	15	28	2.5	200
PN08020189	17	30	3	200
PN08020192	19	34	3	250
PN08020202	21	37	3	100

Scheibe ohne Fase DIN125/ISO7089 Form A, Stahl, verzinkt

Material:	Stahl
Oberfläche:	verzinkt
Form:	A
DIN:	125
ISO:	7089
Warengruppennr.:	5109

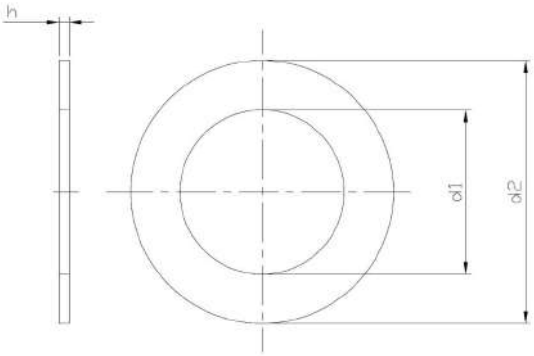

Artikel-Nr.	d1	d2	h	Stück
PN08020037-01	2.2	5	0.3	1000
PN08020040-01	2.7	6	0.5	1000
PN08020066-01	3.2	7	0.5	1000
PN08020079-01	3.7	8	0.5	1000
PN08020082-01	4.3	9	0.8	1000
PN08020095-01	5.3	10	1	1000
PN08020105-01	6.4	12	1.6	1000
PN08020121-01	8.4	16	1.6	1000
PN08020147-01	10.5	20	2	1000
PN08020163-01	13	24	2.5	500
PN08020176-01	15	28	2.5	200
PN08020189-01	17	30	3	250
PN08020192-01	19	34	3	250
PN08020202-01	21	37	3	100
PN08020228-01	25	44	4	200
NT4514	27	50	4	50

Scheibe mit Fase DIN125/ISO7090 Form B

Material:	Stahl
Form:	B
DIN:	125
ISO:	7090
Warengruppennr.:	5112

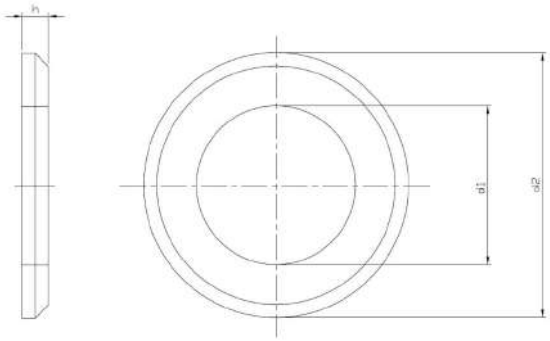

Artikel-Nr.	d1	d2	h	Stück
PN08010089	4.3	9	0.8	1000
PN08010092	5.3	10	1	1000
PN08010102	6.4	12	1.6	1000
PN08010128	8.4	16	1.6	1000
PN08010144	10.5	20	2	1000
PN08010160	13	24	2.5	500
PN08010173	15	28	2.5	200
PN08010186	17	30	3	200
PN08010199	19	34	3	100
PN08010209	21	37	3	200
PN08010212	23	39	3	100
PN08010225	25	44	4	100
PN08010238	27	50	4	50
PN08010241	28	50	4	50
PN08010254	31	56	4	50
PN08010267	34	60	5	50
PN08010270	37	66	5	50
PN08010283	40	72	6	20
PN08010296	43	78	7	20
PN08010306	46	85	7	25
PN08010319	50	92	8	20
PN08010322	54	98	8	20
PN08010351	66	110	10	10
PN08010380	74	125	10	10

Scheibe mit Fase DIN125/ISO7090 Form B, verzinkt

Material:	Stahl
Oberfläche:	verzinkt
Form:	B
DIN:	125
ISO:	7090
Warengruppennr.:	5110

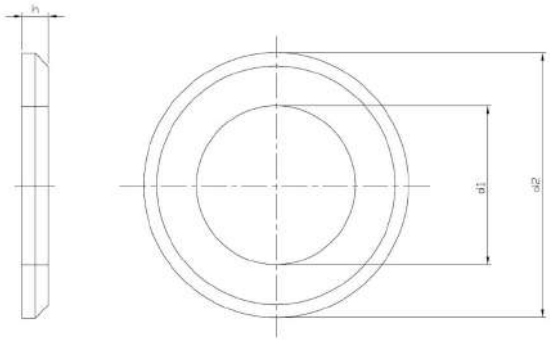

Artikel-Nr.	d1	d2	h	Stück
PN08010092-01	5.3	10	1	1000
PN08010102-01	6.4	12	1.6	1000
PN08010115-01	7.4	14	1.6	1000
PN08010128-01	8.4	16	1.6	1000
PN08010144-01	10.5	20	2	1000
PN08010160-01	13	24	2.5	500
PN08010173-01	15	25	2.5	200
PN08010186-01	17	30	3	250
PN08010199-01	19	34	3	250
PN08010209-01	21	37	3	100
PN08010212-01	23	39	3	100

Artikel-Nr.	d1	d2	h	Stück
PN08010225-01	25	44	4	200
NT1292	27	50	4	100
NT0129	28	50	4	50
PN08010254-01	31	56	4	50
NT4510	34	60	5	50
PN08010270-01	37	66	5	50
PN08010283-01	40	72	6	20
NT7648	43	72	6	25
PN08010306-01	46	78	7	25

Scheibe DIN126/ISO7091

Material:	Stahl
DIN:	126
ISO:	7091
Warengruppennr.:	5113

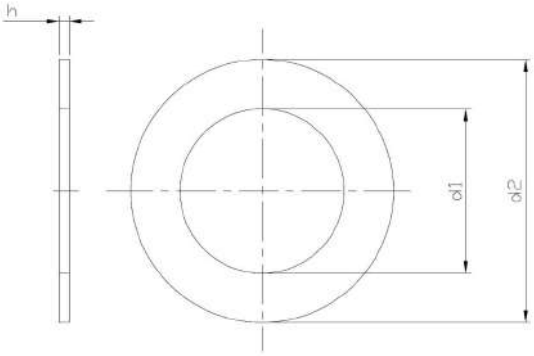

Artikel-Nr.	d1	d2	h	Stück
PN08060013	5.5	10	1	1000
PN08060026	6.6	12	1.6	1000
PN08060042	9	16	1.6	1000
PN08060055	11	20	2	500
PN08060071	13.5	24	2.5	500
PN08060084	15.5	28	2.5	200
PN08060097	17.5	30	3	200
PN08060107	20	37	3	100
PN08060110	22	39	2	100
PN08060123	24	39	3	100
PN08060136	26	55	5	100

Artikel-Nr.	d1	d2	h	Stück
PN08060149	30	50	4	100
PN08060152	33	56	4	50
PN08060165	36	60	5	100
PN08060178	39	66	5	50
PN08060181	42	72	6	20
PN08060194	45	78	7	20
PN08060204	48	85	8	20
PN08060217	52	92	8	10
PN08060220	56	98	8	10
PN08060221	62	105	10	25
NT8294	66	110	10	10

Federring aufgebogen DIN127 Form A

Material:	Stahl
Form:	A
DIN:	127
Warengruppennr.:	5212

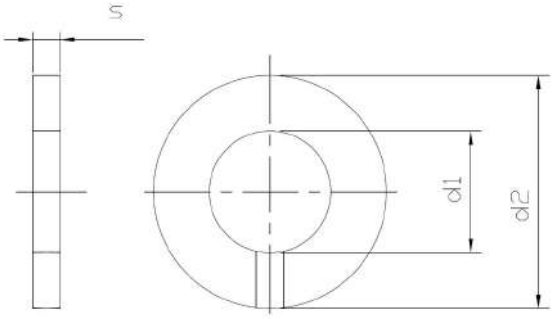

Artikel-Nr.	d1	d2	s	Stück
PN08290058	3	6.2	0.8	1000
PN08290061	3.5	6.7	0.8	1000
PN08290074	4	7.6	0.9	1000
PN08290087	5	9.2	1.2	1000
PN08290090	6	11.8	1.6	1000
PN08290100	7	12.8	1.6	1000
PN08290113	8	14.8	2	1000
PN08290126	10	17.1	2.2	1000
PN08290142	12	21.1	2.5	200
PN08290168	14	24.1	3	100
PN08290171	16	27.4	3.5	250

Artikel-Nr.	d1	d2	s	Stück
PN08290184	18	29.4	3.5	100
PN08290197	20	33.6	4	100
PN08290207	22	35.9	4	100
PN08290210	24	40	5	100
PN08290236	27	43	5	100
PN08290252	30	48.2	6	100
PN08290278	33	55.2	6	50
PN08290294	36	58.2	6	50
NT3773	42	75	7	25

Federring aufgebogen DIN127 Form A, verzinkt

Material:	Stahl
Oberfläche:	verzinkt
Form:	A
DIN:	127
Warengruppennr.:	5210

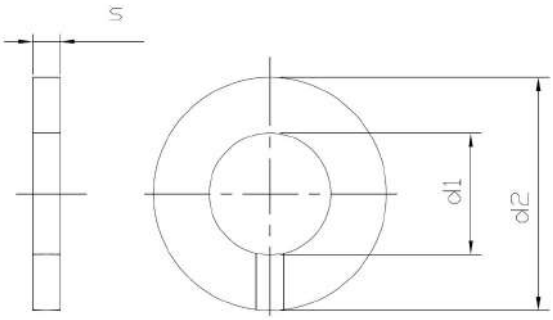

Artikel-Nr.	d1	d2	s	Stück
PN08290058-01	3	6.2	0.8	1000
PN08290061-01	3.5	6.7	0.8	1000
PN08290074-01	4	7.6	0.9	1000
PN08290087-01	5	9.2	1.2	1000
PN08290090-01	6	11.8	1.6	1000
PN08290100-01	7	12.8	1.6	1000
PN08290113-01	8	14.8	2	1000
PN08290126-01	10	17.1	2.2	1000
PN08290142-01	12	21.1	2.5	200
PN08290168-01	14	24.1	3	100
PN08290171-01	16	27.4	3.5	100

Artikel-Nr.	d1	d2	s	Stück
PN08290184-01	18	29.4	3.5	100
PN08290197-01	20	33.6	4	100
PN08290207-01	22	35.9	4	100
PN08290210-01	24	40	5	100
NT6683	27	43	5	100
NT7113	30	48.2	6	100
NT6726	36	58.2	6	25

Federring glatt DIN127 Form B, rostfreier Stahl A2

Material:	rostfreier Stahl A2
Form:	B
DIN:	127
Warengruppennr.:	6903

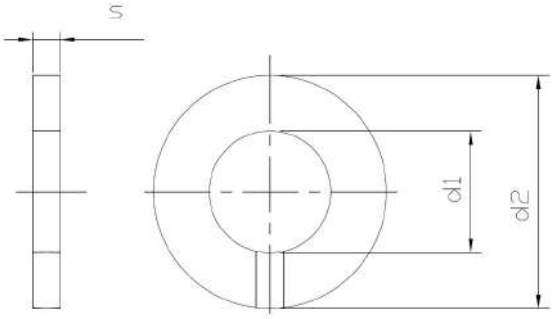

Artikel-Nr.	d1	d2	s	Stück
NT1973	2.1	4.4	0.5	1000
PN11190064	3.1	6.2	0.8	1000
PN11190080	4.1	7.6	0.9	1000
PN11190093	5.1	9.2	1.2	1000
PN11190103	6.1	11.8	1.6	1000
PN11190129	8.1	14.8	2	500
PN11190132	10.2	18.1	2.2	200
PN11190145	12.2	21.1	2.5	500
PN11190158	14.2	24.1	3	100
PN11190161	16.2	27.4	3.5	100
PN11190186	18.2	29.4	3.5	100

Artikel-Nr.	d1	d2	s	Stück
PN11190187	20.2	33.6	4	100
PN11190200	24.5	40	5	100
PN11190239	30.5	48.2	6	50

Federring glatt DIN127 Form B, rostfreier Stahl A4

Material:	rostfreier Stahl A4
Form:	B
DIN:	127
Warengruppennr.:	8900

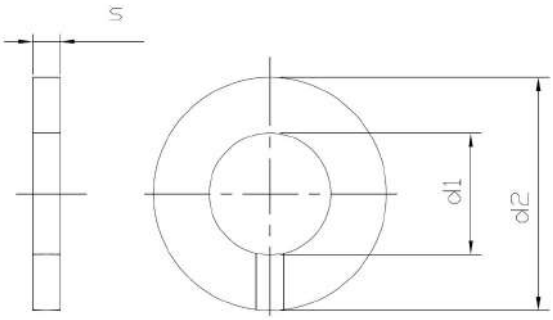

Artikel-Nr.	d1	d2	s	Stück
PN11690069	3.1	6.1	0.8	1000
PN11690085	4.1	7.6	0.9	1000
PN11690098	5.1	9.2	1.2	1000
PN11690108	6.1	11.8	1.6	1000
PN11690124	8.1	14.8	2	1000
PN11690137	10.2	18.1	2.2	500
PN11690140	12.2	21.1	2.5	500
PN11690153	14.2	24.1	3	100
PN11690166	16.2	27.4	3.5	100
PN11690182	20.2	33.6	4	100
PN11690195	24.5	40	5	100

Federring glatt DIN127 Form B, Stahl

Material:	Stahl
Form:	B
DIN:	127
Warengruppennr.:	5213

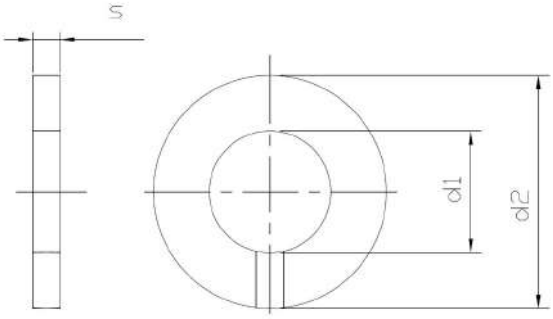

Artikel-Nr.	d1	d2	s	Stück
PN08310019	2	4.4	0.5	1000
PN08310048	2.6	5.2	0.6	1000
PN08310051	3	6.2	0.8	1000
PN08310064	3.5	6.7	0.8	1000
PN08310077	4	7.6	0.9	1000
PN08310080	5	9.2	1.2	1000
PN08310093	6	11.8	1.6	1000
PN08310103	7	12.8	1.6	1000
PN08310116	8	14.8	2	1000
PN08310129	10	18.1	2.2	500
PN08310145	12	21.1	2.5	200

Artikel-Nr.	d1	d2	s	Stück
PN08310161	14	24.1	3	100
PN08310174	16	27.4	3.5	100
PN08310187	18	29.4	3.5	100
PN08310190	20	33.6	4	100
PN08310200	22	35.9	4	100
PN08310213	24	40	5	100
PN08310239	27	43	5	100
PN08310255	30	48.2	6	100
PN08310271	33	55.2	6	50
PN08310297	36	58.2	6	50

Federring glatt DIN127 Form B, Stahl, verzinkt

Material:	Stahl
Oberfläche:	verzinkt
Form:	B
DIN:	127
Warengruppennr.:	5211

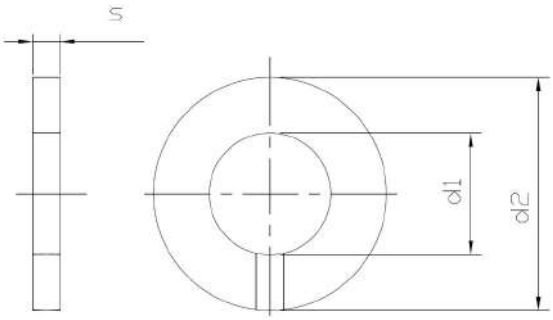

Artikel-Nr.	d1	d2	s	Stück
PN08310019-01	2	4.4	0.5	1000
PN08310022-01	2.3	4.9	0.6	1000
PN08310035-01	2.6	5.2	0.6	1000
PN08310048-01	3	6.2	0.8	1000
PN08310051-01	3.5	6.7	0.8	1000
PN08310064-01	4	7.6	0.9	1000
PN08310077-01	5	9.2	1.2	1000
PN08310080-01	6	11.8	1.6	1000
PN08310093-01	7	12.8	1.6	1000
PN08310103-01	8	14.8	2	1000
PN08310116-01	10	18.1	2.2	500

Artikel-Nr.	d1	d2	s	Stück
PN08310129-01	12	21.1	2.5	200
PN08310132-01	14	24.1	3	100
PN08310145-01	16	27.4	3.5	100
PN08310158-01	18	29.4	3.5	100
PN08310161-01	20	33.6	4	100
PN08310174-01	24	40	5	100
NT0130	27	43	5	25

Federring DIN128 Form A, rostfreier Stahl A2

Material:	rostfreier Stahl A2
Form:	A
DIN:	128
Warengruppennr.:	6905

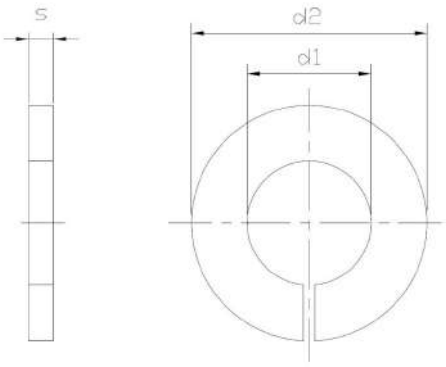

Artikel-Nr.	d1	d2	s	d	Stück
PN10680038	2.1	4.4	0.5	M 2	1000
PN10680070	3.1	6.2	0.7	M 3	1000
PN10680096	4.1	7.6	0.8	M 4	1000
PN10680106	5.1	9.2	1	M 5	1000
PN10680119	6.1	11.8	1.3	M 6	1000
PN10680135	8.1	14.8	1.6	M 8	500
PN10680148	10.2	18.1	1.8	M 10	200
PN10680151	12.2	21.1	2.1	M 12	200
PN10680164	14.2	24.1	2.4	M 14	100
PN10680177	16.2	27.4	2.8	M 16	100
PN10680180	18.2	29.4	2.8	M 18	100

Artikel-Nr.	d1	d2	s	d	Stück
PN10680193	20.2	33.6	3.2	M 20	100
PN10680203	22.5	35.9	3.2	M 22	100
PN10680216	24.5	40	4	M 24	100

Federring DIN128 Form A, Stahl

Material:	Stahl
Form:	A
DIN:	128
Warengruppennr.:	5217

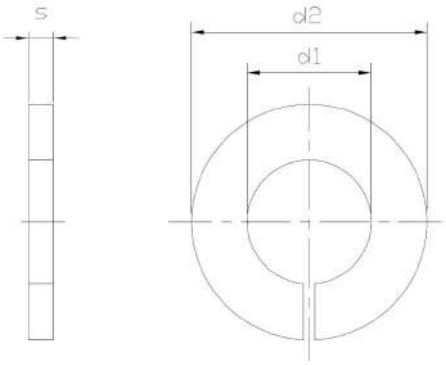

Artikel-Nr.	d1	d2	s	Stück
PN08320012	2	4.4	0.5	1000
PN08320025	2.3	4.9	0.6	1000
PN08320041	2.6	5.2	0.6	1000
PN08320054	3	6.2	0.7	1000
PN08320067	3.5	6.7	0.7	1000
PN08320070	4	7.6	0.8	1000
PN08320083	5	9.2	1	1000
PN08320096	6	11.8	1.3	1000
PN08320106	7	12.8	1.3	500
PN08320119	8	14.8	1.6	500
PN08320122	10	18.1	1.8	500

Artikel-Nr.	d1	d2	s	Stück
PN08320148	12	21.1	2.1	200
PN08320164	14	24.1	2.4	100
PN08320177	16	27.4	2.8	100
PN08320193	20	33.8	3.2	100

Federring DIN128 Form A, Stahl, verzinkt

Material:	Stahl
Oberfläche:	verzinkt
Form:	A
DIN:	128
Warengruppennr.:	5216

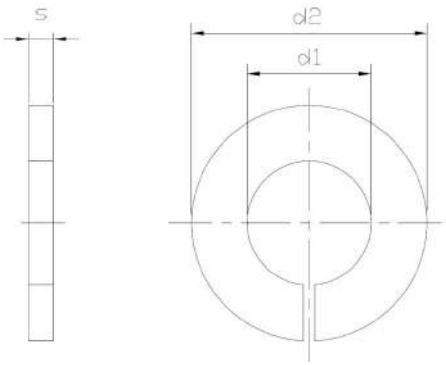

Artikel-Nr.	d1	d2	s	Stück
PN08320054-01	3	6.2	0.7	1000
PN08320070-01	4	7.6	0.8	1000
PN08320083-01	5	9.2	1	1000
PN08320096-01	6	11.8	1.3	1000
PN08320119-01	8	14.8	1.6	500
PN08320122-01	10	18.1	1.8	500
PN08320148-01	12	21.1	2.1	200
PN08320164-01	14	24.1	2.4	100
PN08320177-01	16	27.4	2.8	100
PN08320193-01	20	33.6	3.2	100

Scheibe DIN134

Material:	Stahl
DIN:	134
Warengruppennr.:	5115

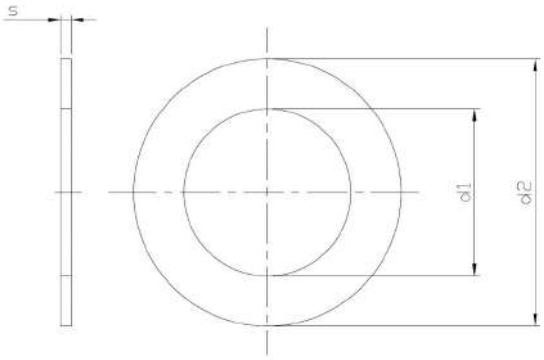

Artikel-Nr.	d1	d2	s	Stück
PN08040020	2.2	5.5	0.5	1000
PN08040062	3.2	8	0.5	1000
PN08040075	3.7	9	0.5	1000
PN08040088	4.3	10	0.8	1000
PN08040101	5.3	12	1	1000
PN08040114	6.4	14	1.5	1000
PN08040130	7.4	14	1.5	500
PN08040143	8.4	18	2	500
PN08040172	10.5	22	2.5	500
PN08040198	13	28	3	200
PN08040211	15	28	3	200

Artikel-Nr.	d1	d2	s	Stück
PN08040237	19	40	4	100
PN08040253	21	40	4	100

Scheibe DIN134, verzinkt

Material:	Stahl
Oberfläche:	verzinkt
DIN:	134
Warengruppennr.:	5114

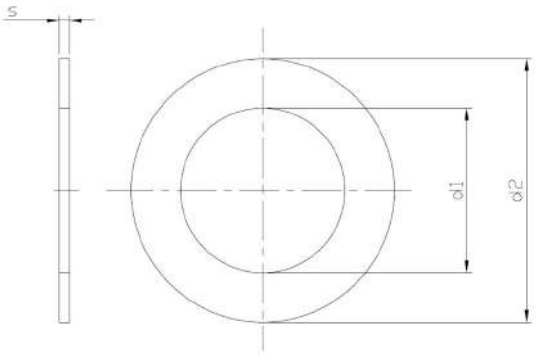

Artikel-Nr.	d1	d2	s	Stück
PN07640065-01	3.2	8	0.5	1000
PN07640078-01	3.7	9	0.5	1000
PN07640081-01	4.3	10	0.8	1000
PN07640104-01	5.3	12	1	1000
PN07640117-01	6.4	14	1.5	1000
PN07640146-01	8.4	18	2	500
PN07640175-01	10.5	22	2.5	500
PN07640191-01	13	28	3	500
PN07640214-01	15	28	3	200
PN07640227-01	17	34	3	200

Federscheibe gewellt DIN137 Form B, rostfreier Stahl A2

Material:	rostfreier Stahl A2
Form:	B
DIN:	137
Warengruppennr.:	6906

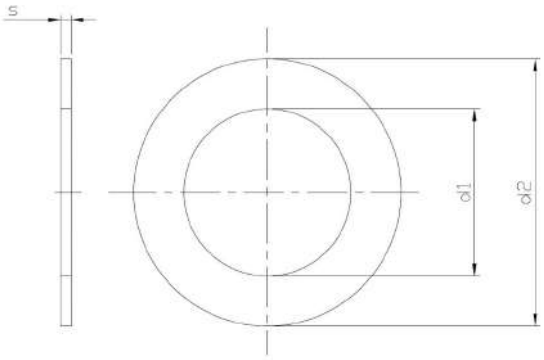

Artikel-Nr.	d1	d2	s	d	Stück
PN11640103	3.2	8	0.5	M 3	1000
PN11640129	4.3	9	0.5	M 4	1000
PN11640132	5.3	11	0.5	M 5	1000
PN11640145	6.4	12	0.5	M 6	500
NT4127	7.4	14	0.8	M 7	500
PN11640161	8.4	15	0.8	M 8	500
PN11640187	10.5	21	1	M 10	200
PN11640190	13	24	1.2	M 12	500
PN11640200	15	28	1.6	M 14	100
PN11640213	17	30	1.6	M 16	100
NT4432	19	34	1.6	M 18	200

Artikel-Nr.	d1	d2	s	d	Stück
PN11640239	21	36	1.6	M 20	100

Federscheibe gewellt DIN137 Form B, Stahl

Material:	Stahl
Form:	B
DIN:	137
Warengruppennr.:	5247

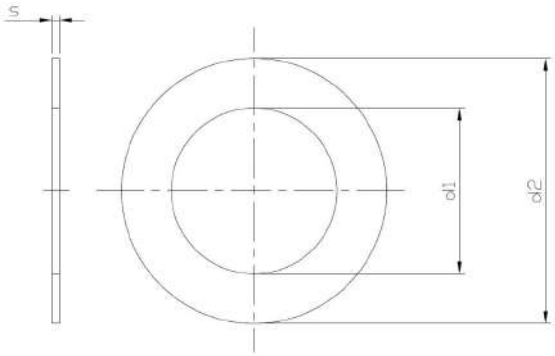

Artikel-Nr.	d1	d2	s	Stück
PN08450018	3	8	0.5	1000
PN08450021	3.5	8	0.5	1000
PN08450034	4	9	0.5	1000
PN08450047	5	11	0.5	1000
PN08450050	6	12	0.5	1000
PN08450063	7	14	0.8	500
PN08450076	8	15	0.8	500
PN08450092	10	21	1	500
PN08450102	12	24	1.2	200
PN08450115	14	28	1.6	200
PN08450128	16	30	1.6	100

Artikel-Nr.	d1	d2	s	Stück
PN08450131	18	34	1.6	100
PN08450144	20	36	1.6	100
PN08450157	22	40	1.8	100
PN08450160	24	44	1.8	100
PN08450186	30	56	2.2	100
NT7728	36	68	2.5	50

Federscheibe gewellt DIN137 Form B, Stahl, verzinkt

Material:	Stahl
Oberfläche:	verzinkt
Form:	B
DIN:	137
Warengruppennr.:	5246

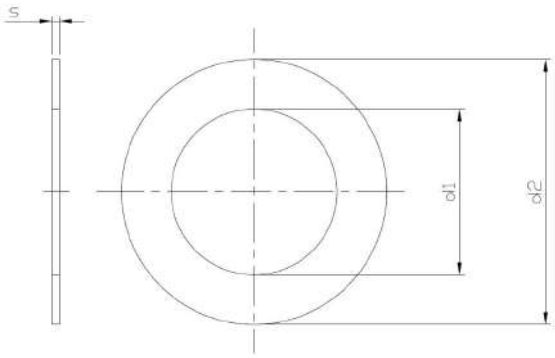

Artikel-Nr.	d1	d2	s	Stück
PN08450018-01	3.2	8	0.5	1000
PN08450034-01	4.3	9	0.5	1000
PN08450047-01	5.3	11	0.5	1000
PN08450050-01	6.4	12	0.5	1000
PN08450063-01	7.4	14	0.5	100
PN08450076-01	8.4	15	0.8	500
PN08450089-01	10.5	21	1	500
PN08450092-01	13	24	1.2	200
PN08450102-01	15	28	1.6	200
PN08450115-01	17	30	1.6	100
NT0131	19	34	1.6	100

Artikel-Nr.	d1	d2	s	Stück
PN08450128-01	21	26	1.6	100

Federscheibe gewölbt DIN137 Form A

Material:	Stahl
Form:	A
DIN:	137
Warengruppennr.:	5222

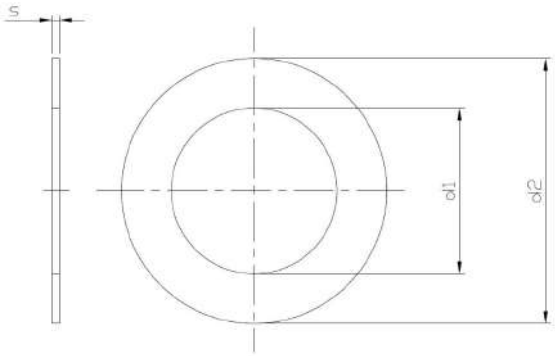

Artikel-Nr.	d1	d2	s	Stück
PN08440060	2	4.5	0.3	1000
PN08440073	2.3	5	0.3	1000
PN08440086	2.6	5.5	0.3	1000
PN08440109	3	6	0.4	1000
PN08440112	3.5	7	0.4	1000
PN08440125	4	8	0.5	1000
PN08440138	5	10	0.5	1000
PN08440141	6	11	0.5	1000
PN08440154	7	12	0.5	1000
PN08440167	8	15	0.5	500
PN08440183	10	18	0.8	500

Federscheibe gewölbt DIN137 Form A, verzinkt

Material:	Stahl
Oberfläche:	verzinkt
Form:	A
DIN:	137
Warengruppennr.:	5221

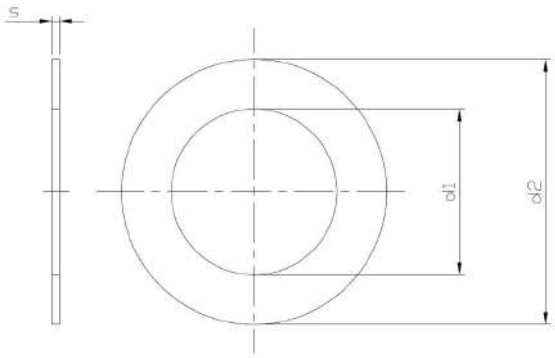

Artikel-Nr.	d1	d2	s	Stück
PN08440057-01	3	6	0.4	1000
PN08440060-01	3.5	7	0.4	1000
PN08440073-01	4	8	0.5	1000
PN08440086-01	5	10	0.5	1000
PN08440099-01	6	11	0.5	1000
PN08440109-01	7	12	0.5	500
PN08440112-01	8	15	0.5	500
PN08440125-01	10	18	0.8	500

Scheibe mit Aussennase DIN432

Material:	Stahl
DIN:	432
Warengruppennr.:	5224

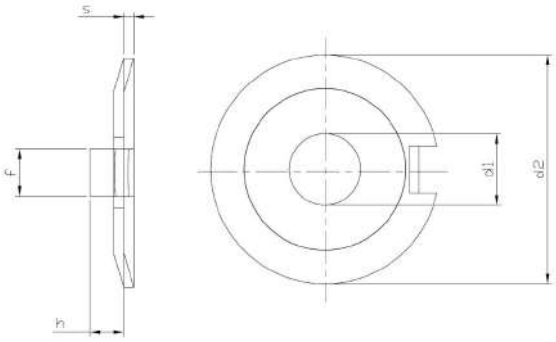

Artikel-Nr.	d1	d2	s	h	f	Stück
PN08540038	4	14	0.4	2	2.5	200
PN08540041	5	17	0.75	2.5	3.5	200
PN08540054	6	19	0.75	3	3.5	200
PN08540070	8	22	1	4	3.5	100
PN08540083	10	26	1	4	4.5	100
PN08540096	12	30	1.2	4.5	4.5	100
PN08540106	14	33	1.2	4.5	4.5	100
PN08540119	16	36	1.2	4.5	5.5	100
PN08540122	18	40	1.2	4.5	6.5	100
PN08540135	20	42	1.6	4.5	6.5	100
PN08540148	22	50	1.6	6.5	7.5	100

Artikel-Nr.	d1	d2	s	h	f	Stück
PN08540151	24	50	1.6	6.5	7.5	100
PN08540180	30	63	1.6	9.5	8.5	50
PN08540229	36	75	2	9.5	11	50
PN08540245	39	82	2	11	11	50
PN08540261	42	88	2	11	11	25
PN08540274	45	95	2	12	13	25
PN08540287	48	100	2	13	13	25

Scheibe für Holzkonstruktion DIN440/ISO7094, rostfreier Stahl A2

Material:	rostfreier Stahl A2
DIN:	440
ISO:	7094
Warengruppennr.:	6916

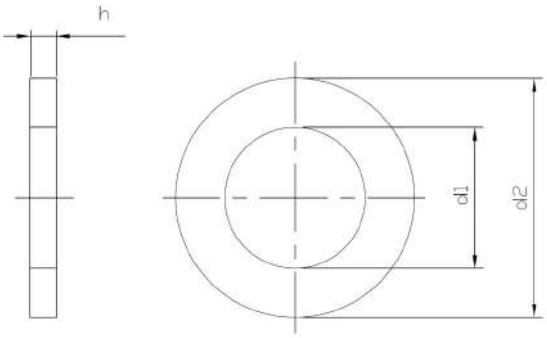

Artikel-Nr.	d1	d2	h	Stück
NT3894	5.5	18	2	200
NT0201	6.6	22	2	200
NT0202	9	28	3	200
NT0203	11	34	3	100
NT4361	13.5	44	4	100
NT3895	17.5	56	5	100
NT3896	22	72	6	50

Scheibe für Holzkonstruktion DIN440/ISO7094, Stahl

Material:	Stahl
DIN:	440
ISO:	7094
Warengruppennr.:	5123

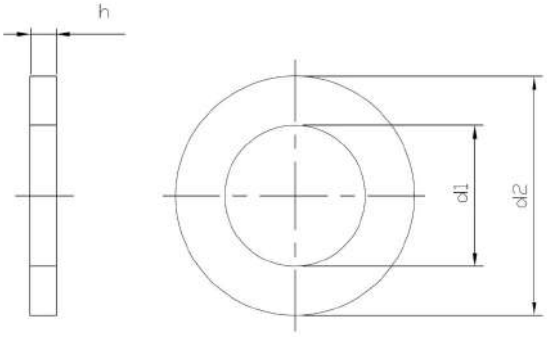

Artikel-Nr.	d1	d2	h	Stück
PN08070016	5.5	18	2	500
PN08070029	6.6	22	2	500
PN08070032	9	28	3	200
PN08070045	11	34	3	200
PN08070058	13.5	44	4	100
PN08070061	17.5	56	5	100
PN08070074	22	72	6	50
PN08070087	24	80	6	25
PN08070090	26	85	6	25

Scheibe für Holzkonstruktion DIN440/ISO7094, Stahl, verzinkt

Material:	Stahl
Oberfläche:	verzinkt
DIN:	440
ISO:	7094
Warengruppennr.:	5122

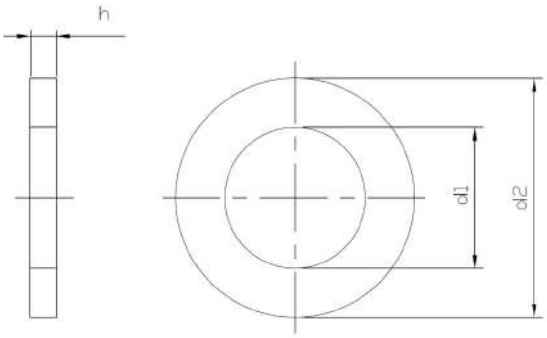

Artikel-Nr.	d1	d2	h	Stück
PN08070016-01	5.5	18	2	500
PN08070029-01	6.6	22	2	500
PN08070032-01	9	28	3	200
PN08070045-01	11	34	3	200
PN08070058-01	13.5	44	4	100
PN08070061-01	17.5	56	5	100
PN08070074-01	22	72	6	50
PN08070087-01	24	80	6	25
NT8259	26	85	6	25

Sicherungsblech mit Innennase DIN462 DIN462

Material:	Stahl
DIN:	462
Warengruppennr.:	5227

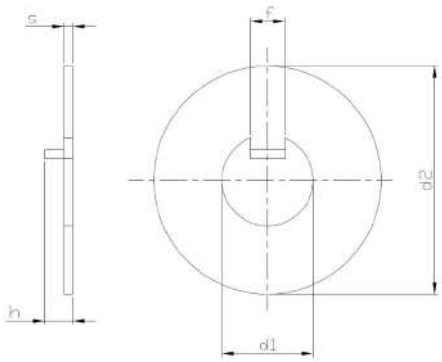

Artikel-Nr.	d1	d2	s	h	f	Stück
PN08550015	8	20	0.8	2.5	3	100
PN08550031	10	25	0.8	3	4	100
PN08550057	12	28	0.8	3	5	100
PN08550073	14	30	0.8	3	5	100
PN08550099	16	32	1	3	5	100
PN08550112	18	34	1	4	6	100
PN08550138	20	36	1	4	6	100
PN08550154	22	40	1	4	6	100
PN08550170	24	42	1	4	6	100
PN08550196	26	45	1	5	7	100
PN08550219	28	50	1	5	7	100
PN08550222	30	50	1.2	5	7	100
PN08550235	32	52	1.2	5	7	100
PN08550264	35	55	1.2	5	7	100
PN08550280	38	58	1.2	5	8	100
PN08550293	40	62	1.2	5	8	100
PN08550303	42	62	1.2	5	8	100
PN08550329	45	68	1.2	5	8	100
PN08550345	48	75	1.2	5	8	100
PN08550358	50	75	1.2	5	8	100
PN08550361	52	80	1.2	6	10	50
PN08550374	55	80	1.2	6	10	50
PN08550387	58	90	1.5	6	10	50
PN08550390	60	90	1.5	6	10	50
PN08550400	62	95	1.5	6	10	50
PN08550413	65	95	1.5	6	10	50
PN08550439	70	100	1.5	6	10	50
PN08550442	72	110	1.5	7	10	50
PN08550455	75	110	1.5	7	10	50
PN08550471	80	115	1.5	7	10	50
PN08550484	85	120	1.5	7	10	50
PN08550497	90	130	1.5	7	10	50
PN08550507	95	135	1.5	8	12	50
PN08550510	100	145	1.5	8	12	50

Verschlussscheibe DIN470

Material:	Stahl
DIN:	470
Warengruppennr.:	5133

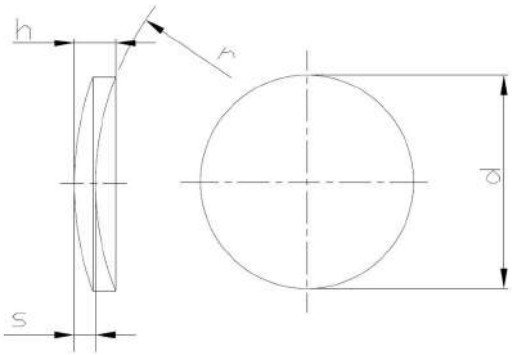

Artikel-Nr.	d	s	h	Stück
PN08850032	5	0.8	1.35	200
PN08850045	6	1	1.67	200
PN08850058	8	1	1.94	200
PN08850061	10	1.6	2.67	200
PN08850074	12	1.6	2.77	100
PN08850087	14	1.6	2.94	100
PN08850090	16	1.6	3.11	100
PN08850100	18	1.6	3.28	100
PN08850126	20	1.6	3.45	100
PN08850142	22	2	4.09	100
PN08850168	25	2	4.38	100
PN08850184	28	2	4.53	100
PN08850207	30	2	4.77	250
PN08850210	32	2	4.95	100
PN08850223	34	2	5.11	100
PN08850236	36	2	5.36	100
PN08850249	38	2	5.6	100
PN08850252	40	2	5.7	100
PN08850265	42	2	5.8	100
PN08850278	45	2	6.15	100
PN08850281	48	2	6.38	100
PN08850294	50	2	6.62	100
PN08850304	52	2	6.66	100
PN08850317	56	2	7.06	100
PN08850320	60	2	7.47	50
PN08850333	63	2	7.7	50
PN08850346	80	3	10.41	50
PN08850375	100	3	12.23	50

Passscheibe DIN988

Material:	Stahl
DIN:	988
Warengruppennr.:	5102

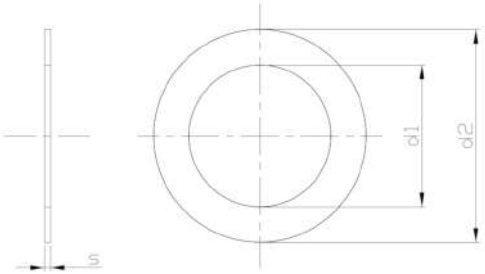

Artikel-Nr.	d1	d2	s	Stück
PN08240066	3	6	0.1	1000
PN08240079	3	6	0.2	1000
PN08240082	3	6	0.3	1000
PN08240095	3	6	0.5	1000
PN08240105	3	6	1	1000
PN08240134	4	8	0.1	1000
PN08240147	4	8	0.2	1000
PN08240150	4	8	0.3	1000
PN08240163	4	8	0.5	1000
PN08240176	4	8	1	1000
PN08240202	5	10	0.1	1000
PN08240215	5	10	0.2	1000
PN08240228	5	10	0.3	1000
PN08240231	5	10	0.5	1000
PN08240244	5	10	1	1000
PN08240273	6	12	0.1	1000
PN08240286	6	12	0.2	1000
PN08240299	6	12	0.3	1000
PN08240312	6	12	0.5	1000
PN08240338	6	12	1	1000
NT1351	6	12	1.2	1000
PN08240383	7	13	0.5	1000
NT1680	7	13	1	1000
PN08240419	8	14	0.1	1000
PN08240422	8	14	0.2	1000
PN08249067	8	14	0.3	1000
PN08240435	8	14	0.5	1000
PN08240448	8	14	1	1000
PN08240451	8	14	1.2	1000
PN08240464	8	14	1.5	200
PN08240477	9	15	0.1	1000
PN08240480	9	15	0.2	1000
PN08240493	9	15	0.3	1000
PN08240503	9	15	0.5	1000
PN08249106	9	15	1	100
PN08240516	10	16	0.1	1000
PN08240529	10	16	0.2	1000
NT3289	10	16	0.3	1000
PN08240532	10	16	0.5	1000
PN08240545	10	16	1	1000
PN08240558	10	16	1.2	1000
PN08240561	10	16	1.5	200
PN08240590	10	16	2	200
NT0861	11	17	0.1	1000
NT0860	11	17	0.2	1000
NT1190	11	17	0.5	1000
NT1022	11	17	1	1000

Artikel-Nr.	d1	d2	s	Stück
NT0844	11	17	0.12	1000
PN08240639	12	18	1	1000
PN08240642	12	18	0.2	1000
PN08249096	12	18	0.3	1000
PN08240655	12	18	0.5	1000
PN08240668	12	18	1	1000
PN08240671	12	18	1.2	100
PN08249083	12	18	1.5	100
NT6590	12	18	2	100
NT0859	13	19	0.1	1000
NT9194	13	19	0.2	2000
NT9964	13	19	0.3	1000
NT1271	13	19	0.5	1000
NT7336	13	19	1	100
NT9965	13	19	1.2	1000
NT1224	13	19	1.5	1000
PN08240736	14	20	0.1	500
PN08240749	14	20	0.2	500
NT1068	14	20	0.3	500
PN08240778	14	20	0.5	500
PN08240781	14	20	1	200
PN08240794	14	20	1.2	200
PN08240804	14	20	1.5	200
NT0002	15	21	0.1	500
NT0003	15	21	0.2	500
PN08249232	15	21	0.3	500
NT0004	15	21	0.5	500
NT0005	15	21	1	200
NT0751	15	21	1.5	200
NT6591	15	21	2	100
PN08240820	15	21	0.2	1000
PN08249233	15	21	0.3	1000
PN08240846	15	21	0.5	500
PN08240859	15	21	1	200
PN08240888	16	22	0.1	2000
PN08240891	16	22	0.2	2000
PN08240892	16	22	0.3	500
PN08240901	16	22	0.5	1000
PN08240927	16	22	1	1000
PN08240930	16	22	1.2	200
PN08240943	16	22	1.5	200
PN08240972	16	22	2	100
PN08240985	17	24	0.1	500
PN08249326	17	24	0.2	500
NT0797	17	24	0.3	500
NT0269	17	24	0.5	500
NT6261	17	24	0.15	1000

Artikel-Nr.	d1	d2	s	Stück
NT1908	17	24	1	500
NT0843	17	24	1.5	200
NT5022	17	24	2	100
PN08240998	18	25	0.1	500
PN08241007	18	25	0.2	500
PN08241010	18	25	0.3	500
PN08241036	18	25	0.5	500
PN08241049	18	25	1	200
PN08241052	18	25	1.2	200
PN08249012	18	25	1.5	100
PN08241065	19	26	0.1	500
PN08241078	19	26	0.2	500
PN08241081	19	26	0.3	500
PN08241094	19	26	0.5	200
PN08241104	19	26	1	200
NT0842	19	26	1.5	100
PN08241133	20	28	0.1	500
PN08241146	20	28	0.2	500
PN08249148	20	28	0.3	500
PN08241159	20	28	0.5	500
PN08241134	20	28	0.15	500
PN08241162	20	28	1	200
PN08241175	20	28	1.2	200
PN08249025	20	28	1.5	200
PN08241214	20	28	2	100
NT0857	22	32	0.1	500
NT0853	22	32	0.2	500
NT0856	22	32	0.5	500
NT1280	22	32	1	100
NT0841	22	32	2	100
NT0776	22	32	0.1	500
NT0854	22	32	0.2	500
NT4490	22	32	0.3	500
NT0855	22	32	0.5	200
NT1692	22	32	1	200
NT0750	22	32	2	200
PN08241256	25	36	0.1	200
PN08241269	25	36	0.2	200
PN08241272	25	36	0.5	200
PN08241257	25	36	0.15	500
PN08241285	25	36	1	200
NT1143	25	36	1.5	100
PN08241337	25	36	2	100
NT1430	25	36	1	200
NT0852	25	36	1.5	100
NT1739	25	36	2	100
PN08241418	26	36	0.1	200
PN08241421	26	36	0.2	200
NT0942	26	36	0.5	200
NT0941	26	36	1	100
NT8416	26	36	2	250
PN08241450	28	40	0.1	200
PN08241463	28	40	0.2	200
NT0851	28	40	0.3	200
PN08241492	28	40	0.5	200
PN08241528	28	40	1	200
PN08241573	28	40	2	100
PN08241625	30	42	0.1	200
PN08241638	30	42	0.2	200
PN08249504	30	42	0.3	200
PN08249070	30	42	0.5	200
NT8174	30	42	0.25	100
PN08241641	30	42	1	100
PN08241654	30	42	1.2	100
PN08249038	30	42	1.5	100
PN08241696	30	42	2	100
PN08241706	30	42	2.5	100
PN08241735	32	45	0.1	200

Artikel-Nr.	d1	d2	s	Stück
PN08241748	32	45	0.2	200
PN08249517	32	45	0.3	200
PN08241751	32	45	0.5	200
PN08241764	32	45	1	100
PN08241780	32	45	1.5	100
PN08241816	32	45	2	100
PN08241829	32	45	2.5	50
PN08241913	35	45	0.1	200
PN08241926	35	45	0.2	200
NT2037	35	45	0.3	200
PN08241955	35	45	0.5	200
NT11063	35	45	0.1	1000
PN08241968	35	45	1	100
NT5301	35	45	1.5	100
PN08241971	35	45	2	100
PN08241984	35	45	2.5	50
NT8176	36	45	0.5	100
NT6098	36	45	1	50
NT0850	37	47	0.1	200
NT0963	37	47	0.2	200
NT6370	37	47	0.3	100
NT0849	37	47	0.5	200
NT0116	37	47	0.15	200
NT0315	37	47	1	100
NT0006	37	47	2	100
NT0840	37	47	2..5	50
PN08241997	40	50	0.1	200
PN08249261	40	50	0.2	200
NT2038	40	50	0.3	200
PN08242006	40	50	0.5	200
PN08242019	40	50	1	100
PN08242064	40	50	2	100
PN08242077	4	8	2.5	50
PN08242158	42	52	0.1	100
NT0848	42	52	0.2	100
PN08242187	42	52	0.5	100
PN08242200	42	52	1	100
NT0927	42	52	1.5	100
PN08242242	42	52	2	100
PN08242255	42	52	2.5	50
PN08242268	45	56	0.1	100
PN08242271	45	56	0.2	100
PN08242284	45	56	0.3	100
PN08242307	45	56	0.5	100
PN08242310	45	56	1	100
PN08249041	45	56	1.5	100
PN08249054	45	56	2	100
PN08242381	45	56	3	50
PN08242446	48	60	0.1	200
PN08242488	48	60	1	100
PN08242530	50	62	0.1	200
PN08249274	50	62	0.2	100
NT0980	50	62	0.3	100
PN08242543	50	62	0.5	100
PN08242556	50	62	1	100
NT0961	50	62	1.5	50
PN08242608	50	62	2	50
NT0906	50	62	1	100
NT0958	50	62	1.5	50
PN08249863	52	65	0.1	100
PN08242640	52	65	0.5	100
PN08242666	52	65	1	100
NT7851	52	65	2	100
NT0966	55	68	0.1	100
NT0782	55	68	0.2	100
PN08242695	55	68	0.5	100
PN08242718	55	68	1	100
NT5120	56	68	0.1	200

Artikel-Nr.	d1	d2	s	Stück
PN08242750	56	68	0.5	100
PN08242776	56	68	1	100
NT1024	56	68	3	50
PN08242815	56	68	0.1	100
PN08242828	56	68	0.2	100
PN08242857	56	68	0.5	100
NT3779	56	68	0.15	100
PN08242899	56	68	1	100
PN08242925	56	68	1.5	50
PN08242941	56	68	2	50
NT0838	56	68	3	50
NT0615	60	75	0.1	100
NT1244	60	75	0.2	500
NT11104	60	75	0.2	500
PN08243021	60	75	0.5	100
PN08243047	60	75	1	100
PN08243089	60	75	2	50
NT1105	60	75	3	50
PN08243212	63	80	0.1	100
PN08243225	63	80	0.2	100
PN08243238	63	80	0.3	100
PN08243241	63	80	0.5	100
PN08243254	63	80	1	100
PN08243270	63	80	1.5	50
NT0847	63	80	2	50
PN08243296	63	80	3	50
NT1594	65	85	0.1	100
PN08243429	65	85	0.2	100
PN08243445	65	85	0.5	100
PN08243458	65	85	1	50
PN08243474	65	85	2	50
PN08243490	65	85	3.5	50
PN08243610	70	90	0.1	100
PN08243623	70	90	0.2	100
PN08243636	70	90	0.3	100
PN08243649	70	90	0.5	50
NT0106	70	90	0.15	100
PN08243652	70	90	1	50
NT0971	70	90	2	50
PN08243694	70	90	3.5	50
PN08243704	75	95	0.1	100
NT9546	75	95	0.2	100
NT2128	75	95	3.5	50
PN08243814	80	100	0.1	100
PN08243827	80	100	0.2	100
PN08243830	80	100	0.3	100
PN08243843	80	100	0.5	50
PN08243856	80	100	1	50
NT1012	85	105	0.1	50
NT2196	85	105	0.2	100
NT2195	85	105	0.5	100
PN08243940	85	105	1	50
NT1227	85	105	3.5	50
PN08244017	90	110	0.1	100
PN08244020	90	110	0.2	100
PN08244033	90	110	0.3	100
PN08244046	90	110	0.5	50
PN08244059	90	110	1	50
NT6023	90	110	2	50
PN08244091	90	110	3.5	50
PN08244211	95	115	0.1	500
PN08244253	95	115	1	100
NT0846	100	120	0.1	100
NT0783	100	120	0.2	100
NT11098	100	120	0.2	100
PN08244402	100	120	1	50
NT2279	100	120	2	50
NT0837	100	120	3.5	50

Artikel-Nr.	d1	d2	s	Stück
NT0962	100	120	1	50
NT1979	110	140	0.1	50
NT2110	110	140	0.3	50
NT0845	120	150	0.2	50
NT0747	120	150	0.5	50
NT4138	120	150	1	50
NT5358	150	180	0.1	50
NT6971	150	180	1	50

Scheibe DIN1440/ISO8738

Material:	Stahl
DIN:	1440
ISO:	8738
Warengruppennr.:	5125

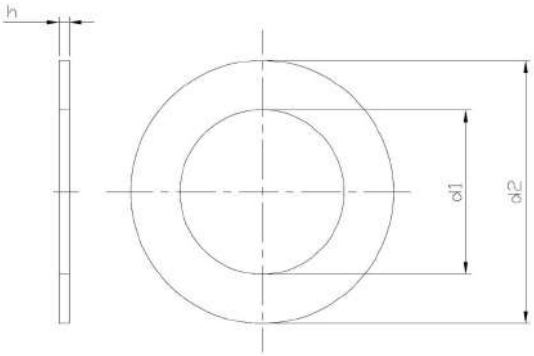

Artikel-Nr.	d1	d2	h	Stück
PN08030014	3	6	0.8	1000
PN08030027	4	8	0.8	1000
PN08030030	5	10	1	1000
PN08030043	6	12	1.6	1000
PN08030069	8	15	2	1000
PN08030085	10	18	2.5	500
PN08030108	12	20	3	500
PN08030124	14	22	3	500
PN08030137	16	24	3	200
PN08030140	18	28	4	200
PN08030153	20	30	4	200

Artikel-Nr.	d1	d2	h	Stück
PN08030166	22	34	4	100
PN08030182	25	40	4	100
PN08030195	26	40	5	100
PN08030205	28	42	5	100
PN08030218	30	44	5	100
PN08030221	32	50	5	100
NT9541	33	47	5	100
PN08030247	35	52	6	100
PN08030263	40	56	6	50
PN08030289	45	60	6	50

Scheibe DIN1440/ISO8738, verzinkt

Material:	Stahl
Oberfläche:	verzinkt
DIN:	1440
ISO:	8738
Warengruppennr.:	5124

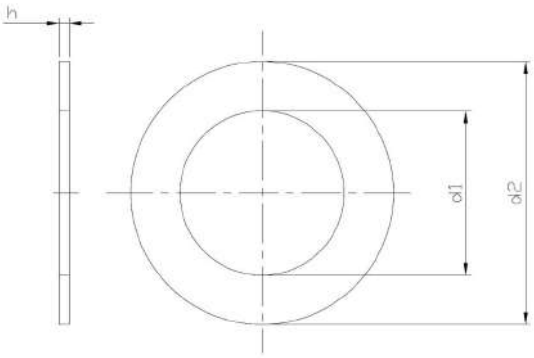

Artikel-Nr.	d1	d2	h	Stück
PN08030014-01	3	6	0.8	1000
PN08030027-01	4	8	0.8	1000
PN08030030-01	5	10	1	1000
PN08030043-01	6	12	1.6	1000
PN08030069-01	8	15	2	1000
PN08030085-01	10	18	2.5	500
PN08030108-01	12	20	3	500
PN08030124-01	14	22	3	100
NT9261	16	24	3	100
PN08030140-01	18	28	4	200
PN08030153-01	20	30	4	200

Artikel-Nr.	d1	d2	h	Stück
PN08030166-01	22	34	4	100
PN08030182-01	25	40	4	100
PN08030195-01	26	40	5	100
PN08030205-01	28	42	5	100
PN08030218-01	30	44	5	100
NT9726	36	50	6	100

Kugelscheibe DIN6319 Form C

Material:	Stahl
Form:	C
DIN:	6319
Warengruppennr.:	5286

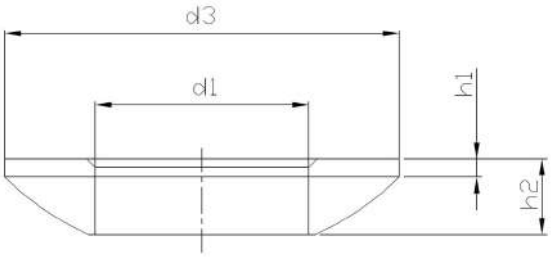

Artikel-Nr.	d1	h1	d3	h2	Stück
PN06310011	6.4	0.7	12	2.3	200
PN06310024	8.4	0.6	17	3.2	100
PN06310037	10.5	0.8	21	4	100
PN06310040	13	1.1	24	4.6	100
PN06310053	17	1.3	30	5.3	50
PN06310066	21	2	36	6.3	50
PN06310079	25	2.4	44	8.2	10
PN06310082	31	3.6	56	11.2	10
PN06310095	37	4.6	68	14	1
PN06310118	50	8	92	21	10

Scheibe DIN6340

Material:	Stahl
DIN:	6340
Warengruppennr.:	5294

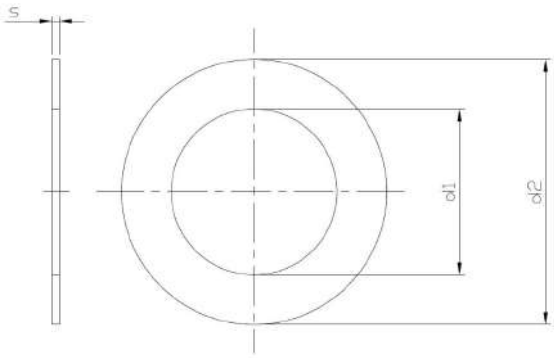

Artikel-Nr.	d1	d2	s	Stück
PN08090012	6	17	3	200
PN08090025	8	23	4	100
PN08090038	10	28	4	100
PN08090041	12	35	5	100
PN08090054	14	40	5	100
PN08090067	16	45	6	50
PN08090070	18	45	6	50
PN08090083	20	50	6	50
PN08090096	24	60	8	10
PN08090106	30	68	10	25

Scheibe DIN6340, verzinkt

Material:	Stahl
Oberfläche:	verzinkt
DIN:	6340
Warengruppennr.:	5293

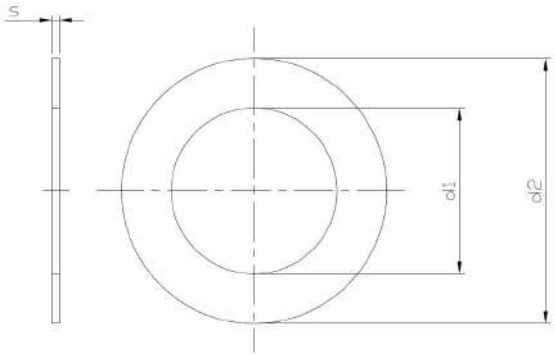

Artikel-Nr.	d1	d2	s	Stück
NT0915	6	17	3	200
NT0591	8	23	4	100
NT0917	10	28	4	100
NT0914	12	35	5	100
PN08090054-01	14	40	5	100
NT4181-01	16	45	6	50
PN08090083-01	20	50	6	50
PN08090096-01	24	60	8	10

Spannscheibe DIN6796

Material:	Stahl
DIN:	6796
Warengruppennr.:	5231

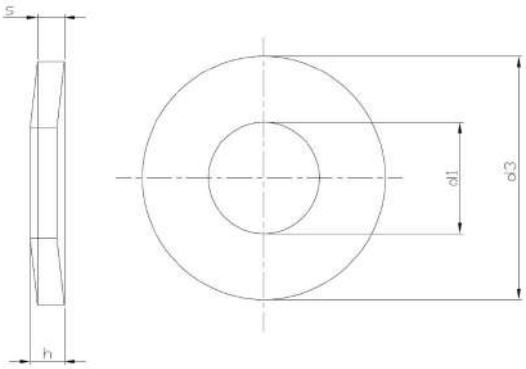

Artikel-Nr.	d1	s	d3	h	Stück
PN08480062	3.2	0.6	7	0.85	1000
PN08480088	4.3	1	9	1.3	1000
PN08480091	5.3	1.2	11	1.55	1000
PN08480101	4.6	1.5	14	2	1000
PN08480127	8.4	2	18	2.6	1000
PN08480130	10.5	2.5	23	3.2	500
PN08480143	13	3	29	3.95	200
PN08480169	17	4	39	5.25	100
PN08480185	21	5	45	6.4	100
PN08480208	25	6	56	7.75	50

Spannscheibe DIN6796, verzinkt

Material:	Stahl
Oberfläche:	verzinkt
DIN:	6796
Warengruppennr.:	5230

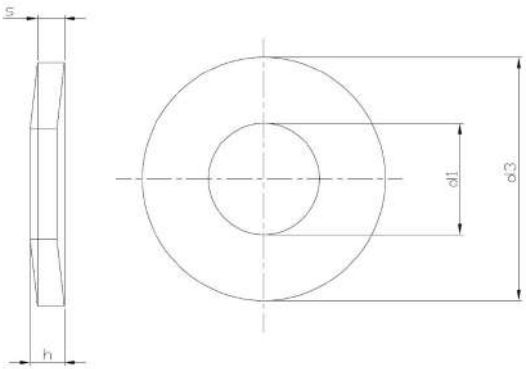

Artikel-Nr.	d1	s	d3	h	Stück
PN08480062-01	3.2	0.6	7	0.85	1000
PN08480088-01	4.3	1	9	1.3	1000
PN08480091-01	5.3	1.2	11	1.55	1000
PN08480101-01	6.4	1.5	14	2	1000
PN08480127-01	8.4	2	18	2.6	1000
PN08480130-01	10.5	2.5	23	3.2	500
PN08480143-01	13	3	29	3.95	200
PN08480156-01	15	3.5	35	4.65	100
PN08480169-01	17	4	29	5.25	100
PN08480185-01	21	5	45	6.4	100

Zahnscheibe außengezahnt DIN6797

Material:	rostfreier Stahl A2
DIN:	6797
Warengruppennr.:	6913

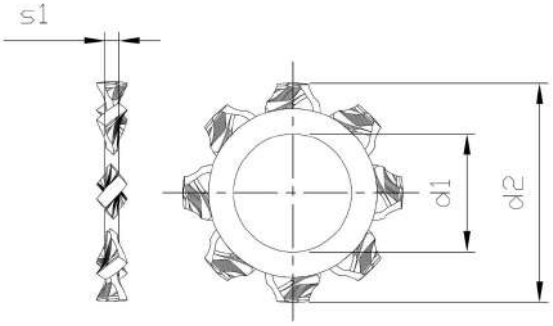

Artikel-Nr.	d1	d2	s1	Stück
PN11160023	2.2	4.5	0.3	1000
PN11160036	2.5	5	0.4	1000
PN11160049	2.7	5.5	0.4	1000
PN11160052	3.2	6	0.4	1000
PN11160078	4.3	8	0.5	1000
PN11160081	5.3	10	0.6	1000
PN11160094	6.4	11	0.7	500
PN11160117	8.4	15	0.8	200
PN11160133	10.5	18	0.9	200
PN11160146	12.5	20.5	1	100
PN11160162	16.5	26	1.2	100

Artikel-Nr.	d1	d2	s1	Stück
NT0444	21	33	1.4	100

Zahnscheibe DIN6797 Form A, außengezahnt

Material:	Stahl
Form:	A
DIN:	6797
Warengruppennr.:	5241

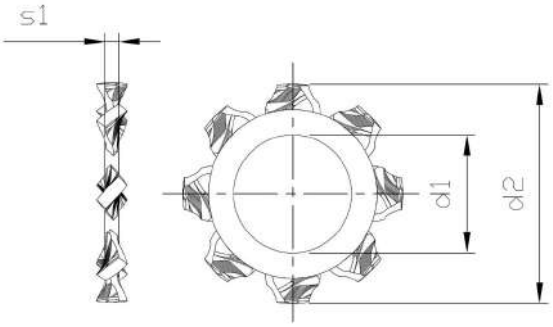

Artikel-Nr.	d1	d2	s1	Stück
PN08360014	2	4.5	0.3	1000
PN08360027	2.3	5	0.4	1000
PN08360030	2.5	5.5	0.4	1000
PN08360043	2.6	5.5	0.4	1000
PN08360056	3	6	0.4	1000
PN08360069	3.5	0.7	0.5	1000
PN08360072	4	8	0.5	1000
PN08360085	5	10	0.5	1000
PN08360098	6	11	0.7	1000
PN08360108	7	12.5	0.8	1000
PN08369015	8	14	0.8	200

Artikel-Nr.	d1	d2	s1	Stück
PN08360111	8	15	0.8	1000
PN08360137	10	18	0.9	1000
PN08360140	12	20.5	1	500
PN08360153	14	24	1	500
PN08360166	16	26	1.2	500
PN08360179	18	30	1.4	250
PN08360182	20	33	1.4	250
PN08360195	22	36	1.5	250
PN08360205	24	38	1.5	100
PN08360221	30	48	1.6	100

Zahnscheibe DIN6797 Form A, verzinkt, außengezahnt

Material:	Stahl
Oberfläche:	verzinkt
Form:	A
DIN:	6797
Warengruppennr.:	5238

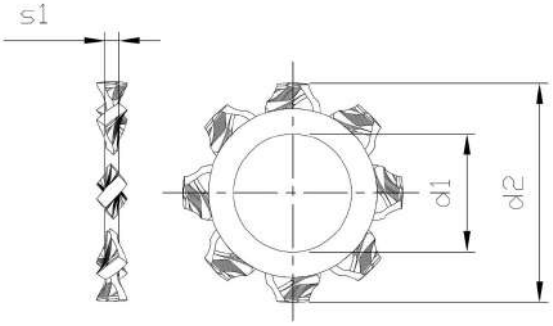

Artikel-Nr.	d1	d2	s1	Stück
PN08360014-01	2	4.5	0.3	1000
PN08360027-01	2.3	5	0.4	1000
PN08360030-01	2.5	5.5	0.4	1000
PN08360043-01	2.6	5.5	0.4	1000
PN08360056-01	3	6	0.4	1000
PN08360069-01	3.5	7	0.5	1000
PN08360072-01	4	8	0.5	1000
PN08360085-01	5	9	0.5	1000
PN08360098-01	6	11	0.7	2000
PN08360108-01	7	12.5	0.8	1000
PN08369015-01	8	14	0.8	1000

Artikel-Nr.	d1	d2	s1	Stück
PN08360111-01	8	14	0.8	2000
PN08360137-01	10	18	0.9	1000
PN08360140-01	12	20.5	1	500
PN08360166-01	16	26	1.2	500
PN08360182-01	20	33	1.4	250
PN08360195-01	22	36	1.5	250
PN08360205-01	24	38	1.5	100
PN08360221-01	30	48	1.6	100

Zahnscheibe DIN6797 Form I, innengezahnt

Material:	Stahl
Form:	I
DIN:	6797
Warengruppennr.:	5242
Verpackungseinheit:	1000 Stück

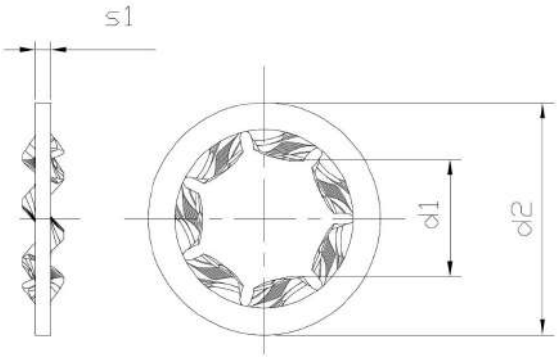

Artikel-Nr.	d1	d2	s1
PN08370046	2	4.5	0.3
PN08370059	2.3	5	0.4
PN08370062	2.5	5.5	0.4
PN08370075	2.6	5.5	0.4
PN08370088	3	6	0.4
PN08370091	3.5	7	0.5
PN08370101	4	8	0.5
PN08370114	5	10	0.6
PN08370127	6	11	0.7
PN08370130	7	12.5	0.8
PN08370143	8	15	0.8

Zahnscheibe DIN6797 Form I, verzinkt, innengezahnt

Material:	Stahl
Oberfläche:	verzinkt
Form:	I
DIN:	6797
Warengruppennr.:	5239

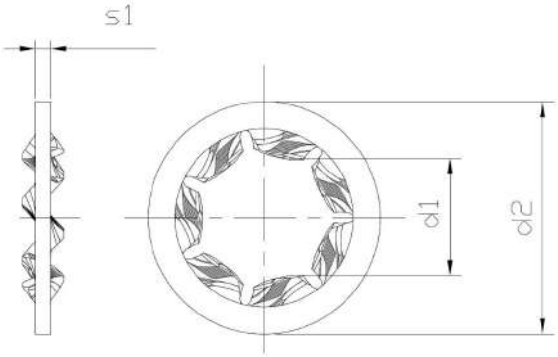

Artikel-Nr.	d1	d2	s1	Stück
PN08370046-01	2	4.5	0.3	1000
PN08370059-01	2.3	5	0.4	1000
PN08370062-01	2.5	5.5	0.4	1000
PN08370075-01	2.6	5.5	0.4	1000
PN08370088-01	3	6	0.4	1000
PN08370091-01	3.5	7	0.5	1000
PN08370101-01	4	8	0.5	1000
PN08370114-01	5	10	0.6	1000
PN08370127-01	6	11	0.7	1000
PN08370130-01	7	12.5	0.8	1000
PN08370143-01	8	15	0.8	1000

Artikel-Nr.	d1	d2	s1	Stück
PN08370169-01	10	18	0.9	1000
PN08370172-01	12	20.5	1	500
PN08370185-01	14	24	1	500
PN08370198-01	16	26	1.2	500
PN08370208-01	18	30	1.4	250
PN08370211-01	20	33	1.4	250
PN08370224-01	22	36	1.5	250
PN08370237-01	24	38	1.5	100
PN08370240-01	27	44	1.6	100
PN08370253-01	30	48	1.6	100

Zahnscheibe DIN6797 Form V

Material:	Stahl
Oberfläche:	verzinkt
Form:	V
DIN:	6797
Warengruppennr.:	5240

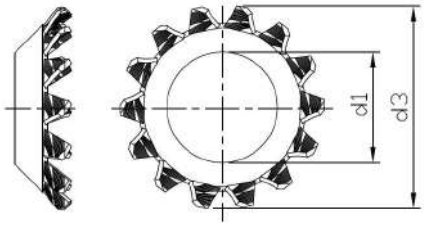

Artikel-Nr.	d1	d3	Stück
PN08380065-01	3	6	1000
PN08380081-01	4	8	1000
PN08380094-01	5	9.8	1000
PN08380104-01	6	11.8	1000
PN08380117-01	8	15.3	1000
PN08380120-01	10	19	1000
PN08380133-01	12	23	500

Zahnscheibe innengezahnt DIN6797

Material:	rostfreier Stahl A2
DIN:	6797
Warengruppennr.:	6914

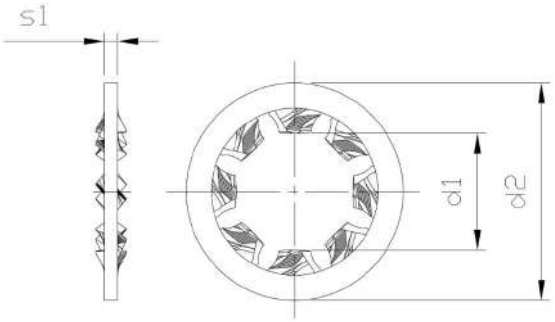

Artikel-Nr.	d1	d2	s1	Stück
PN11170026	2.2	4.5	0.3	1000
PN11170039	2.5	5	0.4	1000
PN11170042	2.7	5.5	0.4	1000
PN11170055	3.2	6	0.4	1000
NT2105	3.7	7	0.5	1000
PN11170071	4.3	8	0.5	1000
PN11170084	5.3	10	0.6	1000
PN11170097	6.4	11	0.7	500
PN11170110	8.4	15	0.8	200
PN11170136	10.5	18	0.9	200
PN11170149	12.5	20.5	1	100

Artikel-Nr.	d1	d2	s1	Stück
PN11170165	16.5	26	1.2	100
NT9637	25	38	1.5	200

Fächerscheibe außengezahnt DIN6798 Form A

Material:	Stahl
Form:	A
DIN:	6798
Warengruppennr.:	5205

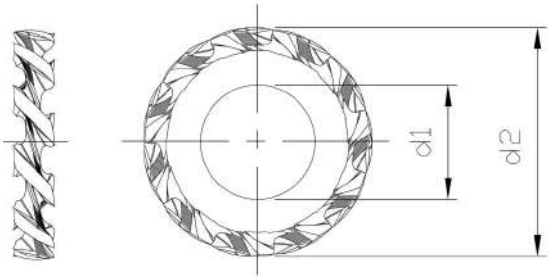

Artikel-Nr.	d1	d2	s	Stück
PN08400042	2.2	4.5	0.3	1000
PN08400055	2.7	5.5	0.4	1000
PN08400068	2.8	5.5	0.4	1000
PN08400071	3.2	6	0.4	1000
PN08400084	3.7	7	0.5	1000
PN08400097	4.3	8	0.5	1000
PN08409001	5.1	9	0.5	1000
PN08400107	5.3	10	0.6	1000
PN08400110	6.4	11	0.7	1000
PN08409014	8.2	14	0.8	1000
PN08400123	8.4	15	0.8	1000

Artikel-Nr.	d1	d2	s	Stück
PN08400149	10.5	18	0.9	1000
PN08400152	12.5	20.5	1	500
PN08400165	14.5	24	1	500
PN08400178	16.5	26	1.2	500
PN08400181	19	30	1.4	250
PN08400194	21	33	1.4	250
PN08400204	23	36	1.5	250
PN08400217	25	38	1.5	100
PN08400314	31	48	1.6	100

Fächerscheibe DIN6798, außengezahnt

Material:	rostfreier Stahl A2
DIN:	6798
Warengruppennr.:	6901

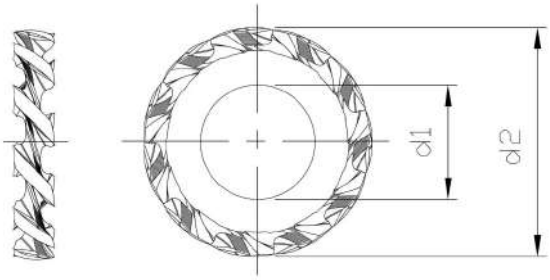

Artikel-Nr.	d1	d2	s1	Stück
PN11290029	M 2	4.5	0.3	1000
PN11290032	M 2.3	5	0.4	1000
PN11290045	M 2.5	5.5	0.4	1000
PN11290074	M 3	6	0.4	1000
PN11290087	M 4	8	0.5	1000
PN11290090	M 5	10	0.6	1000
PN11290100	M 6	11	0.7	500
PN11290126	M 8	14	0.8	200
PN11290139	M 10	18	0.9	200
NT0232	M 20	33	1.4	100

Fächerscheibe DIN6798, innengezahnt

Material:	rostfreier Stahl A2
DIN:	6798
Warengruppennr.:	6902

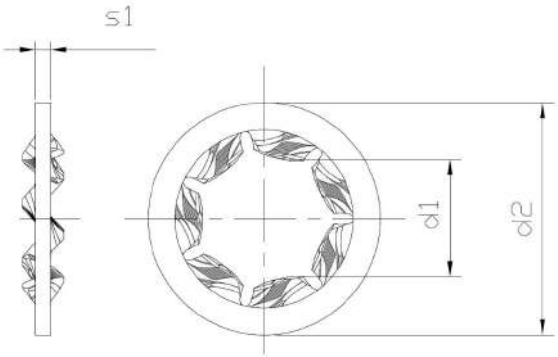

Artikel-Nr.	d1	d2	s1	Stück
PN11310035	M 2	4.5	0.3	1000
PN11310048	M 2	4.5	0.3	1000
PN11310051	M 2	4.5	0.3	1000
PN11310077	M 3	6	0.4	1000
PN11310080	M 4	8	0.5	1000
PN11310093	M 5	9	0.5	1000
PN11310103	M 6	11	0.7	500
PN11310129	M 8	14	0.8	200
PN11310132	M 10	18	0.9	200

Fächerscheibe innenverzahnt DIN6798 Form I

Material:	Stahl
Form:	I
DIN:	6798
Warengruppennr.:	5204

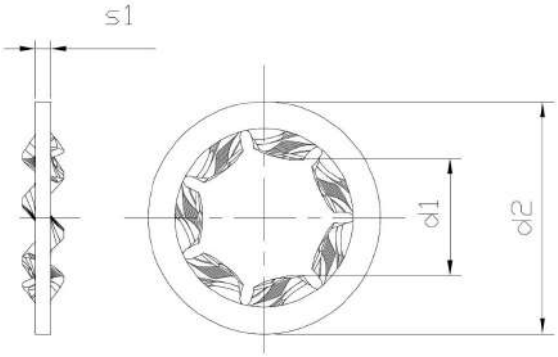

Artikel-Nr.	d1	d2	s1	Stück
PN08410045	2.2	4.5	0.3	1000
PN08410058	2.7	5.5	0.4	1000
PN08410061	2.8	5.5	0.4	1000
PN08410074	3.2	6	0.4	1000
PN08419004	3.7	7	0.5	1000
PN08410087	4.3	8	0.5	1000
PN08410090	5.3	10	0.6	1000
PN08410100	6.4	11	0.7	1000
PN08419017	8.2	14	0.8	1000
PN08410113	8.4	15	0.8	1000
PN08410139	10.5	18	0.9	1000

Artikel-Nr.	d1	d2	s1	Stück
PN08410142	12.5	20.5	1	500
PN08410155	14.5	24	1	500
PN08410168	16.5	26	1.2	500
PN08410171	19	30	1.4	250
PN08410184	21	33	1.4	200
PN08410207	25	38	1.5	100
PN08410210	28	44	1.6	100

Fächerscheibe versenkt DIN6798 Form V

Material:	Stahl
Form:	V
DIN:	6798
Warengruppennr.:	5203

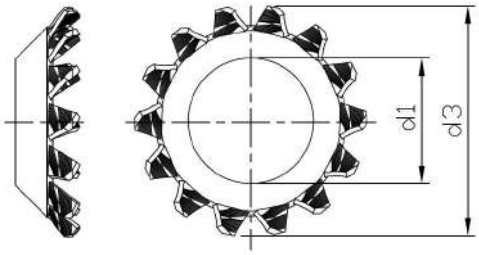

Artikel-Nr.	d1	d3	Stück
PN08420064	3.2	6	1000
PN08420077	4.3	8	1000
PN08420080	5.3	9.8	1000
PN08420093	6.4	11.8	1000
PN08420103	8.4	15.3	1000
PN08420116	10.5	19	1000
PN08420129	12.5	23	500

Fächerscheibe versenkt DIN6798 Form V, verzinkt

Material:	Stahl
Oberfläche:	verzinkt
Form:	V
DIN:	6798
Warengruppennr.:	5202

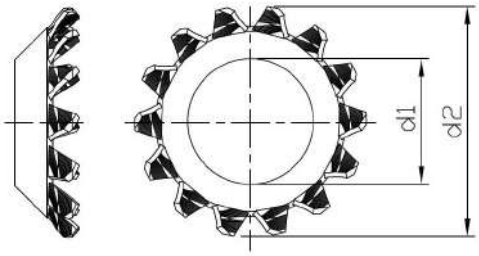

Artikel-Nr.	d1	d3	Stück
PN08420064-01	3.2	6	1000
PN08420077-01	4.3	8	1000
PN08420080-01	5.3	9.8	1000
PN08420093-01	6.4	11.8	1000
PN08420103-01	8.4	15.3	1000
PN08420116-01	10.5	19	1000
PN08420129-01	12.5	23	500

Sicherungsscheibe DIN6799

Material:	Stahl
DIN:	6799
Warengruppennr.:	5229

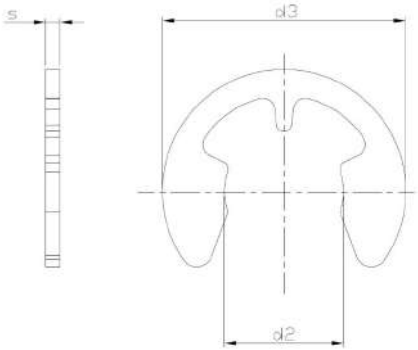

Artikel-Nr.	s	d2	d3	Stück
PN08680011	0.2	0.8	2.25	1000
PN08680024	0.3	1.2	3.25	1000
PN08680037	0.4	1.5	4.25	1000
PN08680040	0.5	1.9	4.8	1000
PN08680053	0.6	2.3	6.3	1000
PN08680066	0.6	3.2	7.3	1000
PN08680079	0.7	4	9.3	1000
PN08680082	0.7	5	11.3	1000
PN08680095	0.7	6	12.3	1000
PN08680105	0.9	7	14.3	1000
PN08680118	1	8	16.3	1000

Artikel-Nr.	s	d2	d3	Stück
PN08680121	1.1	9	18.8	500
PN08680134	1.2	10	20.4	500
PN08680147	1.3	12	23.4	500
PN08680150	1.5	15	29.4	500
PN08680163	1.75	19	37.6	100
PN08680176	2	24	44.6	100

Sicherungsscheibe DIN6799, verzinkt

Material:	Stahl
Oberfläche:	verzinkt
DIN:	6799
Warengruppennr.:	5228

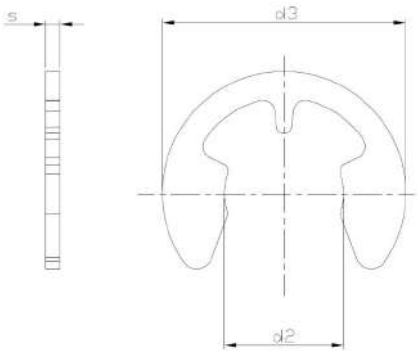

Artikel-Nr.	s	d2	d3	Stück
PN08920043-01	0.5	1.9	4.8	1000
PN08680053-01	0.6	2.3	6.3	1000
PN08920069-01	0.6	3.2	7.3	1000
PN08920072-01	0.7	4	9.3	1000
PN08680082-01	0.7	5	11.3	500
PN08920098-01	0.7	6	12.3	1000
PN08920108-01	0.9	7	14.3	1000
PN08920111-01	1	8	16.3	1000
PN08920124-01	1.1	9	18.8	500
PN08920137-01	1.2	10	20.4	500
PN08920140-01	1.3	12	23.4	500

Artikel-Nr.	s	d2	d3	Stück
PN08920153-01	1.5	15	29.4	500

Sicherungsscheibe Welle DIN6799

Material:	rostfreier Stahl A2
DIN:	6799
Warengruppennr.:	6912

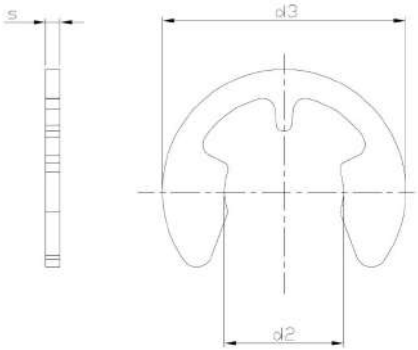

Artikel-Nr.	s	d2	d3	Stück
PN10610053	0.4	1.5	4.25	500
PN10610066	0.5	1.9	4.8	500
PN10610079	0.6	2.3	6.3	500
PN10610082	0.6	3.2	7.3	500
PN10610095	0.7	4	9.3	500
PN10610105	0.7	5	11.3	500
PN10610118	0.7	6	12.3	200
PN10610121	0.9	7	14.3	200
PN10610134	1	8	16.3	100
PN10610147	1.1	9	18.8	100
PN10610150	1.2	10	20.4	100

Artikel-Nr.	s	d2	d3	Stück
PN10610163	1.3	12	23.4	100
PN10610176	1.5	15	29.4	100

Scheibenfeder DIN6888

Material:	Stahl
DIN:	6888
Warengruppennr.:	2813

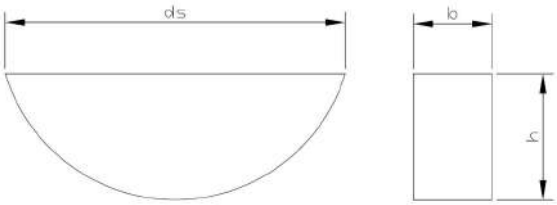

Artikel-Nr.	b	h	ds	Stück
NT9902	2.5	3.7	10	100
PN06290034	2	2.6	7	200
PN06290047	2	3.7	10	200
PN06290050	3	3.7	10	200
PN06290063	3	5	13	200
PN06290089	3	6.5	16	200
PN06290076	4	5	13	200
PN06290092	4	6.5	16	200
PN06290115	4	7.5	19	200
PN06290102	5	6.5	16	200
PN06290128	5	7.5	19	200

Artikel-Nr.	b	h	ds	Stück
PN06290144	5	9	22	200
PN06290131	6	7.5	19	200
PN06290157	6	9	22	200
PN06290173	6	11	28	100
PN06290160	8	9	22	100
PN06290186	8	11	28	100
PN06290209	8	13	32	100
PN06290199	10	11	28	100
PN06290212	10	13	32	100
PN06290225	10	16	45	100

Scheibe DIN7349, rostfreier Stahl A2

Material:	rostfreier Stahl A2
DIN:	7349
Warengruppennr.:	6915

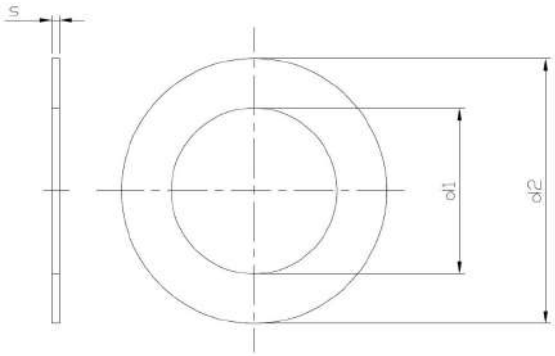

Artikel-Nr.	d1	d2	s	Stück
NT2219	3.2	9	1	1000
NT2220	4.3	12	1.6	1000
NT0235	5.3	15	2	500
NT0236	6.4	17	3	200
NT0237	8.4	21	4	200
NT0238	10.5	25	4	200
NT2221	13	30	6	100
NT5277	17	40	6	50
PN10950111	21	44	8	50

Scheibe DIN7349, Stahl

Material:	Stahl
DIN:	7349
Warengruppennr.:	5127

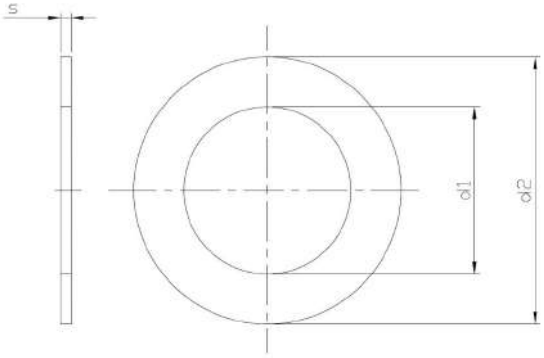

Artikel-Nr.	d1	d2	s	Stück
PN08170013	3.2	9	1	1000
PN08170026	4.3	12	1.6	1000
PN08170039	5.3	15	2	1000
PN08170042	6.4	17	3	1000
PN08170055	8.4	21	4	500
PN08170068	10.5	25	4	200
PN08170071	13	30	6	250
PN08170084	15	36	6	250
PN08170097	17	40	6	100
PN08170107	19	44	8	100
PN08170110	21	44	8	50

Artikel-Nr.	d1	d2	s	Stück
NT5433	23	50	8	50
PN08170136	25	50	10	50
PN08170152	28	60	10	50
PN08170178	31	68	10	10

Scheibe DIN7349, Stahl, verzinkt

Material:	Stahl
Oberfläche:	verzinkt
DIN:	7349
Warengruppennr.:	5126

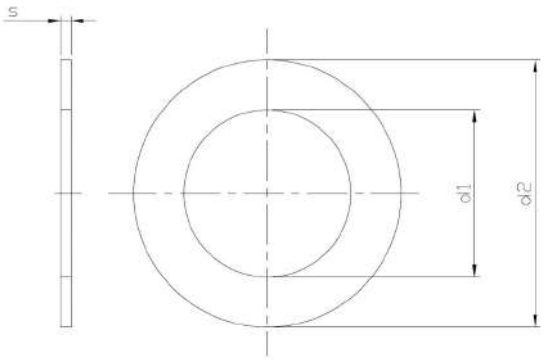

Artikel-Nr.	d1	d2	s	Stück
NT0513	3.2	9	1	1000
PN08170026-01	4.3	12	1.6	1000
PN08170039-01	5.3	15	2	1000
PN08170042-01	6.4	17	3	1000
PN08170055-01	8.4	21	4	500
PN08170068-01	10.5	25	4	500
PN08170071-01	13	30	6	100
PN08170097-01	17	40	6	100
NT8935	19	44	8	50
PN08170110-01	21	44	8	50
PN08170136-01	25	50	10	50

Artikel-Nr.	d1	d2	s	Stück
NT10653	31	68	10	25

Federring DIN7980

Material:	rostfreier Stahl A2
DIN:	7980
Warengruppennr.:	6904

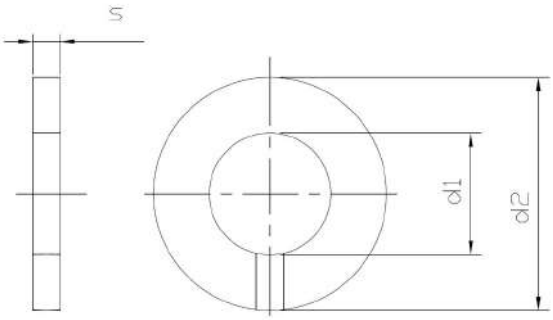

Artikel-Nr.	d	d2	s	d1	Stück
PN11200064	M 3	5.6	1	3.1	1000
PN11200080	M 4	7	1.2	4.1	1000
PN11200093	M 5	8.8	1.6	5.1	1000
PN11200103	M 6	9.9	1.6	6.1	1000
PN11200129	M 8	12.7	2	8.1	500
PN11200132	M 10	16	2.5	10.2	500
PN11200145	M 12	18	2.5	12.2	200
NT2326	M 16	24.4	3.5	16.2	200
NT2327	M 20	30.6	4.5	20.2	100

Scheibe DIN9021/ISO7093, Kunststoff

Material:	Kunststoff
DIN:	9021
ISO:	7093
Warengruppennr.:	9403

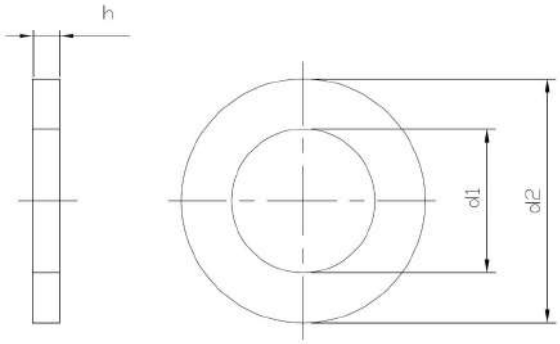

Artikel-Nr.	d1	d2	h	Stück
PN12280067	3.2	9	0.8	1000
PN12280083	4.3	12	1	1000
PN12280096	5.3	15	1.2	1000
PN12280106	6.4	18	1.6	1000
PN12280122	8.4	24	2	500
PN12280135	10.5	30	2.5	200
PN12280148	13	37	3	100
PN12280164	17	50	3	100

Scheibe DIN9021/ISO7093, Messing

Material:	Messing
DIN:	9021
ISO:	7093
Warengruppennr.:	9505

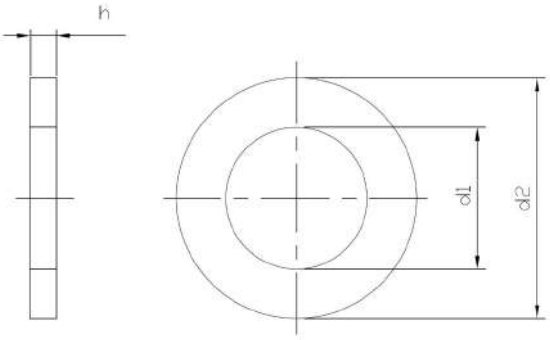

Artikel-Nr.	d1	d2	h	Stück
PN10260021	3.2	9	0.8	1000
PN10260047	4.3	12	1	1000
PN10260050	5.3	15	1.2	1000
PN10260063	6.4	18	1.6	1000
PN10260076	8.4	24	2	500
PN10260092	10.5	30	2.5	200
PN10260102	13	37	3	100
PN10260128	17	50	3	100

Scheibe DIN9021/ISO7093, rostfreier Stahl A2

Material:	rostfreier Stahl A2
DIN:	9021
ISO:	7093
Warengruppennr.:	6909

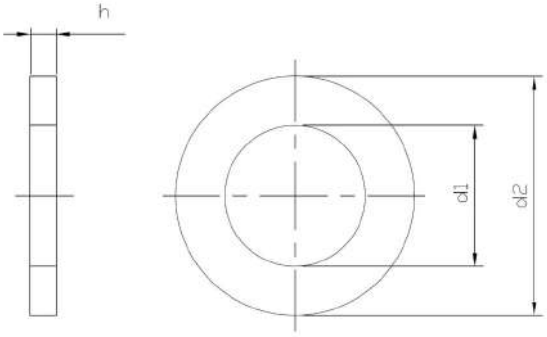

Artikel-Nr.	d1	d2	h	Stück
PN11180045	2.7	8	0.8	1000
PN11180061	3.2	9	0.8	1000
PN11180074	3.7	11	0.8	1000
PN11180087	4.3	12	1	1000
PN11180090	5.3	15	1.2	1000
PN11180100	6.4	18	1.6	500
PN11180113	7.4	22	2	200
PN11180126	8.4	24	2	1000
PN11180139	10.5	30	2.5	200
PN11180142	13	3	37	100
PN11180155	15	3	44	100

Artikel-Nr.	d1	d2	h	Stück
PN11180168	17	50	3	100
PN11180171	20	56	4	50
PN11180184	22	60	4	50
PN11180207	26	72	5	10
PN11180223	33	92	6	10

Scheibe DIN9021/ISO7093, Stahl

Material:	Stahl
DIN:	9021
ISO:	7093
Warengruppennr.:	5131

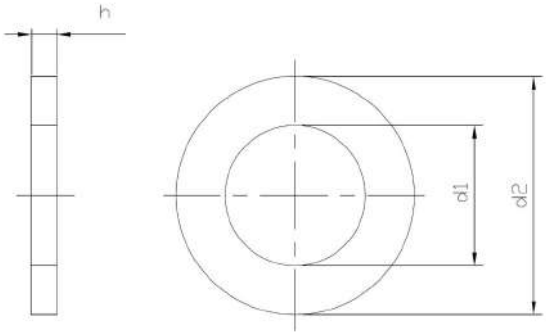

Artikel-Nr.	d1	d2	h	Stück
PN08080035	3.2	9	0.8	1000
PN08080051	4.3	12	1	1000
PN08080064	5.3	15	1	1000
PN08080077	6.4	18	1.6	1000
NT5140	7.4	22	2	200
PN08080093	8.4	24	2	500
PN08080103	10.5	30	2.5	200
PN08080116	13	37	3	100
PN08080129	15	44	3	100
PN08080132	17	50	3	100
PN08080145	21	60	4	50

Artikel-Nr.	d1	d2	h	Stück
PN08080158	23	66	5	50

Scheibe DIN9021/ISO7093, Stahl, verzinkt

Material:	Stahl
Oberfläche:	verzinkt
DIN:	9021
ISO:	7093
Warengruppennr.:	5130

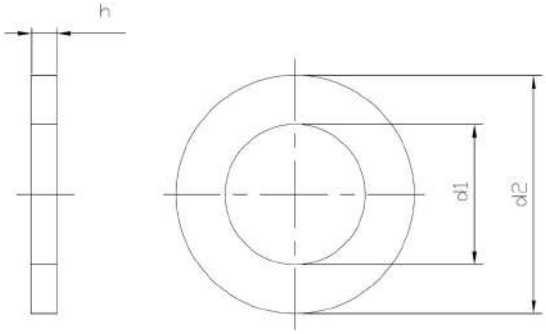

Artikel-Nr.	d1	d2	h	Stück
PN08080035-01	3.2	9	0.8	1000
PN08080051-01	4.3	12	1	1000
PN08080064-01	5.3	15	1	1000
PN08080077-01	6.4	18	1.6	1000
PN08080093-01	8.4	24	2	500
PN08080103-01	10.5	30	2.5	250
PN08080116-01	13	37	3	100
PN08080129-01	15	44	3	100
PN08080132-01	17	50	3	100
PN08080145-01	21	60	4	50
PN08080158-01	23	66	5	100
NT4507	26	60	4	50
NT7703	33	92	6	25

Kotflügelscheibe

Material:	Stahl
Warengruppennr.:	5134

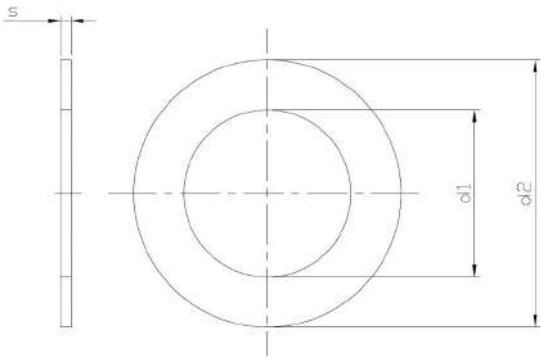

Artikel-Nr.	d1	d2	s	Stück
PN08120102-01	4.3	12	1	1000
PN08120115-01	4.3	15	1	1000
PN08120128-01	4.3	20	1.25	1000
PN08120131-01	4.3	25	1.25	1000
PN08120173-01	5.3	15	1.25	1000
PN08120186-01	5.3	20	1.25	1000
PN08120199-01	5.3	25	1.25	500
PN08120209-01	5.3	30	1.25	200
PN08120241-01	6.4	20	1.25	1000
PN08120254-01	6.4	25	1.25	500
PN08120267-01	6.4	30	1.25	200
PN08120270-01	6.4	35	1.25	200
PN08120283-01	6.4	40	1.25	100
PN08120322-01	8.4	20	1.25	1000
PN08120335-01	8.4	25	1.25	500
PN08120348-01	8.4	30	1.25	200
PN08120351-01	8.4	35	1.25	200
PN08120364-01	8.4	40	1.25	100
PN08120403-01	10.5	25	1.25	500
PN08120416-01	10.5	30	1.25	200
PN08120429-01	10.5	35	1.25	200
PN08120432-01	10.5	40	1.25	100
NT4790	12.5	30	1.5	200
PN08120474-01	12.5	30	1.25	200
PN08120487-01	12.5	35	1.25	200
PN08120490-01	12.5	40	1.25	100

Passscheibe

Material:	rostfreier Stahl A2
Warengruppennr.:	5101

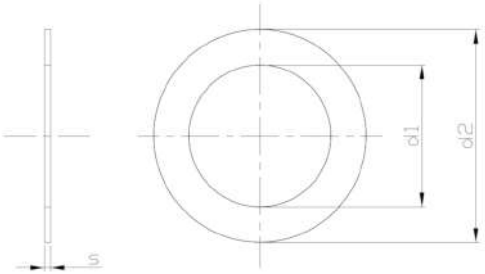

Artikel-Nr.	d1	d2	s	Stück
NT1512	6	12	0.5	100
NT1508	6	12	1	100
NT1344	8	14	0.5	100
NT1509	8	14	1	100
NT1510	10	16	0.1	100
NT0227	10	16	1	100
NT8001	12	18	0.1	100
NT1528	12	18	0.5	100
NT1529	12	18	1	100
NT7789	14	20	0.5	100
NT8361	16	22	0.1	1000
NT10755	16	22	0.5	1000
NT8258	16	22	1	100
NT7450	18	25	1	200
NT7839	20	28	0.1	100
NT8235	20	28	0.2	100
NT7140	20	28	0.5	100
NT5250	20	82	1	100
NT7584	20	28	2	100
NT0228	25	35	0.1	1000
NT8223	25	35	0.2	100
NT4968	25	35	0.5	100
NT0229	25	35	1	100
NT4625	30	42	1	100
NT8280	40	50	0.2	100
NT8281	40	50	0.5	100
NT10615	40	50	1	50

Sicherungsscheibe Schnorr, rostfreier Stahl A2

Material:	rostfreier Stahl A2
Warengruppennr.:	5297

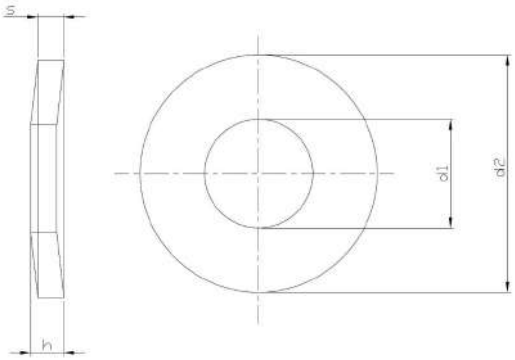

Artikel-Nr.	d1	d2	s	h	Stück
NT4148	2.2	4	0.35	0.6	2000
NT4156	2.7	4.8	0.45	0.9	2000
NT2214	3.2	5.5	0.45	0.9	2000
NT0567	4.3	7	0.5	1	1000
NT0453	5.3	9	0.6	1.1	1000
NT0316	6.4	10	0.7	1.2	1000
NT0317	8.4	13	0.8	1.4	1000
NT0318	10.5	16	1	1.6	1000
NT0568	13	18	1.1	1.7	200
NT7549	15	22	1.2	2	500
NT0710	17	24	1.3	2.1	100

Artikel-Nr.	d1	d2	s	h	Stück
NT6876	25.6	36	1.8	2.7	100

Sicherungsscheibe Schnorr, Stahl

Material:	Stahl
Warengruppennr.:	5299

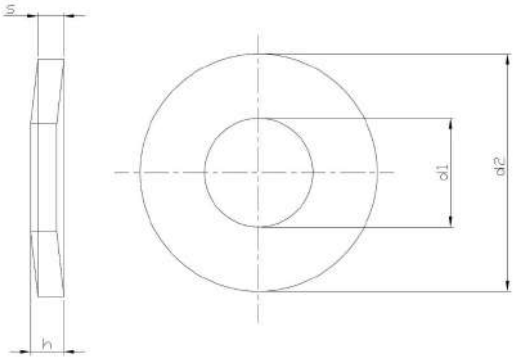

Artikel-Nr.	d1	d2	s	Stück
PN08470027	2.2	4	0.35	1000
PN08470043	2.7	4.8	0.45	1000
PN08470069	3.2	5.5	0.45	1000
PN08470072	3.7	6	0.45	1000
PN08470085	4.3	7	0.5	1000
PN08470098	5.3	9	0.6	1000
PN08470108	6.4	10	0.7	1000
PN08470111	7.4	12	0.7	1000
PN08470124	8.4	13	0.8	1000
PN08470137	10.5	16	1	1000
PN08470140	13	18	1.1	500

Artikel-Nr.	d1	d2	s	Stück
PN08470153	15	22	1.2	500
PN08470166	17	24	1.3	500
PN08470179	19	27	1.5	250
PN08470182	21	30	1.5	250
PN08470195	23	33	1.5	100
PN08470205	25.6	36	1.8	100
PN08470218	28.6	39	2	100
PN08470221	31.6	45	2	100
NT4603	38	54	2.5	100

Sicherungsscheibe Schnorr, Stahl, verzinkt

Material:	Stahl
Oberfläche:	verzinkt
Warengruppennr.:	5298

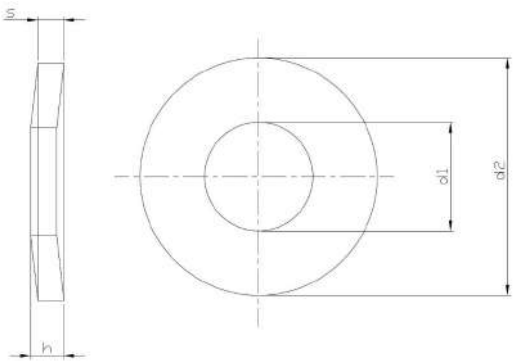

Artikel-Nr.	d1	d2	s	Stück
PN08470027-01	2.2	4	0.35	1000
PN08470043-01	2.7	4.8	0.45	1000
PN08470069-01	3.2	5.5	0.45	1000
PN08470072-01	3.7	6	0.45	1000
PN08470085-01	4.3	7	0.5	1000
PN08470098-01	5.3	9	0.6	1000
PN08470108-01	6.4	10	0.7	1000
PN08470111-01	7.4	12	0.7	1000
PN08470124-01	8.4	13	0.8	1000
PN08470137-01	10.5	16	1	1000
PN08470140-01	13	18	1.1	500

Artikel-Nr.	d1	d2	s	Stück
PN08470153-01	15	22	1.2	500
PN08470166-01	17	24	1.3	500
PN08470179-01	19	22	1.5	250
PN08470182-01	21	30	1.5	250
PN08470195-01	23	33	1.5	100
PN08470205-01	25.6	36	1.8	100
NT6223	31.6	45	2	100

Sperrkantringe

Material:	Stahl
Warengruppennr.:	5235

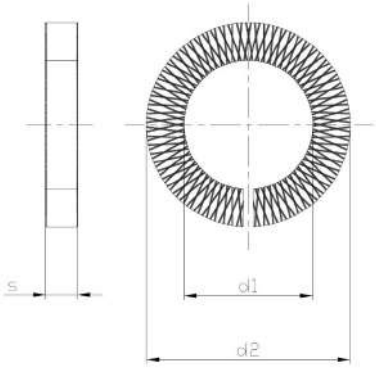

Artikel-Nr.	d1	d2	s	Stück
PN08280107	4.1	7.6	0.8	1000
PN08280110	5.1	9.2	1	1000
PN08280123	6.1	11.8	1.3	1000
PN08280149	8.1	14.8	1.6	1000
PN08280165	10.2	18.1	1.8	500
PN08280178	12.2	21.1	2.1	500
PN08280181	14.2	24.1	2.4	250
PN08280194	16.2	27.4	2.8	200
PN08280204	18.2	29.4	2.8	100
PN08280217	20.2	33.6	3.2	100
PN08280220	22.5	35.9	3.2	100

Artikel-Nr.	d1	d2	s	Stück
PN08280233	24.5	40	4	50
PN08280246	27.5	43	4	50
PN08280259	30.5	48.2	6	25

Sperrkantringe, VSKZ

Material:	Stahl
Warengruppennr.:	5233

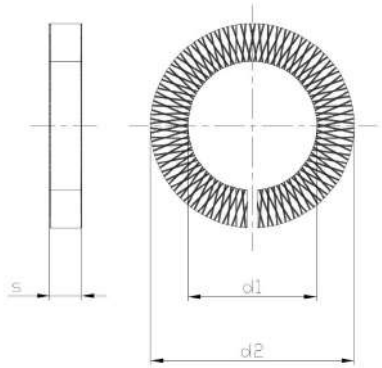

Artikel-Nr.	d1	d2	s	Stück
PN08300100	4.1	7	1.2	1000
PN08300113	5.1	8.8	1.6	1000
PN08300126	6.1	9.9	1.6	1000
PN08300142	8.1	12.7	2	1000
PN08300168	10.2	16.1	2.5	500
PN08300171	12.2	18.3	2.5	500
PN08300197	16.2	24.6	3.5	200
PN08300210	20.2	30.6	4.5	100

Sperrkantringe, zinklamellenbeschichtet, VSK

Material:	Stahl
Oberfläche:	zinklamellenbeschichtet
Warengruppennr.:	5234

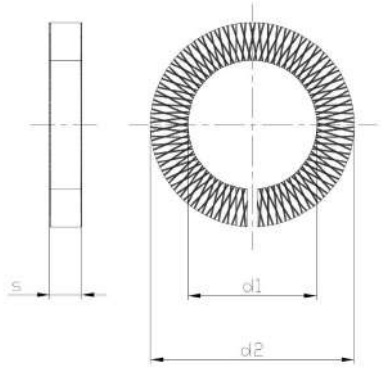

Artikel-Nr.	d1	d2	s	Stück
PN08280107-08	4.1	7.6	0.8	1000
PN08280110-08	5.1	9.2	1	1000
PN08280123-08	6.1	11.8	1.3	1000
PN08280149-08	8.1	14.8	1.6	1000
PN08280165-08	10.2	18.01	1.8	500
PN08280178-08	12.2	21.1	2.1	500
PN08280181-08	14.2	24.1	2.4	250
PN08280194-08	16.2	27.4	2.8	200
PN08280217-08	20.2	33.6	3.2	100
PN08280220-08	22.5	35.9	3.2	100
PN08280233-08	24.5	40	4	50

Artikel-Nr.	d1	d2	s	Stück
PN08280246-08	27.5	43	4	50
PN08280259-08	30.5	48.2	6	25

Sperrkantringe, zinklamellenbeschichtet, VSKZ

Material:	Stahl
Oberfläche:	zinklamellenbeschichtet
Warengruppennr.:	5232

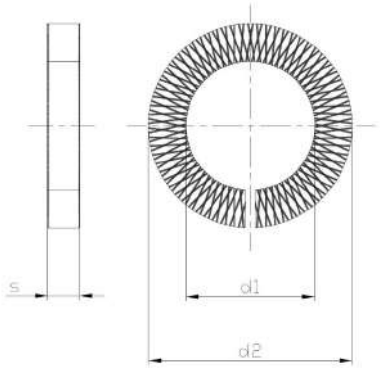

Artikel-Nr.	d1	d2	s	Stück
PN08300100-08	4.1	7	1.2	1000
PN08300113-08	5.1	8.8	1.6	1000
PN08300126-08	6.1	9.9	1.6	1000
PN08300142-08	8.1	12.7	2	1000
PN08300168-08	10.2	16.1	2.5	500
PN08300171-08	12.2	18.3	2.5	500
PN08300197-08	16.2	24.6	3.5	200
PN08300210-08	20.2	30.6	4.5	100

PRODUKTÜBERSICHT STIFTE

	Kegelstift DIN1/ISO2339 Form A	628
	Kegelstift DIN1/ISO2339 Form B, Stahl	629
	Kegelstift DIN1/ISO2339 Form B, rostfreier Stahl A1	631
	Zylinderstift DIN7, Stahl	632
	Zylinderstift DIN7, rostfreier Stahl A1	635
	Gewindestift mit Schlitz DIN551/ISO4766	637
	Gewindestift mit Schlitz DIN553/ISO7434	639
	Stiftschlüssel DIN911/ISO2936	640
	Gewindestift DIN913/ISO4026, Feingewinde, Stahl, 45H	641
	Gewindestift DIN913/ISO4026, Stahl, 45H, verzinkt	642
	Gewindestift DIN913/ISO4026, Stahl, 45H	644
	Gewindestift DIN913/ISO4026, rostfreier Stahl A2	646
	Gewindestift DIN914/ISO4027, Feingewinde, Stahl, 45H	647
	Gewindestift DIN914/ISO4027, Stahl, 45H, verzinkt	648
	Gewindestift DIN914/ISO4027, Stahl, 45H	649
	Gewindestift DIN914/ISO4027, rostfreier Stahl A2	651
	Gewindestift DIN915/ISO4028, Stahl, 45H, verzinkt	652
	Gewindestift DIN915/ISO4028, Stahl, 45H	653
	Gewindestift DIN915/ISO4028, rostfreier Stahl A2	655
	Gewindestift DIN916/ISO4029, Stahl, 45H, verzinkt	656
	Gewindestift DIN916/ISO4029, Stahl, 45H	657

	Gewindestift DIN916/ISO4029, rostfreier Stahl A2	659
	Spannstift DIN1481/ISO8752, Stahl	660
	Spannstift DIN1481/ISO8752, rostfreier Stahl A2	663
	Zylinderstift DIN6325/ISO8734	665
	Stiftschlüssel DIN6911	667
	Spiral-Spannstift DIN7343/ISO8750	668
	Spiral-Spannstift DIN7344/ISO8748	670
	Spannstift DIN7346/ISO13337	671
	Kegelstift DIN7978/ISO8736 Form A	673
	Zylinderstift mit Innengewinde DIN7979/ISO8733	674
	Zylinderstift DIN7979/ISO8735	675

Kegelstift DIN1/ISO2339 Form A

Material:	Stahl
Form:	A
DIN:	1
ISO:	2339
Warengruppennr.:	2000

Artikel-Nr.	d1	l	c	Stück
PN06020165	2	12	0.3	500
PN06020194	2	18	0.3	500
PN06020204	2	20	0.3	500
PN06020437	3	12	0.45	500
PN06020440	3	14	0.45	500
PN06020453	3	16	0.45	500
PN06020466	3	18	0.45	500
PN06020479	3	20	0.45	500
PN06020482	3	22	0.45	200
PN06020495	3	24	0.45	200
PN06020505	3	26	0.45	200
PN06020518	3	28	0.45	200
PN06020521	3	30	0.45	200
PN06020547	3	36	0.45	200
PN06020848	4	16	0.6	500
PN06020851	4	18	0.6	500
PN06020864	4	20	0.6	500
PN06020877	4	22	0.6	200
PN06020880	4	24	0.6	200
PN06020893	4	26	0.6	200
PN06020903	4	28	0.6	200
PN06020916	4	30	0.6	200
PN06020932	4	36	0.6	200
PN06020945	4	40	0.6	200
PN06021041	5	16	0.75	500
PN06021054	5	18	0.75	500
PN06021067	5	20	0.75	500
PN06021083	5	24	0.75	200
PN06021096	5	26	0.75	200
PN06021119	5	30	0.75	200
PN06021122	5	32	0.75	200
PN06021135	5	36	0.75	200
PN06021148	5	40	0.75	200
PN06021151	5	45	0.75	200
PN06021164	5	50	0.75	200
PN06021261	6	20	0.9	200
PN06021287	6	24	0.9	200
PN06021300	6	28	0.9	200
PN06021313	6	30	0.9	200
PN06021326	6	32	0.9	100
PN06021339	6	36	0.9	100
PN06021342	6	40	0.9	100
PN06021355	6	45	0.9	100
PN06021368	6	50	0.9	100
PN06021371	6	55	0.9	100
PN06021384	6	60	0.9	100
PN06021708	8	24	1.2	100

Artikel-Nr.	d1	l	c	Stück
PN06021737	8	30	1.2	100
PN06021753	8	36	1.2	100
PN06021766	8	40	1.2	100
PN06021779	8	45	1.2	100
PN06021782	8	50	1.2	100
PN06021795	8	55	1.2	100
PN06021805	8	60	1.2	100
PN06021818	8	70	1.2	100
PN06021821	8	80	1.2	100
PN06021834	8	90	1.2	100
PN06021847	8	100	1.2	100
PN06021931	10	36	1.5	100
PN06021944	10	40	1.5	100
PN06021957	10	45	1.5	100
PN06021960	10	50	1.5	100
PN06021986	10	60	1.5	100
PN06029030	10	65	1.5	100
PN06021999	10	70	1.5	100
PN06022008	10	80	1.5	100
PN06022011	10	90	1.5	100
PN06022024	10	100	1.5	50

Kegelstift DIN1/ISO2339 Form B, Stahl

Material:	Stahl
Form:	B
DIN:	1
ISO:	2339
Warengruppennr.:	2001

Artikel-Nr.	d1	l	c	Stück
PN06010175	1.5	10	0.23	500
PN06010188	1.5	12	0.23	500
PN06010201	1.5	16	0.23	500
PN06010227	10	20	1.5	500
PN06010476	2.5	14	0.4	500
PN06010489	2.5	16	0.4	500
PN06010502	2.5	20	0.4	500
PN06010528	2.5	24	0.4	500
PN06010531	2.5	26	0.4	500
PN06010557	2.5	30	0.4	500
PN06010586	2.5	40	0.4	500
PN06010285	2	10	0.3	500
PN06010298	2	12	0.3	500
PN06010308	2	14	0.3	500
PN06010311	2	16	0.3	500
PN06010324	2	18	0.3	500
PN06010337	2	20	0.3	500
PN06010340	2	22	0.3	500
PN06010353	2	24	0.3	500
PN06010366	2	26	0.3	500
PN06010379	2	28	0.3	500
PN06010382	2	30	0.3	500
PN06010405	2	36	0.3	500
PN06010418	2	40	0.3	500
PN06010609	3	10	0.45	200
PN06010612	3	12	0.45	200
PN06010625	3	14	0.45	200
PN06010638	3	16	0.45	200
PN06010641	3	18	0.45	200
PN06010654	3	20	0.45	200
PN06010667	3	22	0.45	100
PN06010670	3	24	0.45	100
PN06010683	3	26	0.45	100
PN06010696	3	28	0.45	100
PN06010706	3	30	0.45	100
PN06010719	3	32	0.45	100
PN06010722	3	36	0.45	100
PN06010735	3	40	0.45	100
PN06010748	3	45	0.45	100
PN06010751	3	50	0.45	100
PN06010803	4	12	0.6	200
PN06010816	4	14	0.6	200
PN06010829	4	16	0.6	200
PN06010832	4	18	0.6	200
PN06010845	4	20	0.6	200
PN06010858	4	22	0.6	100
PN06010861	4	24	0.6	100

Artikel-Nr.	d1	l	c	Stück
PN06010874	4	26	0.6	100
PN06010890	4	28	0.6	100
PN06010900	4	30	0.6	100
PN06010913	4	32	0.6	100
PN06010926	4	36	0.6	100
PN06010939	4	40	0.6	100
PN06010942	4	45	0.6	100
PN06010955	4	50	0.6	100
PN06010971	4	60	0.6	100
PN06010997	4	70	0.6	100
PN06011051	5	12	0.75	200
PN06011064	5	14	0.75	200
PN06011077	5	16	0.75	200
PN06011080	5	18	0.75	200
PN06011093	5	20	0.75	200
PN48560042	5	22	0.75	100
PN06011116	5	24	0.75	100
PN06011129	5	26	0.75	100
PN06011132	5	28	0.75	100
PN06011145	5	30	0.75	100
PN06011158	5	32	0.75	100
PN06011161	5	36	0.75	100
PN06019008	5	38	0.75	100
PN06011174	5	40	0.75	100
PN06011187	5	45	0.75	100
PN06011190	5	50	0.75	100
PN06011213	5	60	0.75	100
PN06011226	5	65	0.75	100
PN06011239	5	70	0.75	100
PN06011242	5	80	0.75	100
PN06011640	6.5	55	1	100
PN06011653	6.5	60	1	100
NT5479	6.5	100	1	50
PN06011307	6	20	0.9	100
PN06011323	6	24	0.9	100
PN06011336	6	26	0.9	100
PN06011349	6	28	0.9	100
PN06011352	6	30	0.9	100
PN06011365	6	32	0.9	100
PN06011378	6	36	0.9	100
PN06011381	6	40	0.9	100
PN06011394	6	45	0.9	100
PN06011404	6	50	0.9	100
PN06011417	6	55	0.9	100
PN06011420	6	60	0.9	100
PN06011446	6	70	0.9	100
PN06011459	6	80	0.9	100

Artikel-Nr.	d1	l	c	Stück
PN06011462	6	90	0.9	100
PN06011527	6	100	0.9	100
PN06019503	8	20	1.2	100
PN06011718	8	24	1.2	100
PN06011721	8	26	1.2	100
PN06011776	8	30	1.2	100
PN06011789	8	32	1.2	100
PN06011792	8	36	1.2	100
PN06011802	8	40	1.2	50
PN06011815	8	45	1.2	100
PN06011828	8	50	1.2	100
PN06011831	8	55	1.2	100
PN06011844	8	60	1.2	100
PN06011860	8	70	1.2	100
PN06011873	8	80	1.2	100
PN06011886	8	90	1.2	100
PN06011899	8	100	1.2	100
PN06011912	8	120	1.2	100
NT8830	8	150	1.2	50
PN06011983	10	30	1.5	100
PN06011996	10	32	1.5	100
PN06012005	10	36	1.5	100
PN06012018	10	40	1.5	100
PN06012021	10	45	1.5	100
PN06012034	10	50	1.5	100
PN06012047	10	55	1.5	100
PN06012050	10	60	1.5	100
PN06012063	10	65	1.5	100
PN06012076	10	70	1.5	100
PN06012089	10	80	1.5	100
PN06012092	10	90	1.5	100
PN06012102	10	100	1.5	50
PN06012128	10	120	1.5	50
PN06012131	10	140	1.5	50
PN06012132	10	150	1.5	25
PN06012199	12	30	1.8	50
PN06012225	12	36	1.8	50
PN06012238	12	40	1.8	50
PN06012241	12	45	1.8	50
PN06012254	12	50	1.8	50
PN06012267	12	60	1.8	50
PN06012283	12	70	1.8	50
PN06012296	12	80	1.8	50
PN06012306	12	90	1.8	50
PN06012319	12	100	1.8	50
PN06012335	12	120	1.8	50
PN06012336	12	140	1.8	10
PN06012429	13	45	2	50
PN06012432	13	50	2	50
PN06012458	13	60	2	50
PN06012461	13	70	2	50
PN06012474	13	80	2	25
PN06012487	13	90	2	25
PN06012490	13	100	2	25
PN06012513	13	120	2	25
PN06012526	13	130	2	25
PN06012649	14	80	2	25
PN06012652	14	90	2	25
PN06012665	14	100	2	25
PN06012762	16	40	2.5	25
PN06012775	16	50	2.5	25
PN06012788	16	60	2.5	25
PN06012791	16	70	2.5	25
PN06012801	16	80	2.5	25
PN06012814	16	90	2.5	25
PN06012827	16	100	2.5	25
PN06012843	16	120	2.5	25

Kegelstift DIN1/ISO2339 Form B, rostfreier Stahl A1

Material:	rostfreier Stahl A1
Form:	B
DIN:	1
ISO:	2339
Warengruppennr.:	7702

Artikel-Nr.	d1	l	c	Stück
NT3844	2	10	0.3	200
NT3845	2	12	0.3	200
NT3846	2	16	0.3	200
NT3847	2	20	0.3	200
NT3848	2	24	0.3	200
NT3849	2	26	0.3	200
NT3850	2	28	0.3	200
NT3851	2	30	0.3	200
NT3852	3	16	0.45	200
NT8848	3	18	0.45	50
NT4236	3	20	0.45	200
NT3853	3	24	0.45	200
NT3856	3	26	0.45	200
NT3855	3	28	0.45	200
NT3854	3	30	0.45	200
NT3857	3	32	0.45	200
NT3858	4	16	0.6	100
NT3859	4	20	0.6	100
NT3860	4	24	0.6	100
NT3861	4	26	0.6	100
NT3862	4	28	0.6	100
NT3863	4	30	0.6	100
NT3864	4	32	0.6	100
NT3865	4	36	0.6	100
NT3866	4	40	0.6	100
NT3867	5	16	0.75	100
NT3868	5	20	0.75	100
NT3869	5	24	0.75	100
NT4247	5	26	0.75	100
NT4243	5	28	0.75	100
NT4903	5	30	0.75	25
NT1833	5	32	0.75	100
NT3871	5	36	0.75	100
NT3872	5	40	0.75	100
NT3873	6	24	0.9	100
NT3874	6	26	0.9	100
NT3875	6	28	0.9	100
NT3876	6	30	0.9	100
NT3877	6	32	0.9	100
NT5637	6	45	0.9	100
NT6449	6	45	0.9	10

Zylinderstift DIN7, Stahl

Material:	Stahl
DIN:	7
Warengruppennr.:	2007

Artikel-Nr.	d	l	c	Stück
PN06080260	1.5	4	0.23	500
PN06080261	1.5	4	0.23	1000
PN06080273	1.5	6	0.23	500
PN06080286	1.5	8	0.23	500
PN06080299	1.5	10	0.23	200
PN06080309	1.5	12	0.23	500
PN06080312	1.5	14	0.23	500
PN06080325	1.5	16	0.23	500
PN06080338	1.5	18	0.23	500
PN06080341	1.5	20	0.23	500
PN06080118	1	4	0.15	500
PN06080121	1	6	0.15	500
PN06080134	1	8	0.15	500
PN06080147	1	10	0.15	500
PN06080150	1	12	0.15	500
PN06080587	2.5	6	0.4	500
PN06080590	2.5	8	0.4	500
PN06080600	2.5	10	0.4	500
PN06080613	2.5	12	0.4	500
PN06080626	2.5	14	0.4	500
PN06080639	2.5	16	0.4	500
PN06080642	2.5	18	0.4	500
PN06080655	2.5	20	0.4	500
PN06080671	2.5	24	0.4	500
PN06080697	2.5	28	0.4	500
PN06080707	2.5	30	0.4	500
PN06080406	2	4	0.3	500
PN06080419	2	6	0.3	500
PN06080422	2	8	0.3	500
PN06080435	2	10	0.3	500
PN06080448	2	12	0.3	500
PN06080451	2	14	0.3	500
PN06080464	2	16	0.3	500
PN06080477	2	18	0.3	500
PN06080480	2	20	0.3	500
PN06080503	2	24	0.3	500
PN06080516	2	28	0.3	500
PN06080529	2	30	0.3	500
NT6984	3	5	0.45	200
PN06080765	3	6	0.45	200
PN06080778	3	8	0.45	200
PN06080781	3	10	0.45	200
PN06080794	3	12	0.45	200
PN06080804	3	14	0.45	200
PN06080817	3	16	0.45	200
PN06080820	3	18	0.45	200
PN06080833	3	20	0.45	200

Artikel-Nr.	d	l	c	Stück
PN06080846	3	22	0.45	100
PN06080859	3	24	0.45	100
PN06080862	3	26	0.45	100
PN06080875	3	28	0.45	100
PN06080888	3	30	0.45	100
PN06080891	3	32	0.45	200
PN06080901	3	36	0.45	100
PN06080914	3	40	0.45	100
PN06080927	3	45	0.45	100
PN06080930	3	50	0.45	100
PN06081010	4	5	0.6	200
PN06081023	4	6	0.6	200
PN06081036	4	8	0.6	1000
PN06081049	4	10	0.6	200
PN06081052	4	12	0.6	200
PN06081065	4	14	0.6	200
PN06081078	4	16	0.6	200
PN06081081	4	18	0.6	200
PN06081094	4	20	0.6	200
PN06081104	4	22	0.6	100
PN06081117	4	24	0.6	100
PN06081120	4	26	0.6	100
PN06081133	4	28	0.6	100
PN06081146	4	30	0.6	100
PN06081159	4	32	0.6	100
PN06081162	4	36	0.6	100
PN06081175	4	40	0.6	100
PN06081188	4	45	0.6	100
PN06081191	4	50	0.6	100
PN06081201	4	55	0.6	100
PN06081214	4	60	0.6	100
PN06081324	5	6	0.75	200
PN06081337	5	8	0.75	200
PN06081340	5	10	0.75	200
PN06081353	5	12	0.75	200
PN06081366	5	14	0.75	200
PN06081379	5	16	0.75	100
PN06081382	5	18	0.75	200
PN06081395	5	20	0.75	200
PN06081405	5	22	0.75	100
PN06081418	5	24	0.75	100
PN06081421	5	26	0.75	100
PN06081434	5	28	0.75	100
PN06081447	5	30	0.75	100
PN06081450	5	32	0.75	100
PN06081463	5	36	0.75	100
PN06081476	5	40	0.75	100

Artikel-Nr.	d	l	c	Stück
PN06081489	5	45	0.75	100
PN06081492	5	50	0.75	100
PN06081502	5	60	0.75	100
PN06081515	5	70	0.75	200
PN06081528	5	80	0.75	100
PN06081638	6	8	0.9	100
PN06081641	6	10	0.9	100
PN06081654	6	12	0.9	100
PN06081667	6	14	0.9	100
PN06081670	6	16	0.9	100
PN06081683	6	18	0.9	100
PN06081696	6	20	0.9	100
PN06081706	6	22	0.9	100
PN06081719	6	24	0.9	500
PN06081722	6	26	0.9	100
PN06081735	6	28	0.9	100
PN06081748	6	30	0.9	100
PN06081751	6	32	0.9	100
PN06081764	6	36	0.9	100
PN06081777	6	40	0.9	100
PN06081780	6	45	0.9	100
PN06081793	6	50	0.9	100
PN06081803	6	55	0.9	100
PN06081816	6	60	0.9	100
PN06081829	6	70	0.9	100
PN06081832	6	80	0.9	100
PN06081845	6	90	0.9	100
PN06081858	6	100	0.9	100
PN06081913	8	10	1.2	100
PN06081926	8	12	1.2	100
PN06081939	8	14	1.2	100
PN06081942	8	16	1.2	100
PN06081955	8	18	1.2	100
PN06081968	8	20	1.2	100
PN06081971	8	22	1.2	100
PN06081984	8	24	1.2	100
PN06081997	8	26	1.2	100
PN06082006	8	28	1.2	100
PN06082019	8	30	1.2	100
PN06082022	8	32	1.2	500
PN06082035	8	36	1.2	100
PN06082048	8	40	1.2	100
PN06082051	8	45	1.2	100
PN06082064	8	50	1.2	100
PN06082077	8	55	1.2	100
PN06082080	8	60	1.2	100
PN06082093	8	70	1.2	100
PN06082103	8	80	1.2	100
PN06082116	8	90	1.2	100
PN06082129	8	100	1.2	100
NT8831	10	16	1.5	50
PN06082187	10	20	1.5	100
PN06082200	10	24	1.5	100
PN06082213	10	26	1.5	100
PN06082226	10	28	1.5	100
PN06082239	10	30	1.5	100
PN06082242	10	32	1.5	100
PN06082255	10	36	1.5	100
PN06082268	10	40	1.5	100
PN06082271	10	45	1.5	100
PN06082284	10	50	1.5	100
PN06082297	10	55	1.5	100
PN06082307	10	60	1.5	100
PN06082310	10	70	1.5	100
PN06082323	10	80	1.5	100
PN06082336	10	90	1.5	100
PN06082349	10	100	1.5	50
PN06082352	10	120	1.5	50

Artikel-Nr.	d	l	c	Stück
PN06082416	12	12	1.8	200
PN06082417	12	20	1.8	50
PN06082433	12	24	1.8	50
PN06082459	12	28	1.8	50
PN06082462	12	30	1.8	50
PN06082475	12	32	1.8	50
PN06082488	12	36	1.8	50
PN06082491	12	40	1.8	50
PN06082501	12	45	1.8	50
PN06082514	12	50	1.8	50
PN06082527	12	55	1.8	50
PN06082530	12	60	1.8	50
PN06082543	12	70	1.8	50
PN06082556	12	80	1.8	50
PN06082569	12	90	1.8	50
PN06082572	12	100	1.8	50
PN06082585	12	120	1.8	50
PN06082682	13	28	1.9	50
PN06082705	13	32	1.9	50
PN06082718	13	36	1.9	50
PN06082721	13	40	1.9	50
PN06082734	13	45	1.9	50
PN06082747	13	50	1.9	50
PN06082750	13	55	1.9	50
PN06082763	13	60	1.9	50
PN06082776	13	70	1.9	25
PN06082789	13	80	1.9	25
PN06082792	13	90	1.9	25
PN06082802	13	100	1.9	25
PN06082815	13	120	1.9	25
NT8902	14	24	2	25
NT6210	14	28	2	25
PN06082886	14	32	2	25
PN06082899	14	36	2	25
PN06082909	14	40	2	25
PN06082925	14	50	2	25
PN06082941	14	60	2	25
PN06082954	14	70	2	25
PN06082967	14	80	2	25
PN06082970	14	90	2	25
PN06082983	14	100	2	25
PN06082996	14	120	2	25
PN06083049	16	20	2.5	25
PN06083050	16	24	2.5	25
PN06083092	16	32	2.5	25
PN06083115	16	36	2.5	25
PN06083128	16	40	2.5	25
PN06083131	16	45	2.5	25
PN06083144	16	50	2.5	25
PN06083157	16	55	2.5	25
PN06083160	16	60	2.5	25
PN06083173	16	70	2.5	25
PN06083186	16	80	2.5	25
PN06083199	16	90	2.5	10
PN06083209	16	100	2.5	25
PN06083212	16	120	2.5	25
PN06083322	20	40	3	25
PN06083335	20	50	3	25
PN06083348	20	60	3	25
PN06083351	20	70	3	25
PN06083364	20	80	3	25
PN06083377	20	90	3	25
PN06083380	20	100	3	25
PN06083403	20	120	3	25
PN06083513	25	50	4	25
PN06083526	25	60	4	25
PN06083539	25	70	4	25
PN06083542	25	80	4	25

Artikel-Nr.	d	l	c	Stück
PN06083568	25	100	4	10
NT7951	30	50	5	1
NT9601	30	60	5	1
NT4317	30	100	5	1

Zylinderstift DIN7, rostfreier Stahl A1

Material:	rostfreier Stahl A1
DIN:	7
Warengruppennr.:	7701

Artikel-Nr.	d	l	c	Stück
NT5323	1.5	4	0.23	100
NT9919	1.5	5	0.23	100
NT4453	1.5	6	0.23	200
NT2056	1.5	8	0.23	100
NT4162	1.5	10	0.23	100
NT4163	1.5	12	0.23	100
NT0371	1.5	16	0.23	100
NT0525	1.5	20	0.23	100
NT6610	1	6	0.15	100
NT6557	1	10	0.15	100
NT7313	1	12	0.15	1000
NT6332	2.5	5	0.4	100
NT6172	2.5	6	0.4	500
PN11130590	2.5	8	0.4	100
NT5312	2.5	10	0.4	200
NT1336	2.5	12	0.4	100
NT4543	2.5	14	0.4	500
NT4375	2.5	16	0.4	200
NT4102	2.5	18	0.4	100
PN11130655	2.5	20	0.4	100
PN11130671	2.5	24	0.4	100
NT6698	2.5	28	0.4	500
NT0195	2	4	0.3	100
PN11130406	2	5	0.3	100
PN11130419	2	6	0.3	100
PN11130422	2	8	0.3	200
PN11130435	2	10	0.3	100
PN11130448	2	12	0.3	100
PN11130451	2	14	0.3	100
PN11130464	2	16	0.3	100
PN11130477	2	18	0.3	100
PN11130480	2	20	0.3	500
NT9742	2	24	0.3	500
PN11130749	3	4	0.45	200
NT7945	3	5	0.45	100
PN11130765	3	6	0.45	100
PN11130778	3	8	0.45	200
PN11130781	3	10	0.45	100
PN11130794	3	12	0.45	200
PN11130804	3	14	0.45	100
PN11130817	3	16	0.45	100
PN11130820	3	18	0.45	100
PN11130833	3	20	0.45	100
NT4224	3	24	0.45	100
NT2175	3	28	0.45	100
NT5873	3	30	0.45	200
NT1985	3	32	0.45	100

Artikel-Nr.	d	l	c	Stück
NT5276	3	36	0.45	100
NT1009	3	40	0.45	100
NT8929	3	50	0.45	50
NT4727	4	5	0.6	50
PN11131023	4	6	0.6	100
PN11131036	4	8	0.6	100
PN11131049	4	10	0.6	100
PN11131052	4	12	0.6	100
PN11131065	4	14	0.6	200
PN11131081	4	16	0.6	100
NT0979	4	18	0.6	100
PN11131094	4	20	0.6	200
PN11131117	4	24	0.6	25
NT2186	4	26	0.6	200
PN11131133	4	28	0.6	200
PN11131146	4	30	0.6	200
PN11131159	4	32	0.6	100
PN11131162	4	36	0.6	100
PN11131175	4	40	0.6	100
NT7638	4	60	0.6	100
NT8972	5	5	0.75	50
PN11131339	5	6	0.75	100
NT2057	5	8	0.75	100
PN11131340	5	10	0.75	100
PN11131353	5	12	0.75	100
PN11131366	5	14	0.75	100
PN11131379	5	16	0.75	100
NT0640	5	18	0.75	100
PN11131395	5	2	0.75	100
PN11131418	5	24	0.75	100
PN11131434	5	28	0.75	100
PN11131450	5	32	0.75	100
PN11131463	5	36	0.75	100
PN11131476	5	40	0.75	100
PN11131489	5	45	0.75	100
PN11131492	5	50	0.75	100
NT2021	6	6	0.9	100
NT1753	6	10	0.9	100
PN11131654	6	12	0.9	100
PN11131667	6	14	0.9	100
PN11131670	6	16	0.9	100
PN11131683	6	18	0.9	100
PN11131696	6	20	0.9	100
PN11131719	6	24	0.9	100
PN11131735	6	28	0.9	100
PN11131748	6	30	0.9	100
PN11131751	6	32	0.9	100

Artikel-Nr.	d	l	c	Stück
PN11131764	6	36	0.9	100
PN11131777	6	40	0.9	100
NT8486	6	45	0.9	10
PN11131793	6	50	0.9	100
PN11131816	6	60	0.9	100
NT4723	6	90	0.9	100
PN11131939	8	14	1.2	100
PN11131942	8	16	1.2	100
PN11131955	8	18	1.2	100
PN11131968	8	20	1.2	100
PN11131984	8	24	1.2	100
NT0196	8	28	1.2	100
PN11132019	8	30	1.2	100
NT0390	8	32	1.2	50
PN11132035	8	36	1.2	50
PN11132048	8	40	1.2	50
PN11132051	8	45	1.2	50
PN11132064	8	50	1.2	50
NT7782	8	55	1.2	100
PN11132080	8	60	1.2	50
NT9786	10	10	1.5	10
NT4176	10	12	1.5	50
NT5512	10	16	1.5	50
NT5737	10	18	1.5	50
PN11132187	10	20	1.5	50
NT0306	10	24	1.5	50
NT0307	10	28	1.5	50
PN11132242	10	32	1.5	50
NT1955	10	36	1.5	50
PN11132268	10	40	1.5	50
NT2322	10	45	1.5	50
PN11132284	10	50	1.5	50
PN11132307	10	60	1.5	50
NT9739	10	70	1.5	50
PN11132323	10	80	1.5	50
NT1080	10	100	1.5	10
NT5238	12	20	1.8	50
NT5236	12	24	1.8	50
NT0081	12	28	1.8	50
NT8233	12	30	1.8	10
NT4833	12	32	1.8	50
NT0084	12	36	1.8	50
NT4900	12	40	1.8	10
NT2323	12	50	1.8	50
NT1207	12	60	1.8	50
NT4175	12	70	1.8	50
NT5529	12	80	1.8	10
NT1239	12	100	1.8	50
NT4683	12	30	1.8	10
NT9804	16	36	2.5	10
NT4360	16	40	2.5	10
NT4644	16	50	2.5	50
NT5114	16	90	2.5	25

Gewindestift mit Schlitz DIN551/ISO4766

Material:	Stahl
DIN:	551
ISO:	4766
Festigkeit:	14H
Warengruppennr.:	2403

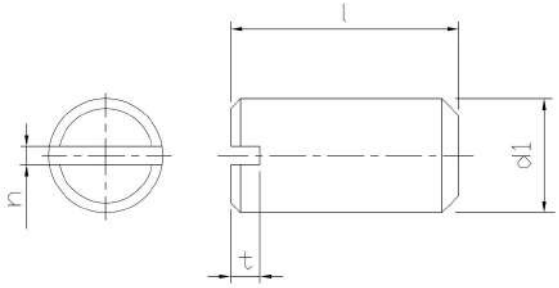

Artikel-Nr.	d1	l	t	n	Stück
PN04620237	M 5	3	1.63	0.8	500
PN04620240	M 5	4	1.63	0.8	500
PN04620253	M 5	5	1.63	0.8	500
PN04620266	M 5	6	1.63	0.8	500
PN04620169	M 2	3	0.74	0.25	500
PN04620172	M 2	4	0.74	0.25	500
PN04620185	M 2	5	0.74	0.25	500
PN04620389	M 3	3	1.05	0.4	500
PN04620392	M 3	4	1.05	0.4	500
PN04620402	M 3	5	1.05	0.4	500
PN04620415	M 3	6	1.05	0.4	500
PN04620428	M 3	8	1.05	0.4	500
PN04620431	M 3	10	1.05	0.4	500
PN04620444	M 3	12	1.05	0.4	500
PN04620473	M 3	16	1.05	0.4	500
PN04620486	M 3	20	1.05	0.4	500
PN04620541	M 4	3	1.21	0.6	500
PN04620554	M 4	4	1.21	0.6	500
PN04620567	M 4	5	1.21	0.6	500
PN04620570	M 4	6	1.21	0.6	500
PN04620583	M 4	8	1.21	0.6	500
PN04620596	M 4	10	1.21	0.6	500
PN04620606	M 4	12	1.21	0.6	500
PN04620635	M 4	16	1.21	0.6	500
PN04620651	M 4	20	1.21	0.6	500
PN04620664	M 4	25	1.21	0.6	500
PN04620677	M 4	30	1.21	0.6	200
PN04620703	M 4	50	1.21	0.6	200
PN04620729	M 4	60	1.21	0.6	200
PN04620732	M 5	4	1.28	0.8	500
PN04620745	M 5	5	1.28	0.8	500
PN04620758	M 5	6	1.28	0.8	500
PN04620761	M 5	8	1.28	0.8	500
PN04620774	M 5	10	1.28	0.8	500
PN04620787	M 5	12	1.28	0.8	500
PN04620813	M 5	16	1.28	0.8	500
PN04620826	M 5	18	1.28	0.8	500
PN04620839	M 5	20	1.28	0.8	500
PN04620842	M 5	25	1.28	0.8	500
PN04620855	M 5	30	1.28	0.8	200
PN04620868	M 5	40	1.28	0.8	200
PN04620923	M 6	4	2	1	500
PN04620936	M 6	5	2	1	500
PN04620949	M 6	6	2	1	500
PN04620952	M 6	8	2	1	500
PN04620965	M 6	10	2	1	500
PN04620978	M 6	12	2	1	500

Artikel-Nr.	d1	l	t	n	Stück
PN04621003	M 6	16	2	1	500
PN04621016	M 6	18	2	1	500
PN04621029	M 6	20	2	1	500
PN04621032	M 6	25	2	1	200
PN04621045	M 6	30	2	1	200
PN04621058	M 6	35	2	1	200
PN04621061	M 6	40	2	1	100
PN04621074	M 6	50	2	1	100
PN04621139	M 8	5	2.5	1.2	200
PN04621142	M 8	6	2.5	1.2	200
PN04621155	M 8	8	2.5	1.2	200
PN04621168	M 8	10	2.5	1.2	200
PN04621171	M 8	12	2.5	1.2	200
PN04621207	M 8	16	2.5	1.2	200
PN04621210	M 8	18	2.5	1.2	200
PN04621223	M 8	20	2.5	1.2	200
PN04621236	M 8	25	2.5	1.2	200
PN04621249	M 8	30	2.5	1.2	200
PN04621252	M 8	35	2.5	1.2	100
PN04621265	M 8	40	2.5	1.2	100
PN04621278	M 8	45	2.5	1.2	100
PN04621281	M 8	50	2.5	1.2	100
NT4450	M 8	60	2.5	1.2	100
NT4458	M 8	70	2.5	1.2	100
PN04621333	M 10	6	3	1.6	100
PN04621346	M 10	8	3	1.6	100
PN04621359	M 10	10	3	1.6	100
PN04621362	M 10	12	3	1.6	100
PN04621391	M 10	16	3	1.6	100
PN04621401	M 10	18	3	1.6	100
PN04621414	M 10	20	3	1.6	100
PN04621427	M 10	25	3	1.6	100
PN04621430	M 10	30	3	1.6	100
PN04621443	M 10	35	3	1.6	100
PN04621456	M 10	40	3	1.6	100
PN04621472	M 10	50	3	1.6	100
PN04621485	M 10	60	3	1.6	100
PN04621511	M 12	8	3.6	2	100
PN04621524	M 12	10	3.6	2	100
PN04621537	M 12	12	3.6	2	100
PN04621566	M 12	16	3.6	2	100
PN04621579	M 12	20	3.6	2	100
PN04621582	M 12	25	3.6	2	100
PN04621595	M 12	30	3.6	2	100
PN04621605	M 12	35	3.6	2	100
PN04621618	M 12	40	3.6	2	100
PN04621621	M 12	45	3.6	2	50

Artikel-Nr.	d1	l	t	n	Stück
PN04621634	M 12	50	3.6	2	50

Gewindestift mit Schlitz DIN553/ISO7434

Material:	Stahl
DIN:	553
ISO:	7434
Festigkeit:	14H
Warengruppennr.:	2405

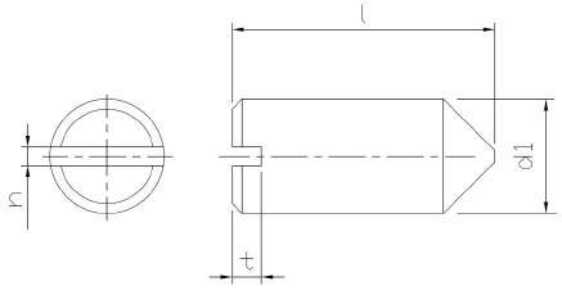

Artikel-Nr.	d1	l	t	n	Stück
NT8735	M 2.5	3	0.95	0.4	500
PN04630243	M 2.5	4	0.95	0.4	500
PN04630269	M 2.5	6	0.95	0.4	500
PN04630162	M 2	3	0.84	0.25	500
PN04630175	M 2	4	0.84	0.25	500
PN04630188	M 2	5	0.84	0.25	500
PN04630191	M 2	6	0.84	0.25	500
PN04630476	M 3	3	1.21	0.4	500
PN04630489	M 3	4	1.21	0.4	500
PN04630492	M 3	5	1.21	0.4	500
PN04630502	M 3	6	1.21	0.4	500
PN04630515	M 3	8	1.21	0.4	500
PN04630528	M 3	10	1.21	0.4	500
PN04630531	M 3	12	1.21	0.4	500
PN04630560	M 3	16	1.21	0.4	500
PN04630573	M 3	20	1.21	0.4	500
PN04630586	M 3	25	1.21	0.4	500
PN04630777	M 4	4	1.42	0.6	500
PN04630780	M 4	5	1.42	0.6	500
PN04630793	M 4	6	1.42	0.6	500
PN04630803	M 4	8	1.42	0.6	500
PN04630816	M 4	10	1.42	0.6	500
PN04630829	M 4	12	1.42	0.6	500
PN04630858	M 4	16	1.42	0.6	500
PN04630861	M 4	20	1.42	0.6	500
PN04630874	M 4	25	1.42	0.6	500
PN04630887	M 4	30	1.42	0.6	500
PN04630942	M 4	35	1.42	0.6	500
PN04630955	M 5	5	1.63	0.8	500
PN04630968	M 5	6	1.63	0.8	500
PN04630971	M 5	8	1.63	0.8	500
PN04630984	M 5	10	1.63	0.8	500
PN04630997	M 5	12	1.63	0.8	500
PN04631022	M 5	16	1.63	0.8	500
PN04631035	M 5	18	1.63	0.8	500
PN04631048	M 5	20	1.63	0.8	500
PN04631051	M 5	25	1.63	0.8	500
PN04631064	M 5	30	1.63	0.8	500
PN04631077	M 5	35	1.63	0.8	500
PN04631132	M 6	5	2	1	500
PN04631145	M 6	6	2	1	500
PN04631158	M 6	8	2	1	500
PN04631161	M 6	10	2	1	500
PN04631174	M 6	12	2	1	500
PN04631200	M 6	16	2	1	500
PN04631213	M 6	18	2	1	500
PN04631226	M 6	20	2	1	500

Artikel-Nr.	d1	l	t	n	Stück
PN04631242	M 6	25	2	1	200
PN04631255	M 6	30	2	1	200
PN04631268	M 6	35	2	1	200
PN04631271	M 6	40	2	1	200
PN04631284	M 6	45	2	1	200
PN04631297	M 6	50	2	1	200
PN04631349	M 8	8	2.5	1.2	200
PN04631352	M 8	10	2.5	1.2	200
PN04631365	M 8	12	2.5	1.2	200
PN04631394	M 8	16	2.5	1.2	200
PN04631404	M 8	18	2.5	1.2	200
PN04631417	M 8	20	2.5	1.2	200
PN04631420	M 8	25	2.5	1.2	200
PN04631433	M 8	30	2.5	1.2	200
PN04631446	M 8	35	2.5	1.2	100
PN04631459	M 8	40	2.5	1.2	100
PN04631462	M 8	45	2.5	1.2	100
PN04631475	M 8	50	2.5	1.2	100
PN04631488	M 8	60	2.5	1.2	100
PN04631543	M 10	10	3	1.6	100
PN04631556	M 10	12	3	1.6	100
PN04631585	M 10	16	3	1.6	100
PN04631598	M 10	20	3	1.6	100
PN04631608	M 10	25	3	1.6	100
PN04631611	M 10	30	3	1.6	100
PN04631624	M 10	35	3	1.6	100
PN04631637	M 10	40	3	1.6	100
PN04631695	M 12	10	3.6	2	100
PN04631705	M 12	12	3.6	2	100
PN04631734	M 12	16	3.6	2	100
PN04631747	M 12	20	3.6	2	100
PN04631750	M 12	25	3.6	2	100
PN04631763	M 12	30	3.6	2	100
PN04631776	M 12	35	3.6	2	100
PN04631789	M 12	40	3.6	2	100
PN04631802	M 12	50	3.6	2	100
PN04631941	M 16	12	5.5	2.5	100
PN04631967	M 16	16	5.5	2.5	100
PN04631970	M 16	20	5.5	2.5	100

Stiftschlüssel DIN911/ISO2936

Material:	Stahl
DIN:	911
ISO:	2936
Warengruppennr.:	5070

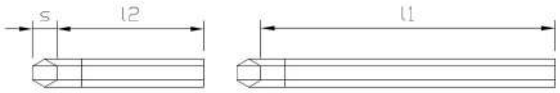

Artikel-Nr.	s	l1	l2	Stück
PN03129001	0.7	33	7	10
PN03129014	0.9	33	11	10
PN03120000	1.3	41	13	10
PN03120013	1.5	46.5	15.5	10
PN03120026	2	52	18	10
PN03120039	2.5	58.5	20.5	10
PN03120042	3	66	23	10
PN03120055	4	74	29	10
PN03120068	5	85	33	10
PN03120071	6	96	38	10
PN03120084	7	102	41	10
PN03120097	8	108	44	10
PN03120107	10	122	50	10
PN03120110	12	137	57	5
PN03120123	14	154	70	5
PN03120136	17	177	80	5
PN03120149	19	199	89	5
PN03120152	22	222	102	1
PN03120165	24	248	114	1
PN03120178	27	277	127	1

Gewindestift DIN913/ISO4026, Feingewinde, Stahl, 45H

Feingewinde:	Ja
Material:	Stahl
Kopfform:	ohne Kopf mit Innensechskant
DIN:	913
ISO:	4026
Festigkeit:	45H
Warengruppennr.:	0403

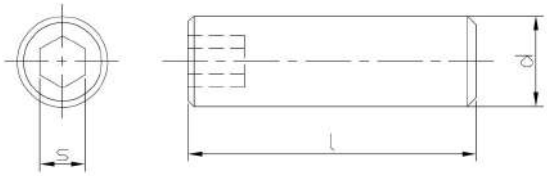

Artikel-Nr.	d	l	s	Stück
NT5032	M 6	6	3	100
NT8621	M 6	8	3	100
NT8947	M 8	12	4	100
NT2113	M 8	20	4	100
NT7114	M 8	30	4	200
NT1069	M 8	5	4	100
NT4131	M 8	8	4	100
NT1445	M 8	10	4	100
NT2308	M 8	12	4	100
NT6341	M 8	16	4	100
NT4513	M 8	20	4	100
PN03071587	M 8	25	4	100
NT4575	M 8	30	4	100
NT8149	M 8	35	4	100
NT5492	M 8	50	4	100
NT8619	M 10	8	5	100
NT8513	M 10	10	5	100
NT8618	M 10	12	5	100
NT8512	M 10	16	5	100
NT8739	M 10	25	5	100
NT5606	M 10	8	5	100
NT3820	M 10	10	5	100
NT1039	M 10	12	5	100
NT2309	M 10	16	5	100
NT2111	M 10	20	5	100
NT2112	M 10	25	5	100
NT0041	M 10	30	5	100
NT7384	M 10	40	5	100
NT7470	M 10	50	5	100
NT7963	M 12	12	6	10
NT5029	M 12	20	6	100
NT6102	M 12	40	6	100
NT8620	M 12	16	6	50
NT5815	M 12	30	6	50
NT6647	M 12	45	6	100
NT2100	M 12	12	6	100
NT4534	M 12	16	6	100
NT8511	M 14	16	6	50
NT3295	M 16	60	8	50
NT8076	M 20	60	10	25
NT4637	M 24	50	12	50

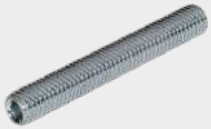

Gewindestift DIN913/ISO4026, Stahl, 45H, verzinkt

Feingewinde:	Nein
Material:	Stahl
Oberfläche:	verzinkt
Kopfform:	ohne Kopf mit Innensechskant
DIN:	913
ISO:	4026
Festigkeit:	45H
Warengruppennr.:	0500

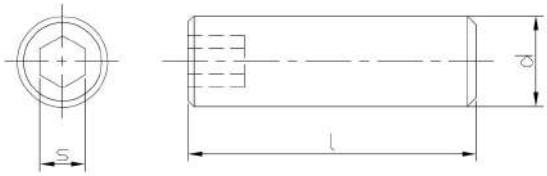

Artikel-Nr.	d	l	s	Stück
PN03070516-23	M 3	3	1.5	500
PN03070529-23	M 3	4	1.5	500
PN03070532-23	M 3	5	1.5	500
PN03070545-23	M 3	6	1.5	500
PN03070558-23	M 3	8	1.5	500
PN03070561-23	M 3	10	1.5	500
PN03070574-23	M 3	12	1.5	500
PN03070600-23	M 3	16	1.5	500
NT0354	M 3	20	1.5	200
PN03070736-23	M 4	4	2	500
PN03070749-23	M 4	5	2	500
PN03070752-23	M 4	6	2	500
PN03070765-23	M 4	8	2	500
PN03070778-23	M 4	10	2	500
PN03070781-23	M 4	12	2	500
PN03070794-23	M 4	14	2	500
PN03070817-23	M 4	16	2	500
PN03070833-23	M 4	20	2	500
PN03070846-23	M 4	25	2	200
PN03070859-23	M 4	30	2	200
NT6736	M 4	35	2	200
NT6737	M 4	40	2	200
PN03070985-23	M 5	4	2.5	500
PN03070998-23	M 5	5	2.5	500
PN03071007-23	M 5	6	2.5	500
PN03071010-23	M 5	8	2.5	500
PN03071023-23	M 5	10	2.5	500
PN03071036-23	M 5	12	2.5	500
PN03071049-23	M 5	14	2.5	500
PN03071065-23	M 5	16	2.5	500
PN03071078-23	M 5	18	2.5	500
PN03071081-23	M 5	20	2.5	500
PN03071094-23	M 5	25	2.5	500
PN03071104-23	M 5	30	2.5	200
PN03071117-01	M 5	35	2.5	200
PN03071120-01	M 5	40	2.5	100
PN03071214-23	M 6	4	3	500
PN03071227-23	M 6	5	3	500
PN03071230-23	M 6	6	3	500
PN03071243-23	M 6	8	3	500
PN03071256-23	M 6	10	3	500
PN30071269-23	M 6	12	3	500
PN03071272-23	M 6	14	3	500
PN03071298-23	M 6	16	3	500
PN03071308-23	M 6	18	3	200
PN03071311-23	M 6	20	3	200
PN03071324-23	M 6	25	3	200

Artikel-Nr.	d	l	s	Stück
PN03071337-23	M 6	30	3	200
NT6790	M 6	35	3	200
NT6791	M 6	40	3	200
PN03071366-01	M 6	45	3	200
NT6328	M 6	50	3	200
PN03071382-01	M 6	60	3	100
PN03071492-23	M 8	6	4	200
PN03071502-23	M 8	8	4	200
PN03071515-23	M 8	10	4	200
PN03071528-23	M 8	12	4	200
PN030715321-23	M 8	14	4	200
PN03071557-23	M 8	16	4	200
PN03071560-23	M 8	18	4	200
PN03071573-23	M 8	20	4	200
NT6979	M 8	25	4	200
PN03071599-01	M 8	30	4	100
NT6980	M 8	35	4	100
PN03071612-01	M 8	40	4	100
PN03071625-01	M 8	45	4	100
PN03071638-01	M 8	50	4	100
NT11017	M 8	55	6	100
PN03071641-23	M 8	60	4	100
PN03071654-23	M 8	70	4	100
NT6431	M 10	8	5	200
PN03071764-23	M 10	10	5	200
PN03071777-01	M 10	12	5	200
PN03071803-01	M 10	16	5	200
PN03071829-23	M 10	20	5	200
PN03071832-23	M 10	25	5	100
NT6333	M 10	30	5	100
NT6334	M 10	35	5	100
NT6335	M 10	40	5	100
PN03071874-01	M 10	45	5	100
PN03071887-01	M 10	50	5	100
PN03071890-23	M 10	60	5	100
PN03071900-01	M 10	70	5	100
NT7387	M 10	90	5	100
NT6417	M 12	10	6	100
NT8946	M 12	16	6	100
NT6769	M 12	20	6	100
PN03072093-23	M 12	25	6	100
PN03072103-01	M 12	30	6	100
PN03072129-01	M 12	40	6	100
NT10569	M 12	45	6	100
NT9242	M 12	60	6	50
NT9248	M 12	80	6	50
PN03072501-23	M 16	16	8	100

Artikel-Nr.	d	l	s	Stück
PN03072556-01	M 16	40	8	50
NT9130	M 20	20	10	100
PN48560021	M 20	25	10	100
NT9640	M 20	30	10	50
PN03072776-01	M 20	50	10	50
PN48560022	M 24	30	12	50
PN03072954-01	M 24	40	12	25

Gewindestift DIN913/ISO4026, Stahl, 45H

Feingewinde:	Nein
Material:	Stahl
Kopfform:	ohne Kopf mit Innensechskant
DIN:	913
ISO:	4026
Festigkeit:	45H
Warengruppennr.:	0501

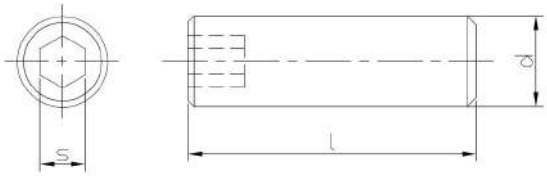

Artikel-Nr.	d	l	s	Stück
PN03070081	M 1.6	2	0.7	100
PN03070095	M 1.6	3	0.7	200
PN03070105	M 1.6	4	0.7	200
PN03070118	M 1.6	5	0.7	200
PN03070121	M 1.6	6	0.7	200
PN03070134	M 1.6	8	0.7	100
PN03070383	M 2.5	3	1.3	200
PN03070396	M 2.5	4	1.3	200
PN03070406	M 2.5	5	1.3	200
PN03070419	M 2.5	6	1.3	200
PN03070422	M 2.5	8	1.3	100
PN03070435	M 2.5	10	1.3	200
NT9551	M 2	2	0.9	100
PN03070231	M 2	3	0.9	200
PN03070244	M 2	4	0.9	200
PN03070257	M 2	5	0.9	200
PN03070260	M 2	6	0.9	200
PN03070273	M 2	8	0.9	200
PN03070286	M 2	10	0.9	200
PN03070516	M 3	3	1.5	1000
PN03070529	M 3	4	1.5	500
PN03070532	M 3	5	1.5	500
PN03070545	M 3	6	1.5	500
PN03070558	M 3	8	1.5	500
PN03070561	M 3	10	1.5	500
PN03070574	M 3	12	1.5	500
PN03070587	M 3	14	1.5	500
PN03070600	M 3	16	1.5	500
PN03070613	M 3	20	1.5	500
PN03070626	M 3	25	1.5	200
NT4811	M 4	3	2	1000
PN03070736	M 4	4	2	500
PN03070749	M 4	5	2	500
PN03070752	M 4	6	2	500
PN03070765	M 4	8	2	500
PN03070778	M 4	10	2	500
PN03070781	M 4	12	2	500
PN03070794	M 4	14	2	1000
PN03070817	M 4	16	2	500
PN03070833	M 4	20	2	500
PN03070846	M 4	25	2	200
PN03070859	M 4	30	2	200
PN03070862	M 4	35	2	200
PN03070875	M 4	40	2	200
PN03070985	M 5	4	2.5	500
PN03070998	M 5	5	2.5	500
PN03071007	M 5	6	2.5	1000

Artikel-Nr.	d	l	s	Stück
PN03071010	M 5	8	2.5	500
PN03071023	M 5	10	2.5	500
PN03071036	M 5	12	2.5	500
PN03071049	M 5	14	2.5	500
PN03071065	M 5	16	2.5	500
PN03071078	M 5	18	2.5	500
PN03071081	M 5	20	2.5	500
PN03071094	M 5	25	2.5	200
PN03071104	M 5	30	2.5	200
PN03071117	M 5	35	2.5	200
PN03071120	M 5	40	2.5	200
NT4353	M 5	50	2.5	100
PN03071214	M 6	4	3	500
PN03071227	M 6	5	3	500
PN03071230	M 6	6	3	500
PN03071243	M 6	8	3	500
PN03071256	M 6	10	3	500
PN03071269	M 6	12	3	500
PN03071272	M 6	14	3	500
PN03071298	M 6	16	3	500
PN03071308	M 6	18	3	200
PN03071311	M 6	20	3	200
PN03071324	M 6	25	3	200
PN03071337	M 6	30	3	200
PN03071340	M 6	35	3	100
PN03071353	M 6	40	3	100
PN03071366	M 6	45	3	100
PN03071379	M 6	50	3	100
PN03071382	M 6	60	3	100
NT2339	M 6	80	3	100
PN03071492	M 8	6	4	200
PN03071502	M 8	8	4	200
PN03071515	M 8	10	4	500
PN03071528	M 8	12	4	500
PN03071531	M 8	14	4	200
PN03071557	M 8	16	4	200
PN03071560	M 8	18	4	200
PN03071573	M 8	20	4	200
PN03071586	M 8	25	4	200
PN03071599	M 8	30	4	100
PN03071609	M 8	35	4	100
PN03071612	M 8	40	4	100
PN03071625	M 8	45	4	100
PN03071638	M 8	50	4	100
NT5748	M 8	55	4	100
PN03071641	M 8	60	4	100
PN03071654	M 8	70	4	100

Artikel-Nr.	d	l	s	Stück
NT1446	M 8	80	4	100
NT9246	M 8	85	4	10
NT2314	M 8	100	4	100
NT4467	M 10	6	5	200
PN03071751	M 10	8	5	100
PN03071764	M 10	10	5	100
PN03071777	M 10	12	5	200
PN03071780	M 10	14	5	100
PN03071803	M 10	16	5	100
PN03071829	M 10	20	5	100
PN03071832	M 10	25	5	100
PN03071845	M 10	30	5	100
PN03071858	M 10	35	5	100
PN03071861	M 10	40	5	100
PN03071874	M 10	45	5	100
PN03071887	M 10	50	5	100
PN03071890	M 10	60	5	100
PN03071900	M 10	70	5	100
PN03071913	M 10	80	5	100
NT11032	M 10	90	5	100
PN03071915	M 10	100	5	100
NT6576	M 12	8	6	100
PN03072022	M 12	10	6	200
PN03072035	M 12	12	6	100
PN03072048	M 12	14	6	100
PN03072064	M 12	16	6	100
PN03072080	M 12	20	6	100
PN03072093	M 12	25	6	100
PN03072103	M 12	30	6	100
PN03072116	M 12	35	6	100
PN03072129	M 12	40	6	100
PN03072132	M 12	45	6	100
PN03072145	M 12	50	6	100
PN03072158	M 12	55	6	100
PN03072161	M 12	60	6	100
PN03072174	M 12	70	6	100
PN03072187	M 12	80	6	100
NT2305	M 12	90	6	100
NT4808	M 12	100	6	50
NT4809	M 12	140	6	50
PN03072284	M 14	12	6	100
PN03072307	M 14	16	6	100
PN03072310	M 14	20	6	100
PN03072323	M 14	25	6	100
PN03072336	M 14	30	6	100
PN03072349	M 14	35	6	100
PN03072352	M 14	40	6	100
PN03072365	M 14	45	6	50
PN03072378	M 14	5	6	50
PN03072381	M 14	55	6	50
PN03072394	M 14	60	6	50
PN03072501	M 16	16	8	100
NT2087	M 16	18	8	100
PN03072514	M 16	20	8	100
PN03072527	M 16	25	8	100
PN03072530	M 16	30	8	100
PN03072543	M 16	35	8	100
PN03072556	M 16	40	8	50
PN03072569	M 16	45	8	50
PN03072572	M 16	50	8	50
PN03072585	M 16	55	8	50
PN03072598	M 16	60	8	50
PN03072608	M 16	70	8	50
NT0351	M 16	80	8	50
NT4152	M 16	90	8	25
NT3464	M 20	16	10	50
PN03072718	M 20	20	10	50
PN03072721	M 20	25	10	50

Artikel-Nr.	d	l	s	Stück
PN03072734	M 20	30	10	50
PN03072747	M 20	35	10	50
PN03072750	M 20	40	10	50
PN03072763	M 20	45	10	50
PN03072776	M 20	50	10	50
PN03072789	M 20	55	10	25
PN03072792	M 20	60	10	25
PN03072802	M 20	70	10	25
PN03072815	M 20	80	10	25
PN03072828	M 20	90	10	25
NT1983	M 20	120	10	25
PN03072912	M 24	20	12	25
PN03072925	M 24	25	12	25
PN03072938	M 24	30	12	25
PN03072941	M 24	35	12	25
PN03072954	M 24	40	12	25
PN03072967	M 24	45	12	25
PN03072970	M 24	50	12	25
PN03072983	M 24	55	12	25
PN03072996	M 24	60	12	25
PN03073005	M 24	70	12	25
PN03073018	M 24	80	12	25
PN03073021	M 24	90	12	25

Gewindestift DIN913/ISO4026, rostfreier Stahl A2

Feingewinde:	Nein
Material:	rostfreier Stahl A2
DIN:	913
ISO:	4026
Warengruppennr.:	6100

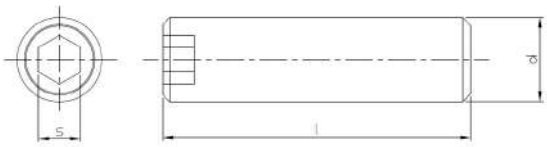

Artikel-Nr.	l	s	d1	Stück
NT0973	3	1.3	M 2.5	200
NT5676	4	1.3	M 2.5	50
NT1521	5	1.3	M 2.5	200
NT1522	6	1.3	M 2.5	200
NT0662	8	1.3	M 2.5	200
NT1524	10	1.3	M 2.5	200
NT1523	12	1.3	M 2.5	200
NT9152	2	0.9	M 2	50
NT4350	3	0.9	M 2	200
NT4100	4	0.9	M 2	200
NT1516	5	0.9	M 2	200
NT1517	6	0.9	M 2	200
NT1518	8	0.9	M 2	200
NT1519	10	0.9	M 2	200
NT1520	12	0.9	M 2	200
NT0924	16	0.9	M 2	200
PN11240516	3	1.5	M 3	200
PN11240529	4	1.5	M 3	200
PN11240532	5	1.5	M 3	500
PN11240545	6	1.5	M 3	200
PN11240558	8	1.5	M 3	200
PN11240561	10	1.5	M 3	200
PN11240574	12	1.5	M 3	200
PN11240590	16	1.5	M 3	200
PN11240613	20	1.5	M 3	200
NT0724	30	1.5	M 3	200
PN11240736	4	2	M 4	200
PN11240749	5	2	M 4	200
NT5471	35	2	M 4	200
NT2281	40	2	M 4	100
NT7487	4	2.5	M 5	50
NT4919	45	2.5	M 5	200
NT4488	50	2.5	M 5	100
NT7541	5	3	M 6	100
NT0506	60	3	M 6	100
NT1441	70	3	M 6	100
NT4216	70	4	M 8	100
NT8832	100	4	M 8	10
NT4227	8	5	M 10	100
NT9019	60	5	M 10	10
NT10756	70	5	M 10	10
NT7915	80	5	M 10	10
NT1346	10	6	M 12	100
NT7729	60	6	M 12	10
NT9829	70	6	M 12	10
NT4843	16	8	M 16	25
NT8790	50	8	M 16	10

Gewindestift DIN914/ISO4027, Feingewinde, Stahl, 45H

Feingewinde:	Ja
Material:	Stahl
Kopfform:	ohne Kopf mit Innensechskant
DIN:	914
ISO:	4027
Festigkeit:	45H
Warengruppennr.:	0404

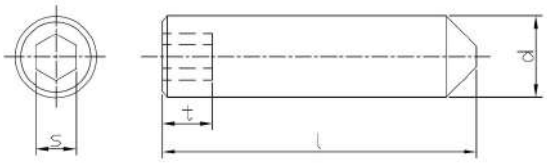

Artikel-Nr.	d	l	s	Stück
NT2310	M 8	10	4	100
NT2311	M 8	16	4	100
NT2312	M 10	20	5	100
NT1681	M 10	30	5	100
NT4661	M 12	14	6	500

Gewindestift DIN914/ISO4027, Stahl, 45H, verzinkt

Feingewinde:	Nein
Material:	Stahl
Oberfläche:	verzinkt
Kopfform:	ohne Kopf mit Innensechskant
DIN:	914
ISO:	4027
Festigkeit:	45H
Warengruppennr.:	0502

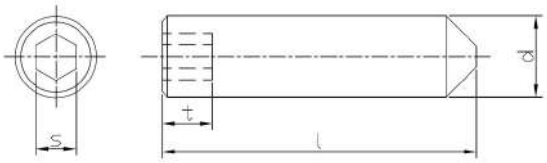

Artikel-Nr.	d	l	s	Stück
PN03080519-23	M 3	3	1.5	500
PN03080522-23	M 3	4	1.5	500
PN03080535-23	M 3	5	1.5	500
PN03080548-23	M 3	6	1.5	500
PN03080551-23	M 3	8	1.5	500
PN03080564-23	M 3	10	1.5	500
PN03080577-23	M 3	12	1.5	500
PN03080603-23	M 3	16	1.5	500
NT6428	M 4	4	2	500
NT6738	M 4	5	2	200
NT2940	M 4	6	2	200
NT2941	M 4	8	2	200
NT2942	M 4	10	2	200
NT0260	M 4	12	2	200
PN03080810-23	M 4	16	2	200
PN03080836-23	M 4	20	2	200
PN03080849-01	M 4	25	2	200
PN03082852-23	M 5	5	2.5	500
NT2943	M 5	6	2.5	200
NT2944	M 5	8	2.5	200
NT2945	M 5	10	2.5	200
NT2946	M 5	12	2.5	200
NT2947	M 5	16	2.5	200
NT2948	M 5	20	2.5	200
NT6739	M 5	25	2.5	200
PN03080962-01	M 5	30	2.5	200
PN03081097-23	M 6	5	3	200
PN03081107-23	M 6	6	3	500
NT2286	M 6	8	3	200
NT2949	M 6	10	3	200
NT2950	M 6	12	3	200
NT2951	M 6	16	3	200
NT2952	M 6	20	3	200
PN03081194-23	M 6	25	3	200
PN03081204-23	M 6	30	3	200
PN03081217-01	M 6	35	3	100
PN03081343-01	M 8	8	4	200
NT2953	M 8	10	4	200
PN03081369-23	M 8	12	4	200
NT2954	M 8	16	4	200
NT2955	M 8	20	4	200
PN03081424-23	M 8	25	4	200
PN03081437-01	M 8	30	4	100
NT7834	M 8	35	4	100
PN03081453-01	M 8	40	4	100
PN03081466-01	M 8	45	4	100
PN03081479-01	M 8	50	4	100

Artikel-Nr.	d	l	s	Stück
PN03081589-01	M 10	10	5	100
NT7511	M 10	12	5	200
NT2956	M 10	16	5	200
NT2957	M 10	20	5	200
PN03081657-23	M 10	25	5	100
PN03081660-23	M 10	30	5	100
PN03081673-01	M 10	35	5	100
PN03081686-01	M 10	40	5	100
PN03081699-01	M 10	45	5	100
PN03081709-01	M 10	50	5	100
PN03081738-01	M 10	70	5	100
PN03081851-01	M 12	12	6	100
PN03081903-01	M 12	20	6	100
NT9655	M 12	30	6	100
PN03081932-01	M 12	35	6	100
PN03081945-01	M 12	40	6	100
PN03081961-23	M 12	50	6	100
NT9096	M 12	60	6	50
PN03082290-01	M 16	20	8	100
NT9529	M 16	45	8	50
PN03082371-01	M 16	60	8	50
PN03082397-01	M 16	80	8	50

Gewindestift DIN914/ISO4027, Stahl, 45H

Feingewinde:	Nein
Material:	Stahl
Kopfform:	ohne Kopf mit Innensechskant
DIN:	914
ISO:	4027
Festigkeit:	45H
Warengruppennr.:	0503

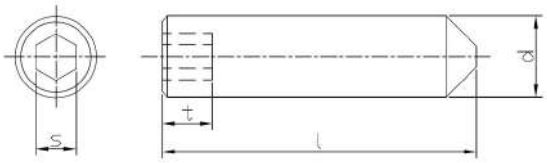

Artikel-Nr.	d	l	s	Stück
PN03080098	M 1.6	3	0.7	200
PN03080108	M 1.6	4	0.7	200
PN03080111	M 1.6	5	0.7	200
PN03080124	M 1.6	6	0.7	200
PN03080137	M 1.6	8	0.7	200
PN03080386	M 2.5	3	1.3	200
PN03080399	M 2.5	4	1.3	200
PN03080409	M 2.5	5	1.3	200
PN03080412	M 2.5	6	1.3	200
PN03080425	M 2.5	8	1.3	200
PN03080438	M 2.5	10	1.3	200
PN03080234	M 2	3	0.9	200
PN03080247	M 2	4	0.9	200
PN03080250	M 2	5	0.9	200
PN03080263	M 2	6	0.9	200
PN03080276	M 2	8	0.9	200
PN03080289	M 2	10	0.9	200
PN03080519	M 3	3	1.5	500
PN03080522	M 3	4	1.5	500
PN03080535	M 3	5	1.5	500
PN03080548	M 3	6	1.5	500
PN03080551	M 3	8	1.5	500
PN03080564	M 3	10	1.5	500
PN03080577	M 3	12	1.5	500
PN03080580	M 3	14	1.5	500
PN03080603	M 3	16	1.5	500
PN03080629	M 3	20	1.5	500
NT8572	M 3	30	1.5	100
PN03080739	M 4	4	2	500
PN03080742	M 4	5	2	500
PN03080755	M 4	6	2	500
PN03080768	M 4	8	2	500
PN03080771	M 4	10	2	500
PN03080784	M 4	12	2	500
PN03080797	M 4	14	2	500
PN03080810	M 4	16	2	500
PN03080836	M 4	20	2	500
PN03080849	M 4	25	2	500
NT0350	M 4	30	2	500
NT9050	M 4	35	2	200
NT6776	M 4	40	2	200
NT9051	M 5	4	2.5	200
PN03080852	M 5	5	2.5	500
PN03080865	M 5	6	2.5	200
PN03080878	M 5	8	2.5	500
PN03080881	M 5	10	2.5	500
PN03080894	M 5	12	2.5	500

Artikel-Nr.	d	l	s	Stück
PN03080904	M 5	14	2.5	500
PN03080920	M 5	16	2.5	500
PN03080933	M 5	18	2.5	500
PN03080946	M 5	20	2.5	500
PN03080959	M 5	25	2.5	500
PN03080962	M 5	30	2.5	200
PN03080975	M 5	35	2.5	200
PN03080988	M 5	40	2.5	200
PN03081097	M 6	5	3	500
PN03081107	M 6	6	3	200
PN03081110	M 6	8	3	500
PN03081123	M 6	10	3	500
PN03081136	M 6	12	3	500
PN03081149	M 6	14	3	500
PN03081165	M 6	16	3	500
PN03081178	M 6	18	3	200
PN03081181	M 6	20	3	200
PN03081194	M 6	25	3	200
PN03081204	M 6	30	3	200
PN03081217	M 6	35	3	100
PN03081220	M 6	40	3	100
NT2907	M 6	45	3	100
NT1349	M 6	50	3	100
PN03081330	M 8	6	4	200
PN03081343	M 8	8	4	200
PN03081356	M 8	10	4	200
PN03081369	M 8	12	4	200
PN03081372	M 8	14	4	200
PN03081398	M 8	16	4	200
PN03081408	M 8	18	4	200
PN03081411	M 8	20	4	200
PN03081424	M 8	25	4	200
PN03081437	M 8	30	4	100
PN03081440	M 8	35	4	100
PN03081453	M 8	40	4	100
PN03081466	M 8	45	4	100
PN03081479	M 8	50	4	100
NT2909	M 8	55	4	100
NT2910	M 8	60	4	100
NT2911	M 8	70	4	100
NT2912	M 8	80	4	100
NT2913	M 10	8	5	100
PN03081589	M 10	10	5	100
PN03081592	M 10	12	5	100
PN03081602	M 10	14	5	100
PN03081628	M 10	16	5	100
PN03081644	M 10	20	5	100

Artikel-Nr.	d	l	s	Stück
PN03081657	M 10	25	5	100
PN03081660	M 10	30	5	100
PN03081673	M 10	35	5	100
PN03081686	M 10	40	5	100
PN03081699	M 10	45	5	100
PN03081709	M 10	50	5	100
PN03081712	M 10	55	5	100
PN03081725	M 10	60	5	100
PN03081738	M 10	70	5	100
PN03081848	M 12	10	6	100
PN03081851	M 12	12	6	100
PN03081880	M 12	16	6	100
PN03081903	M 12	20	6	100
PN03081916	M 12	25	6	100
PN03081929	M 12	30	6	100
PN03081932	M 12	35	6	100
PN03081945	M 12	40	6	100
PN03081958	M 12	45	6	100
PN03081961	M 12	50	6	100
PN03081974	M 12	55	6	100
PN03081987	M 12	60	6	100
PN03081990	M 12	70	6	100
NT1573	M 12	80	6	100
PN03082106	M 14	20	6	100
PN03082119	M 14	25	6	100
PN03082122	M 14	30	6	100
PN03082148	M 14	40	6	50
PN03082151	M 14	45	6	50
PN03082164	M 14	20	6	50
NT2915	M 16	16	8	100
PN03082290	M 16	20	8	100
PN03082300	M 16	25	8	100
PN03082313	M 16	30	8	100
PN03082326	M 16	35	8	100
PN03082339	M 16	40	8	50
PN03082342	M 16	45	8	50
PN03082355	M 16	50	8	50
PN03082368	M 16	55	8	50
PN03082371	M 16	60	8	50
PN03082384	M 16	70	8	50
PN03082397	M 16	80	8	50
NT2916	M 16	90	8	50
NT2917	M 20	20	10	25
PN03082494	M 20	25	10	50
PN03082504	M 20	30	10	50
PN03082517	M 20	35	10	50
PN03082520	M 20	40	10	50
PN03082533	M 20	45	10	50
PN03082546	M 20	50	10	50
PN03082575	M 20	70	10	25
NT2918	M 20	80	10	25
NT2919	M 20	90	10	25
NT2920	M 24	30	12	50
NT2921	M 24	35	12	50
NT2923	M 24	40	12	25
NT2934	M 24	50	12	25
NT2935	M 24	60	12	25
NT2937	M 24	80	12	25
NT2938	M 24	90	12	25
NT2939	M 24	100	12	25

Gewindestift DIN914/ISO4027, rostfreier Stahl A2

Feingewinde:	Nein
Material:	rostfreier Stahl A2
DIN:	914
ISO:	4027
Warengruppennr.:	6101

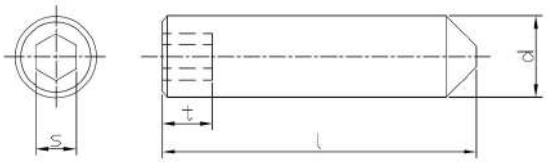

Artikel-Nr.	d	l	s	Stück
NT10954	M 2.5	6	1.3	50
NT7828	M 2.5	6	1.3	50
NT10955	M 2.5	6	1.3	50
PN11250519	M 3	3	1.5	200
PN11250522	M 3	4	1.5	200
PN11250535	M 3	5	1.5	200
PN11250548	M 3	6	1.5	200
PN11250551	M 3	8	1.5	200
PN11250564	M 3	10	1.5	200
PN11250577	M 3	20	1.5	200
PN11250593	M 3	16	1.5	200
PN11250616	M 3	20	1.5	200
PN11250739	M 4	4	2	200
PN11250742	M 4	5	2	200
PN11250755	M 4	6	2	200
PN11250768	M 4	8	2	200
PN11250771	M 4	10	2	200
PN11250784	M 4	12	2	200
PN11250810	M 4	16	2	200
PN11250823	M 4	18	2	200
PN11250836	M 4	20	2	200
NT4906	M 4	25	2	200
NT4836	M 4	30	2	200
NT9617	M 4	35	2	200
NT8730	M 5	4	2.5	200
PN11250991	M 5	5	2.5	200
PN11251000	M 5	6	2.5	200
PN11251013	M 5	8	2.5	200
PN11251026	M 5	10	2.5	200
PN11251039	M 5	12	2.5	200
PN11251068	M 5	16	2.5	200
PN11251084	M 5	20	2.5	200
PN11251097	M 5	25	2.5	200
PN11251107	M 5	30	2.5	200
NT9618	M 5	35	2.5	200
NT9619	M 5	40	2.5	200
NT0222	M 5	45	2.5	100
PN11251233	M 6	6	3	200
PN11251246	M 6	8	3	200
PN11251259	M 6	10	3	200
PN11251262	M 6	12	3	200
PN11251291	M 6	16	3	200
PN11251314	M 6	20	3	200
PN11251327	M 6	25	3	200
PN11251330	M 6	30	3	200
PN11251343	M 6	35	3	100
PN11251356	M 6	40	3	100

Artikel-Nr.	d	l	s	Stück
PN11251369	M 6	45	3	100
PN11251372	M 6	50	3	100
NT9620	M 6	60	3	100
PN11251505	M 8	8	4	100
PN11251518	M 8	10	4	100
PN11251521	M 8	12	4	100
PN11251550	M 8	16	4	100
PN11251576	M 8	20	4	100
PN11251589	M 8	25	4	100
PN11251592	M 8	30	4	100
PN11251602	M 8	35	4	100
PN11251615	M 8	40	4	100
PN11251628	M 8	45	4	100
PN11251631	M 8	50	4	100
NT9622	M 8	70	4	100
NT9642	M 8	80	4	50
PN11251767	M 10	10	5	100
PN11251770	M 10	12	5	100
PN11251806	M 10	16	5	100

Gewindestift DIN915/ISO4028, Stahl, 45H, verzinkt

Material:	Stahl
Oberfläche:	verzinkt
Kopfform:	ohne Kopf mit Innensechskant
DIN:	915
ISO:	4028
Festigkeit:	45H
Warengruppennr.:	0504

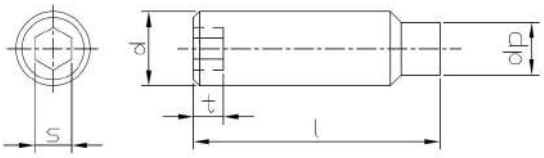

Artikel-Nr.	d	l	s	dp	Stück
PN03090541-01	M 3	6	1.5	2	200
PN03090554-01	M 3	8	1.5	2	200
NT9887	M 3	10	1.5	2	200
PN48560023	M 4	4	2	2.5	200
PN03090729-01	M 4	6	2	2.5	200
PN03090732-23	M 4	8	2	2.5	200
PN03090745-01	M 4	10	2	2.5	200
PN03090758-01	M 4	12	2	2.5	200
PN03090787-01	M 4	16	2	2.5	200
PN03090800-23	M 4	20	2	2.5	200
PN03090813-01	M 4	25	2	2.5	200
PN03090826-01	M 4	30	2	2.5	200
PN03090936-01	M 5	6	2.5	3.5	200
PN03090949-01	M 5	8	2.5	3.5	200
PN48560024	M 5	10	2.5	3.5	200
PN03090965-23	M 5	12	2.5	3.5	200
PN03090994-01	M 5	16	2.5	3.5	200
PN03091016-01	M 5	20	2.5	3.5	200
PN03091032-01	M 5	30	2.5	3.5	200
NT6329	M 6	16	3	4	100
PN03091236-01	M 6	20	3	4	200
PN03091249-23	M 6	25	3	4	200
PN03091252-01	M 6	30	3	4	200
PN03091265-01	M 6	35	3	4	100
NT4967	M 8	20	4	5.5	200
NT7710	M 8	25	4	5.5	200
PN03091472-23	M 8	30	4	5.5	100
PN48560028	M 8	35	4	5.5	100
PN03091689-23	M 10	16	5	7	200
NT9652	M 10	25	5	7	100
NT9867	M 10	60	5	7	100
PN03091948-01	M 12	16	6	8.5	100
NT10571	M 12	20	6	8.5	100
PN03091977-01	M 12	25	6	8.5	100
NT8190	M 12	30	6	8.5	100
NT9930	M 12	40	6	8.5	100
PN03092400-01	M 16	35	8	12	100

Gewindestift DIN915/ISO4028, Stahl, 45H

Material:	Stahl
Kopfform:	ohne Kopf mit Innensechskant
DIN:	915
ISO:	4028
Festigkeit:	45H
Warengruppennr.:	0505

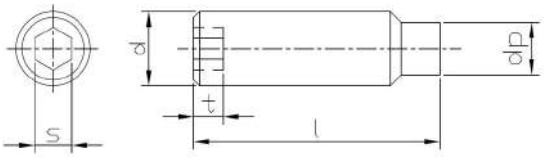

Artikel-Nr.	d	l	s	dp	z	Stück
PN03090392	M 5	4	2.5	3.5	1.5	200
PN03090402	M 5	5	2.5	3.5	1.5	200
PN03090415	M 5	6	2.5	3.5	2.75	200
PN03090428	M 5	8	2.5	3.5	2.75	200
PN03090431	M 5	10	2.5	3.5	2.75	200
PN03090240	M 2	4	0.9	1	1.25	200
PN03090253	M 2	5	0.9	1	1.25	200
PN03090266	M 2	6	0.9	1	1.25	200
PN03090279	M 2	8	0.9	1	1.25	200
PN03090282	M 2	10	0.9	1	1.25	200
PN03090512	M 3	3	1.5	2	1	500
PN03090525	M 3	4	1.5	2	1	500
PN03090538	M 3	5	1.5	2	1.75	500
PN03090541	M 3	6	1.5	2	1.75	500
PN03090554	M 3	8	1.5	2	1.75	500
PN03090567	M 3	10	1.5	2	1.75	500
PN03090570	M 3	12	1.5	2	1.75	500
PN03090583	M 3	14	1.5	2	1.75	500
PN03090619	M 3	16	1.5	2	1.75	500
NT2958	M 3	18	1.5	2	1.75	500
NT2959	M 3	20	1.5	2	1.75	500
NT2960	M 4	4	2	2.5	1.25	500
NT2961	M 4	5	2	2.5	1.25	500
PN03090729	M 4	6	2	2.5	2.25	500
PN03090732	M 4	8	2	2.5	2.25	500
PN03090745	M 4	10	2	2.5	2.25	500
PN03090758	M 4	12	2	2.5	2.25	500
PN03090761	M 4	14	2	2.5	2.25	500
PN03090787	M 4	16	2	2.5	2.25	500
PN03090800	M 4	20	2	2.5	2.25	500
PN03090813	M 4	25	2	2.5	2.25	500
PN03090826	M 4	30	2	2.5	2.25	200
NT2962	M 4	35	2	2.5	2.25	200
NT2963	M 4	40	2	2.5	2.25	200
NT2964	M 5	4	2.5	3.5	1.5	500
NT0146	M 5	5	2.5	3.5	2.75	500
PN03090936	M 5	6	2.5	3.5	2.75	500
PN03090949	M 5	8	2.5	3.5	2.75	500
PN03090952	M 5	10	2.5	3.5	2.75	500
PN03090965	M 5	12	2.5	3.5	2.75	500
PN03090978	M 5	14	2.5	3.5	2.75	500
PN03090994	M 5	16	2.5	3.5	2.75	500
NT9035	M 5	18	2.5	3.5	2.75	200
PN03091016	M 5	20	2.5	3.5	2.75	500
PN03091029	M 5	25	2.5	3.5	2.75	200
PN03091032	M 5	30	2.5	3.5	2.75	200
PN03091045	M 5	35	2.5	3.5	2.75	200

Artikel-Nr.	d	l	s	dp	z	Stück
PN03091142	M 6	5	3	4	1.75	500
PN03091155	M 6	6	3	4	1.75	500
PN03091168	M 6	8	3	4	3.25	1000
PN03091171	M 6	10	3	4	3.25	500
PN03091184	M 6	12	3	4	3.25	500
PN03091197	M 6	14	3	4	3.25	500
PN03091210	M 6	16	3	4	3.25	500
NT9037	M 6	18	3	4	3.25	200
PN03091236	M 6	20	3	4	3.25	200
PN03091249	M 6	25	3	4	3.25	200
PN03091252	M 6	30	3	4	3.25	200
PN03091265	M 6	35	3	4	3.25	100
PN03091278	M 6	40	3	4	3.25	100
NT6702	M 6	45	3	4	3.25	100
PN03091294	M 6	50	3	4	3.25	100
NT2104	M 6	60	3	4	3.25	100
NT2967	M 8	6	4	5.5	2.25	200
PN03091388	M 8	8	4	5.5	2.25	200
PN03091391	M 8	10	4	5.5	4.3	200
PN03091401	M 8	12	4	5.5	4.3	500
PN03091414	M 8	14	4	5.5	4.3	200
PN03091430	M 8	16	4	5.5	4.3	200
NT9039	M 8	18	4	5.5	4.3	200
PN03091456	M 8	20	4	5.5	4.3	200
PN03091469	M 8	25	4	5.5	4.3	200
PN03091472	M 8	30	4	5.5	4.3	100
PN03091485	M 8	35	4	5.5	4.3	100
PN03091498	M 8	40	4	5.5	4.3	100
PN03091508	M 8	45	4	5.5	4.3	100
PN03091511	M 8	50	4	5.5	4.3	100
PN03091524	M 8	60	4	5.5	4.3	100
PN03091537	M 8	70	4	5.5	4.3	100
NT2968	M 8	80	4	5.5	4.3	100
NT2969	M 10	8	5	7	2.75	200
PN03091647	M 10	10	5	7	2.75	200
PN03091650	M 10	12	5	7	2.75	200
PN03091663	M 10	14	5	7	5.3	100
PN03091689	M 10	16	5	7	5.3	100
PN03091692	M 10	18	5	7	5.3	100
PN03091702	M 10	20	5	7	5.3	100
PN03091715	M 10	25	5	7	5.3	100
PN03091728	M 10	30	5	7	5..3	100
PN03091731	M 10	35	5	7	5.3	100
PN03091744	M 10	40	5	7	5.3	100
PN03091757	M 10	45	5	7	5.3	100
PN03091760	M 10	50	5	7	5.3	100
PN03091773	M 10	55	5	7	5.3	100

Artikel-Nr.	d	l	s	dp	z	Stück
PN03091786	M 10	60	5	7	5.3	100
PN03091799	M 10	70	5	7	5.3	100
PN03091809	M 10	80	5	7	5.3	100
NT2970	M 12	10	6	8.5	3.25	100
PN03091919	M 12	12	6	8.5	3.25	100
PN03091948	M 12	16	6	8.5	3.25	100
PN03091964	M 12	20	6	8.5	6.3	100
PN03091977	M 12	25	6	8.5	6.3	100
PN03091980	M 12	30	6	8.5	6.3	100
PN03091993	M 12	35	6	8.5	6.3	100
PN03092002	M 12	40	6	8.5	6.3	100
PN03092015	M 12	45	6	8.5	6.3	100
PN03092028	M 12	50	6	8.5	6.3	100
PN03092031	M 12	55	6	8.5	6.3	100
PN03092044	M 12	60	6	8.5	6.3	100
PN03092057	M 12	70	6	8.5	6.3	100
PN03092060	M 12	80	6	8.5	6.3	100
PN03092196	M 14	25	6	10	7.36	100
PN03092206	M 14	30	6	10	7.36	100
PN03092219	M 14	35	6	10	7.36	50
PN03092222	M 14	40	6	10	7.36	50
PN03092235	M 14	45	6	10	7.36	50
PN03092248	M 14	50	6	10	7.36	50
PN03092251	M 14	55	6	10	7.36	50
NT2971	M 16	16	8	12	4.3	100
PN03092374	M 16	20	8	12	4.3	100
PN03092387	M 16	25	8	12	8.36	100
PN03092390	M 16	30	8	12	8.36	100
PN03092400	M 16	35	8	12	8.36	50
PN03092413	M 16	40	8	12	8.36	50
PN03092426	M 16	45	8	12	8.36	50
PN03092439	M 16	50	8	12	8.36	50
NT9150	M 16	55	8	12	8.36	50
PN03092455	M 16	60	8	12	8.36	50
PN03092471	M 16	80	8	12	8.36	50
PN03092484	M 16	90	8	12	8.36	50
PN03092497	M 16	100	8	12	8.36	50
PN03092552	M 20	20	10	15	5.3	50
PN03092553	M 20	25	10	15	5.3	50
PN03092578	M 20	30	10	15	10.36	50
PN03092581	M 20	35	10	15	10.36	50
PN03092594	M 20	40	10	15	10.36	50
PN03092604	M 20	45	10	15	10.36	50
PN03092617	M 20	50	10	15	10.36	50
PN03092620	M 20	55	10	15	10.36	50
PN03092633	M 20	60	10	15	10.36	25
PN03092646	M 20	70	10	15	10.36	25
PN03092659	M 20	80	10	15	10.36	25
PN03092662	M 20	90	10	15	10.36	25
PN11681794	M 24	25	12	18	6.3	50
PN03092743	M 24	30	12	18	6.3	50
NT2973	M 24	35	12	18	12.43	50
NT2974	M 24	40	12	18	12.43	25
NT2975	M 24	45	12	18	12.43	25
NT2976	M 24	50	12	18	12.43	25
NT2977	M 24	60	12	18	12.43	25
NT2978	M 24	70	12	18	12.43	25
NT2979	M 24	80	12	18	12.43	25
NT2980	M 24	90	12	18	12.43	25
NT2981	M 24	100	12	18	12.43	25

Gewindestift DIN915/ISO4028, rostfreier Stahl A2

Material:	rostfreier Stahl A2
DIN:	915
ISO:	4028
Warengruppennr.:	6102

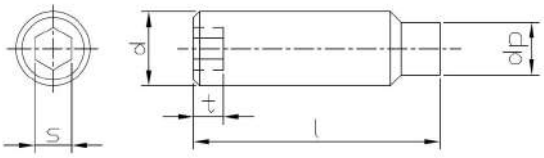

Artikel-Nr.	d	l	s	dp	Stück
PN11680257	M 2.5	3	1.3	1.5	200
PN11680258	M 2.5	4	1.3	1.5	200
PN11680259	M 2.5	5	1.3	1.5	200
PN11680260	M 2.5	6	1.3	1.5	200
PN11680261	M 2.5	8	1.3	1.5	200
PN11680262	M 2.5	10	1.3	1.5	200
PN11680053	M 2	3	0.9	1	200
PN11680066	M 2	4	0.9	1	200
PN11680067	M 2	5	0.9	1	200
PN11680068	M 2	6	0.9	1	200
PN11680069	M 2	8	0.9	1	200
PN11680070	M 2	12	0.9	1	200
PN11680475	M 3	5	1.5	2	200
PN11680476	M 3	6	1.5	2	200
PN11680477	M 3	8	1.5	2	200
PN11680480	M 3	10	1.5	2	200
PN11680478	M 3	12	1.5	2	200
PN11680481	M 3	16	1.5	2	200
PN11680668	M 4	4	2	2.5	200
PN11680671	M 4	5	2	2.5	200
PN11680684	M 4	6	2	2.5	500
NT0582	M 4	8	2	2.5	200
PN11680707	M 4	10	2	2.5	200
PN11680710	M 4	12	2	2.5	200
NT1482	M 4	16	2	2.5	200
NT1483	M 4	20	2	2.5	200
PN11680900	M 5	6	2.5	3.5	200
PN11680901	M 5	8	2.5	3.5	200
NT1256	M 5	10	2.5	3.5	200
NT0214	M 5	12	2.5	3.5	200
NT0215	M 5	16	2.5	3.5	200
NT3700	M 5	20	2.5	3.5	200
NT0216	M 5	25	2.5	3.5	200
PN11680998	M 5	30	2.5	3.5	200
NT4793	M 5	35	2.5	3.5	200
PN11681117	M 6	6	3	4	200
PN11681120	M 6	8	3	4	200
NT0217	M 6	10	3	4	200
NT0218	M 6	12	3	4	100
PN11681162	M 6	16	3	4	200
PN11681188	M 6	20	3	4	200
NT0308	M 6	25	3	4	200
NT0219	M 6	30	3	4	100
PN11681227	M 6	35	3	4	100
NT8677	M 6	40	3	4	25
NT4622	M 8	8	4	5.5	200
PN11681421	M 8	10	4	5.5	200

Artikel-Nr.	d	l	s	dp	Stück
NT2207	M 8	12	4	5.5	100
NT0955	M 8	16	4	5.5	100
NT0956	M 8	20	4	5.5	100
NT0910	M 8	25	4	5.5	100
NT0220	M 8	30	4	5.5	100
PN11681515	M 8	35	4	5.5	100
PN11681528	M 8	40	4	5.5	100
NT6752	M 8	45	4	5.5	100
NT8285	M 8	50	4	5.5	200
PN11681560	M 8	60	4	5.5	100
NT4679	M 10	12	5	7	200
NT0916	M 10	16	5	7	100
NT5835	M 10	20	5	7	100
PN11681777	M 10	25	5	7	100
PN11681780	M 10	30	5	7	100
PN11681793	M 10	35	5	7	100
NT7723	M 10	40	5	7	100
NT6915	M 10	45	5	7	100
NT0389	M 12	20	6	8.5	100
NT0952	M 12	25	6	8.5	100
NT5851	M 12	30	6	8.5	100
NT8262	M 12	35	6	8.5	100
NT9986	M 12	40	6	8.5	100
NT0374	M 12	60	6	8.5	50

Gewindestift DIN916/ISO4029, Stahl, 45H, verzinkt

Material:	Stahl
Oberfläche:	verzinkt
Kopfform:	ohne Kopf mit Innensechskant
DIN:	916
ISO:	4029
Festigkeit:	45H
Warengruppennr.:	0506

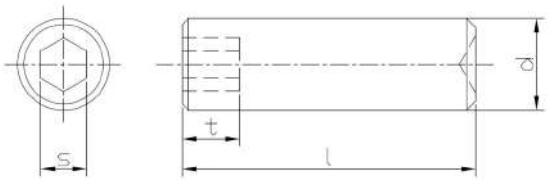

Artikel-Nr.	d	l	s	Stück
PN03100525-23	M 3	4	1.5	200
NT5279	M 4	4	2	500
NT0976	M 4	6	2	200
NT2073	M 4	8	2	200
PN03100761-01	M 4	12	2	200
NT3021	M 5	5	2.5	200
NT0243	M 5	6	2.5	200
NT3022	M 5	8	2.5	200
NT0244	M 5	10	2.5	200
PN03100965-23	M 5	12	2.5	200
PN03100994-23	M 5	16	2.5	200
PN03101029-01	M 5	25	2.5	200
NT5397	M 6	6	3	500
NT3023	M 6	8	3	200
NT3024	M 6	10	3	200
NT3025	M 6	12	3	200
PN03101184-23	M 6	14	3	500
NT3026	M 6	16	3	200
PN03101223-01	M 6	20	3	200
NT10640	M 6	50	3	200
NT2187	M 8	8	4	200
NT3027	M 8	10	4	200
NT3028	M 8	12	4	200
NT0396	M 8	16	4	200
PN03101582-01	M 10	10	5	200
NT3029	M 10	12	5	200
NT3030	M 10	16	5	200
NT0740	M 10	20	5	200
PN03101841-23	M 12	20	6	100
NT6412-23	M 16	16	8	100
NT7334	M 16	25	8	100

Gewindestift DIN916/ISO4029, Stahl, 45H

Material:	Stahl
Kopfform:	ohne Kopf mit Innensechskant
DIN:	916
ISO:	4029
Festigkeit:	45H
Warengruppennr.:	0507

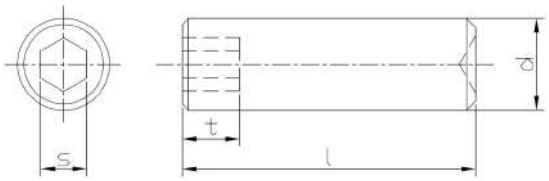

Artikel-Nr.	d	l	s	Stück
PN03100088	M 1.6	2	0.7	200
PN03100091	M 1.6	3	0.7	200
PN03100101	M 1.6	4	0.7	200
PN03100114	M 1.6	5	0.7	200
PN03100127	M 1.6	6	0.7	200
PN03100130	M 1.6	8	0.7	200
PN03100389	M 2.5	3	1.3	200
PN03100392	M 2.5	4	1.3	200
PN03100402	M 2.5	5	1.3	200
PN03100415	M 2.5	6	1.3	200
PN03100428	M 2.5	8	1.3	200
PN03100431	M 2.5	10	1.3	200
PN03100237	M 2	3	0.9	200
PN03100240	M 2	4	0.9	200
PN03100253	M 2	5	0.9	200
PN03100266	M 2	6	0.9	200
PN03100279	M 2	8	0.9	200
PN03100282	M 2	10	0.9	200
PN03100512	M 3	3	1.5	500
PN03100525	M 3	4	1.5	500
PN03100538	M 3	5	1.5	500
PN03100541	M 3	6	1.5	500
PN03100554	M 3	8	1.5	500
PN03100567	M 3	10	1.5	500
PN03100570	M 3	12	1.5	500
PN03100583	M 3	14	1.5	500
NT4094	M 3	16	1.5	500
PN03100619	M 3	20	1.5	500
PN03100716	M 4	4	2	500
PN03100729	M 4	5	2	500
PN03100732	M 4	6	2	500
PN03100745	M 4	8	2	500
PN03100758	M 4	10	2	500
PN03100761	M 4	12	2	500
PN03100774	M 4	14	2	500
PN03100790	M 4	16	2	500
PN03100813	M 4	20	2	500
NT1978	M 4	25	2	200
NT2982	M 4	30	2	200
NT2983	M 4	35	2	200
NT2984	M 4	40	2	200
PN03100910	M 5	4	2.5	1000
PN03100923	M 5	5	2.5	500
PN03100936	M 5	6	2.5	500
PN03100949	M 5	8	2.5	500
PN03100952	M 5	10	2.5	500
PN03100965	M 5	12	2.5	500

Artikel-Nr.	d	l	s	Stück
NT9042	M 5	14	2.5	200
PN03100994	M 5	16	2.5	500
NT9043	M 5	18	2.5	200
PN03101016	M 5	20	2.5	500
PN03101029	M 5	25	2.5	200
PN03101032	M 5	30	2.5	200
NT2985	M 5	35	2.5	200
NT2986	M 5	40	2.5	200
PN03101126	M 6	4	3	500
PN03101139	M 6	5	3	500
PN03101142	M 6	6	3	500
PN03101155	M 6	8	3	500
PN03101168	M 6	10	3	500
PN03101171	M 6	12	3	500
PN03101184	M 6	14	3	500
PN03101207	M 6	16	3	500
NT6232	M 6	18	3	200
PN03101223	M 6	20	3	200
PN03101236	M 6	25	3	200
PN03101249	M 6	30	3	200
PN03101252	M 6	35	3	100
NT2987	M 6	40	3	100
NT2988	M 6	45	3	100
NT2989	M 6	50	3	100
NT2990	M 8	6	4	200
PN03101362	M 8	8	4	200
PN03101375	M 8	10	4	200
PN03101388	M 8	12	4	200
PN03101391	M 8	14	4	200
PN03101414	M 8	16	4	200
NT9046	M 8	18	4	200
PN03101430	M 8	20	4	200
PN03101443	M 8	25	4	200
PN03101456	M 8	30	4	100
PN03101469	M 8	35	4	100
PN03101472	M 8	40	4	100
NT9047	M 8	45	4	100
NT2991	M 8	50	4	100
NT2992	M 8	55	4	100
NT2993	M 8	60	4	100
NT2994	M 8	70	4	100
NT2995	M 8	80	4	100
NT2996	M 10	8	5	100
PN03101582	M 10	10	5	100
PN03101595	M 10	12	5	100
PN03101605	M 10	14	5	100
PN03101621	M 10	16	5	100

Artikel-Nr.	d	l	s	Stück
PN03101634	M 10	18	5	100
PN03101647	M 10	20	5	100
PN03101650	M 10	25	5	100
PN03101663	M 10	30	5	100
PN03101676	M 10	35	5	100
PN03101689	M 10	40	5	100
NT4984	M 10	45	5	100
PN03101702	M 10	50	5	100
NT2997	M 10	55	5	100
NT2998	M 10	60	5	100
NT2999	M 10	70	5	100
NT3000	M 10	80	5	100
NT3001	M 12	10	6	100
PN03101809	M 12	12	6	100
PN03101825	M 12	16	6	100
PN03101841	M 12	20	6	100
PN03101854	M 12	25	6	100
PN03101867	M 12	30	6	100
PN03101870	M 12	35	6	100
PN03101883	M 12	40	6	100
NT3002	M 12	45	6	100
NT3003	M 12	50	6	100
NT3004	M 12	55	6	100
NT3005	M 12	60	6	100
NT3006	M 12	70	6	100
NT3007	M 12	80	6	100
NT6412	M 16	16	8	100
NT9049	M 16	20	8	100
NT6110	M 16	25	8	50
PN03102112	M 16	30	8	50
PN03102125	M 16	35	8	50
PN03102138	M 16	40	8	50
PN03102141	M 16	45	8	50
PN03102154	M 16	50	8	50
PN03102170	M 16	60	8	50
NT3008	M 16	70	8	50
NT3009	M 16	80	8	50
NT3010	M 16	90	8	50
PN03102251	M 20	30	10	50
NT3012	M 20	35	10	50
NT3013	M 20	40	10	50
NT3014	M 20	45	10	50
NT3015	M 20	50	10	50
NT3016	M 20	60	10	25
NT3017	M 20	70	10	25
NT3018	M 20	80	10	25
NT3019	M 20	90	10	25

Gewindestift DIN916/ISO4029, rostfreier Stahl A2

Material:	rostfreier Stahl A2
DIN:	916
ISO:	4029
Warengruppennr.:	6103

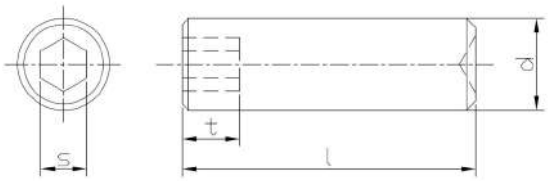

Artikel-Nr.	d	l	s	Stück
PN11260512	M 3	3	1.5	200
PN11260525	M 3	4	1.5	200
PN11260538	M 3	5	1.5	200
PN11260541	M 3	6	1.5	200
PN11260554	M 3	8	1.5	200
PN11260567	M 3	10	1.5	200
PN11260570	M 3	12	1.5	200
PN11260596	M 3	16	1.5	200
PN11260619	M 3	20	1.5	200
NT7699	M 4	3	2	50
PN11260732	M 4	4	2	200
PN11260758	M 4	6	2	200
PN11260761	M 4	8	2	200
PN11260774	M 4	10	2	200
PN11260787	M 4	12	2	200
PN11260813	M 4	16	2	200
PN11260839	M 4	20	2	200
PN11260842	M 4	25	2	200
PN11260855	M 4	30	2	200
NT5931	M 4	35	2	200
NT7625	M 5	4	2.5	200
PN11260994	M 5	5	2.5	200
PN11261003	M 5	6	2.5	200
PN11261016	M 5	8	2.5	200
PN11261029	M 5	10	2.5	200
PN11261032	M 5	12	2.5	200
PN11261061	M 5	16	2.5	200
PN11261087	M 5	20	2.5	200
PN11261090	M 5	25	2.5	200
PN11261100	M 5	30	2.5	200
PN11261113	M 5	35	2.5	200
PN11261126	M 5	40	2.5	200
PN11261236	M 6	6	3	200
PN11261249	M 6	8	3	200
PN11261252	M 6	10	3	200
PN11261265	M 6	12	3	200
PN11261294	M 6	16	3	200
PN11261317	M 6	20	3	200
PN11261320	M 6	25	3	200
PN11261333	M 6	30	3	200
PN11261346	M 6	35	3	100
PN11261359	M 6	40	3	100
PN11261362	M 6	45	3	100
PN11261375	M 6	50	3	100
PN11261508	M 8	8	4	100
PN11261511	M 8	10	4	100
PN11261524	M 8	12	4	100

Artikel-Nr.	d	l	s	Stück
PN11261553	M 8	16	4	100
PN11261579	M 8	20	4	100
PN11261582	M 8	25	4	100
PN11261595	M 8	30	4	100
PN11261605	M 8	35	4	100
PN11261618	M 8	40	4	100
PN11261621	M 8	45	4	100
PN11261634	M 8	50	4	100
NT8574	M 8	70	4	10
PN11261760	M 10	10	5	100
PN11261773	M 10	12	5	100
PN11261809	M 10	16	5	100
PN11261825	M 10	20	5	100
PN11261838	M 10	25	5	100
PN11261841	M 10	30	5	100
PN11261854	M 10	35	5	100
PN11261867	M 10	40	5	100
PN11261870	M 10	45	5	100
PN11261883	M 10	50	5	100
NT4518	M 10	55	5	100
NT4434	M 12	10	6	100
PN11262031	M 12	12	6	100
PN11262060	M 12	16	6	100
PN11262086	M 12	20	6	50
PN11262099	M 12	25	6	50
PN11262109	M 12	30	6	50
PN11262112	M 12	35	6	50
PN11262125	M 12	40	6	50
PN11262138	M 12	45	6	50
PN11262141	M 12	50	6	50

Spannstift DIN1481/ISO8752, Stahl

Material:	Stahl
DIN:	1481
ISO:	8752
Warengruppennr.:	2500

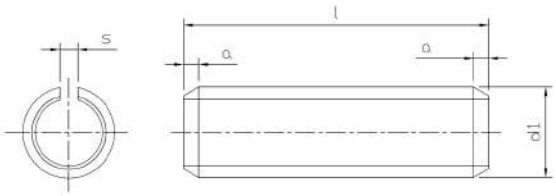

Artikel-Nr.	d1	l	s	a	Stück
PN06110211	1.5	4	0.3	0.25	1000
PN06110224	1.5	5	0.3	0.25	1000
PN06110237	1.5	6	0.3	0.25	1000
PN06110240	1.5	8	0.3	0.25	1000
PN06110253	1.5	10	0.3	0.25	1000
PN06110266	1.5	12	0.3	0.25	1000
PN06110279	1.5	14	0.3	0.25	1000
PN06110282	1.5	16	0.3	0.25	1000
PN06110295	1.5	18	0.3	0.25	1000
PN06110305	1.5	20	0.3	0.25	1000
PN06110062	1	4	0.2	0.15	1000
PN06110075	1	5	0.2	0.15	1000
PN06110088	1	6	0.2	0.15	1000
PN06110091	1	8	0.2	0.15	1000
PN06110101	1	10	0.2	0.15	1000
PN06110114	1	12	0.2	0.15	1000
PN06110567	2.5	4	0.5	0.4	1000
PN06110570	2.5	5	0.5	0.4	1000
PN06110583	2.5	6	0.5	0.4	1000
PN06110596	2.5	8	0.5	0.4	1000
PN06110606	2.5	10	0.5	0.4	1000
PN06110619	2.5	12	0.5	0.4	1000
PN06110622	2.5	14	0.5	0.4	1000
PN06110635	2.5	16	0.5	0.4	1000
PN06110648	2.5	18	0.5	0.4	1000
PN06110651	2.5	20	0.5	0.4	1000
PN06110664	2.5	22	0.5	0.4	1000
PN06110677	2.5	24	0.5	0.4	1000
PN06110680	2.5	26	0.5	0.4	1000
PN06110693	2.5	28	0.5	0.4	1000
PN06110703	2.5	30	0.5	0.4	1000
PN06110363	2	4	0.4	0.35	1000
PN06110376	2	5	0.4	0.35	1000
PN06110389	2	6	0.4	0.35	1000
PN06110392	2	8	0.4	0.35	1000
PN06110402	2	10	0.4	0.35	1000
PN06110415	2	12	0.4	0.35	1000
PN06110428	2	14	0.4	0.35	1000
PN06110431	2	16	0.4	0.35	1000
PN06110444	2	18	0.4	0.35	1000
PN06110457	2	20	0.4	0.35	1000
PN06110460	2	22	0.4	0.35	1000
PN06110473	2	24	0.4	0.35	1000
PN06110486	2	26	0.4	0.35	1000
PN06110499	2	28	0.4	0.35	1000
PN06110554	2	30	0.4	0.35	1000
PN06111016	3.5	6	0.8	0.6	1000

Artikel-Nr.	d1	l	s	a	Stück
PN06111029	3.5	8	0.8	0.6	1000
PN06111032	3.5	10	0.8	0.6	1000
PN06111045	3.5	12	0.8	0.6	1000
PN06111058	3.5	14	0.8	0.6	1000
PN06111061	3.5	16	0.8	0.6	1000
PN06111074	3.5	18	0.8	0.6	1000
PN06111087	3.5	20	0.8	0.6	1000
PN06111090	3.5	22	0.8	0.6	1000
PN06111100	3.5	24	0.8	0.6	1000
PN06111113	3.5	26	0.8	0.6	1000
PN06111126	3.5	28	0.8	0.6	1000
PN06111139	3.5	30	0.8	0.6	1000
PN06111142	3.5	32	0.8	0.6	1000
PN06111155	3.5	36	0.8	0.6	1000
PN06111168	3.5	40	0.8	0.6	1000
PN06111171	3.5	45	0.8	0.6	1000
PN06111184	3.5	50	0.8	0.6	1000
PN06110761	3	4	0.6	0.5	1000
PN06110774	3	5	0.6	0.5	1000
PN06110787	3	6	0.6	0.5	1000
PN06110790	3	8	0.6	0.5	1000
PN06110800	3	10	0.6	0.5	1000
PN06110813	3	12	0.6	0.5	1000
PN06110826	3	14	0.6	0.5	1000
PN06110839	3	16	0.6	0.5	1000
PN06110842	3	18	0.6	0.5	1000
PN06110855	3	20	0.6	0.5	1000
PN06110868	3	22	0.6	0.5	1000
PN06110871	3	24	0.6	0.5	1000
PN06110884	3	26	0.6	0.5	1000
PN06110897	3	28	0.6	0.5	1000
PN06110907	3	30	0.6	0.5	1000
PN06110910	3	32	0.6	0.5	1000
PN06110923	3	36	0.6	0.5	1000
PN06110936	3	40	0.6	0.5	1000
PN06110952	3	50	0.6	0.5	1000
PN06111508	4.5	10	1	0.8	500
NT5171	4.5	12	1	0.8	500
PN06111537	4.5	16	1	0.8	500
PN06111553	4.5	20	1	0.8	500
NT7219	4.5	22	1	0.8	500
PN06111579	4.5	24	1	0.8	500
NT4276	4.5	40	1	0.8	500
PN06111223	4	4	0.8	0.65	500
PN06111236	4	5	0.8	0.65	500
PN06111249	4	6	0.8	0.65	500
PN06111252	4	8	0.8	0.65	500

Artikel-Nr.	d1	l	s	a	Stück
PN06111265	4	10	0.8	0.65	500
PN06111278	4	12	0.8	0.65	500
PN06111281	4	14	0.8	0.65	500
PN06111294	4	16	0.8	0.65	500
PN06111304	4	18	0.8	0.65	500
PN06111317	4	20	0.8	0.65	500
PN06111320	4	22	0.8	0.65	500
PN06111333	4	24	0.8	0.65	500
PN06111346	4	26	0.8	0.65	500
PN06111359	4	28	0.8	0.65	500
PN06111362	4	30	0.8	0.65	500
PN06111375	4	32	0.8	0.65	500
PN06111388	4	36	0.8	0.65	500
PN06111391	4	40	0.8	0.65	500
PN06111401	4	45	0.8	0.65	500
PN06111414	4	50	0.8	0.65	500
PN06111430	4	60	0.8	0.65	500
PN06111728	5	6	1	0.9	500
PN06111731	5	8	1	0.9	500
PN06111744	5	10	1	0.9	500
PN06111757	5	12	1	0.9	500
PN06111760	5	14	1	0.9	500
PN06111773	5	16	1	0.9	500
PN06111786	5	18	1	0.9	500
PN06111799	5	20	1	0.9	500
PN06111809	5	22	1	0.9	500
PN06111812	5	24	1	0.9	500
PN06111825	5	26	1	0.9	500
PN06111838	5	28	1	0.9	500
PN06111841	5	30	1	0.9	500
PN06111854	5	32	1	0.9	500
PN06111867	5	36	1	0.9	500
PN06111870	5	40	1	0.9	500
PN06111883	5	45	1	0.9	500
PN06111896	5	50	1	0.9	500
PN06111906	5	55	1	0.9	500
PN06111919	5	60	1	0.9	500
PN06111922	5	65	1	0.9	200
PN06111935	5	70	1	0.9	200
NT9807	5	75	1	0.9	200
PN06111951	5	80	1	0.9	200
PN06112060	6	10	1.25	1.2	500
PN06112073	6	12	1.25	1.2	500
PN06112086	6	14	1.25	1.2	500
PN06112099	6	16	1.25	1.2	500
PN06112109	6	18	1.25	1.2	500
PN06112112	6	20	1.25	1.2	500
PN06112125	6	22	1.25	1.2	500
PN06112138	6	24	1.25	1.2	500
PN06112141	6	26	1.25	1.2	500
PN06112154	6	28	1.25	1.2	500
PN06112167	6	30	1.25	1.2	500
PN06112170	6	32	1.25	1.2	500
PN06112183	6	36	1.25	1.2	500
PN06112196	6	40	1.25	1.2	250
PN06112206	6	45	1.25	1.2	250
PN06112219	6	50	1.25	1.2	250
PN06112222	6	55	1.25	1.2	250
PN06112235	6	606	1.25	1.2	250
PN06112248	6	65	1.25	1.2	250
PN06112251	6	70	1.25	1.2	250
PN06112264	6	75	1.25	1.2	250
PN06112277	6	80	1.25	1.2	250
PN06112293	6	90	1.25	1.2	250
PN06112316	6	100	1.25	1.2	250
PN06112523	7	30	1.4	1.4	250
PN06112552	7	40	1.4	1.4	250
PN06112578	7	50	1.4	1.4	250

Artikel-Nr.	d1	l	s	a	Stück
PN06112594	7	60	1.4	1.4	250
PN06112617	7	70	1.4	1.4	250
PN06112633	7	80	1.4	1.4	250
PN06112743	8	10	1.5	2	250
PN06112756	8	12	1.5	2	250
PN06112769	8	14	1.5	2	250
PN06112772	8	16	1.5	2	500
PN06112785	8	18	1.5	2	250
PN06112798	8	20	1.5	2	250
PN06112808	8	22	1.5	2	250
PN06112811	8	24	1.5	2	250
PN06112824	8	26	1.5	2	250
PN06112837	8	28	1.5	2	250
PN06112840	8	30	1.5	2	250
PN06112853	8	32	1.5	2	250
PN06112866	8	36	1.5	2	250
PN06112879	8	40	1.5	2	250
PN06112882	8	45	1.5	2	250
PN06112895	8	50	1.5	2	250
PN06112905	8	55	1.5	2	250
PN06112918	8	60	1.5	2	250
PN06112921	8	65	1.5	2	250
PN06112934	8	70	1.5	2	250
PN06112947	8	75	1.5	2	250
PN06112950	8	80	1.5	2	250
PN06112960	8	85	1.5	2	250
PN06112976	8	90	1.5	2	100
PN06112992	8	100	1.5	2	100
PN06113001	8	120	1.5	2	100
PN06113409	10	10	2	2	100
PN06113412	10	12	2	2	100
PN06113425	10	14	2	2	100
PN06113438	10	16	2	2	100
PN06113441	10	18	2	2	100
PN06113454	10	20	2	2	100
PN06113467	10	22	2	2	100
PN06113470	10	24	2	2	100
PN06113483	10	26	2	2	100
PN06113496	10	28	2	2	100
PN06113506	10	30	2	2	100
PN06113519	10	32	2	2	100
PN06113522	10	36	2	2	100
PN06113535	10	40	2	2	100
PN06113548	10	45	2	2	100
PN06113551	10	50	2	2	100
PN06113564	10	55	2	2	100
PN06113577	10	60	2	2	100
PN06113580	10	65	2	2	100
PN06113593	10	70	2	2	100
PN06113603	10	75	2	2	100
PN06113616	10	80	2	2	100
PN06113632	10	90	2	2	100
PN06113658	10	100	2	2	100
PN06113661	10	120	2	2	100
PN06114097	12	10	2.5	2	100
PN06114107	12	12	2.5	2	100
PN06114110	12	14	2.5	2	100
PN06114123	12	16	2.5	2	100
PN06114136	12	18	2.5	2	100
PN06114149	12	20	2.5	2	100
PN06114152	12	22	2.5	2	100
PN06114165	12	24	2.5	2	100
PN06114178	12	26	2.5	2	100
PN06114181	12	28	2.5	2	100
PN06114194	12	30	2.5	2	100
PN06114204	12	32	2.5	2	100
PN06114217	12	36	2.5	2	100
PN06114220	12	40	2.5	2	100

Artikel-Nr.	d1	l	s	a	Stück
PN06114233	12	45	2.5	2	100
PN06114246	12	50	2.5	2	100
PN06114259	12	55	2.5	2	100
PN06114262	12	60	2.5	2	100
PN06114275	12	65	2.5	2	100
PN06114288	12	70	2.5	2	100
PN06114301	12	75	2.5	2	100
PN06114314	12	80	2.5	2	100
PN06114330	12	90	2.5	2	100
PN06114356	12	100	2.5	2	100
PN06114369	12	120	2.5	2	50
PN06114372	12	140	2.5	2	50
PN06114453	13	10	2.5	2	50
PN06114466	13	12	2.5	2	50
PN06114479	13	14	2.5	2	50
PN06114482	13	16	2.5	2	50
PN06114495	13	18	2.5	2	50
PN06114505	13	20	2.5	2	50
PN06114518	13	22	2.5	2	50
PN06114521	13	24	2.5	2	50
PN06114534	13	26	2.5	2	50
PN06114547	13	28	2.5	2	50
PN06114550	13	30	2.5	2	50
PN06114563	13	32	2.5	2	50
PN06114576	13	36	2.5	2	50
PN06114589	13	40	2.5	2	50
PN06114592	13	45	2.5	2	50
PN06114602	13	50	2.5	2	50
PN06114615	13	55	2.5	2	50
PN06114628	13	60	2.5	2	50
PN06114631	13	65	2.5	2	50
PN06114644	13	70	2.5	2	50
PN06114657	13	75	2.5	2	50
PN06114660	13	80	2.5	2	50
PN06114673	13	85	2.5	2	50
PN06114686	13	90	2.5	2	50
PN06114699	13	95	2.5	2	50
PN06114709	13	100	2.5	2	25
PN06114712	13	120	2.5	2	25
PN06114725	13	140	2.5	2	25
PN06114738	13	160	2.5	2	25
PN06114741	13	180	2.5	2	25
PN06114806	14	10	3	2	50
PN06114819	14	12	3	2	50
PN06114822	14	14	3	2	50
PN06114835	14	16	3	2	50
PN06114848	14	18	3	2	50
PN06114851	14	20	3	2	50
PN06114864	14	22	3	2	50
PN06114877	14	24	3	2	50
PN06114880	14	26	3	2	50
PN06114893	14	28	3	2	50
PN06114903	14	30	3	2	25
PN06114916	14	32	3	2	50
PN06114929	14	36	3	2	50
PN06114932	14	40	3	2	50
PN06114945	14	45	3	2	50
PN06114958	14	50	3	2	50
PN06114961	14	55	3	2	50
PN06114974	14	60	3	2	50
PN06114987	14	65	3	2	50
PN06114990	14	70	3	2	50
PN06115009	14	75	3	2	50
PN06115012	14	80	3	2	50
PN06115025	14	85	3	2	50
PN06115038	14	90	3	2	25
PN06115041	14	95	3	2	25
PN06115054	14	100	3	2	25

Artikel-Nr.	d1	l	s	a	Stück
PN06115067	14	120	3	2	25
PN06115083	14	160	3	2	25
PN06115096	14	180	3	2	25
PN06115106	14	200	3	2	25
PN06115164	16	10	3	2	50
PN06115180	16	14	3	2	50
PN06115193	16	16	3	2	50
PN06115203	16	18	3	2	50
PN06115216	16	20	3	2	50
PN06115229	16	22	3	2	50
PN06115232	16	24	3	2	50
PN06115245	16	26	3	2	50
PN06115258	16	28	3	2	50
PN06115261	16	30	3	2	50
PN06115274	16	32	3	2	50
PN06115287	16	36	3	2	50
PN06115290	16	40	3	2	50
PN06115300	16	45	3	2	50
PN06115313	16	50	3	2	50
PN06115326	16	55	3	2	50
PN06115339	16	60	3	2	50
PN06115342	16	65	3	2	25
PN06115355	16	70	3	2	25
PN06115368	16	75	3	2	25
PN06115371	16	80	3	2	25
PN06115384	16	85	3	2	25
PN06115397	16	90	3	2	25
PN06115407	16	95	3	2	25
PN06115410	16	100	3	2	25
PN06115423	16	120	3	2	25
PN06115436	16	140	3	2	25
NT10817	18	24	3.5	2.4	25
NT6510	18	30	3.5	2.4	25
NT9821	18	40	3.5	2.4	25
NT6509	18	60	3.5	2.4	25
NT5421	18	80	3.5	2.4	25
PN06115504	20	10	4	3	25
PN06115517	20	12	4	3	25
PN06115520	20	14	4	3	25
PN06115533	20	16	4	3	25
PN06115546	20	18	4	3	25
PN06115559	20	20	4	3	25
PN06115562	20	22	4	3	25
PN06115575	20	24	4	3	25
PN06115588	20	26	4	3	25
PN06115591	20	28	4	3	25
PN06115601	20	30	4	3	25
PN06115614	20	32	4	3	25
PN06115627	20	36	4	3	25
PN06115630	20	40	4	3	25
PN06115643	20	45	4	3	25
PN06115656	20	50	4	3	25
NT6954	25	80	5	3.4	25
NT1949	25	90	5	3.4	25

Spannstift DIN1481/ISO8752, rostfreier Stahl A2

Material:	rostfreier Stahl A2
DIN:	1481
ISO:	8752
Warengruppennr.:	7300

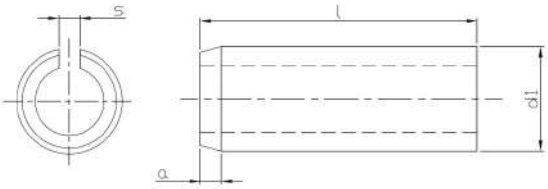

Artikel-Nr.	d1	l	s	a	Stück
PN11460299	1.5	4	0.3	0.25	500
PN11460309	1.5	5	0.3	0.25	500
PN11460312	1.5	6	0.3	0.25	500
PN11460325	1.5	8	0.3	0.25	100
PN11460338	1.5	10	0.3	0.25	500
PN11460341	1.5	12	0.3	0.25	500
PN11460354	1.5	14	0.3	0.25	500
PN11460367	1.5	16	0.3	0.25	500
PN11460370	1.5	18	0.3	0.25	500
PN11460383	1.5	20	0.3	0.25	500
PN11460105	1	4	0.2	0.15	500
PN11460118	1	5	0.2	0.15	500
PN11460121	1	6	0.2	0.15	500
PN11460134	1	8	0.2	0.15	500
PN11460147	1	10	0.2	0.15	500
PN11460150	1	12	0.2	0.15	500
PN11460163	1	14	0.2	0.15	500
PN11460176	1	16	0.2	0.15	500
PN11460189	1	18	0.2	0.15	500
PN11460192	1	20	0.2	0.15	500
PN11460723	2.5	4	0.5	0.4	500
PN11460736	2.5	5	0.5	0.4	500
PN11460749	2.5	6	0.5	0.4	500
PN11460752	2.5	8	0.5	0.4	500
PN11460765	2.5	10	0.5	0.4	500
PN11460778	2.5	12	0.5	0.4	500
PN11460781	2.5	14	0.5	0.4	500
PN11460794	2.5	16	0.5	0.4	500
PN11460804	2.5	18	0.5	0.4	500
PN11460817	2.5	20	0.5	0.4	500
PN11460820	2.5	22	0.5	0.4	500
PN11460833	2.5	24	0.5	0.4	500
PN11460846	2.5	26	0.5	0.4	500
PN11460859	2.5	28	0.5	0.4	500
PN11460862	2.5	30	0.5	0.4	500
PN11460480	2	4	0.4	0.35	500
PN11460493	2	5	0.4	0.35	500
PN11460503	2	6	0.4	0.35	500
PN11460516	2	8	0.4	0.35	500
PN11460529	2	10	0.4	0.35	500
PN11460532	2	12	0.4	0.35	500
PN11460545	2	14	0.4	0.35	500
PN11460558	2	16	0.4	0.35	500
PN11460561	2	18	0.4	0.35	500
PN11460574	2	20	0.4	0.35	500
PN11460587	2	22	0.4	0.35	500
PN11460590	2	24	0.4	0.35	500

Artikel-Nr.	d1	l	s	a	Stück
PN11460600	2	26	0.4	0.35	500
PN11460613	2	28	0.4	0.35	500
PN11460626	2	30	0.4	0.35	500
PN11461162	3.5	8	0.75	0.6	500
PN11461175	3.5	10	0.75	0.6	500
PN11461188	3.5	12	0.75	0.6	500
PN11461191	3.5	14	0.75	0.6	500
PN11461201	3.5	16	0.75	0.6	500
PN11461214	3.5	18	0.75	0.6	500
PN11461227	3.5	20	0.75	0.6	500
PN11461230	3.5	22	0.75	0.6	500
PN11461243	3.5	24	0.75	0.6	500
PN11461256	3.5	26	0.75	0.6	500
PN11461269	3.5	28	0.75	0.6	500
PN11461272	3.5	30	0.75	0.6	500
PN11461285	3.5	32	0.75	0.6	500
PN11461298	3.5	36	0.75	0.6	500
PN11461308	3.5	40	0.75	0.6	500
PN11460901	3	4	0.6	0.5	500
PN11460914	3	5	0.6	0.5	500
PN11460927	3	6	0.6	0.5	500
PN11460930	3	8	0.6	0.5	500
PN11460943	3	10	0.6	0.5	500
PN11460956	3	12	0.6	0.5	500
PN11460969	3	14	0.6	0.5	500
PN11460972	3	16	0.6	0.5	500
PN11460985	3	18	0.6	0.5	500
PN11460998	3	20	0.6	0.5	500
PN11461007	3	22	0.6	0.5	500
PN11461010	3	24	0.6	0.5	500
PN11461023	3	26	0.6	0.5	500
PN11461036	3	28	0.6	0.5	50
PN11461049	3	30	0.6	0.5	500
PN11461052	3	32	0.6	0.5	500
PN11461065	3	36	0.6	0.5	500
PN11461078	3	40	0.6	0.5	500
PN11461405	4	4	0.8	0.65	500
PN11461418	4	5	0.8	0.65	500
PN11461421	4	6	0.8	0.65	500
PN11461434	4	8	0.8	0.65	500
PN11461447	4	10	0.8	0.65	500
PN11461450	4	12	0.8	0.65	100
PN11461463	4	14	0.8	0.65	500
PN11461476	4	16	0.8	0.65	500
PN11461489	4	18	0.8	0.65	500
PN11461492	4	20	0.8	0.65	500
PN11461502	4	22	0.8	0.65	200

Artikel-Nr.	d1	l	s	a	Stück
PN11461515	4	24	0.8	0.65	200
PN11461528	4	26	0.8	0.65	200
PN11461531	4	28	0.8	0.65	200
PN11461544	4	30	0.8	0.65	200
PN11461557	4	32	0.8	0.65	200
PN11461560	4	36	0.8	0.65	200
PN11461573	4	40	0.8	0.65	200
PN11461586	4	45	0.8	0.65	200
PN11461599	4	50	0.8	0.65	200
PN11461900	5	6	1	0.9	200
PN11461913	5	8	1	0.9	200
PN11461926	5	10	1	0.9	200
PN11461939	5	12	1	0.9	200
PN11461942	5	14	1	0.9	200
PN11461955	5	16	1	0.9	200
PN11461968	5	18	1	0.9	200
PN11461971	5	20	1	0.9	200
PN11461984	5	22	1	0.9	200
PN11461997	5	24	1	0.9	200
PN11462006	5	26	1	0.9	200
PN11462019	5	28	1	0.9	200
PN11462022	5	30	1	0.9	200
PN11462035	5	32	1	0.9	200
PN11462048	5	36	1	0.9	200
PN11462051	5	40	1	0.9	200
PN11462064	5	45	1	0.9	200
PN11462077	5	50	1	0.9	200
PN11462080	5	55	1	0.9	100
PN11462093	5	60	1	0.9	100
PN11462200	6	10	1.25	1.2	100
PN11462213	6	12	1.25	1.2	100
PN11462226	6	14	1.25	1.2	100
PN11462239	6	16	1.25	1.2	100
PN11462242	6	18	1.25	1.2	100
PN11462255	6	20	1.25	1.2	100
PN11462268	6	22	1.25	1.2	100
PN11462271	6	24	1.25	1.2	100
PN11462284	6	26	1.25	1.2	100
PN11462297	6	28	1.25	1.2	100
PN11462307	6	30	1.25	1.2	100
PN11462310	6	32	1.25	1.2	100
PN11462323	6	36	1.25	1.2	100
PN11462336	6	40	1.25	1.2	100
PN11462349	6	45	1.25	1.2	100
PN11462352	6	50	1.25	1.2	100
PN11462365	6	55	1.25	1.2	100
PN11462378	6	60	1.25	1.2	100
PN11462501	8	10	1.5	2	100
PN11462514	8	12	1.5	2	100
PN11462527	8	14	1.5	2	100
PN11462530	8	16	1.5	2	100
PN11462543	8	18	1.5	2	25
PN11462556	8	20	1.5	2	100
PN11462569	8	22	1.5	2	100
PN11462572	8	24	1.5	2	100
PN11462585	8	26	1.5	2	100
PN11462598	8	28	1.5	2	100
PN11462608	8	30	1.5	2	100
PN11462611	8	32	1.5	2	100
PN11462624	8	36	1.5	2	100
PN11462637	8	40	1.5	2	100
PN11462640	8	45	1.5	2	100
PN11462653	8	50	1.5	2	100
PN11462666	8	55	1.5	2	100
PN11462679	8	60	1.5	2	100
PN11462682	8	65	1.5	2	50
PN11462695	8	70	1.5	2	50
PN11462718	8	80	1.5	2	50

Artikel-Nr.	d1	l	s	a	Stück
PN11462734	8	90	1.5	2	50
PN11462750	8	100	1.5	2	50
PN11462860	10	12	2	2	50
PN11462873	10	16	2	2	50
PN11462886	10	20	2	2	50
PN11462899	10	22	2	2	50
PN11462909	10	24	2	2	50
PN11462912	10	26	2	2	50
PN11462925	10	28	2	2	50
PN11462938	10	30	2	2	50
PN11462941	10	32	2	2	50
PN11462954	10	36	2	2	50
PN11462967	10	40	2	2	50
PN11462970	10	45	2	2	50
PN11462983	10	50	2	2	50
PN11462996	10	50	2	2	50
PN11463005	10	60	2	2	50
PN11463021	10	70	2	2	50
PN11463047	10	80	2	2	50
PN11463063	10	90	2	2	50
PN11463089	10	100	2	2	50

Zylinderstift DIN6325/ISO8734

Material:	Stahl
DIN:	6325
ISO:	8734
Warengruppennr.:	2004

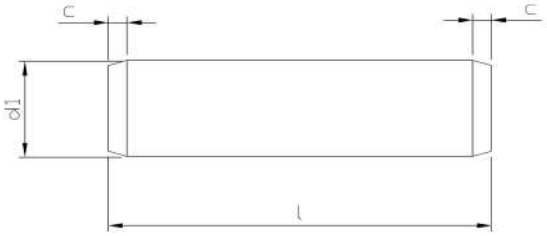

Artikel-Nr.	d1	l	c	Stück
PN06100111	1.5	6	0.3	500
PN06100124	1.5	8	0.3	500
PN06100137	1.5	10	0.3	500
PN06100140	1.5	12	0.3	500
PN06100153	1.5	14	0.3	500
PN06100399	2.5	6	0.4	100
PN06100409	2.5	8	0.4	100
PN06100412	2.5	10	0.4	100
PN06100425	2.5	12	0.4	100
PN06100438	2.5	14	0.4	100
PN06100441	2.5	16	0.4	100
PN06100454	2.5	18	0.4	100
PN06100467	2.5	20	0.4	100
PN06100470	2.5	22	0.4	100
PN06100483	2.5	24	0.4	100
PN06100496	2.5	30	0.4	100
PN06100218	2	6	0.35	100
PN06100221	2	8	0.35	100
PN06100234	2	10	0.35	100
PN06100247	2	12	0.35	100
PN06100250	2	14	0.35	100
PN06100263	2	16	0.35	100
PN06100276	2	18	0.35	100
PN06100289	2	20	0.35	100
PN06100302	2	24	0.35	100
PN06100331	2	30	0.35	100
PN06100344	2	32	0.35	100
PN06100743	3	36	0.5	100
PN06100603	3	6	0.5	100
PN06100616	3	8	0.5	100
PN06100629	3	10	0.5	100
PN06100632	3	12	0.5	100
PN06100645	3	14	0.5	100
PN06100658	3	16	0.5	100
PN06100661	3	18	0.5	100
PN06100674	3	20	0.5	100
PN06100687	3	22	0.5	100
PN06100690	3	24	0.5	100
PN06100700	3	26	0.5	100
PN06100713	3	28	0.5	100
PN06100726	3	30	0.5	100
PN06100739	3	32	0.5	100
PN06100742	3	36	0.5	100
PN06100755	3	40	0.5	100
PN06100771	3	50	0.5	100
PN06100881	4	8	0.63	100
PN06100894	4	10	0.63	100

Artikel-Nr.	d1	l	c	Stück
PN06100904	4	12	0.63	100
PN06100917	4	14	0.63	100
PN06100920	4	16	0.63	100
PN06100933	4	18	0.63	100
PN06100946	4	20	0.63	100
PN06100959	4	22	0.63	100
PN06100962	4	24	0.63	100
PN06100975	4	26	0.63	100
PN06100988	4	28	0.63	100
PN06100991	4	30	0.63	100
PN06101000	4	32	0.63	100
PN06101026	4	36	0.63	100
PN06101039	4	40	0.63	100
PN06101055	4	50	0.63	100
PN06101165	5	8	0.98	100
PN06101178	5	10	0.98	100
PN06101181	5	12	0.98	100
PN06101194	5	14	0.98	100
PN06101204	5	16	0.98	100
PN06101217	5	18	0.98	100
PN06101220	5	20	0.98	500
PN06101233	5	22	0.98	100
PN06101246	5	24	0.98	100
PN06101259	5	26	0.98	100
PN06101262	5	28	0.98	100
PN06101275	5	30	0.98	100
PN06101288	5	32	0.98	100
PN06101301	5	36	0.98	100
PN06101327	5	40	0.98	100
PN06101330	5	45	0.98	100
PN06101343	5	50	0.98	100
PN06101369	5	60	0.98	100
PN06101372	5	70	0.98	100
PN06101385	5	80	0.98	100
PN06101495	6	10	1.2	100
PN06101505	6	12	1.2	100
PN06101518	6	14	1.2	100
PN06101521	6	16	1.2	100
PN06101534	6	18	1.2	100
PN06101547	6	20	1.2	100
PN06101550	6	22	1.2	100
PN06101563	6	24	1.2	100
PN06101576	6	26	1.2	100
PN06101589	6	28	1.2	100
PN06101592	6	30	1.2	100
PN06101602	6	32	1.2	100
PN06101628	6	36	1.2	100

Artikel-Nr.	d1	l	c	Stück
PN06101644	6	40	1.2	100
PN06101657	6	45	1.2	100
PN06101660	6	50	1.2	100
PN06101673	6	55	1.2	100
PN06101686	6	60	1.2	100
PN06101699	6	70	1.2	100
PN06101709	6	80	1.2	100
PN06101725	6	100	1.2	100
PN06101819	8	12	1.6	100
PN06101835	8	16	1.6	100
PN06101848	8	18	1.6	100
PN06101851	8	20	1.6	100
PN06101864	8	22	1.6	100
PN06101877	8	24	1.6	100
PN06101893	8	26	1.6	100
PN06101903	8	28	1.6	100
PN06101916	8	30	1.6	100
PN06101929	8	32	1.6	100
PN06101945	8	36	1.6	100
PN06101961	8	40	1.6	100
PN06101974	8	45	1.6	100
PN06101987	8	50	1.6	100
PN06101990	8	55	1.6	100
PN06102009	8	60	1.6	100
PN06102012	8	65	1.6	100
PN06102025	8	70	1.6	100
PN06102038	8	80	1.6	100
PN06102041	8	90	1.6	100
PN06102054	8	100	1.6	100
PN06102070	8	120	1.6	100
PN06102180	10	20	2	100
PN06102193	10	22	2	100
PN06102203	10	24	2	100
PN06102216	10	26	2	100
PN06102229	10	28	2	100
PN06102232	10	30	2	100
PN06102245	10	32	2	100
PN06102261	10	36	2	100
PN06102287	10	40	2	100
PN06102290	10	45	2	100
PN06102300	10	50	2	100
PN06102313	10	55	2	100
PN06102326	10	60	2	50
PN06102339	10	70	2	50
PN06102342	10	80	2	50
PN06102355	10	90	2	50
PN06102368	10	100	2	50
PN06102384	10	120	2	50
PN06102449	12	20	2.5	100
PN06102465	12	24	2.5	100
PN06102481	12	28	2.5	100
PN06102494	12	30	2.5	100
PN06102504	12	32	2.5	100
PN06102520	12	36	2.5	100
PN06102546	12	40	2.5	100
PN06102559	12	45	2.5	100
PN06102562	12	50	2.5	50
PN06102588	12	60	2.5	50
PN06102591	12	70	2.5	50
PN06102601	12	80	2.5	50
PN06102614	12	90	2.5	50
PN06102627	12	100	2.5	100
PN06102643	12	120	2.5	50
PN06102902	14	28	2.5	50
PN06102928	14	32	2.5	50
PN06102944	14	36	2.5	50
PN06102960	14	40	2.5	50
PN06102973	14	45	2.5	50

Artikel-Nr.	d1	l	c	Stück
PN06102986	14	50	2.5	50
PN06102999	14	60	2.5	50
PN06103008	14	70	2.5	50
PN06103011	14	80	2.5	50
PN06103024	14	90	2.5	50
PN06103037	14	100	2.5	25
PN06103040	14	120	2.5	25
PN06103082	16	30	3	50
PN06103105	16	40	3	50
PN06103118	16	45	3	50
PN06103121	16	50	3	50
PN06103147	16	60	3	25
PN06103150	16	70	3	25
PN06103163	16	80	3	25
PN06103176	16	90	3	25
PN06103189	16	100	3	25
PN06103192	16	120	3	25
PN06103310	20	40	3.5	25
PN06103309	20	50	3.5	25
PN06103312	20	60	3.5	10
PN06103325	20	70	3.5	25
PN06103338	20	80	3.5	25
PN06103341	20	90	3.5	25
PN06103354	20	100	3.5	25
PN06103370	20	120	3.5	25

Stiftschlüssel DIN6911

Material:	Stahl
DIN:	6911
Warengruppennr.:	5071

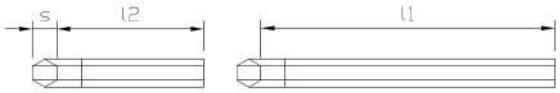

Artikel-Nr.	s	l1	l2
PN03110010	3	63	20
PN03110023	4	70	25
PN03110036	5	80	28
PN03110049	6	90	32
PN03110052	8	100	36
PN03110065	10	112	40
PN03110078	12	125	45
PN03110081	14	140	56
NT9643	14	140	56
PN03110104	17	160	63

Spiral-Spannstift DIN7343/ISO8750

Material:	Stahl
DIN:	7343
ISO:	8750
Warengruppennr.:	2701

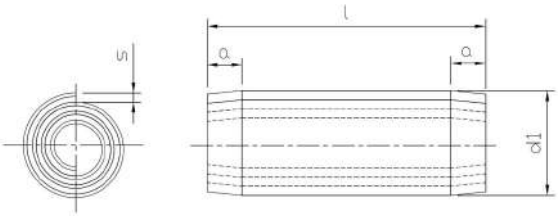

Artikel-Nr.	d1	l	s	Stück
PN06140346	1.2	6	0.1	1000
PN06140443	1.5	4	0.13	1000
PN06140469	1.5	6	0.13	1000
PN06140472	1.5	8	0.13	1000
PN06140485	1.5	10	0.13	1000
PN06140498	1.5	12	0.13	1000
PN06140508	1.5	14	0.13	1000
PN06140511	1.5	16	0.13	1000
PN06140210	1	4	0.08	1000
PN06140249	1	8	0.08	1000
PN06140731	2.5	5	0.21	1000
PN06140744	2.5	6	0.21	1000
PN06140757	2.5	8	0.21	1000
PN06140760	2.5	10	0.21	1000
PN06140773	2.5	12	0.21	1000
PN06140799	2.5	16	0.21	1000
PN06140809	2.5	18	0.21	1000
PN06140812	2.5	20	0.21	1000
PN06140825	2.5	22	0.21	1000
PN06140838	2.5	24	0.21	1000
PN06140582	2	5	0.17	1000
PN06140595	2	6	0.17	1000
PN06140605	2	8	0.17	1000
PN06140618	2	10	0.17	1000
PN06140621	2	12	0.17	1000
PN06140634	2	14	0.17	1000
PN06140647	2	16	0.17	1000
PN06140650	2	18	0.17	1000
PN06140663	2	20	0.17	1000
PN06140922	3	6	0.25	1000
PN06140935	3	8	0.25	1000
PN06140948	3	10	0.25	1000
PN06140951	3	12	0.25	1000
PN06140964	3	14	0.25	1000
PN06140977	3	16	0.25	1000
PN06140980	3	18	0.25	1000
PN06140993	3	20	0.25	1000
PN06141015	3	24	0.25	1000
PN06141028	3	26	0.25	1000
PN06141044	3	30	0.25	1000
PN06141293	4	8	0.33	500
PN06141303	4	10	0.33	500
PN06141316	4	12	0.33	500
PN06141329	4	14	0.33	500
PN06141332	4	16	0.33	500
PN06141345	4	18	0.33	500
PN06141358	4	20	0.33	500

Artikel-Nr.	d1	l	s	Stück
PN06141361	4	22	0.33	500
PN06141374	4	24	0.33	500
PN06141387	4	26	0.33	500
PN06141400	4	30	0.33	500
PN06141413	4	32	0.33	500
PN06141439	4	40	0.33	500
PN06141442	4	45	0.33	500
PN06141455	4	50	0.33	500
PN06141565	5	10	0.42	500
PN06141578	5	12	0.42	500
PN06141604	5	18	0.42	500
PN06141617	5	20	0.42	500
PN06141620	5	22	0.42	500
PN06141633	5	24	0.42	500
PN06141646	5	26	0.42	500
PN06141662	5	30	0.42	500
PN06141675	5	32	0.42	500
PN06141688	5	35	0.42	500
PN06141691	5	40	0.42	500
PN06141701	5	45	0.42	250
PN06141853	6	14	0.5	500
PN06141866	6	16	0.5	500
PN06141879	6	18	0.5	500
PN06141882	6	20	0.5	500
PN06141905	6	24	0.5	500
PN06141918	6	26	0.5	500
PN06141934	6	30	0.5	500
PN06141947	6	32	0.5	500
PN06141950	6	35	0.5	500
PN06141963	6	40	0.5	250
PN06141976	6	45	0.5	250
PN06141989	6	50	0.5	250
PN06142001	6	60	0.5	250
PN06142137	8	16	0.67	250
PN06142153	8	20	0.67	250
PN06142179	8	24	0.67	250
PN06142182	8	26	0.67	250
PN06142195	8	28	0.67	250
PN06142205	8	30	0.67	250
PN06142218	8	32	0.67	250
PN06142221	8	35	0.67	250
PN06142234	8	40	0.67	100
PN06142247	8	45	0.67	100
PN06142250	8	50	0.67	100
PN06142263	8	55	0.67	100
PN06142425	10	20	0.84	100
PN06142441	10	24	0.84	100

Artikel-Nr.	d1	l	s	Stück
PN06142470	10	30	0.84	100
PN06142483	10	32	0.84	100
PN06142506	10	40	0.84	100
PN06142522	10	50	0.84	100
PN06142548	10	60	0.84	100
PN06142564	10	70	0.84	100
PN06142603	10	90	0.84	100
PN06142700	12	24	1	100
PN06142739	12	30	1	100

Spiral-Spannstift DIN7344/ISO8748

Material:	Stahl
DIN:	7344
ISO:	8748
Warengruppennr.:	2704

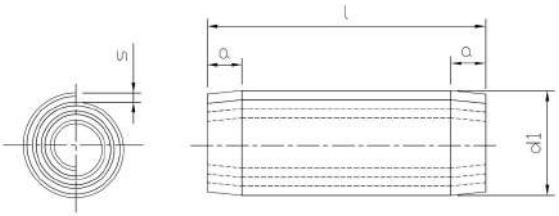

Artikel-Nr.	d1	l	s	Stück
PN06150132	1.5	6	0.17	500
PN06150145	1.5	8	0.17	500
PN06150158	1.5	10	0.17	500
PN06150161	1.5	12	0.17	500
PN06150174	1.5	14	0.17	500
PN06150187	1.5	16	0.17	500
PN06150378	2.5	6	0.28	500
PN06150394	2.5	10	0.28	500
PN06150404	2.5	12	0.28	500
PN06150417	2.5	14	0.28	500
PN06150420	2.5	16	0.28	500
PN06150433	2.5	18	0.28	500
PN06150446	2.5	20	0.28	500
PN06150462	2.5	14	0.28	500
PN06150255	2	8	0.22	500
PN06150268	2	10	0.22	500
PN06150271	2	12	0.22	500
PN06150284	2	14	0.22	500
PN06150297	2	16	0.22	500
PN06150307	2	18	0.22	500
PN06150310	2	20	0.22	500
PN06150527	3	8	0.33	500
PN06150530	3	10	0.33	500
PN06150543	3	12	0.33	500
PN06150556	3	14	0.33	500
PN06150569	3	16	0.33	500
PN06150572	3	18	0.33	500
PN06150585	3	20	0.33	500
PN06150608	3	24	0.33	500
PN06150637	3	30	0.33	500
PN06150640	3	32	0.33	500
PN06150750	4	10	0.45	200
PN06150763	4	12	0.45	200
PN06150776	4	14	0.45	200
PN06150789	4	16	0.45	200
PN06150792	4	18	0.45	200
PN06150802	4	20	0.45	200
PN06150828	4	24	0.45	200
PN06150831	4	26	0.45	200
PN06150844	4	28	0.45	200
PN06150857	4	30	0.45	200
PN06150860	4	32	0.45	200
PN06150899	4	45	0.45	200
PN06151018	5	12	0.56	200
PN06151021	5	14	0.56	200
PN06151047	5	18	0.56	200
PN06151050	5	20	0.56	500

Artikel-Nr.	d1	l	s	Stück
PN06151063	5	22	0.56	200
NT6902	5	24	0.56	200
PN06151089	5	26	0.56	200
PN06151092	5	28	0.56	200
PN06151102	5	30	0.56	200
PN06151128	5	35	0.56	200
PN06151157	5	50	0.56	100
PN06151267	6	14	0.67	200
PN06151270	6	16	0.67	200
PN06151283	6	18	0.67	200
PN06151296	6	20	0.67	200

Spannstift DIN7346/ISO13337

Material:	Stahl
DIN:	7346
ISO:	13337
Warengruppennr.:	2700

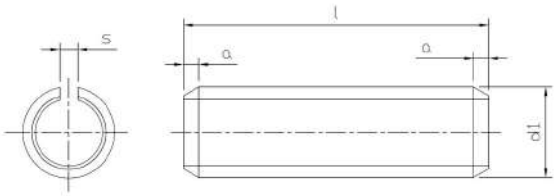

Artikel-Nr.	d1	l	s	Stück
PN06130314	2.5	4	0.25	1000
PN06130327	2.5	5	0.25	1000
PN06130330	2.5	6	0.25	1000
PN06130343	2.5	8	0.25	1000
PN06130356	2.5	10	0.25	1000
PN06130369	2.5	12	0.25	1000
PN06130372	2.5	14	0.25	1000
PN06130385	2.5	16	0.25	1000
PN06130398	2.5	18	0.25	1000
PN06130408	2.5	20	0.25	1000
PN06130411	2.5	22	0.25	1000
PN06130424	2.5	24	0.25	1000
PN06130110	2	4	0.2	1000
PN06130123	2	5	0.2	500
PN06130136	2	6	0.2	1000
PN06130149	2	8	0.2	1000
PN06130152	2	10	0.2	1000
PN06130165	2	12	0.2	1000
PN06130178	2	14	0.2	1000
PN06130181	2	16	0.2	1000
PN06130194	2	18	0.2	1000
PN06130204	2	20	0.2	1000
PN06130217	2	22	0.2	1000
PN06130220	2	24	0.2	1000
PN06130233	2	26	0.2	1000
PN06130246	2	28	0.2	1000
PN06130259	2	30	0.2	1000
PN06130521	3	5	0.3	1000
PN06130534	3	6	0.3	1000
PN06130547	3	8	0.3	1000
PN06130550	3	10	0.3	1000
PN06130563	3	12	0.3	1000
PN06130576	3	14	0.3	1000
PN06130589	3	16	0.3	1000
PN06130592	3	18	0.3	1000
PN06130602	3	20	0.3	1000
PN06130615	3	22	0.3	1000
PN06130628	3	24	0.3	1000
PN06130631	3	26	0.3	1000
PN06130657	3	30	0.3	1000
PN06130660	3	32	0.3	1000
PN06130673	3	36	0.3	1000
PN06130686	3	40	0.3	1000
PN06130987	4	5	0.5	500
PN06130990	4	6	0.5	500
PN06131009	4	8	0.5	500
PN06131012	4	10	0.5	500

Artikel-Nr.	d1	l	s	Stück
PN06131025	4	12	0.5	500
PN06131038	4	14	0.5	500
PN06131041	4	16	0.5	500
PN06131054	4	18	0.5	500
PN06131067	4	20	0.5	500
PN06131070	4	22	0.5	500
PN06131083	4	24	0.5	500
PN06131096	4	26	0.5	500
PN06131106	4	28	0.5	500
PN06131119	4	30	0.5	500
PN06131122	4	32	0.5	500
PN06131135	4	36	0.5	500
PN06131148	4	40	0.5	500
PN06131164	4	50	0.5	500
PN06131481	5	6	0.5	200
PN06131494	5	8	0.5	500
PN06131504	5	10	0.5	500
PN06131517	5	12	0.5	500
PN06131520	5	14	0.5	500
PN06131533	5	16	0.5	500
PN06131546	5	18	0.5	500
PN06131559	5	20	0.5	500
PN06131562	5	22	0.5	500
PN06131575	5	24	0.5	500
PN06131591	5	28	0.5	500
PN06131601	5	30	0.5	500
PN06131627	5	36	0.5	500
PN06131630	5	40	0.5	500
PN06131643	5	45	0.5	500
PN06131656	5	50	0.5	500
PN06131669	5	55	0.5	250
PN06131672	5	60	0.5	250
PN06131685	5	65	0.5	250
PN06131698	5	70	0.5	250
PN06131779	6	10	0.75	500
PN06131782	6	12	0.75	500
PN06131795	6	14	0.75	500
PN06131805	6	16	0.75	500
PN06131818	6	18	0.75	500
PN06131821	6	20	0.75	500
PN06131847	6	24	0.75	500
PN06131850	6	26	0.75	500
PN06131863	6	28	0.75	500
PN06131876	6	30	0.75	500
PN06131889	6	32	0.75	500
PN06131892	6	36	0.75	500
PN06131902	6	40	0.75	500

Artikel-Nr.	d1	l	s	Stück
PN06131915	6	45	0.75	100
PN06131928	6	50	0.75	250
PN06131944	6	60	0.75	250
PN06131960	6	70	0.75	250
PN06131986	6	80	0.75	250
PN06132383	8	10	0.75	500
PN06132396	8	12	0.75	500
PN06132406	8	14	0.75	500
PN06132419	8	16	0.75	500
PN06132422	8	18	0.75	500
PN06132435	8	20	0.75	500
PN06132451	8	24	0.75	500
PN06132464	8	26	0.75	500
PN06132477	8	28	0.75	500
PN06132480	8	30	0.75	250
PN06132493	8	32	0.75	250
PN06132503	8	36	0.75	250
PN06132516	8	40	0.75	250
PN06132529	8	45	0.75	250
PN06132532	8	50	0.75	250
PN06132545	8	55	0.75	250
PN06132558	8	60	0.75	250
PN06132707	10	10	1	250
PN06132736	10	16	1	250
PN06132752	10	20	1	250
PN06132778	10	24	1	250
PN06132781	10	26	1	250
PN06132794	10	28	1	250
PN06132804	10	30	1	100
PN06132820	10	36	1	100
PN06132833	10	40	1	100
PN06132846	10	45	1	100
PN06132859	10	50	1	100
PN06132875	10	60	1	100
PN06132891	10	70	1	100
NT8892	13	30	1.2	50
NT8891	16	36	1.5	50
NT9704	21	36	2	25
NT8888	21	45	2	25

Kegelstift DIN7978/ISO8736 Form A

Material:	Stahl
Form:	A
DIN:	7978
ISO:	8736
Warengruppennr.:	2006

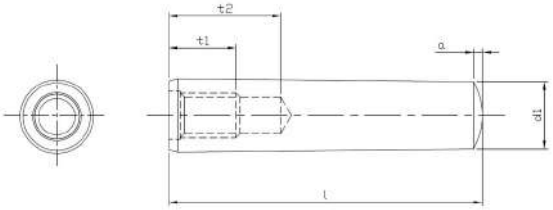

Artikel-Nr.	d1	l	Stück
PN06059013	M 6	20	100
PN06050012	M 6	24	100
PN06050025	M 6	26	100
PN06050038	M 6	28	100
PN06050041	M 6	30	100
PN06050054	M 6	32	100
PN06050067	M 6	36	100
PN06050070	M 6	40	100
PN06050083	M 6	45	100
PN06050096	M 6	50	100
PN06050106	M 6	55	100
PN06050119	M 6	60	100
PN06050122	M 6	70	100
PN06050135	M 6	80	100
PN06050232	M 8	20	100
PN06050258	M 8	24	100
PN06050261	M 8	26	100
PN06050274	M 8	28	100
PN06050287	M 8	30	100
PN06050290	M 8	32	100
PN06050300	M 8	36	100
PN06050313	M 8	40	100
PN06050326	M 8	45	100
PN06050339	M 8	50	100
PN06050342	M 8	55	100
PN06050355	M 8	60	100
PN06050368	M 8	70	100
PN06050371	M 8	80	100
PN06050384	M 8	90	100
PN06050397	M 8	100	100
PN06050504	M 10	28	100
PN06050517	M 10	30	100
PN06050520	M 10	32	100
PN06050533	M 10	36	100
PN06050546	M 10	40	100
PN06050559	M 10	45	50
PN06050562	M 10	50	50
PN06050575	M 10	55	50
PN06050588	M 10	60	50
PN06050591	M 10	70	50
PN06050601	M 10	80	50
PN06050614	M 10	90	50
PN06050627	M 10	100	10
PN06050643	M 10	120	5
PN06050724	M 12	32	50
PN06050740	M 12	36	50
PN06050753	M 12	40	50

Artikel-Nr.	d1	l	Stück
PN06050766	M 12	45	50
PN06050779	M 12	50	50
PN06050782	M 12	55	50
PN06050795	M 12	60	50
PN06050805	M 12	70	50
PN06050818	M 12	80	25
PN06050821	M 12	90	25
PN06050834	M 12	100	25
PN06050850	M 12	120	25
PN06051040	M 13	110	25
PN06051053	M 13	120	25
PN06051163	M 14	40	25
PN06051176	M 14	50	25
PN06051189	M 14	60	25
PN06051192	M 14	70	25
PN06051202	M 14	80	25
PN06051215	M 14	90	25
PN06051325	M 16	40	25
PN06051338	M 16	45	25
PN06051341	M 16	50	25
PN06051354	M 16	55	25
PN06051367	M 16	60	25
PN06051370	M 16	70	25
PN06051383	M 16	80	25
PN06051396	M 16	90	25
PN06051406	M 16	100	25
PN06051419	M 16	120	25
PN06051422	M 16	120	25
PN06051435	M 16	130	25
PN06051529	M 20	40	25
NT8510	M 20	50	1
PN06051545	M 20	60	25
PN06051558	M 20	70	25
PN06051561	M 20	80	25
NT1958	M 20	90	25
PN06051587	M 20	100	25
PN06051600	M 20	120	10

Zylinderstift mit Innengewinde DIN7979/ISO8733

Material:	rostfreier Stahl A1
DIN:	7979
ISO:	8733
Warengruppennr.:	7700

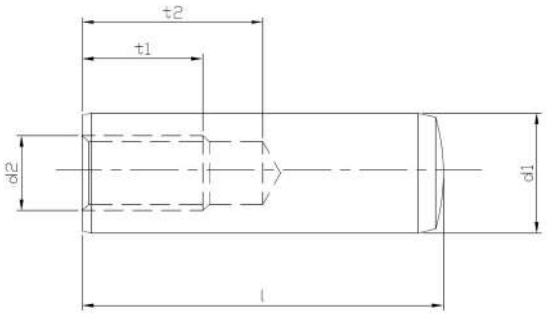

Artikel-Nr.	d1	l	t1	t2	Stück
PN06099110	4	16	4	6	100
NT10976	4	18	4	6	100
NT0935	4	32	4	6	100
NT6593	4	50	4	6	100
NT6305	5	10	4	6	100
NT1472	5	12	4	6	100
NT4266	5	16	4	6	100
NT9874	5	18	4	6	100
NT6304	5	20	4	6	100
NT1092	5	24	4	6	100
NT6586	5	32	4	6	100
NT10860	5	50	4	6	100
NT8699	5	50	4	6	100
NT6307	6	12	6	10	100
NT8400	6	14	6	10	100
NT0360	6	16	6	10	100
NT9231	6	18	6	10	100
NT0361	6	20	10	16	100
NT0362	6	24	6	10	100
NT5686	6	28	6	10	100
NT6301	6	30	6	10	100
NT0363	6	32	6	10	100
NT4249	6	40	6	10	100
NT1091	6	50	6	10	100
NT10965	6	50	6	10	100
NT9634	8	16	8	12	100
NT10777	8	18	8	12	100
NT0364	8	20	8	12	100
NT6308	8	22	8	12	100
NT0365	8	24	8	12	100
NT4982	8	28	8	12	100
NT0366	8	32	8	12	100
NT0367	8	40	8	12	100
NT6309	8	45	8	12	100
NT8356	8	50	8	12	50
NT0701	8	60	8	12	50
NT0702	8	80	8	12	50
NT6303	10	20	10	16	100
NT10778	10	22	10	16	100
NT6310	10	24	10	16	100
NT8188	10	28	10	16	100
NT6311	10	30	10	16	50
NT0718	10	32	10	16	50
NT0717	10	40	10	16	50
NT8787	10	45	10	16	50
NT6312	10	50	10	16	50
NT0926	10	60	10	16	50

Artikel-Nr.	d1	l	t1	t2	Stück
NT9884	10	70	10	16	50
NT9796	10	80	10	16	50
NT8357	12	32	10	16	50
NT8358	12	50	10	16	50

Zylinderstift DIN7979/ISO8735

Material:	Stahl
DIN:	7979
ISO:	8735
Warengruppennr.:	2002

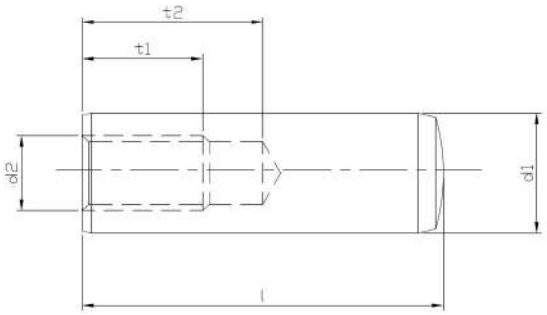

Artikel-Nr.	d1	l	d2	t1	Stück
PN06090001	5	10	M 3	4	100
PN06090014	5	12	M 3	4	100
PN06090027	5	14	M 3	4	100
PN06090030	5	16	M 3	4	100
PN06099015	5	18	M 3	4	100
PN06099028	5	20	M 3	4	100
PN06099031	5	24	M 3	4	100
PN06099044	5	28	M 3	4	100
PN06099057	5	30	M 3	4	100
PN06099060	5	32	M 3	4	100
PN06099073	5	36	M 3	4	100
PN06099086	5	40	M 3	4	100
PN06099099	5	45	M 3	4	100
PN06099109	5	50	M 3	4	100
NT0270	6	12	M 4	6	100
PN06090043	6	16	M 4	6	100
NT0271	6	18	M 4	6	100
PN06090069	6	20	M 4	6	100
PN06090085	6	24	M 4	6	100
PN06090108	6	28	M 4	6	100
PN06090111	6	30	M 4	6	100
PN06090124	6	32	M 4	6	100
PN06090140	6	36	M 4	6	100
PN06090166	6	40	M 4	6	100
PN06090179	6	45	M 4	6	100
PN06090182	6	50	M 4	6	100
NT1305	6	55	M 4	6	100
PN06090205	6	60	M 4	6	100
NT0272	6	70	M 4	6	100
NT0273	6	80	M 4	6	100
NT0274	8	16	M 5	8	100
PN06090263	8	20	M 5	8	100
PN06090289	8	24	M 5	8	100
PN06090302	8	28	M 5	8	100
PN06090315	8	30	M 5	8	100
PN06090328	8	32	M 5	8	100
PN06090344	8	36	M 5	8	100
PN06090360	8	40	M 5	8	100
PN06090373	8	45	M 5	8	50
PN06090386	8	50	M 5	8	50
NT0275	8	55	M 5	8	50
PN06090409	8	60	M 5	8	50
PN06090425	8	70	M 5	8	50
PN06090438	8	80	M 5	8	50
NT1341	8	90	M 5	8	50
NT0276	8	100	M 5	8	50
NT4599	8	120	M 5	8	50

Artikel-Nr.	d1	l	d2	t1	Stück
NT0277	10	20	M 6	10	100
PN06090496	10	24	M 6	10	100
PN06090519	10	28	M 6	10	100
PN06090522	10	30	M 6	10	100
PN06090548	10	32	M 6	10	100
PN06090564	10	36	M 6	10	100
PN06090580	10	40	M 6	10	100
PN06090593	10	45	M 6	10	50
PN06090603	10	50	M 6	10	50
PN06090616	10	55	M 6	10	50
PN06090629	10	60	M 6	10	50
PN06090632	10	70	M 6	10	50
PN06090645	10	80	M 6	10	50
NT0278	10	90	M 6	10	50
PN06090661	10	100	M 6	10	50
NT0279	10	120	M 6	10	50
NT4621	10	160	M 6	10	25
NT1306	12	20	M 6	12	100
NT0280	12	24	M 6	12	100
NT0281	12	28	M 6	12	100
PN06090713	12	30	M 6	12	50
PN06090726	12	32	M 6	12	100
PN06090742	12	36	M 6	12	50
PN06090768	12	40	M 6	12	50
PN06090771	12	45	M 6	12	50
PN06090784	12	50	M 6	12	50
PN06090797	12	55	M 6	12	50
PN06090807	12	60	M 6	12	50
NT6291	12	65	M 6	12	20
PN06090810	12	70	M 6	12	50
PN06090823	12	80	M 6	12	50
PN06090836	12	90	M 6	12	50
PN06090849	12	100	M 6	12	50
PN06090865	12	120	M 6	12	50
NT0283	12	150	M 6	12	50
NT0288	14	32	M 8	12	50
PN06091084	14	40	M 8	12	50
PN06091107	14	50	M 8	12	50
PN06091123	14	60	M 8	12	50
PN06091136	14	70	M 8	12	50
PN06091149	14	80	M 8	12	50
PN06091152	14	90	M 8	12	50
PN06091165	14	100	M 8	12	50
PN06091181	14	120	M 8	12	25
NT0289	14	160	M 8	12	25
NT10659	16	30	M 8	16	10
NT0290	16	32	M 8	16	25

Artikel-Nr.	d1	l	d2	t1	Stück
NT0291	16	36	M 8	16	25
PN06091246	16	40	M 8	16	25
PN06091259	16	45	M 8	16	25
PN06091262	16	50	M 8	16	25
NT1219	16	55	M 8	16	25
PN06091288	16	60	M 8	16	25
PN06091291	16	70	M 8	16	25
PN06091301	16	80	M 8	16	25
PN06091314	16	90	M 8	16	25
PN06091327	16	100	M 8	16	25
PN06091343	16	120	M 8	16	25
NT1310	16	130	M 8	16	25
NT1311	16	140	M 8	16	10
NT0292	16	160	M 8	16	10
NT0293	16	180	M 8	16	10
NT1266	20	32	M 10	18	25
NT1287	20	36	M 10	18	25
NT0294	20	40	M 10	18	25
NT0295	20	45	M 10	18	25
PN06091408	20	50	M 10	18	25
NT1313	20	55	M 10	18	25
PN06091411	20	60	M 10	18	25
PN06091424	20	70	M 10	18	25
PN06091437	20	80	M 10	18	25
PN06091440	20	90	M 10	18	1
PN06091453	20	100	M 10	18	25
PN06091479	20	120	M 10	18	25
NT0296	20	130	M 10	18	10
NT0297	20	140	M 10	18	10
NT0778	20	150	M 10	18	10
NT0604	20	160	M 10	18	10
NT5409	20	200	M 10	18	10
NT0759	25	40	M 16	24	10
NT6987	25	45	M 16	24	25
NT0298	25	60	M 16	24	10
NT2298	25	70	M 16	24	10
NT5272	25	80	M 16	24	10
NT0299	25	100	M 16	24	10
NT0300	25	120	M 16	24	10
NT1846	25	140	M 16	24	10
NT10850	30	70	M 20	30	100

PRODUKTÜBERSICHT GEWINDEEINSÄTZE

	Gewindeeinsatz DIN8140	678
	Gewindeeinsatz ENSAT 302, rostfreier Stahl A2	679
	Gewindeeinsatz ENSAT 302, Stahl, gelb verzinkt	679
	Gewindeeinsatz ENSAT 302, Stahl, verzinkt	680
	Gewindeeinsatz ENSAT 303	680
	Gewindeeinsatz ENSAT 307	681
	Gewindeeinsatz ENSAT 337	681
	Gewindeeinsatz mit Innensechskant ENSAT 308	682
	Gewindeeinsatz selbstschneidend ENSAT 308	682

Gewindeeinsatz DIN8140

Material:	rostfreier Stahl A2
DIN:	8140
Warengruppennr.:	1341

Artikel-Nr.	Artikelname	d1	l	d2	p	Stück
PN25763254	DIN8140 1.4304 M3x3	M 3	3	4.35	0.5	100
PN25763267	DIN8140 1.4304 M3x4.5	M 3	4.5	4.35	0.5	100
PN25763270	DIN8140 1.4304 M3x6	M 3	6	4.35	0.5	100
PN25763432	DIN8140 1.4304 M4x4	M 4	4	5.6	0.7	100
PN25763445	DIN8140 1.4304 M4x6	M 4	6	5.6	0.7	100
PN25763458	DIN8140 1.4304 M4x8	M 4	8	5.6	0.7	100
PN25763461	DIN8140 1.4304 M4x10	M 4	10	5.6	0.7	100
PN25763474	DIN8140 1.4304 M4x12	M 4	12	5.6	0.7	100
PN25763539	DIN8140 1.4304 M5x5	M 5	5	6.8	0.8	100
PN25763542	DIN8140 1.4304 M5x7.5	M 5	7.5	6.8	0.8	100
PN25763555	DIN8140 1.4304 M5x10	M 5	10	6.8	0.8	100
PN25763623	DIN8140 1.4304 M6x6	M 6	6	7.95	1	100
PN25763636	DIN8140 1.4304 M6x9	M 6	9	7.95	1	100
PN25763649	DIN8140 1.4304 M6x12	M 6	12	7.95	1	100
PN25763652	DIN8140 1.4304 M6x15	M 6	15	7.95	1	100
PN25763801	DIN8140 1.4304 M8x8	M 8	8	10.35	1.25	100
PN25763814	DIN8140 1.4304 M8x12	M 8	12	10.35	1.25	100
PN25763827	DIN8140 1.4304 M8x16	M 8	16	10.35	1.25	100
PN25763830	DIN8140 1.4304 M8x20	M 8	20	10.35	1.25	100
PN25764088	DIN8140 1.4304 M10x10	M 10	10	12.5	1.5	100
PN25764091	DIN8140 1.4304 M10x15	M 10	15	12.5	1.5	100
PN25764101	DIN8140 1.4304 M10x20	M 10	20	12.5	1.5	100
PN25764114	DIN8140 1.4304 M10x25	M 10	25	12.5	1.5	100
PN25764127	DIN8140 1.4304 M10x30	M 10	30	12.5	1.5	100
PN25764486	DIN8140 1.4304 M12x12	M 12	12	15	1.75	100
PN25764499	DIN8140 1.4304 M12x18	M 12	18	15	1.75	100
PN25764509	DIN8140 1.4304 M12x24	M 12	24	15	1.75	100
PN25764512	DIN8140 1.4304 M12x30	M 12	30	15	1.75	100
PN25764680	DIN8140 1.4304 M14x14	M 14	14	17.35	2	50
PN25764693	DIN8140 1.4304 M14x21	M 14	21	17.35	2	50
PN25764703	DIN8140 1.4304 M14x28	M 14	28	17.35	2	50
PN25765003	DIN8140 1.4304 M16x16	M 16	16	19.6	2	50
PN25765016	DIN8140 1.4304 M16x24	M 16	24	19.6	2	50
PN25765029	DIN8140 1.4304 M16x32	M 16	32	19.6	2	50
PN25765155	DIN8140 1.4304 M18x18	M 18	18	22	2.5	50
PN25765359	DIN8140 1.4304 M20x20	M 20	20	24.4	2.5	1
PN25765362	DIN8140 1.4304 M20x30	M 20	30	24.4	2.5	1
PN25765760	DIN8140 1.4304 M24x36	M 24	36	29.1	3	1
NT7302	DIN8140 1.4304 M24x48	M 24	48	29.1	3	1
PN25766112	DIN8140 1.4304 M30x45	M 30	45	35.7	3.5	1

Gewindeeinsatz ENSAT 302, rostfreier Stahl A2

Material:	rostfreier Stahl A2
Warengruppennr.:	5392

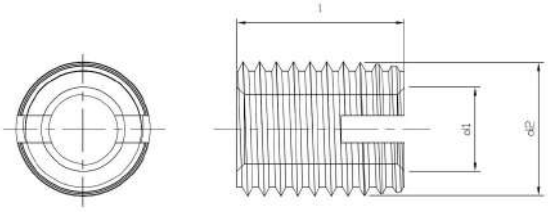

Artikel-Nr.	l	d2	d1	Stück
NT0319	6	5	M 3	100
NT0320	8	6.5	M 4	100
NT0321	10	8	M 5	250
NT0322	14	10	M 6	100
NT0323	15	12	M 8	50
NT1096	18	14	M 10	100
NT1097	22	16	M 12	100
NT7427	22	20	M 16	10

Gewindeeinsatz ENSAT 302, Stahl, gelb verzinkt

Material:	Stahl
Oberfläche:	gelb verzinkt
Warengruppennr.:	5394

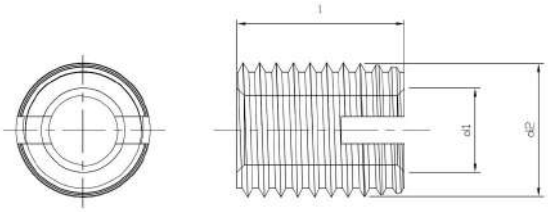

Artikel-Nr.	l	d2	d1	Stück
PN04690034-04	6	4.5	M 2.5	250
PN04690050-04	6	5	M 3	200
PN04690063-04	8	6	M 3.5	200
PN04690089-04	10	8	M 5	100
PN04690092-04	14	10	M 6	100
PN04690102-04	15	12	M 8	100
PN04690115-04	18	14	M 10	50
PN04690128-04	22	16	M 12	50
PN04690131-04	24	18	M 14	50
PN04690144-04	22	20	M 16	25
NT4210	27	26	M 20	100

Artikel-Nr.	l	d2	d1	Stück
NT1552	30	30	M 24	10
NT4441	40	36	M 30	25

Gewindeeinsatz ENSAT 302, Stahl, verzinkt

Material:	Stahl
Oberfläche:	verzinkt
Warengruppennr.:	5388

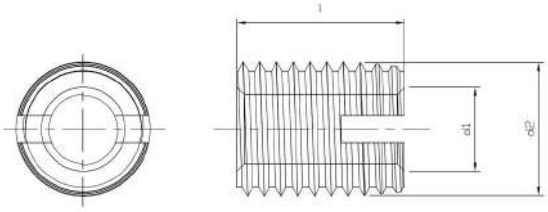

Artikel-Nr.	d	l	d2	d1	Stück
PN04690050-01	M 3	6	5	M 3	250
PN04690076-01	M 4	8	6.5	M 4	250
PN04690089-01	M 5	10	8	M 5	250
PN04690092-01	M 6	14	10	M 6	250
PN04690102-01	M 8	15	12	M 8	250
PN04690115-01	M 10	18	14	M 10	250
PN04690128-01	M 12	22	16	M 12	100
PN04690144-01	M 16	22	20	M 16	100
NT4210-01	M 20	27	26	M 20	100

Gewindeeinsatz ENSAT 303

Material:	Stahl
Warengruppennr.:	5395

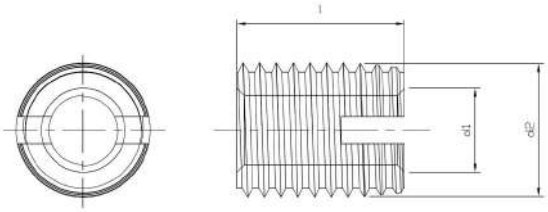

Artikel-Nr.	d1	l	d2	Stück
NT3546	M 3	6	4.5	250
NT3547	M 4	6	6	250
NT1021	M 5	8	7	250
NT3548	M 6	10	8	250
NT2052	M 8	12	10	250
NT3549	M 10	15	12	100
NT3550	M 12	18	14	250

Gewindeeinsatz ENSAT 307

Material:	Stahl
Oberfläche:	gelb verzinkt
Warengruppennr.:	5289

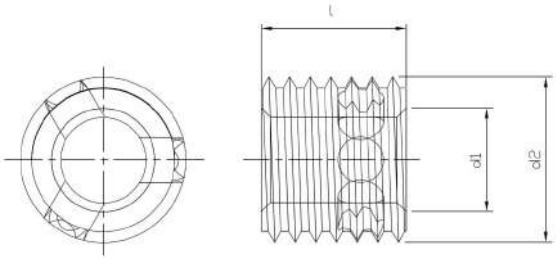

Artikel-Nr.	d1	l	d2	Stück
NT3551	M 3	4	5	250
NT0779	M 4	6	6.5	100
NT1683	M 5	7	8	250
NT0872	M 6	8	10	250
NT0986	M 8	9	12	100
NT3552	M 10	10	14	100
NT3553	M 12	12	16	100
NT3554	M 14	14	18	100
NT3555	M 16	14	20	100

Gewindeeinsatz ENSAT 337

Material:	Stahl
Warengruppennr.:	5396

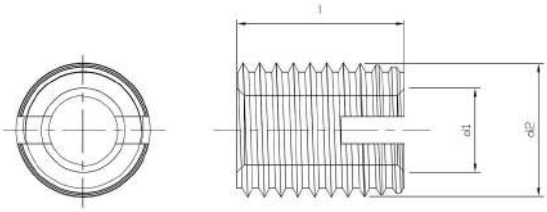

Artikel-Nr.	d1	l	d2	Stück
NT0789	M 4	6	6.5	20
NT3562	M 5	7	8	250
NT0781	M 6	8	10	100
NT3563	M 8	9	12	100

Gewindeeinsatz mit Innensechskant ENSAT 308

Material:	Stahl
Warengruppennr.:	5371
Verpackungseinheit:	100 Stück

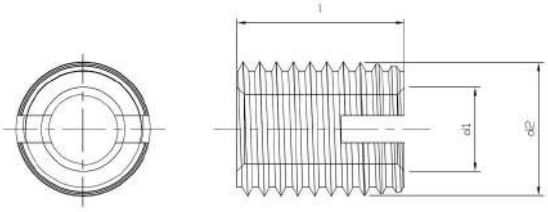

Artikel-Nr.	d1	l	d2
NT5240	M 4	8	6.5
NT4634	M 5	10	8
NT4312	M 6	12	10
NT4313	M 8	14	12
NT4524	M 10	18	14
NT5366	M 12	22	16

Gewindeeinsatz selbstschneidend ENSAT 308

Material:	Stahl
Warengruppennr.:	5390

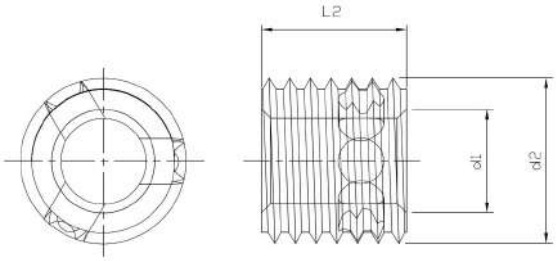

Artikel-Nr.	d1	d2	l2	Stück
NT3565	M 3	5	6	250
NT3566	M 4	6.5	8	250
NT1821	M 5	8	10	250
NT0788	M 6	10	12	100
NT0987	M 8	12	14	100
NT1044	M 10	14	18	100
NT1822	M 12	16	22	100
NT3574	M 14	18	24	100
NT3564	M 16	20	24	100

PRODUKTÜBERSICHT SONSTIGE VERBINDUNGSELEMENTE

Sicherungsring für Welle DIN471, Federstahl	685
Sicherungsring für Welle DIN471, rostfreier Stahl A2	686
Sicherungsring für Bohrung DIN472, Stahl	687
Sicherungsring für Bohrung DIN472, rostfreier Stahl A2	688
Stellring mit Gewindestift DIN916 DIN705	689
Stellring mit Gewindestift DIN553 DIN705 Form A, verzinkt	689
Stellring mit Gewindestift DIN553 DIN705 Form A	690
Stellring mit Bohrung für Kegelstift DIN705 Form B	691
Stellring DIN705 Form A	691
Gewindestange Linksgewinde DIN975	692
Gewindestange DIN975, Stahl, 4.6, verzinkt	692
Gewindestange DIN975, Stahl, 4.6	693
Gewindestange DIN975, Stahl, 8.8, verzinkt	693
Gewindestange DIN975, Stahl, 8.8	694
Gewindestange DIN975, Stahl, 10.9	694
Gewindestange DIN975, rostfreier Stahl A2	695
Gewindestange DIN975, rostfreier Stahl A4	695
Gewindestange DIN976	696
Nagel DIN1151 Form B	696
Kugellager-Tellerfeder DIN2093	697
Schlauchschelle DIN3017	701

Kegelpfanne DIN6319 Form D	701
Passfeder DIN6885	702
Blindniete DIN7337/ISO15977, Stahl	705
Blindniete DIN7337/ISO15977, Aluminium	706
Blindniete DIN7337/ISO15978	707
Blindniete DIN7337/ISO15979	708
Blindniete DIN7337/ISO15980	708
Blindniete DIN7337/ISO15983	709
Blindniete DIN7337/ISO16582	709
Halbhohlniete mit Bohrung DIN7338 Form C	710
Dichtring Kupfer DIN7603	711
Dichtring Aluminium DIN7603	712
Weicheisen-Dichtring DIN7603	713
Runddraht Sprengring für Wellen DIN7993 Form A	714
Runddraht Sprengring für Bohrungen DIN7993 Form B	715
Blindnietmutter, Senkkopf	715
Federndes Druckstück mit Kugel	716
Federndes Druckstück mit Bolzen	716
Dübel Fischer	717
Blindnietmutter, Flachrundkopf	717

Sicherungsring für Welle DIN471, Federstahl

Material:	Federstahl
DIN:	471
Warengruppennr.:	5291

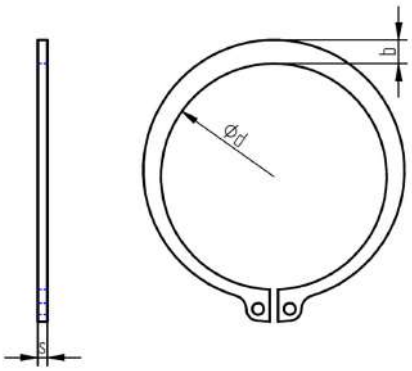

Artikel-Nr.	d	b	s	Stück
PN08610010	3	0.8	0.4	500
PN08610023	4	0.9	0.4	500
PN08610036	5	1.1	0.6	500
PN08610049	6	1.3	0.7	500
PN08610052	7	1.4	0.8	200
PN08610065	8	1.5	0.8	200
PN08610078	9	1.7	1	200
PN08610081	10	1.8	1	200
PN08610094	11	1.8	1	200
PN08610104	12	1.8	1	200
PN08610117	13	2	1	200
PN08610120	14	2.1	1	200
PN08610133	15	2.2	1	200
PN08610146	16	2.2	1	200
PN08610159	17	2.3	1	200
PN08610162	18	2.4	1.2	200
PN08610175	19	2.5	1.2	200
PN08610188	20	2.6	1.2	100
PN08610191	21	2.7	1.2	100
PN08610201	22	2.8	1.2	100
PN08610214	23	2.9	1.2	100
PN08610227	24	3	1.2	100
PN08610230	25	3	1.2	100
PN08610243	26	3.1	1.2	100
PN08610256	27	3.2	1.2	100
PN08610269	28	3.2	1.5	100
PN08610272	29	3.4	1.5	100
PN08610285	30	3.5	1.5	100
PN08610298	31	3.6	1.5	100
PN08610308	32	3.6	1.5	100
PN08610311	33	3.7	1.5	100
PN08610324	34	3.8	1.5	100
PN08610337	35	3.9	1.5	100
PN08610340	36	4	1.75	100
PN08610353	37	4.1	1.75	100
PN08610366	38	4.2	1.75	100
PN08610379	39	4.3	1.75	100
PN08610382	40	4.4	1.75	100
PN08610395	41	4.5	1.75	100
PN08610405	42	4.5	1.75	100
PN08610418	44	4.6	1.75	100
PN08610421	45	4.7	1.75	100
PN08610434	46	4.8	1.75	100
PN08610447	47	4.9	1.75	100
PN08610450	48	5	1.75	100
PN08610463	50	5.1	2	100
PN08610476	52	5.2	2	100

Artikel-Nr.	d	b	s	Stück
PN08610489	54	5.4	2	100
PN08610492	55	5.4	2	100
PN08610502	56	5.5	2	100
PN08610515	57	5.6	2	100
PN08610528	58	5.6	2	100
PN08610531	60	5.8	2	100
PN08610544	62	6	2	100
PN08610557	63	6.1	2	100
PN08610560	65	6.3	2.5	100
PN08610573	67	6.5	2.5	100
PN08610586	68	6.5	2.5	50
PN08610599	70	6.6	2.5	50
PN08610609	72	6.8	2.5	50
PN08610612	75	7	2.5	50
PN08610625	77	7.3	2.5	50
PN08610638	78	7.3	2.5	50
PN08610641	80	7.4	2.5	50
PN08610654	82	7.6	2.5	50
PN08610667	85	7.8	3	50
PN08610670	87	8	3	50
PN08610683	88	8	3	50
PN08610696	90	8.2	3	50
PN08610706	92	8.4	3	50
PN08610719	95	8.6	3	50
PN08610722	97	8.8	3	50
PN08610748	100	9	3	25
PN08610751	105	9.3	4	25
PN08610764	110	9.6	4	25
PN08610777	115	9.8	4	25
PN08610780	120	10.2	4	25
PN08610793	125	10.4	4	25
PN08610803	130	10.7	4	25
PN08610816	135	11	4	25
PN08610829	140	11.2	4	25
PN08610832	145	11.5	4	25
PN08610845	150	11.8	4	25

Sicherungsring für Welle DIN471, rostfreier Stahl A2

Material:	rostfreier Stahl A2
DIN:	471
Warengruppennr.:	6910

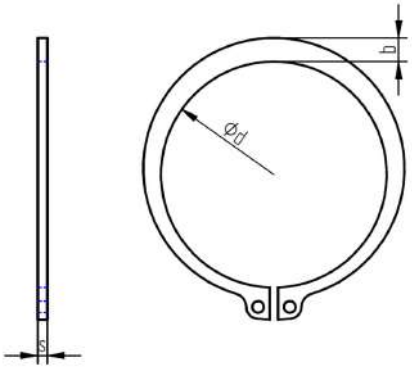

Artikel-Nr.	d	s	d3	Stück
NT4351	3	0.4	2.7	200
NT0730	4	0.4	3.7	200
PN11590033	5	0.6	4.7	200
PN11590046	6	0.7	5.6	200
PN11590059	7	0.8	6.5	200
PN11590062	8	0.8	7.4	200
PN11590075	9	1	8.4	200
PN11590088	10	1	9.3	200
PN11590091	11	1	10.2	100
PN11590101	12	1	11	100
PN11590114	13	1	11.9	100
PN11590127	14	1	12.9	100
PN11590143	15	1	13.8	100
PN11590156	16	1	14.7	100
PN11590169	17	1	15.7	100
PN11590172	18	1.2	16.5	100
PN11590185	19	1.2	17.5	100
PN11590198	20	1.2	18.5	100
NT7319	21	1.2	19.5	100
PN11590211	22	1.2	20.5	50
PN11590224	23	1.2	21.5	50
PN11590237	24	1.2	22.2	50
PN11590240	25	1.2	23.2	50
PN11590253	26	1.2	24.2	50
PN11590266	27	1.2	24.9	50
PN11590279	28	1.5	25.9	50
PN11590282	29	1.5	26.9	50
PN11590295	30	1.5	27.9	50
PN11590318	32	1.5	29.6	25
PN11590334	34	1.5	31.5	25
PN11590347	35	1.5	32.2	25
PN11590350	36	1.75	33.2	25
PN11590376	38	1.75	35.2	25
PN11590389	39	1.75	36	25
PN11590392	40	1.75	36.5	25
PN11590415	42	1.75	38.5	25
PN11590431	45	1.75	41.5	25
NT6944	47	1.75	43.5	25
PN11590460	48	1.75	44.5	25
PN11590473	50	2	45.8	25
PN11590509	55	2	50.8	25
PN11590541	60	2	55.8	25
PN11590570	65	2.5	60.8	25
NT8541	68	2.5	63.5	1
PN11590606	70	2.5	65.5	10
PN11590622	75	2.5	70.5	10
PN11590651	80	2.5	74.5	1

Artikel-Nr.	d	s	d3	Stück
NT4720	100	3	94.5	10

Sicherungsring für Bohrung DIN472, Stahl

Material:	Stahl
DIN:	472
Warengruppennr.:	5292

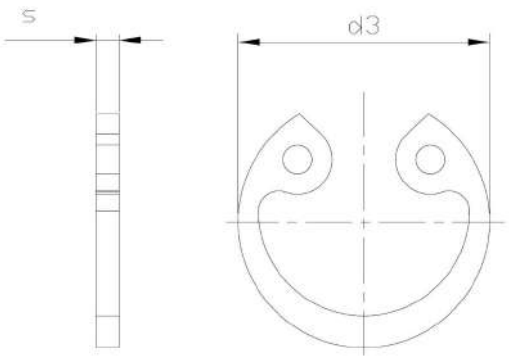

Artikel-Nr.	s	d3	Stück
PN08620013	0.8	8	2000
PN08620026	0.8	9	200
PN08620042	1	10	200
PN08620068	1	11	200
PN08620071	1	12	200
PN08620084	1	13	200
PN08620097	1	14	200
PN08620107	1	15	200
PN08620110	1	16	200
PN08620123	1	17	200
PN08620136	1	18	200
PN08620149	1	19	200
PN08620152	1	20	100
PN08620165	1	21	100
PN08620178	1	22	100
PN08620181	1.2	23	100
PN08620194	1.2	24	100
PN08620204	11.2	25	100
PN08620217	1.2	26	100
PN08620220	1.2	27	100
PN08620233	1.2	28	100
PN08620246	1.2	29	100
PN08620259	1.2	30	100
PN08620262	1.2	31	100
PN08620275	1.2	32	100
PN08620288	1.2	33	100
PN08620291	1.15	34	100
PN08620301	1.5	35	100
PN08620314	1.5	36	100
PN08620327	1	37	100
PN08620330	1.5	38	100
PN08620343	1.5	39	100
PN08620356	1.75	40	100
PN08620369	1.75	41	100
PN08620372	1.75	42	100
PN08620385	1.75	43	100
PN08620398	1.75	44	100
PN08620408	1.75	45	100
PN08620411	1.75	46	100
PN08620424	1.75	47	100
PN08620437	1.75	48	100
PN08620440	2	50	100
PN08620453	2	51	100
PN08620466	2	52	100
PN08620479	2	53	100
PN08620482	2	54	100
PN08620495	2	55	100

Artikel-Nr.	s	d3	Stück
PN08620505	2	56	100
PN08620518	2	57	100
PN08620521	2	58	100
PN08620534	2	60	100
PN08620547	2	62	100
PN08620550	2	63	100
PN08620563	2.5	65	100
PN08620576	2.5	67	100
PN08620589	2.5	68	50
PN08620592	2.5	70	50
PN08620602	2.5	72	50
PN08620615	2.5	75	50
PN08620616	2.5	77	50
PN08620631	2.5	78	50
PN08620644	2.5	80	50
PN08620657	2.5	82	50
PN08620660	3	85	50
PN08620686	3	88	50
PN08620699	3	90	50
PN08620709	3	92	50
PN08620712	3	95	50
PN08620738	3	98	50
PN08620741	3	100	50
PN08620754	4	102	25
PN08620767	4	105	25
PN08620770	4	108	25
PN08620783	4	110	25
PN08620796	4	112	25
PN08620806	4	115	25
PN08620819	4	120	25
PN08620822	4	125	1
PN08620835	4	130	25
PN08620848	4	135	25
PN08620851	4	140	25
PN08620864	4	145	25
PN08620877	4	150	25
PN08620880	4	155	25
PN08620893	4	160	25
PN08620903	4	165	25
NT6065	4	168	1
PN08620916	4	170	25
PN08620929	4	175	25
NT7814	5	210	1
NT8054	5	260	1
NT8055	5	300	1

Sicherungsring für Bohrung DIN472, rostfreier Stahl A2

Material:	rostfreier Stahl A2
DIN:	472
Warengruppennr.:	6911

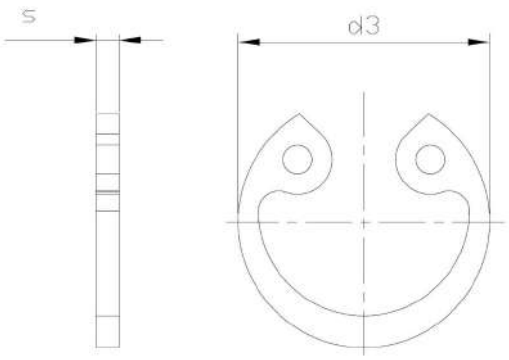

Artikel-Nr.	s	d3	Stück
PN11600017	0.8	8	200
PN11600020	0.8	9	200
PN11600033	1	10	200
PN11600046	1	11	100
PN11600059	1	12	100
PN11600062	1	13	100
PN11600075	1	14	100
PN11600088	1	15	100
PN11600091	1	16	100
PN11600101	1	17	100
PN11600114	1	18	100
PN11600127	1	19	100
PN11600130	1	20	100
PN11600143	1	21	50
PN11600156	1	22	50
PN11600169	1.2	23	50
PN11600172	1.2	24	50
PN11600185	1.2	25	50
PN11600198	1.2	26	50
PN11600208	1.2	27	50
PN11600211	1.2	28	50
PN11600224	1.2	29	50
PN11600237	1.2	30	50
PN11600240	1.2	31	25
PN11600253	1.2	32	25
PN11600266	1.2	33	25
PN11600279	1.5	34	25
PN11600282	1.5	35	25
PN11600295	1.5	36	25
PN11600305	1.5	37	25
PN11600318	1.5	38	25
PN11600321	1.5	39	25
PN11600334	1.75	40	25
PN11600347	1.75	41	25
PN11600350	1.75	42	25
NT5608	1.75	44	25
PN11600389	1.75	45	25
PN11600402	1.75	47	25
PN11600415	1.75	48	25
PN11600431	2	50	25
PN11600457	2	52	25
PN11600486	2	55	25
PN11600512	2	58	25
PN11600525	2	60	25
PN11600538	2	62	10
PN11600554	2.5	65	25
PN11600570	2.5	68	25

Artikel-Nr.	s	d3	Stück
PN11600583	2.5	70	25
PN11600596	2.5	72	10
PN11600606	2.5	75	10
PN11600635	2.5	80	10
NT2325	3	85	10
NT2324	3	90	10
NT7578	3	95	1
NT7510	3	100	1

Stellring mit Gewindestift DIN916 DIN705

Material:	Stahl
Oberfläche:	verzinkt
DIN:	705
Warengruppennr.:	5279

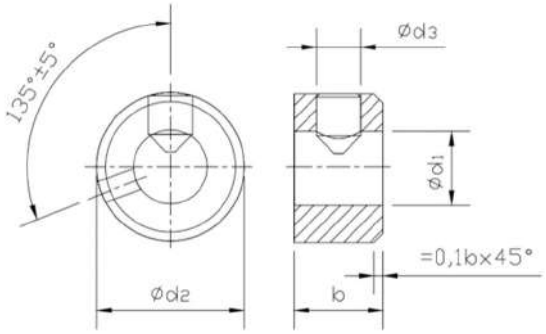

Artikel-Nr.	d1	b	d2	d3	Stück
NT4594	5	6	10	M 3	100
NT4384	6	8	12	M 4	100
NT4385	8	8	16	M 4	100
NT4386	10	10	20	M 5	100
NT4387	12	12	22	M 6	100
NT4388	14	12	25	M 6	100
NT4389	15	12	25	M 6	100
NT5019	18	14	32	M 6	50
NT4390	20	14	32	M 6	50
NT4586	22	25	36	M 6	50
NT4587	24	16	40	M 8	25

Artikel-Nr.	d1	b	d2	d3	Stück
NT4391	25	16	40	M 8	25
NT4392	30	16	45	M 8	25
NT4393	35	16	56	M 8	25
NT4394	40	18	63	M 10	25
NT4588	45	18	70	M 10	25
NT4589	50	18	80	M 10	25

Stellring mit Gewindestift DIN553 DIN705 Form A, verzinkt

Material:	Stahl
Oberfläche:	verzinkt
Form:	A
DIN:	705
Warengruppennr.:	5282

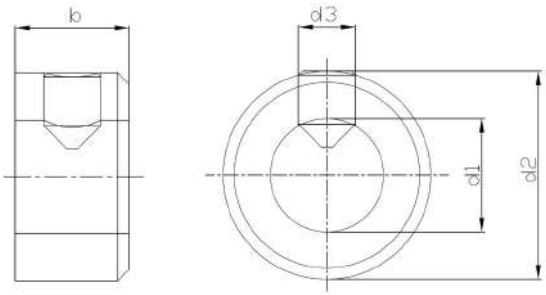

Artikel-Nr.	d1	b	d2	d3	Stück
NT1277	3	5	7	M 2	200
PN06250058-01	4	5	8	M 2.5	100
PN06250061-01	5	6	10	M 3	100
PN06250087-01	6	8	12	M 4	100
PN06250100-01	8	8	16	M 4	100
PN06250126-01	10	10	20	M 5	100
PN06250142-01	12	12	22	M 6	100
PN06250155-01	14	12	25	M 6	100
PN06250168-01	15	12	25	M 6	100
PN06250171-01	16	12	28	M 6	50
PN06250184-01	18	14	32	M 6	50

Artikel-Nr.	d1	b	d2	d3	Stück
PN06250197-01	20	14	32	M 6	50
PN06250207-01	22	14	36	M 6	50
PN06250210-01	24	16	40	M 8	25
PN06250223-01	25	16	40	M 8	10
PN06250236-01	26	16	40	M 8	25
PN06250249-01	28	16	40	M 8	25
PN06250252-01	30	16	40	M 8	25
PN06250265-01	32	16	40	M 8	10
NT4116	60	20	90	M 10	5
NT3351-01	65	20	100	M 10	1
PN06250443-01	70	16	40	M 8	5

Stellring mit Gewindestift DIN553 DIN705 Form A

Material:	Stahl
Form:	A
DIN:	705
Warengruppennr.:	5284

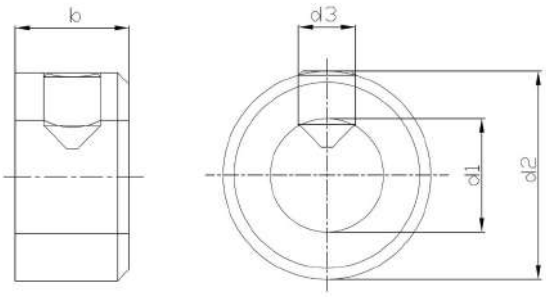

Artikel-Nr.	d1	b	d2	d3	Stück
PN06250058	4	5	8	M 2.5	100
PN06250061	5	6	10	M 3	100
PN06250087	6	8	12	M 4	100
PN06250100	8	8	16	M 4	100
PN06250126	10	10	20	M 5	100
PN06250142	12	12	22	M 6	100
PN06250155	14	12	25	M 6	100
PN06250168	15	12	25	M 6	100
PN06250171	16	12	28	M 6	50
PN06250184	18	14	32	M 6	50
PN06250197	20	14	32	M 6	50
PN06250207	22	14	36	M 6	50
PN06250210	24	16	40	M 8	25
PN06250223	25	16	40	M 8	25
PN06250236	26	16	40	M 8	25
PN06250249	28	16	45	M 8	25
PN06250252	30	16	45	M 8	25
PN06250265	32	16	50	M 8	25
PN06250281	35	16	56	M 8	25
PN06250294	38	16	56	M 8	25
PN06250317	40	18	63	M 10	10
PN06250333	45	18	70	M 10	10
PN06250359	50	18	80	M 10	10
PN06250375	55	18	80	M 10	1
PN06250401	60	20	90	M 10	5
NT3351	65	20	100	M 10	5
PN06250443	70	20	100	M 10	5
PN06250472	80	22	110	M 12	5

Stellring mit Bohrung für Kegelstift DIN705 Form B

Material:	Stahl
Form:	B
DIN:	705
Warengruppennr.:	5285

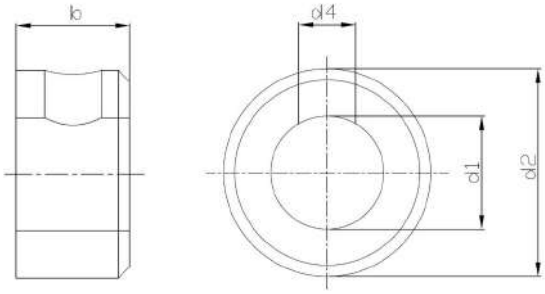

Artikel-Nr.	d1	b	d2	d3	d4	Stück
NT6105	4	5	8	M 2.5	1	100
NT6104	5	6	10	M 3	1.5	100
PN06260064	6	8	12	M 4	1.5	100
PN06260080	8	8	16	M 4	2	100
PN06260103	10	10	20	M 5	3	100
PN06260129	12	12	22	M 6	4	100
PN06260132	14	12	25	M 6	4	100
PN06260145	15	12	25	M 6	4	100
PN06260158	16	12	28	M 6	4	50
PN06260161	18	14	32	M 6	5	50
PN06260174	20	14	32	M 6	5	50

Artikel-Nr.	d1	b	d2	d3	d4	Stück
PN06260187	22	14	36	M 6	5	50
PN06260200	25	16	40	M 8	6	25
PN06260239	30	16	45	M 8	6	25
NT6129	45	18	70	M 10	8	10

Stellring DIN705 Form A

Material:	rostfreier Stahl A2
Form:	A
DIN:	705
Warengruppennr.:	5732

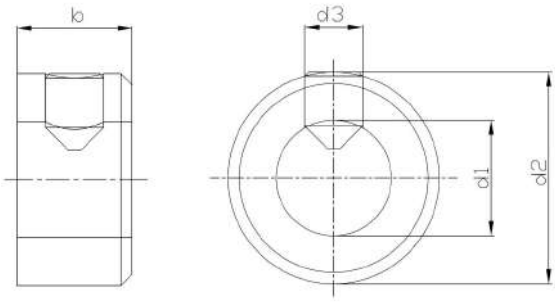

Artikel-Nr.	d1	b	d2	d3	Stück
NT2020	A4	5	8	M 2.5	100
PN10650068	A5	6	10	M 3	100
PN10650084	A6	8	12	M 4	100
PN10650107	A8	8	16	M 4	100
PN10650123	A10	10	20	M 5	100
PN10650149	A12	12	22	M 6	100
PN10650165	A14	12	25	M 6	100
PN10650178	A15	12	25	M 6	100
PN10650181	A16	12	28	M 6	100
PN10650204	A18	14	32	M 6	100
PN10650220	A20	14	32	M 6	100

Artikel-Nr.	d1	b	d2	d3	Stück
PN10650246	A22	14	36	M 6	100
PN10650262	A24	16	40	M 8	100
PN10650275	A25	16	40	M 8	5
PN10650301	A30	16	45	M 8	100
PN10650314	A32	16	50	M 8	50
PN10650330	A35	16	56	M 8	50
PN10650369	A40	18	63	M 10	50
NT0912	A50	18	80	M 10	10
NT2063	A60	20	90	M 10	10

Gewindestange Linksgewinde DIN975

Material:	Stahl
l:	1000mm
DIN:	975
Festigkeit:	4.6
Warengruppennr.:	5480

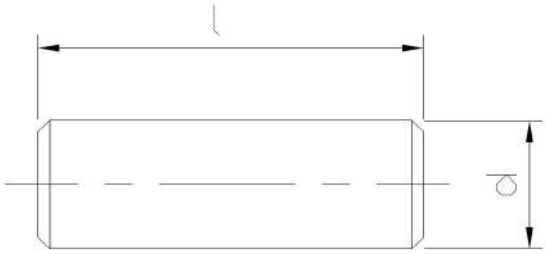

Artikel-Nr.	d
PN04640042	M 3
PN04640055	M 4
PN04640068	M 5
PN04640071	M 6
PN04640097	M 8
PN04640107	M 10
PN04640110	M 12
PN04640123	M 14
PN04640136	M 16
PN04640149	M 18
PN04640152	M 20

Artikel-Nr.	d
PN04640165	M 22
PN04640178	M 24
PN04640181	M 27
PN04640194	M 30
PN04640217	M 36

Gewindestange DIN975, Stahl, 4.6, verzinkt

Material:	Stahl
Oberfläche:	verzinkt
l:	1000mm
DIN:	975
Festigkeit:	4.6
Warengruppennr.:	5481

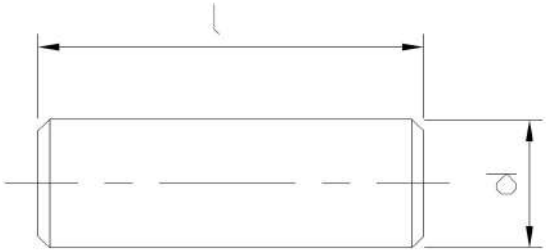

Artikel-Nr.	d
NT4897-01	M 2.5
NT8649	M 2
PN04550048-01	M 3
PN04550051-01	M 4
PN04550064-01	M 5
PN04550077-01	M 6
PN04550093-01	M 8
PN04550103-01	M 10
PN04550116-01	M 12
PN04550129-01	M 14
PN04550132-01	M 16

Artikel-Nr.	d
PN04550145-01	M 18
PN04550158-01	M 20
PN04550161-01	M 22
PN04550174-01	M 24
PN04550187-01	M 27
PN04550190-01	M 30
PN04550213-01	M 36
NT5456	M 48

Gewindestange DIN975, Stahl, 4.6

Material:	Stahl
l:	1000mm
DIN:	975
Festigkeit:	4.6
Warengruppennr.:	5482

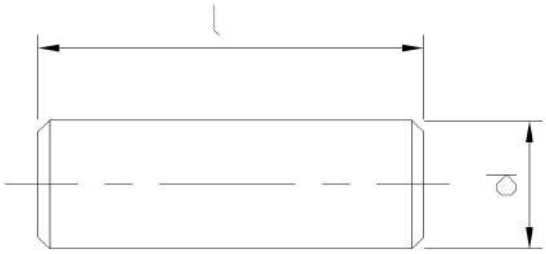

Artikel-Nr.	d
NT4897	M 2.5
PN04550048	M 3
PN04550051	M 4
PN04550064	M 5
PN04550077	M 6
PN04550093	M 8
PN04550103	M 10
PN04550116	M 12
PN04550129	M 14
PN04550132	M 16
PN04550145	M 18

Artikel-Nr.	d
PN04550158	M 20
PN04550161	M 22
PN04550174	M 24
PN04550187	M 27
PN04550190	M 30

Gewindestange DIN975, Stahl, 8.8, verzinkt

Material:	Stahl
Oberfläche:	verzinkt
l:	1000mm
DIN:	975
Festigkeit:	8.8
Warengruppennr.:	5483

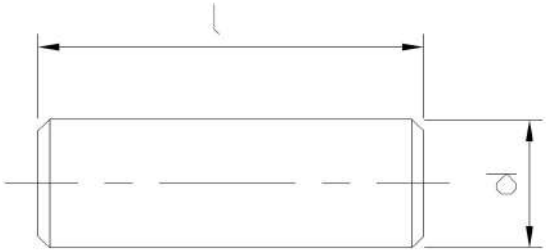

Artikel-Nr.	d
PN04650058-01	M 4
PN04650061-01	M 5
PN04650074-01	M 6
PN04650090-01	M 8
PN04650100-01	M 10
PN04650113-01	M 12
PN04650126-01	M 14
PN04650139-01	M 16
PN04650142-01	M 18
PN04650155-01	M 20
PN04650168-01	M 22

Artikel-Nr.	d
PN04650171-01	M 24
PN04650184-01	M 27
PN04650197-01	M 30
NT1160	M 33
NT4459	M 36
NT9699	M 48

Gewindestange DIN975, Stahl, 8.8

Material:	Stahl
l:	1000mm
DIN:	975
Festigkeit:	8.8
Warengruppennr.:	5484

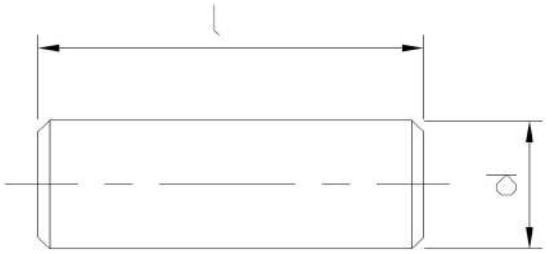

Artikel-Nr.	d
PN04650058	M 4
PN04650061	M 5
PN04650074	M 6
PN04650090	M 8
PN04650100	M 10
PN04650113	M 12
PN04650126	M 14
PN04650139	M 16
PN04650142	M 18
PN04650155	M 20
PN04650168	M 22

Artikel-Nr.	d
PN04650171	M 24
PN04650184	M 27
PN04650197	M 30
NT5821	M 36
NT1286	M 42

Gewindestange DIN975, Stahl, 10.9

Material:	Stahl
l:	1000mm
DIN:	975
Festigkeit:	10.9
Warengruppennr.:	5485

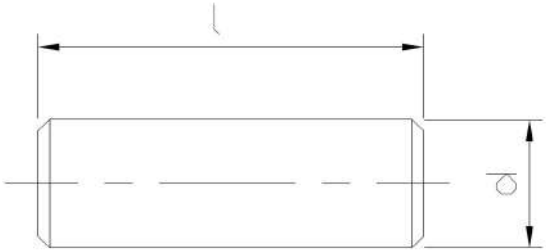

Artikel-Nr.	d
PN04750055	M 48
PN04750068	M 5
PN04750071	M 6
PN04750097	M 8
PN04750107	M 10
PN04750110	M 12
NT6313	M 14
PN04750136	M 16
NT9174	M 18
PN04750152	M 20
PN04750178	M 24

Artikel-Nr.	d
PN04750181	M 27
PN04750194	M 30
PN04750217	M 36

Gewindestange DIN975, rostfreier Stahl A2

Material:	rostfreier Stahl A2
l:	1000mm
DIN:	975
Warengruppennr.:	5650

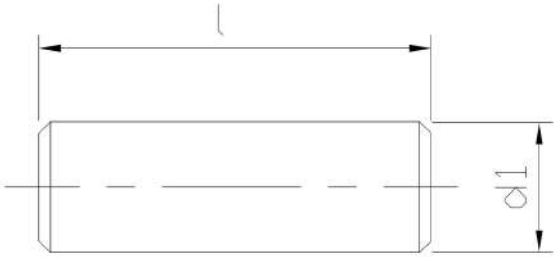

Artikel-Nr.	d1
PN11410045	M 2.5
PN11410058	M 3
PN11410061	M 4
PN11410074	M 5
PN11410087	M 6
PN11410100	M 8
PN11410113	M 10
PN11410126	M 12
PN11410139	M 14
PN11410142	M 16
PN11410155	M 18

Artikel-Nr.	d1
PN11410168	M 20
PN11410171	M 22
PN11410184	M 24
PN11410210	M 30
NT4452	M 33
NT8690	M 36
PN11410211	M 52

Gewindestange DIN975, rostfreier Stahl A4

Material:	rostfreier Stahl A4
l:	1000mm
DIN:	975
Warengruppennr.:	5880

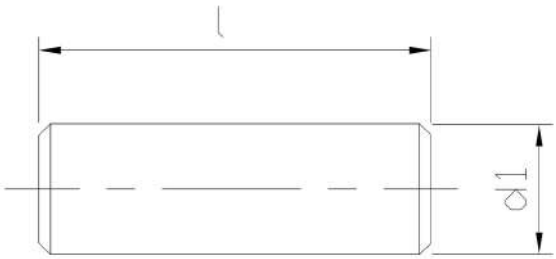

Artikel-Nr.	d1
PN11880057	M 3
PN11880060	M 4
PN11880073	M 5
PN11880086	M 6
PN11880109	M 8
PN11880112	M 10
PN11880125	M 12
PN11880138	M 14
PN11880141	M 16
PN11880154	M 18
PN11880167	M 20

Artikel-Nr.	d1
PN11880170	M 22
PN11880183	M 24
PN11880196	M 27
PN11880219	M 30

Gewindestange DIN976

Material:	Kunststoff
l:	1000mm
DIN:	976
Warengruppennr.:	5580

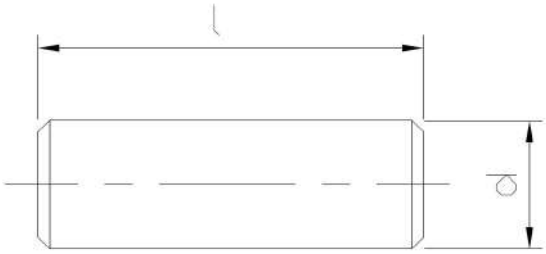

Artikel-Nr.	d
PN12320053	M 4
PN12320066	M 5
PN12320079	M 6
PN12320082	M 8
PN12320095	M 10
PN12320105	M 12
PN12320121	M 16
PN12320147	M 20

Nagel DIN1151 Form B

Material:	Stahl
Form:	B
DIN:	1151
Warengruppennr.:	5570

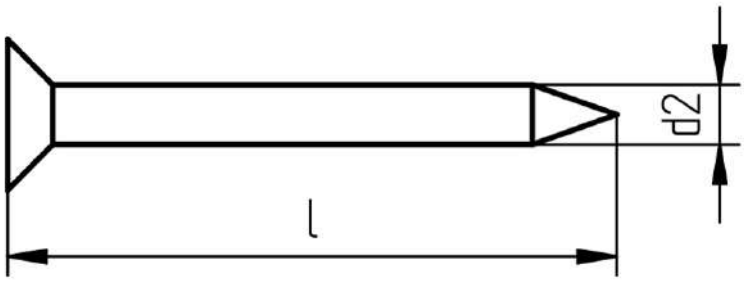

Artikel-Nr.	d2	l	kg
PN15480123	10	15	1
PN15480136	12	20	1
PN15480149	14	25	1
PN15480152	16	30	1
PN15480165	18	35	2.5
PN15480178	20	40	2.5
PN15480179	20	45	2.5
PN15480181	22	45	2.5
PN15480194	22	50	2.5
PN15480204	25	55	2.5
PN15480217	25	60	2.5

Artikel-Nr.	d2	l	kg
PN15480220	28	65	2.5
PN15480233	31	65	2.5
PN15480246	31	70	2.5
PN15480259	31	80	5
PN15480262	34	90	5
PN15480275	38	100	5
PN15480288	42	110	5
PN15480291	42	120	5
PN15480314	46	130	5
PN15480327	46	140	5
PN15480331	55	140	5

Artikel-Nr.	d2	l	kg
PN15480330	55	160	5
PN15480343	60	180	5
PN15480356	70	210	5

Kugellager-Tellerfeder DIN2093

Material:	Federstahl
DIN:	2093
Warengruppennr.:	5301

Artikel-Nr.	Artikelname	d	d2	Stück
PN15450124	DIN2093 A FST 35.5x18.3x2	18.3	35.5	100
NT3186	DIN2093 A FST 56x28.5x3	28.5	56	50
NT1814	DIN2093 A FST 8x3.2x0.4	3.2	8	200
PN15450014	DIN2093 A FST 8x4.2x0.4	4.2	8	200
NT3105	DIN2093 A FST 10x3.2x0.5	3.2	10	200
NT3107	DIN2093 A FST 10x4.2x0.5	4.2	10	200
PN15450027	DIN2093 A FST 10x5.2x0.5	5.2	10	200
PN15450030	DIN2093 A FST 12.5x6.2x0.7	6.2	12.5	200
PN15450043	DIN2093 A FST 14x7.2x0.8	7.2	14	200
PN15450056	DIN2093 A FST 16x8.2x0.9	8.2	16	200
NT3131	DIN2093 A FST 18x8.2x1	8.2	18	200
PN15450069	DIN2093 A FST 18x9.2x1	9.2	18	200
PN15450072	DIN2093 A FST 20x10.2x1.1	10.2	20	200
PN15450085	DIN2093 A FST 22.5x11.2x1.25	11.2	22.5	200
PN15450098	DIN2093 A FST 25x12.2x1.5	1.2	25	200
NT2242	DIN2093 A FST 28x10.2x1.5	10.2	28	200
NT3152	DIN2093 A FST 28x12.2x1.5	12.2	28	200
PN15450108	DIN2093 A FST 28x14.2x1.5	14.2	28	200
PN15450137	DIN2093 A FST 40x20.4x2.25	20.4	40	100
PN15450140	DIN2093 A FST 45x22.4x2.5	22.4	45	100
NT3176	DIN2093 A FST 50x18.4x3	18.4	50	100
PN15450153	DIN2093 A FST 50x25.4x3	25.4	50	100
NT1677	DIN2093 A FST 63x31x3.5	31	63	50
NT3204	DIN2093 A FST 71x36x4	36	71	50
NT3211	DIN2093 A FST 80x41x5	41	80	10
NT3214	DIN2093 A FST 90x46x5	46	90	10
NT3221	DIN2093 A FST 100x51x6	51	100	10
NT3225	DIN2093 A FST 112x57x6	57	112	10
NT3231	DIN2093 A FST 125x61x8	61	125	10
NT3236	DIN2093 A FST 125x64x8	64	125	10
NT3238	DIN2093 A FST 125x71x8	71	125	10
NT3242	DIN2093 A FST 140x72x8	72	140	10
NT3252	DIN2093 A FST 160x82x10	82	160	10
NT1473	DIN2093 A FST 180x92x10	92	180	10
NT3259	DIN2093 A FST 200x82x12	82	200	10
NT3261	DIN2093 A FST 200x92x12	92	200	10
NT3266	DIN2093 A FST 200x102x12	102	200	10
NT3268	DIN2093 A FST 200x112x12	112	200	10
NT3277	DIN2093 A FST 225x112x12	112	225	10
NT3285	DIN2093 A FST 250x127x14	127	250	10
NT3101	DIN2093 B FST 8x3.2x0.3	3.2	8	200
PN15450519	DIN2093 B FST 8x4.2x0.3	4.2	8	200
NT3104	DIN2093 B FST 10x3.2x0.4	3.2	10	200
NT3106	DIN2093 B FST 10x4.2x0.4	4.2	10	200
PN15450522	DIN2093 B FST 10x5.2x0.4	5.2	10	200
PN15450535	DIN2093 B FST 12.5x6.2x0.5	6.2	12.5	200
PN15450548	DIN2093 B FST 14x7.2x0.5	7.2	14	200
PN15450551	DIN2093 B FST 16x8.2x0.6	8.2	16	200
NT3128	DIN2093 B FST 18x6.2x0.7	6.2	18	200
NT3130	DIN2093 B FST 18x8.2x0.7	8.2	18	200
PN15450564	DIN2093 B FST 18x9.2x0.7	9.2	18	200
NT3137	DIN2093 B FST 20x8.2x0.8	8.2	20	200
PN15450577	DIN2093 B FST 20x10.2x0.8	10.2	20	200

Artikel-Nr.	Artikelname	d	d2	Stück
PN15450580	DIN2093 B FST 22.5x11.2x0.8	11.2	22.5	200
PN15450593	DIN2093 B FST 25x12.2x0.9	12.2	25	200
NT3149	DIN2093 B FST 28x10.2x1	10.2	28	200
NT3150	DIN2093 B FST 28x12.2x1	12.2	28	200
PN15450603	DIN2093 B FST 28x14.2x1	14.2	28	200
NT6977	DIN2093 B FST 31.5x12.2x1.25	12.2	31.5	100
PN15450616	DIN2093 B FST 31.5x16.3x1.25	16.3	31.5	100
PN15450629	DIN2093 B FST 35.5x18.3x1.25	18.3	35.5	100
NT3163	DIN2093 B FST 40x14.3x1.5	14.3	40	100
NT3166	DIN2093 B FST 40x16.3x1.5	16.3	40	100
PN15450632	DIN2093 B FST 40x20.4x1.5	20.4	40	100
PN15450645	DIN2093 B FST 45x22.4x1.75	22.4	45	100
NT3174	DIN2093 B FST 50x18.4x2	18.4	50	100
NT3177	DIN2093 B FST 50x20.4x2	20.4	50	100
NT3179	DIN2093 B FST 50x22.4x2	22.4	50	100
PN15450658	DIN2093 B FST 50x25.4x2	25.4	50	100
NT3184	DIN2093 B FST 56x28.5x2	28.5	56	100
NT1030	DIN2093 B FST 63x31x2.5	31	63	100
NT3203	DIN2093 B FST 71x36x2.5	36	71	50
NT3206	DIN2093 B FST 80x31x3	31	80	50
NT3208	DIN2093 B FST 80x36x3	36	80	50
NT3209	DIN2093 B FST 80x41x3	41	80	50
NT3213	DIN2093 B FST 90x46x3.5	46	90	10
NT3218	DIN2093 B FST 100x51x3.5	51	100	10
NT3224	DIN2093 B FST 112x57x4	57	112	10
NT3227	DIN2093 B FST 125x51x5	51	125	10
NT3229	DIN2093 B FST 125x61x5	61	125	10
NT3233	DIN2093 B FST 125x64x5	64	125	10
NT3241	DIN2093 B FST 140x72x5	72	140	10
NT3251	DIN2093 B FST 160x82x6	82	160	10
NT3255	DIN2093 B FST 180x92x6	92	180	10
NT3257	DIN2093 B FST 200x82x8	82	200	10
NT3264	DIN2093 B FST 200x102x8	102	200	10
NT3276	DIN2093 B FST 225x112x8	112	225	10
NT3279	DIN2093 B FST 250x102x10	102	250	10
NT3283	DIN2093 B FST 250x127x10	127	250	10
NT3148	DIN2093 C FST 28x10.2x0.8	10.2	28	200
NT2123	DIN2093 C FST 8x4.2x0.2	4.2	8	3000
NT1262	DIN2093 C FST 10x5.2x0.25	5.2	10	200
NT2122	DIN2093 C FST 12.5x6.2x0.35	6.2	12.5	200
NT3116	DIN2093 C FST 14x7.2x0.35	7.2	14	200
NT1326	DIN2093 C FST 16x8.2x0.4	8.2	16	200
NT2121	DIN2093 C FST 18x9.2x0.45	9.2	18	200
NT3135	DIN2093 C FST 20x8.2x0.5	8.2	20	200
NT1033	DIN2093 C FST 20x10.2x0.5	10.2	20	200
NT3141	DIN2093 C FST 22.5x11.2x0.6	11.2	22.5	200
NT1032	DIN2093 C FST 25x12.2x0.7	12.2	25	200
NT1951	DIN2093 C FST 28x14.2x0.8	14.2	28	200
NT3154	DIN2093 C FST 31.5x16.3x0.8	16.3	31.5	100
NT1031	DIN2093 C FST 35.5x18.3x0.9	18.3	35.5	100
NT0786	DIN2093 C FST 40x20.4x1.0	20.4	40	100
NT1671	DIN2093 C FST 45x22.4x1.25	22.4	45	100
NT3172	DIN2093 C FST 50x18.4x1.25	18.4	50	100
NT3181	DIN2093 C FST 50x25.4x1.25	25.4	50	100
NT0074	DIN2093 C FST 56x28.5x1.5	28.5	56	50
NT1029	DIN2093 C FST 63x31x1.8	31	63	50
NT1293	DIN2093 C FST 71x36x2	36	71	50
NT8561	DIN2093 C FST 80x41x2.25	41	80	100
NT3212	DIN2093 C FST 90x46x2.5	46	90	10
NT3217	DIN2093 C FST 100x51x2.7	51	100	10
NT3223	DIN2093 C FST 112x57x3	57	112	10
NT3232	DIN2093 C FST 125x64x3.5	64	125	10
NT3250	DIN2093 C FST 160x82x4.3	82	160	10
NT3254	DIN2093 C FST 180x92x4.8	92	180	10
NT3263	DIN2093 C FST 200x102x5.5	102	200	10
NT3281	DIN2093 C FST 250x127x7	127	250	10
NT3102	DIN2093 FST 8x3.2x0.5	3.2	8	200
NT3103	DIN2093 FST 10x3.2x0.3	3.2	10	200

Artikel-Nr.	Artikelname	d	d2	Stück
NT3108	DIN2093 FST 10x4.2x0.6	4.2	10	200
NT3109	DIN2093 FST 12x4.2x0.4	4.2	12	200
NT3110	DIN2093 FST 12x4.2x0.5	4.2	12	200
NT3111	DIN2093 FST 12x4.2x0.6	4.2	12	200
NT3112	DIN2093 FST 12x5.2x0.5	5.2	12	200
NT3113	DIN2093 FST 12x5.2x0.6	5.2	12	200
NT3114	DIN2093 FST 12x6.2x0.5	6.2	12	200
NT3115	DIN2093 FST 12x6.2x0.6	6.2	12	200
NT3117	DIN2093 FST 15x5.2x0.4	5.2	15	200
NT3118	DIN2093 FST 15x5.2x0.5	5.2	15	200
NT3119	DIN2093 FST 15x5.2x0.6	5.2	15	200
NT3120	DIN2093 FST 15x5.2x0.7	5.2	15	200
NT1146	DIN2093 FST 15x6.2x0.5	6.2	15	200
NT3121	DIN2093 FST 15x6.2x0.6	6.2	15	200
NT3122	DIN2093 FST 15x6.2x0.7	6.2	15	200
NT3123	DIN2093 FST 15x8.2x0.7	8.2	15	200
NT3124	DIN2093 FST 15x8.2x0.8	8.2	15	200
NT6722	DIN2093 FST 16x8.2x0.8	8.2	16	200
NT3125	DIN2093 FST 18x6.2x0.4	6.2	18	200
NT3126	DIN2093 FST 18x6.2x0.5	6.2	18	200
NT3127	DIN2093 FST 18x6.2x0.6	6.2	18	200
NT3129	DIN2093 FST 18x6.2x0.8	6.2	18	200
NT2288	DIN2093 FST 18x8.2x0.8	8.2	18	200
NT2004	DIN2093 FST 20x8.2x0.6	8.2	20	200
NT3136	DIN2093 FST 20x8.2x0.7	8.2	20	200
NT3138	DIN2093 FST 20x8.2x0.9	8.2	20	200
NT3139	DIN2093 FST 20x8.2x1	8.2	20	200
NT3140	DIN2093 FST 20x10.2x0.4	10.2	20	200
NT1944	DIN2093 FST 20x10.2x0.9	10.2	20	200
NT1409	DIN2093 FST 20x10.2x1	10.2	20	200
NT0685	DIN2093 FST 20x10.2x1.2	10.2	20	100
NT8675	DIN2093 FST 20x10.2x1.5	10.2	20	100
NT3142	DIN2093 FST 23x8.2x0.7	8.2	23	200
NT3143	DIN2093 FST 23x8.2x0.8	8.2	23	200
NT3144	DIN2093 FST 23x8.2x0.9	8.2	23	200
NT3145	DIN2093 FST 23x10.2x1	10.2	23	200
KT0976	DIN2093 FST 23x10.2x1.25	10.2	23	200
NT3147	DIN2093 FST 23x12.2x1.5	12.2	23	200
NT3146	DIN2093 FST 23x12.2x1.25	12.2	23	200
NT4066	DIN2093 FST 25x12.2x1	12.2	25	200
NT2106	DIN2093 FST 25x12.2x1.25	12.2	25	200
NT4674	DIN2093 FST 28x10.2x1.25	10.2	28	200
NT3151	DIN2093 FST 28x12.2x1.25	12.2	28	200
NT3153	DIN2093 FST 28x14.2x1.25	14.2	28	200
NT2224	DIN2093 FST 31.5x12.2x1.5	12.2	31.5	100
NT1411	DIN2093 FST 31.5x16.3x1.5	16.3	31.5	100
PN15450111	DIN2093 FST 31.5x16.3x1.75	16.3	31.5	100
NT3155	DIN2093 FST 31.5x16.3x2	16.3	31.5	200
NT3156	DIN2093 FST 34x12.3x1	12.3	34	100
NT3158	DIN2093 FST 34x12.3x1.5	12.3	34	100
NT3157	DIN2093 FST 34x12.3x1.25	12.3	34	100
NT3160	DIN2093 FST 34x14.3x1.5	14.3	34	100
NT3159	DIN2093 FST 34x14.3x1.25	14.3	34	100
NT3161	DIN2093 FST 34x16.3x1.5	16.3	34	100
NT2285	DIN2093 FST 34x16.3x2	16.3	34	100
NT3162	DIN2093 FST 40x14.3x1.25	14.3	40	100
NT3164	DIN2093 FST 40x14.3x1.75	14.3	40	100
NT3165	DIN2093 FST 40x14.3x2	14.3	40	100
NT3167	DIN2093 FST 40x16.3x1.75	16.3	40	100
NT3168	DIN2093 FST 40x16.3x2	16.3	40	100
NT3169	DIN2093 FST 40x18.3x2	18.3	40	100
NT1408	DIN2093 FST 40x20.4x2.0	20.4	40	100
NT3170	DIN2093 FST 40x20.4x2.5	20.4	40	100
NT3171	DIN2093 FST 48x16.3x1.5	16.3	48	100
NT3173	DIN2093 FST 50x18.4x1.5	18.4	50	100
NT3175	DIN2093 FST 50x18.4x2.5	18.4	50	100
NT3178	DIN2093 FST 50x20.4x2.5	20.4	50	100
NT3180	DIN2093 FST 50x22.4x2.5	22.4	50	100

Artikel-Nr.	Artikelname	d	d2	Stück
NT3182	DIN2093 FST 50x25.4x1.5	25.4	50	100
NT3183	DIN2093 FST 50x25.4x2.5	25.4	50	100
NT1784	DIN2093 FST 50x25.4x2.25	25.4	50	100
NT3185	DIN2093 FST 56x28.5x2.5	28.5	56	50
NT3187	DIN2093 FST 60x20.5x2	20.5	60	50
NT3188	DIN2093 FST 60x20.5x2.5	20.5	60	50
NT3189	DIN2093 FST 60x20.5x3	20.5	60	50
NT3190	DIN2093 FST 60x25.5x2.5	25.5	60	50
NT3191	DIN2093 FST 60x25.5x3	25.5	60	50
NT1807	DIN2093 FST 60x30.5x2.5	30.5	60	50
NT3192	DIN2093 FST 60x30.5x2.75	30.5	60	100
NT3193	DIN2093 FST 60x30.5x3	30.5	60	50
NT3194	DIN2093 FST 60x30.5x3.5	30.5	60	50
NT1806	DIN2093 FST 63x31x3	31	63	50
NT3197	DIN2093 FST 70x24.5x3	24.5	70	100
NT3198	DIN2093 FST 70x24.5x3.5	24.5	70	50
NT3199	DIN2093 FST 70x25.5x2	25.5	70	50
NT3200	DIN2093 FST 70x30.5x2.5	30.5	70	50
NT3201	DIN2093 FST 70x30.5x3	30.5	70	100
NT1770	DIN2093 FST 70x35.5x3.0	35.5	70	50
NT1474	DIN2093 FST 70x35.5x3.5	35.5	70	50
NT3202	DIN2093 FST 70x35.5x4	35.5	70	100
NT10836	DIN2093 FST 71,5x50,5x0,7	50.5	71.5	100
NT3205	DIN2093 FST 80x30.5x2.5	30.5	80	100
NT3207	DIN2093 FST 80x31x4	31	80	50
NT3210	DIN2093 FST 80x41x4	41	80	50
NT3215	DIN2093 FST 100x41x4	41	100	10
NT3216	DIN2093 FST 100x41x5	41	100	10
NT3219	DIN2093 FST 100x51x4	51	100	10
NT3220	DIN2093 FST 100x51x5	51	100	10
NT3222	DIN2093 FST 100x51x7	51	100	10
NT8713	DIN2093 FST 114x90.5x1.25	90.5	114	50
NT3226	DIN2093 FST 125x51x4	51	125	10
NT3228	DIN2093 FST 125x51x6	51	125	10
NT3230	DIN2093 FST 125x61x6	61	125	10
NT3234	DIN2093 FST 125x64x6	64	125	10
NT3235	DIN2093 FST 125x64x7	64	125	10
NT3237	DIN2093 FST 125x71x6	71	125	10
NT3239	DIN2093 FST 125x71x10	71	125	10
NT3240	DIN2093 FST 140x72x3.8	72	140	10
NT3243	DIN2093 FST 150x61x5	61	150	10
NT3244	DIN2093 FST 150x61x6	61	150	10
NT3245	DIN2093 FST 150x61x7	61	150	10
NT3246	DIN2093 FST 150x71x6	71	150	10
NT3247	DIN2093 FST 150x71x8	71	150	10
NT3248	DIN2093 FST 150x81x8	81	150	10
NT3249	DIN2093 FST 150x81x10	81	150	10
NT3253	DIN2093 FST 160x82x11	82	160	10
NT3256	DIN2093 FST 180x92x13	92	180	10
NT3258	DIN2093 FST 200x82x10	82	200	10
NT3260	DIN2093 FST 200x92x10	92	200	10
NT3262	DIN2093 FST 200x92x14	92	200	10
NT3265	DIN2093 FST 200x102x10	102	200	10
NT3267	DIN2093 FST 200x102x14	102	200	10
NT3269	DIN2093 FST 200x112x14	112	200	10
NT3270	DIN2093 FST 200x112x16	112	200	10
NT3275	DIN2093 FST 225x112x6	112	225	10
NT3278	DIN2093 FST 225x112x16	112	225	10
NT3280	DIN2093 FST 250x102x12	102	250	10
NT3282	DIN2093 FST 250x127x8	127	250	10
NT3284	DIN2093 FST 250x127x12	127	250	10
NT3286	DIN2093 FST 250x127x16	127	250	10

Schlauchschelle DIN3017

Material:	Stahl
DIN:	3017
Warengruppennr.:	0194

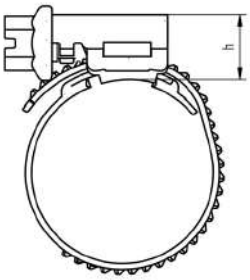

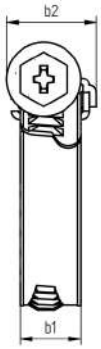

Artikel-Nr.	s	b1	b2	h	Spannweite	Stück
PN39323017	0.6	9	14	11	8-12	100
PN39323020	0.6	9	14	11	10-16	100
PN39323046	0.6	9	14	11	16-27	50
NT8251	0.7	12	20	12	16-27	100
PN39323059	0.6	9	14	11	20-32	50
PN39323062	0.6	9	14	11	25-40	50
NT6088	0.7	12	20	12	40-60	25
NT3784	0.7	12	20	12	70-90	25
NT5009	0.6	9	14	11	8-12	50
NT9007	0.6	9	14	11	12-20	50
NT5924	0.6	9	14	11	16-25	100

Artikel-Nr.	s	b1	b2	h	Spannweite	Stück
NT5007	0.6	9	14	11	20-32	100
NT5008	0.6	9	14	11	32-50	25
NT5571	0.6	9	14	11	40-60	25
PN39323606	0.6	9	14	11	60-80	25

Kegelpfanne DIN6319 Form D

Material:	Stahl
Form:	D
DIN:	6319
Warengruppennr.:	5287

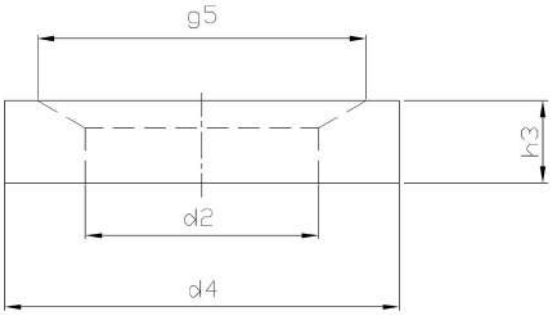

Artikel-Nr.	d2	d4	g5	h3	Stück
PN06320014	7.1	12	11	2.8	200
PN06320027	9.6	17	14.5	3.5	100
PN06320030	12	21	18.5	4.2	100
PN06320043	14.2	24	20	5	100
PN06320056	19	30	26	6.2	50
PN06320069	23.2	36	31	7.5	50
PN06320072	28	44	37	9.5	10
PN06320085	35	56	49	12	10
PN06320098	42	68	60	15	1
PN06320111	56	92	82	22	10

Passfeder DIN6885

Material:	Stahl
DIN:	6885
Warengruppennr.:	2804

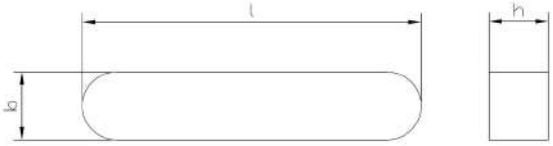

Artikel-Nr.	b	l	h	Stück
PN06280044	2	6	2	100
PN06280057	2	8	2	100
PN06280060	2	10	2	100
PN06280073	2	12	2	100
PN06289045	2	14	2	100
PN06280086	2	16	2	100
NT2209	2	18	2	100
PN06280099	2	20	2	100
PN06280141	3	6	3	100
PN06280154	3	8	3	100
PN06280167	3	10	3	100
PN06280170	3	12	3	100
PN06280183	3	14	3	100
PN06280196	3	16	3	100
PN06280206	3	18	3	100
PN06280219	3	20	3	100
PN06280222	3	22	3	100
PN06280235	3	25	3	100
PN06280248	3	28	3	100
PN06289058	4	6	4	100
PN06280303	4	8	4	100
PN06280316	4	10	4	100
PN06280329	4	12	4	100
PN06280332	4	14	4	100
PN06280345	4	16	4	100
PN06280358	4	18	4	100
PN06280361	4	20	4	100
PN06280374	4	22	4	100
PN06280387	4	25	4	100
PN06280390	4	28	4	100
PN06280400	4	30	4	100
PN06280413	4	32	4	100
PN06280426	4	36	4	100
PN06280439	4	40	4	100
PN06289061	4	45	4	100
PN06280442	4	50	4	100
PN06280455	4	56	4	100
PN06280510	5	8	3	100
PN06280523	5	10	3	100
PN06280536	5	12	3	100
PN06280549	5	14	3	100
PN06280552	5	16	3	100
PN06280565	5	18	3	100
PN06280578	5	20	3	100
PN06280594	5	25	3	100
PN06280604	5	28	3	100
PN06280701	5	8	5	100

Artikel-Nr.	b	l	h	Stück
PN06280714	5	10	5	100
PN06280727	5	12	5	100
PN06280730	5	14	5	100
PN06280743	5	16	5	100
PN06280756	5	18	5	100
PN06280769	5	20	5	100
PN06280772	5	22	5	100
PN06280785	5	25	5	100
PN06280798	5	28	5	100
PN06280808	5	30	5	100
PN06280811	5	32	5	100
PN06280824	5	36	5	100
PN06280837	5	40	5	100
PN06280840	5	45	5	100
PN06280853	5	50	5	100
PN06280866	5	56	5	100
PN06280879	5	60	5	100
PN06281014	6	12	4	100
PN06281027	6	14	4	100
PN06281030	6	16	4	100
PN06281043	6	18	4	100
PN06281056	6	20	4	100
PN06281069	6	22	4	100
PN06281072	6	25	4	100
PN06281085	6	28	4	100
PN06281098	6	32	4	100
PN06281124	6	40	4	100
PN06281140	6	50	4	100
PN06281153	6	60	4	100
PN06281360	6	10	6	100
PN06281373	6	12	6	100
PN06281386	6	14	6	100
PN06281399	6	16	6	100
PN06281409	6	18	6	100
PN06281412	6	20	6	100
PN06281425	6	22	6	100
PN06281438	6	25	6	100
PN06281441	6	28	6	100
PN06281454	6	30	6	100
PN06281467	6	32	6	100
PN06281470	6	36	6	100
PN06281483	6	40	6	100
PN06281496	6	45	6	100
PN06281506	6	50	6	100
PN06281519	6	56	6	100
PN06281522	6	60	6	100
PN06281535	6	63	6	100

Artikel-Nr.	b	l	h	Stück
PN06281548	6	70	6	100
PN06281551	6	80	6	100
PN06281564	6	90	5	100
PN06281577	6	100	6	100
PN06281713	8	16	5	100
PN06281726	8	18	5	100
PN06281739	8	20	5	100
PN06281742	8	22	5	100
PN06281755	8	25	5	100
PN06281768	8	28	5	100
PN06281771	8	30	5	100
PN06281784	8	32	5	100
PN06281797	8	36	5	100
PN06281807	8	40	5	100
PN06281810	8	45	5	100
PN06281823	8	50	5	100
PN06281849	8	63	5	100
PN06281852	8	80	5	100
PN06281946	8	12	7	100
PN06281959	8	14	7	100
PN06281962	8	16	7	100
PN06281975	8	18	7	100
PN06281988	8	20	7	100
PN06281991	8	22	7	100
PN06282000	8	25	7	100
PN06282013	8	28	7	100
PN06282026	8	30	7	100
PN06282039	8	32	7	100
PN06282042	8	36	7	100
PN06282055	8	40	7	100
PN06282068	8	45	7	100
PN06282071	8	50	7	100
PN06282084	8	56	7	100
PN06282097	8	60	7	100
PN06282107	8	63	7	100
PN06282110	8	70	7	100
PN06282123	8	75	7	100
PN06282136	8	80	7	100
PN06282152	8	90	7	100
PN06282165	8	100	7	100
PN06282178	8	110	7	100
PN06282181	8	125	7	100
PN06282194	8	140	7	100
PN06282291	10	25	6	100
PN06282301	10	28	6	100
PN06282314	10	30	6	100
PN06282327	10	32	6	100
PN06282330	10	36	6	100
PN06282343	10	40	6	100
PN06282369	10	50	6	100
PN06282385	10	60	6	100
PN06282408	10	70	6	100
PN06289003	10	110	6	100
PN06282518	10	16	8	100
PN06282521	10	18	8	100
PN06282534	10	20	8	100
PN06282547	10	22	8	100
PN06282550	10	25	8	100
PN06282563	10	28	8	100
PN06282576	10	30	8	100
PN06282589	10	32	8	100
PN06282592	10	36	8	100
PN06282602	10	40	8	100
PN06282615	10	45	8	100
PN06282628	10	50	8	100
PN06282631	10	56	8	100
PN06282644	10	60	8	100
PN06282657	10	63	8	100

Artikel-Nr.	b	l	h	Stück
PN06282660	10	70	8	100
PN06282673	10	80	8	100
PN06282686	10	90	8	25
PN06282699	10	100	8	100
NT7303	10	110	8	25
NT4082	10	120	8	25
PN06282712	10	125	8	25
NT6266	10	140	8	25
PN06283041	12	18	8	100
PN06283054	12	20	8	100
NT0421	12	22	8	100
PN06283067	12	25	8	100
PN06283070	12	28	8	100
PN06283083	12	30	8	100
PN06283096	12	32	8	100
PN06283119	12	36	8	100
PN06283122	12	40	8	100
PN06283135	12	45	8	100
PN06283148	12	50	8	100
PN06283151	12	56	8	100
PN06283164	12	60	8	100
PN06283177	12	63	8	100
PN06283180	12	70	8	100
PN06283193	12	80	8	100
PN06283203	12	90	8	25
PN06283216	12	100	8	100
NT7968	12	120	8	25
NT0618	12	125	8	25
NT6171	12	14	8	25
PN06283368	14	30	9	100
PN06283371	14	32	9	100
PN06283384	14	36	9	100
PN06283397	14	40	9	100
PN06283504	14	45	9	100
PN06283517	14	50	9	100
PN06283520	14	56	9	100
PN06283533	14	60	9	100
PN06283546	14	63	9	100
PN06283559	14	70	9	50
PN06283562	14	80	9	50
PN06283575	14	90	9	50
PN06283588	14	100	9	50
PN06283591	14	110	9	50
PN06283601	14	125	9	50
PN06283614	14	140	9	50
NT4907	14	160	9	10
PN06283698	16	40	10	100
PN06283708	16	45	10	100
PN06283711	16	50	10	100
PN06289074	16	56	10	50
PN06283724	16	60	10	50
PN06283737	16	63	10	50
PN06283740	16	70	10	50
PN06283753	16	80	10	50
PN06283766	16	90	10	50
PN06283779	16	100	10	50
NT4095	16	110	10	10
NT3732	16	125	10	10
NT7132	16	140	10	10
NT8507	16	160	10	10
NT6017	16	180	10	10
PN06283863	18	40	11	10
NT4901	18	45	11	10
PN06283889	18	50	11	10
NT5832	18	56	11	10
PN06289032	18	60	11	50
PN06283892	18	63	11	50
PN06283902	18	70	11	50

Artikel-Nr.	b	l	h	Stück
PN06283915	18	80	11	50
PN06283928	18	90	11	50
PN06283931	18	100	11	50
NT8006	18	110	11	10
PN06284202	20	45	12	50
PN06284215	20	50	12	50
NT9000	20	56	12	10
PN06284231	20	60	12	50
NT8459	20	63	12	10
PN06284257	20	70	12	50
PN06289016	20	75	12	50
PN06284260	20	80	12	50
PN06284273	20	90	12	25
PN06284286	20	100	12	25
NT0645	20	110	12	10
PN06284309	20	120	12	10
NT8236	20	125	12	10
PN0971	20	140	12	10
NT4591	20	160	12	10
NT1673	20	180	12	10
PN48500085	20	220	12	10
NT4600	22	50	14	10
PN06284516	22	60	14	10
NT6717	22	63	14	10
PN06284532	22	70	14	10
PN06284558	22	80	14	10
PN06284574	22	90	14	10
PN06284590	22	100	14	10
NT3772	22	125	14	10
NT11018	22	140	14	10
NT10843	22	160	14	5
NT8639	22	180	14	5
PN06284723	25	70	14	10
PN06284749	25	80	14	10
PN06284752	25	90	14	10
PN06284778	25	100	14	10
PN06284794	25	110	14	10
NT0212	25	125	14	10
NT6321	25	160	14	1
NT4642	25	200	14	10
NT4296	28	50	16	10
NT4297	28	70	16	10
NT3489	28	80	16	5
PN06285214	28	90	16	1
NT7157	28	100	16	1
PN06285230	28	110	16	1
PN06285256	28	1125	16	1
NT6295	28	140	16	1
NT7311	28	150	16	1
NT8242	28	160	16	1
NT4698	28	200	16	1
NT2185	32	100	18	1
NT10859	32	140	18	1
NT0087	36	100	20	1
NT3132	36	140	20	1
NT6961	36	180	20	1

Blindniete DIN7337/ISO15977, Stahl

Material:	Stahl
Oberfläche:	vernickelt
Kopfform:	Flachrundkopf
d:	4mm
l:	6mm
dk:	8mm
d2:	2.1mm
DIN:	7337
ISO:	15977
Warengruppennr.:	0142
Verpackungseinheit:	500 Stück

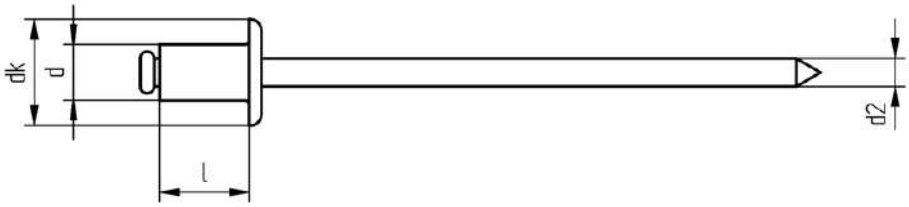

Artikel-Nr.
PN40953175

Blindniete DIN7337/ISO15977, Aluminium

Material:	Aluminium
Kopfform:	Flachrundkopf
DIN:	7337
ISO:	15977
Warengruppennr.:	0135

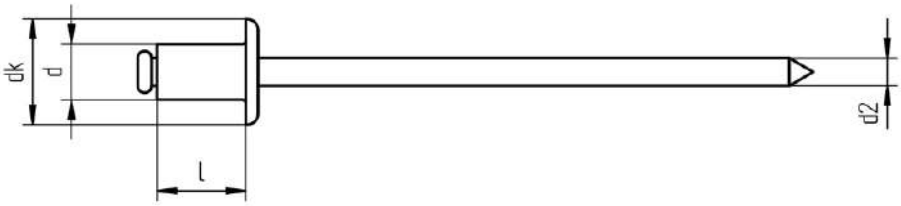

Artikel-Nr.	d	l	dk	d2	Stück
PN40950027	2.4	4	5	1.5	1000
PN40950026	2.4	6	5	1.5	1000
NT6755	2.4	8	5	1.5	1000
PN40950246	3.2	12	6.5	1.95	500
PN40950068	3	4	6.5	1.8	500
PN40950071	3	5	6.5	1.8	500
PN40950084	3	6	6.5	1.8	500
PN40950097	3	7	6.5	1.8	500
PN40950107	3	8	6.5	1.8	500
PN40950110	3	10	6.5	1.8	500
PN40950123	3	12	6.5	1.8	500
PN40950136	3	14	6.5	1.8	500
PN40950149	3	16	6.5	1.8	500
PN40950152	3	18	6.5	1.8	500
PN40950165	3	20	6.5	1.8	500
PN40950178	3	25	6.5	1.8	500
PN40950482	4.8	10	9.5	2.7	500
NT8964	4.8	16	9.5	2.7	500
PN40950314	4	5	8	2.1	500
PN40950327	4	6	8	2.1	500
PN40950330	4	7	8	2.1	500
PN40950343	4	8	8	2.1	500
PN40950356	4	10	8	2.1	500
PN40950369	4	12	8	2.1	500
PN40950372	4	14	8	2.1	500
PN40950385	4	16	8	2.1	500
PN40950398	4	18	8	2.1	500
PN40950408	4	20	8	2.1	500
PN40950411	4	25	8	2.1	500
PN40950576	5	6	9.5	2.7	500
PN40950589	5	8	9.5	2.7	500
PN40950592	5	10	9.5	2.7	500
PN40950602	5	12	9.5	2.7	500
PN40950615	5	14	9.5	2.7	500
PN40950628	5	16	9.5	2.7	500
PN40950644	5	18	9.5	2.7	500
PN40950657	5	20	9.5	2.7	250
PN40950660	5	25	9.5	2.7	250
PN40950673	5	30	9.5	2.7	100
PN40950686	5	35	9.5	2.7	100
PN40950699	5	40	9.5	2.7	100
PN40950806	6	8	12	3.2	100
PN40950819	6	10	12	3.2	100
PN40950822	6	12	12	3.2	100
PN40950835	6	16	12	3.2	100
PN40950848	6	18	12	3.2	100
PN40950851	6	20	12	3.2	100

Artikel-Nr.	d	l	dk	d2	Stück
PN40950864	6	25	12	3.2	100

Blindniete DIN7337/ISO15978

Material:	Aluminium
Kopfform:	Senkkopf
DIN:	7337
ISO:	15978
Warengruppennr.:	0147

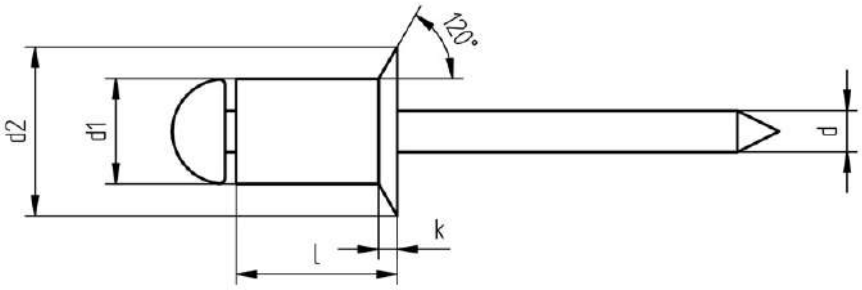

Artikel-Nr.	d	l	d1	d2	Stück
NT6156	1.8	8	3.2	6	500
PN40951067	1.8	6	3	6	1000
PN40951070	1.8	8	3	6	1000
PN40951083	1.8	10	3	6	1000
PN40951096	1.8	12	3	6	1000
PN40951106	1.8	16	3	6	1000
PN40951119	1.8	20	3	6	1000
PN40951122	1.8	25	3	6	1000
PN40951232	2.1	6	4	7.5	1000
PN40951245	2.1	8	4	7.5	1000
PN40951258	2.1	10	4	7.5	1000
PN40951261	2.1	12	4	7.5	1000
PN40951274	2.1	16	4	7.5	1000
PN40951287	2.1	20	4	7.5	1000
PN40951290	2.1	25	4	7.5	1000
PN40951436	2.7	6	5	9	1000
PN40951449	2.7	8	5	9	1000
PN40951452	2.7	10	5	9	1000
PN40951465	2.7	12	5	9	1000
PN40951478	2.7	16	5	9	1000
PN40951481	2.7	20	5	9	1000
PN40951494	2.7	25	5	9	1000
PN40951504	2.7	30	5	9	1000
PN40951517	2.7	35	5	9	1000
PN40951520	2.7	40	5	9	1000

Blindniete DIN7337/ISO15979

Material:	Stahl
Oberfläche:	vernickelt
Kopfform:	Flachrundkopf
DIN:	7337
ISO:	15979
Warengruppennr.:	0142
Verpackungseinheit:	500 Stück

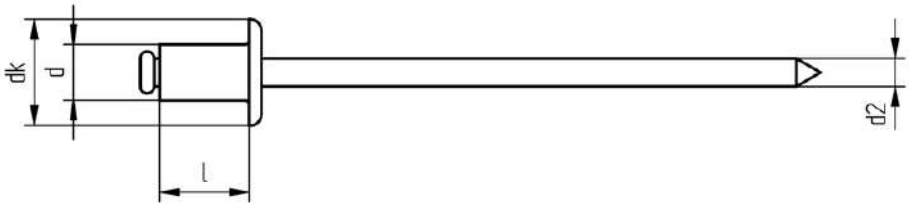

Artikel-Nr.	d	l	dk	d2
PN40953023	3	5	6.5	1.95
PN40953036	3	6	6.5	1.95
PN40953049	3	8	6.5	1.95
PN40953052	3	10	6.5	1.95
PN40953065	3	12	6.5	1.95
NT5290	3	16	6.5	1.95
PN40953188	4	8	8	2.5
PN40953191	4	10	8	2.5
PN40953201	4	12	8	2.5
PN40953214	4	16	8	2.5
PN40953227	4	20	8	2.5

Artikel-Nr.	d	l	dk	d2
PN40953324	5	8	9.5	3
PN40953337	5	10	9.5	3
PN40953353	5	14	9.5	3
PN40953366	5	16	9.5	3
NT4851	5	25	9.5	3

Blindniete DIN7337/ISO15980

Material:	Stahl
Kopfform:	Senkkopf
DIN:	7337
ISO:	15980
Warengruppennr.:	0145
Verpackungseinheit:	1000 Stück

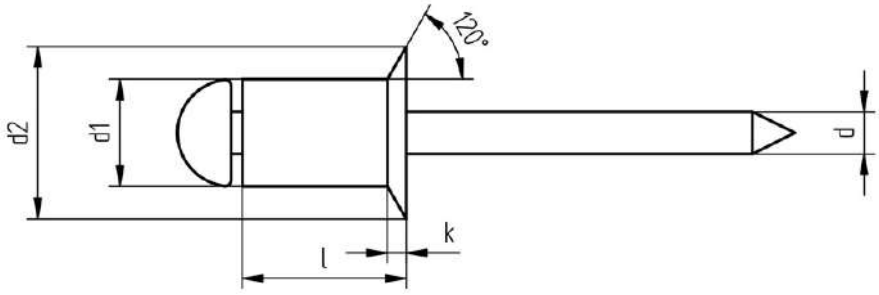

Artikel-Nr.	d	l	d2	d1
PN40954022	1.95	6	6.5	3
PN40954035	1.95	8	6.5	3
PN40954048	1.95	10	6.5	3
PN40954051	1.95	12	6.5	3
PN40954158	2.5	6	8	4
PN40954161	2.5	8	8	4
PN40954174	2.5	10	8	4
PN40954187	2.5	12	8	4
PN40954190	2.5	16	8	4
PN40954323	3	8	9.5	5

Blindniete DIN7337/ISO15983

Material:	rostfreier Stahl A2
Kopfform:	Flachrundkopf
DIN:	7337
ISO:	15983
Warengruppennr.:	0144
Verpackungseinheit:	500 Stück

Artikel-Nr.	d	l	dk	d2
NT9023	3.2	6	6.5	2
NT5341	3.2	8	6.5	2
PN40956114	3.2	10	6.5	2
NT5915	3.2	12	6.5	2
PN40956020	3	6	6.5	2
PN40956033	3	8	6.5	2
PN40956046	3	10	6.5	2
PN40956059	3	12	6.5	2
PN40956062	3	16	6.5	2
PN40956266	4.8	8	9.5	3.2
PN40956172	4	6	8	2.6

Artikel-Nr.	d	l	dk	d2
PN40956185	4	8	8	2.6
PN40956198	4	10	8	2.6
PN40956208	4	12	8	2.6
PN40956209	4	14	8	2.6
PN40956211	4	16	8	2.6
PN40956224	4	20	8	2.6
PN40956334	5	8	9.5	3.2
PN40956347	5	10	9.5	3.2
PN40956350	5	12	9.5	3.2
PN40956363	5	16	9.5	3.2

Blindniete DIN7337/ISO16582

Material:	Kupfer
Kopfform:	Flachrundkopf
DIN:	7337
ISO:	16582
Warengruppennr.:	0143

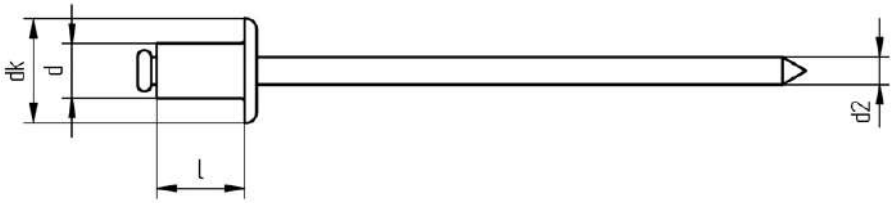

Artikel-Nr.	d	l	dk	d2	Stück
PN40955021	3	4	6.5	1.8	1000
PN40955034	3	6	6.5	1.8	1000
PN40955047	3	8	6.5	1.8	1000
PN40955050	3	10	6.5	1.8	1000
PN40955063	3	12	6.5	1.8	1000
PN40955144	4	6	8	2.1	1000
PN40955157	4	8	8	2.1	500
PN40955160	4	10	8	2.1	500
PN40955173	4	12	8	2.1	1000

Halbhohlniete mit Bohrung DIN7338 Form C

Material:	Kupfer
Form:	C
DIN:	7338
Warengruppennr.:	9803
Verpackungseinheit:	100 Stück

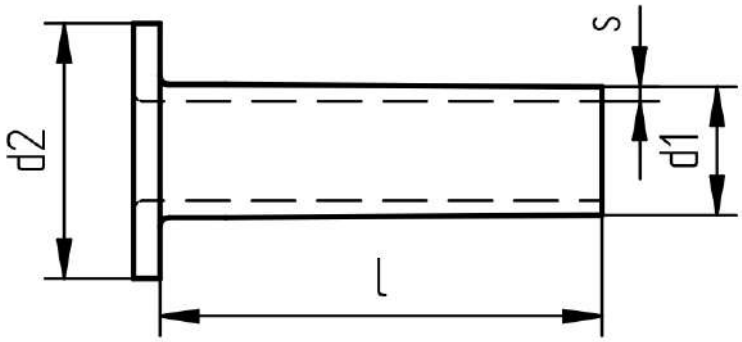

Artikel-Nr.	d1	l	s	d2
PN15320063	3	6	0.5	5.5
PN15320076	3	8	0.5	5.5
PN15320089	3	10	0.5	5.5
PN15320092	3	12	0.5	5.5
PN15320160	4	6	0.5	7.5
PN15320173	4	8	0.5	7.5
PN15320186	4	10	0.5	7.5
PN15320199	4	12	0.5	7.5
PN15320209	4	15	0.5	7.5
PN15320225	4	20	0.5	7.5
PN15320283	5	8	0.6	9.5
PN15320296	5	10	0.6	9.5
PN15320306	5	12	0.6	9.5
PN15320319	5	15	0.6	9.5
PN15320335	5	20	0.6	9.5
PN15320416	6	10	0.75	11.5
PN15320432	6	15	0.75	11.5
PN15320458	6	20	0.75	11.5
PN15320474	6	25	0.75	11.5
PN15320555	8	15	1.2	15.5
PN15320571	8	20	1.2	15.5
PN15320597	8	25	1.2	15.5

Dichtring Kupfer DIN7603

Material:	Kupfer
DIN:	7603
Warengruppennr.:	5295

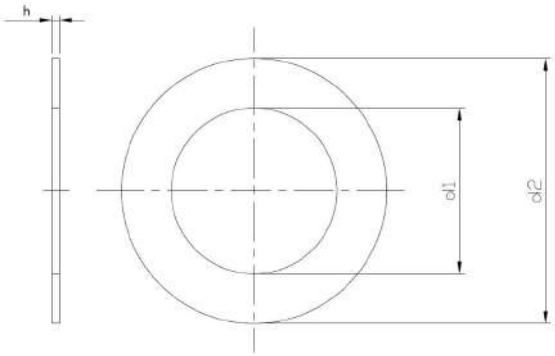

Artikel-Nr.	d1	d2	h	Stück
PN08760070	4	8	1	100
PN08760096	5	9	1	100
NT5749	6.5	9.5	1	100
PN08760119	6	10	1	100
NT4165	6	12	1	100
PN08760177	8	11.5	1	100
NT1491	8	12	1	100
NT6396	8	12	1.5	100
PN08760203	9	14	1	100
PN08760232	10	13.5	1	100
NT1333	10	14	1	100
PN08760261	10	16	1	100
NT0301	10	16	2	100
PN08760290	12	15.5	1.5	100
NT1201	12	17	1.5	100
PN08760313	12	18	1.5	100
NT4166	13	18	1	100
NT0777	13	18	1.5	100
NT1226	13	18	2	100
PN08760355	14	18	1.5	100
PN08760368	14	20	1.5	100
PN08760410	16	20	1.5	100
PN08760423	16	22	1.5	100
PN08760449	17	21	1.5	100
PN08760478	18	22	1.5	100
NT4167	18	24	1.5	100
PN08760533	20	24	1.5	100
PN08760546	20	26	1.5	100
PN08760559	21	26	1.5	100
NT1500	21	27	2	100
PN08760562	21	28	1.5	100
NT1390	21	30	4	100
PN08760591	22	27	1.5	100
PN08760601	22	29	1.5	100
PN08760614	23	28	2	100
PN08760627	24	29	2	100
NT2024	26.5	32.5	2.5	100
PN08760656	26	31	2	100
PN08760669	26	34	2	100
PN08760685	27	32	2	100
PN08760708	28	33	2	100
PN08760711	30	36	2	100
NT1457	32	38	2	100
PN08760740	33	39	2	100
NT2072	33	41	2	200
PN08760779	36	42	2	100
PN08760863	38	44	2	100

Artikel-Nr.	d1	d2	h	Stück
PN08760928	42	49	2	100
NT4118	45	52	2	100
NT0803	48	55	2	100
NT11001	56	64	2.5	100
NT4898	60	68	2.5	25

Dichtring Aluminium DIN7603

Material:	Aluminium
DIN:	7603
Warengruppennr.:	5296
Verpackungseinheit:	100 Stück

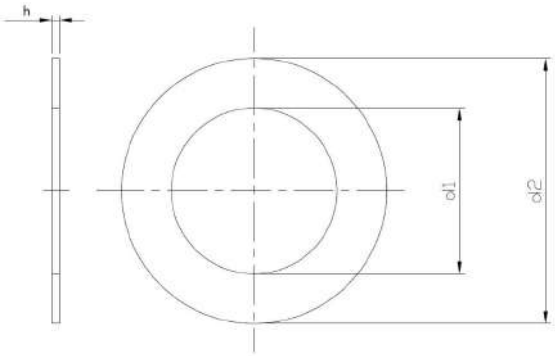

Artikel-Nr.	d1	d2	h
PN08770170	8	12	1
PN08770235	10	13.5	1
PN08770293	12	15.5	1.5
PN08770358	14	18	1.5
PN08770413	16	20	1.5
PN08770471	18	22	1.5
PN08770536	20	24	1.5
NT5596	27	32	2
NT1805	30	36	2

Weicheisen-Dichtring DIN7603

Material:	Weicheisen
DIN:	7603
Warengruppennr.:	5379

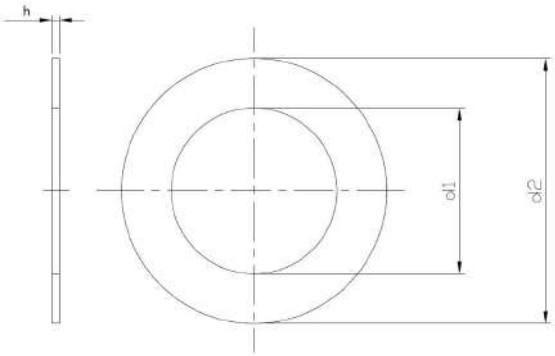

Artikel-Nr.	d1	d2	h	Stück
NT5614	10.2	13.4	1	100
NT9769	10.2	15.9	1	100
NT5615	14.2	17.9	1.5	100
NT8396	15.2	18.9	1.5	100
NT8265	16.2	19.9	1.5	100
NT5616	17.2	20.9	1.5	100
NT5617	18.2	21.9	1.5	100
NT7990	20.2	23.9	1.5	100
NT5618	21.2	25.9	1.5	100
NT6884	22.2	26.9	1.5	100
NT9918	24.3	28.9	2	200
NT5743	24.3	28.9	2	100
NT8266	26.3	30.9	2	100
NT8504	26.3	33.9	2	100
NT5619	27.3	31.9	2	100
NT6285	30.3	35.9	2	100
NT5620	33.3	38.9	2	100
NT6237	36.3	41.9	2	100
NT5827	42.3	48.9	2	100
NT6238	45.3	51.9	2	100
NT5828	48.3	54.9	2	100
NT9833	52.3	59.9	2.5	100
NT6239	56.3	63.9	2	100
NT8939	56.3	63.9	2.5	100

Runddraht Sprengring für Wellen DIN7993 Form A

Material:	Stahl
Form:	A
DIN:	7993
Warengruppennr.:	5236

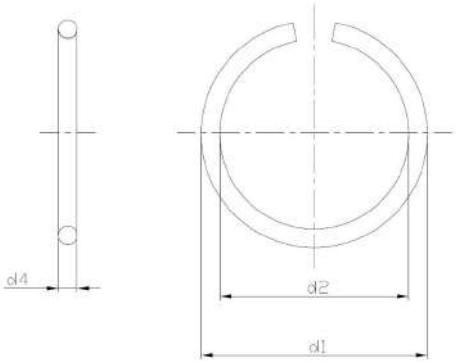

Artikel-Nr.	d1	d2	d4	Stück
PN08510013	4	3.1	0.8	1000
PN08510026	5	4.1	0.8	1000
PN08510039	6	5.1	0.8	1000
PN08510042	7	6.1	0.8	1000
PN08510055	8	7.1	0.8	1000
PN08510068	10	9.1	0.8	500
PN08510071	12	10.8	1	500
PN08510084	14	12.8	1	500
PN08510097	16	14.2	1.6	500
PN08510107	18	16.2	1.6	500
PN08510110	20	17.7	2	500
PN08510123	22	19.7	2	500
PN08510136	24	21.7	2	500
PN08510149	25	22.7	2	500
PN08510152	26	23.7	2	500
PN08510165	28	24.7	2	500
PN08510178	30	27.7	2	500
PN08510181	32	29.1	2.5	200
PN08510194	35	32.1	2.5	200
PN08510204	38	35.1	2.5	200
PN08510217	40	37.1	2.5	200
PN08510233	45	42	2.5	200
PN08510259	50	47	2.5	200
NT0580	55	51.8	3.2	100
NT1269	60	56.1	3.2	100
NT5687	65	61.1	3.2	200

Runddraht Sprengring für Bohrungen DIN7993 Form B

Material:	Stahl
Form:	B
DIN:	7993
Warengruppennr.:	5237

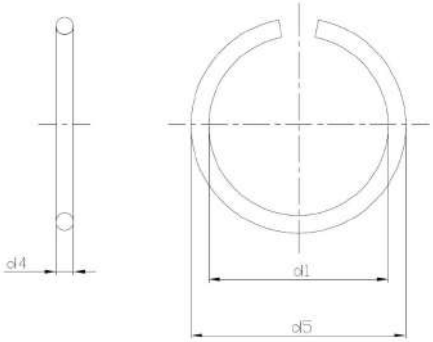

Artikel-Nr.	d1	d4	d5	Stück
PN08520045	7	0.8	7.9	1000
PN08520058	8	0.8	8.9	1000
PN08520061	10	0.8	10.9	500
PN08520087	12	1	136.1	500
PN08520090	14	1	15.2	500
PN08520100	16	1.6	17.8	500
PN08520113	18	1.6	19.8	500
PN08520126	20	2	22.3	500
PN08520139	22	2	24.3	500
PN08520155	25	2	27.3	500
PN08520168	26	2	28.3	500

Artikel-Nr.	d1	d4	d5	Stück
PN08520171	28	2	30.3	500
PN08520184	30	2	32.3	500
PN08520197	32	2.5	34.9	200
PN08520207	35	2.5	37.9	200
PN08520210	38	2.5	40.9	250
PN08520223	40	2.5	42.9	200
PN08520236	42	2.5	45	200
PN08520249	45	2.5	48	200
PN08520252	48	2.5	51	200

Blindnietmutter, Senkkopf

Material:	Stahl
Kopfform:	Senkkopf
Warengruppennr.:	0153

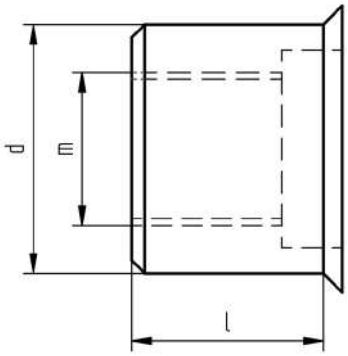

Artikel-Nr.	d	l	m	Stück
PN40974044	6	12	4	500
PN40974141	7	13.5	5	500
NT1933	7	15.5	5	500
NT5111	9	16	6	500
PN40974248	9	17	6	250
PN40974345	11	18.5	8	100
PN40974442	12	19	10	100
NT9817	12	21	10	100

Federndes Druckstück mit Kugel

Material:	Stahl
Kopfform:	ohne Kopf mit Schlitz
Warengruppennr.:	0509
Verpackungseinheit:	10 Stück

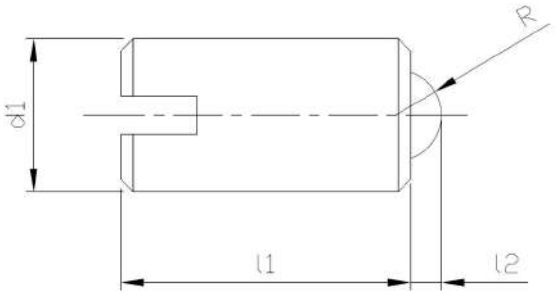

Artikel-Nr.	d1	l1	l2
NT0486	M 4	9	0.8
NT0487	M 5	12	0.9
NT0488	M 6	14	1
NT0489	M 8	16	1.5
NT0490	M 10	19	2
NT0491	M 12	22	2.5
NT0492	M 16	24	3.5

Federndes Druckstück mit Bolzen

Material:	Stahl
Kopfform:	ohne Kopf mit Schlitz
Warengruppennr.:	0510
Verpackungseinheit:	10 Stück

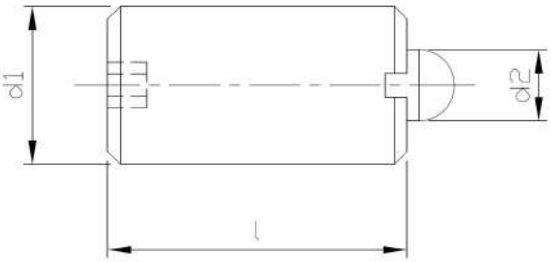

Artikel-Nr.	d1	l	sw
NT1083	M 4	9	1.5
NT4158	M 5	12	2
NT2337	M 6	14	2
NT2343	M 8	16	2
NT1810	M 10	19	2.5

Dübel Fischer

Material:	Kunststoff
Warengruppennr.:	0148

Artikel-Nr.	Artikelname	dt	hef	do	h1	ds	Stück
PN40820017	Fischer Dübel S 4	S4	20	4	25	2 bis 3	100
PN40820020	Fischer Dübel S 5	S5	25	5	35	3 bis 4	200
PN40820033	Fischer Dübel S 6	S6	30	6	40	4 bis 5	200
PN40820046	Fischer Dübel S 8	S8	40	8	55	4.5 bis 6	200
PN40820059	Fischer Dübel S 10	S10	50	10	70	6 bis 8	50
PN40820062	Fischer Dübel S 12	S12	60	12	80	8 bis 10	25
PN40820075	Fischer Dübel S 14	S14	75	14	95	10 bis 12	20
PN40820088	Fischer Dübel S 16	S16	80	15	100	12	10
PN40820091	Fischer Dübel S 20	S20	90	20	120	16	5

Blindnietmutter, Flachrundkopf

Material:	Stahl
Kopfform:	Flachrundkopf
Warengruppennr.:	0154

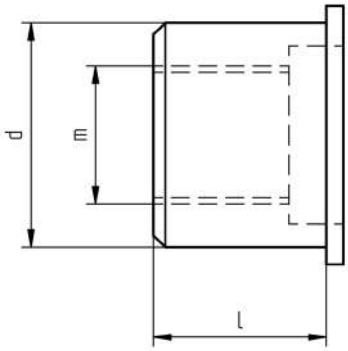

Artikel-Nr.	d	l	m	Stück
NT10789	4	11	4	500
NT6677	5	11	5	500
PN40973139	5	12.5	5	500
PN40973223	6	15.5	6	250
PN40973320	8	17	8	100
PN40973333	8	20	8	100
PN40973430	10	20.5	10	100

NONNENMANN

HEBETECHNIK

PRODUKTÜBERSICHT HEBETECHNIK

	Doppelwirbelringschraube DSR	721
	Doppelwirbelringschraube DSS	722
	Doppelwirbelringschraube QLR, Edelstahl	723
	Doppelwirbelringschraube QLR, Stahl	723
	Dreifachwirbelring TSR	724
	Wirbelringschraube SEB	725

Doppelwirbelringschraube DSR

Material:	Stahl
Oberfläche:	rot lackiert
Warengruppennr.:	7303

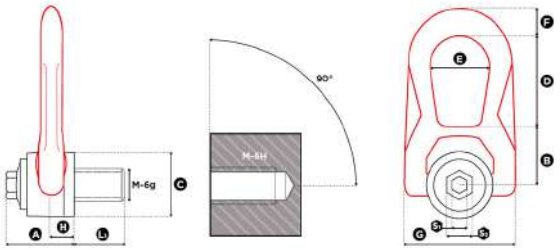

Artikel-Nr.	Gewinde	max. Last(t)	D	B	A	E	H	L1	C	F	S1	S2	G
HT0148UP	M 5	0.1	38	30	33	27	9.5	15	30	14	8	16	53
HT0149UP	M 6	0.2	38	30	33	27	9.5	15	30	14	8	16	53
HT0079UP	M 8	0.5	38	30	33	27	9.5	15	30	14	8	16	53
HT0080UP	M 10	0.9	38	30	33	27	9.5	18	30	14	8	16	53
HT0081UP	M 12	1.3	38	30	33	27	9.5	21	30	14	8	16	53
HT0082UP	M 14	1.8	53	40	45	38	13	23	45	17	8	20	76
HT0083UP	M 16	2.3	53	40	45	38	13	27	45	17	8	20	76
HT0084UP	M 18	2.3	53	40	45	38	13	27	45	17	8	20	76
HT0085UP	M 20	2.5	53	40	45	38	13	30	45	17	8	20	76
HT0541UP	M 20	3.2	83	55	62	55	19	25	60	25	14	24	115
HT0086UP	M 22	4.5	83	55	62	55	19	33	60	25	14	24	115
HT0087UP	M 24	5.5	83	55	62	55	19	36	60	25	14	24	115
HT0088UP	M 27	6	83	55	62	55	19	40	60	25	14	24	115
HT0089UP	M 30	6.3	83	55	62	55	19	45	60	25	14	24	115
HT0540UP	M 30	8	98	77	80	71	28	45	78	26	14	30	141
HT0535UP	M 36	8.5	98	77	80	71	28	54	78	26	14	30	141
HT0542UP	M 42	9	98	77	80	71	28	63	78	26	14	30	141
HT0090UP	UNC 3/8"-16	0.7	38	30	33	27	9.5	17	30	14	8	16	53
HT0091UP	UNC1/2"-13	1.3	38	30	33	27	9.5	21	30	14	8	16	53
HT0092UP	UNC 5/8"-11	2.2	53	40	45	38	13	27	45	17	8	20	76
HT0093UP	UNC3/4"-10	2.4	53	40	45	38	13	30	45	17	8	20	76
HT0180UP	UNC 7/8"-9	4.4	83	55	62	55	19	33	60	25	14	24	115
HT0094UP	UNC 1"-8	5.6	83	55	62	55	19	36	60	25	14	24	115
HT0259	UNC 5/16"-18	0.5	38	30	33	27	9.5	15	30	14	8	16	53

Doppelwirbelringschraube DSS

Material:	Stahl
Oberfläche:	rot lackiert
S:	19mm
Festigkeit:	10
Warengruppennr.:	7305

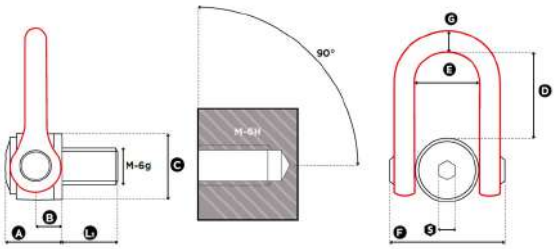

Artikel-Nr.	Gewinde	max. Last(t)	D	B	A	E	L1	C	F	G
HT0225UP	M 24	9	98	31	61	73	36	70	149	33
HT0118UP	M 30	14	98	31	61	73	45	70	149	33
HT0119UP	M 33	14.5	98	31	61	73	50	70	149	33
HT0120UP	M 36	15	98	31	61	73	54	70	149	33
HT0121UP	M 39	17	98	31	61	73	58	70	149	33
HT0122UP	M 42	15.5	98	31	61	73	63	70	149	33
HT0123UP	M 45	15	98	31	61	73	63	70	149	33
HT0124UP	M 48	22	123	38	79	91	68	90	182	45
HT0125UP	M 52	23	123	38	79	91	68	90	182	45
HT0126UP	M 56	25	123	38	79	91	68	90	182	45
HT0127UP	M 64	32.1	123	38	76	91	90	95	182	45
HT0266UP	M 72	32.1	123	38	79	91	90	95	182	45
HT0264UP	M 80	32.1	123	38	79	91	90	100	182	45
HT0263UP	M 100	32.1	123	38	79	91	90	110	182	45

Doppelwirbelringschraube QLR, Edelstahl

Material:	Edelstahl
Warengruppennr.:	7331

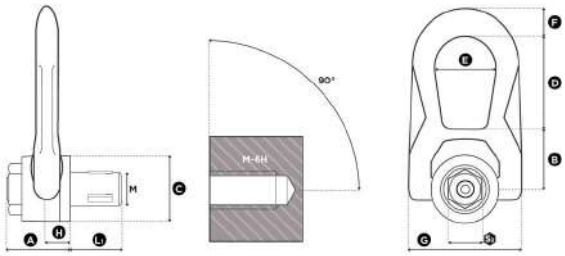

Artikel-Nr.	Gewinde	max. Last(t)	D	B	A	E	H	L1	C	F	S2	G
HT1050UP	M 8	0.25	38	30	31	27	9.5	17.5	30	14	18	53
HT1051UP	M 10	0.4	38	30	31	27	9.5	19.5	30	14	18	53
HT1052UP	M 12	0.65	53	40	40	38	13	23	45	17	27	76
HT1053UP	M 16	1.05	53	40	40	38	13	27	45	17	27	76
HT1054UP	M 20	1.7	83	55	55	55	19	30	60	25	40	115
HT1055UP	M 24	2.5	83	55	55	55	19	36	60	25	40	115

Doppelwirbelringschraube QLR, Stahl

Material:	Stahl
Oberfläche:	rot lackiert
Warengruppennr.:	7330

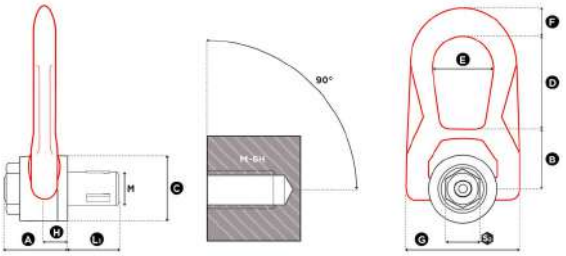

Artikel-Nr.	Gewinde	max. Last(t)	D	B	A	E	H	L1	C	F	S2	G
HT1000UP	M 8	0.25	38	30	31	27	9.5	17.5	30	14	18	53
HT1001UP	M 10	0.4	38	30	31	27	9.5	19.5	30	14	18	53
HT1002UP	M 12	0.65	53	40	40	38	13	23	45	17	27	76
HT1003UP	M 16	1.05	53	40	40	38	13	27	45	17	27	76
HT1004UP	M 20	1.7	83	55	55	55	19	30	60	25	40	115
HT1005UP	M 24	2.5	83	55	55	55	19	36	60	25	40	115

Dreifachwirbelring TSR

Material:	Stahl
Oberfläche:	rot lackiert
Warengruppennr.:	7307

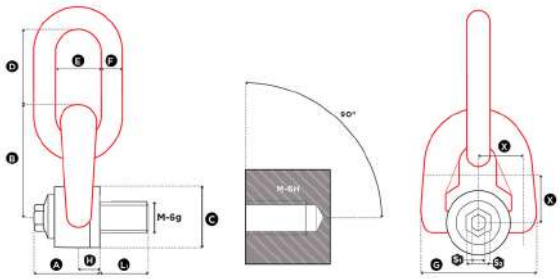

Artikel-Nr.	Gewinde	max. Last(t)	D	B	A	E	L1	C	F	S1	S2	G
HT0013	M 8	0.3	41	56	33	25	14	30	10	8	16	58
HT0014	M 10	0.6	41	56	33	25	17	30	10	8	16	58
HT0015	M 12	1	41	56	33	25	21	30	10	8	16	58
HT0016	M 14	1.3	56	76	45	37	23	45	14	8	20	79
HT0017	M 16	1.6	56	76	45	37	27	45	14	8	20	79
HT0018	M 18	2	56	76	45	37	27	45	14	8	20	79
HT0019	M 20	2.5	56	81	45	37	30	45	14	8	20	79
HT0020	M 22	3	80	105	62	45	33	60	20	14	24	106
HT0021	M 24	4	80	105	62	45	36	60	20	14	24	106
HT0022	M 27	5	80	105	62	45	36	60	20	14	24	106
HT0023	M 30	6.3	80	105	62	45	45	60	20	14	24	106
HT0024	M 36	10	111	140	81	81	54	80	30	19	30	148
HT0025	M 42	12.5	111	146	84	71	63	80	30	19	30	148
HT0026	M 48	20	135	178	100	90	68	110	42	19	30	180
HT0027	M 56	22	135	184	104	90	78	110	42	19	30	190
HT0032	UNC 1"-8	4.5	80	84	62	45	36	60	20	9/16"	24	106
HT0029	UNC 1/2"-13	0.9	41	56	33	25	21	30	10	5/16"	5/8"	58
HT0031	UNC 3/4"-10	2.4	56	75	45	37	30	45	14	5/16"	20	79
HT0028	UNC 3/8"-16	0.5	41	56	33	25	17	30	10	5/16"	5/8"	58
HT0030	UNC 5/8"-11	1.7	56	75	45	37	24	45	14	5/16"	20	79

Wirbelringschraube SEB

Material:	Stahl
Oberfläche:	rot lackiert
Warengruppennr.:	7301

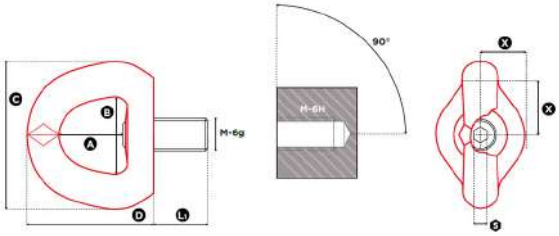

Artikel-Nr.	Gewinde	max. Last(t)	D	B	S	A	L1	C	X/X
HT0184UP	M 8	0.5	57	34	6	30	14	60	20
HT0187UP	M 10	0.7	57	34	6	30	17	60	20
HT0188UP	M 12	0.8	57	34	6	30	21	60	20
HT0001UP	M 16	1.8	80	45	8	38	27	88	35
HT0002UP	M 20	2.7	80	45	8	38	30	88	35
HT0003UP	M 24	4.2	80	45	14	38	36	88	35
HT0004UP	M 30	6.3	106	70	14	58	45	115	50
HT0005UP	M 36	11	155	94	14	83	54	168	70
HT0006UP	M 42	15	155	94	14	83	63	168	70
HT0191UP	M 48	16	155	94	19	80	68	168	70

GREIFERTECHNIK

PRODUKTÜBERSICHT GREIFERTECHNIK

	Vormontiertes Greiferset	731
	Greiferzange	734
	Vakuumsauger	735
	Saugerhalter	736
	Druckfeder	738
	Schlauch zur Saugerverbindung und Endstopfen	738
	Klemmaufnahme mit Saugeraufnahme und gefedertem Halter	739
	Klemmaufnahme	740
	Befestigungsleiste mit Saugeraufnahmen und gefederten Saugern	740
	Grundplatte mit Saugeraufnahmen und gefederten Saugern	741
	Saugeraufnahme	742
	Saugeraufnahme mit gefedertem Halter	744
	Gelenkarm mit Gelenkstück und gefedertem Halter	745
	Gelenkarm	745
	Gelenkstück	746
	Befestigungsleiste mit gefedertem Halter, H-System	746
	Befestigungsleiste, H-System	747
	Befestigungsleiste, Vario-System	749
	Klemmleiste	750
	Leistenklammer	750
	Befestigungsprofil	751

	Profilklammer	751
	Profilhalter	752
	Verbinderplatte	753
	Verbinderwinkel	754
	Vario-Gelenk	754
	Distanzunterlage	755
	Distanzstück	755
	Grundplatte	756
	Roboterplatte	758
	Nutenstein	758
	Bajonettbolzen	759
	Distanzrolle	759
	Halterung	760
	Kleinteil Greifertechnik	761

NONNENMANN

GREIFERTECHNIK ONLINESHOP

Komponenten Greifertechnik

Ebenen des Greifersystems / Levels of the gripper system

www.shop.nonnenmann.net/shop/greifertechnik/komponenten-greifertechnik

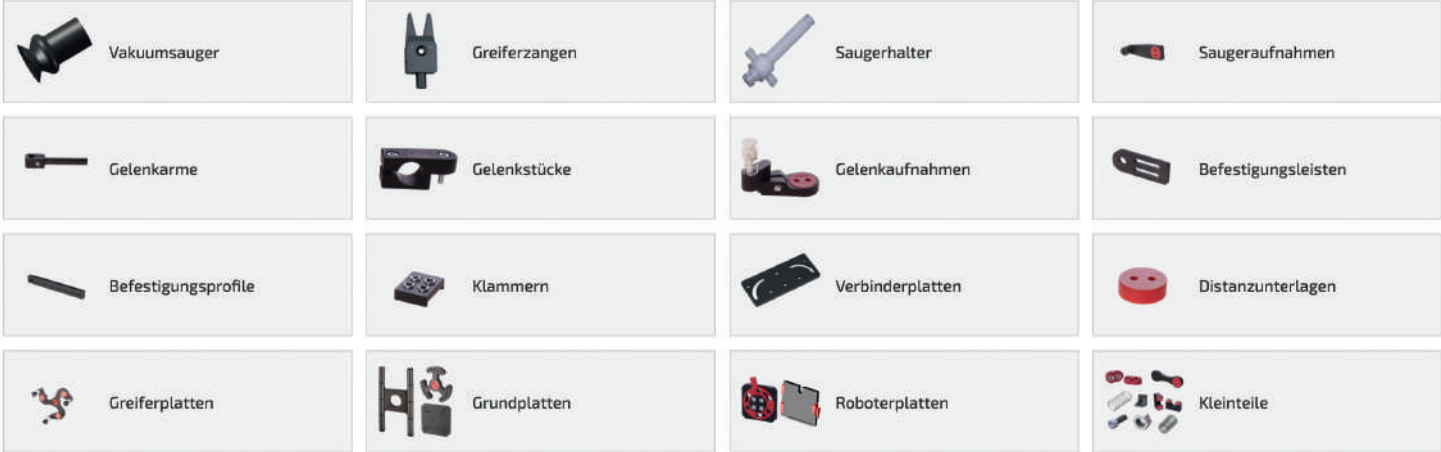

KÖNNTE SIE AUCH INTERESSIEREN

Vormontierte Greifersets

Vormontiertes Greiferset

Material:	Kunststoff
Ebene des Greifersystems:	1,5

	Artikel-Nr.	Arbeitsbereich	Durchmesser Saugnapf	Anzahl Sauger	Schnellwechselsystem
	GS0042	25x150	20	2	Midi-Bajonett
	GS0043	160	20	3	Midi-Bajonett
	GS0044	180	20	3	Midi-Bajonett
	GS0045	200	20	3	Midi-Bajonett
	GS0046	220	20	3	Midi-Bajonett
	GS0047	25x190	20	2	Midi-Bajonett
	GS0048	25x190	20	2	Midi-Bajonett
	GS0049	70x290	20	2	Midi-Bajonett
	GS0050	70x340	20	2	Midi-Bajonett
	GS0051	70x390	20	2	Midi-Bajonett
	GS0052	135x240	20	4	Midi-Bajonett
	GS0053	135x190	20	4	Midi-Bajonett
	GS0054	135x290	20	4	Midi-Bajonett
	GS0055	135x340	20	4	Midi-Bajonett
	GS0056	135x390	20	4	Midi-Bajonett
	GS0057	140x205	20	4	Midi-Bajonett
	GS0058	175x205	20	4	Midi-Bajonett

	Artikel-Nr.	Arbeitsbereich	Durchmesser Saugnapf	Anzahl Sauger	Schnellwechselsystem
	GS0059	225x205	20	4	Midi-Bajonett
	GS0060	275x205	20	4	Midi-Bajonett
	GS0061	305x205	20	4	Midi-Bajonett
	GS0062	350x375	20	4	Midi-Bajonett
	GS0063	350x400	20	4	Midi-Bajonett
	GS0064	350x425	20	4	Midi-Bajonett
	GS0065	350x450	20	4	Midi-Bajonett
	GS0066	125x275	20	4	Midi-Bajonett
	GS0067	175x275	20	4	Midi-Bajonett
	GS0068	195x275	20	4	Midi-Bajonett
	GS0069	275x275	20	4	Midi-Bajonett
	GS0070	275x325	20	4	Midi-Bajonett
	GS0071	230x230	20	4	Midi-Bajonett
	GS0072	230x280	20	4	Midi-Bajonett
	GS0073	230x330	20	4	Midi-Bajonett
	GS0074	230x380	20	4	Midi-Bajonett
	GS0075	230x430	20	4	Midi-Bajonett
	GS2004	160	10	3	Mini-Bajonett
	GS2005	180	10	3	Mini-Bajonett
	GS2006	200	10	3	Mini-Bajonett
	GS2007	220	10	3	Mini-Bajonett
	GS2008	70x190			

	Artikel-Nr.	Arbeitsbereich	Durchmesser Saugnapf	Anzahl Sauger	Schnellwechselsystem
	GS1003	170x220	20	4	Schwalbenschwanz
	GS1004	170x270	20	4	Schwalbenschwanz
	GS1005	170x320	20	4	Schwalbenschwanz
	GS1006	170x370	20	4	Schwalbenschwanz
	GS1007	170x420	20	4	Schwalbenschwanz
	GS1010	100x200	20	2	Schwalbenschwanz
	GS1011	100x260	20	2	Schwalbenschwanz
	GS1012	100x320	20	2	Schwalbenschwanz
	GS1013	100x380	20	2	Schwalbenschwanz
	GS1014	100x420	20	2	Schwalbenschwanz
	GS1025	230x220	20	4	Schwalbenschwanz
	GS1026	230x260	20	4	Schwalbenschwanz
	GS1027	230x320	20	4	Schwalbenschwanz
	GS1028	230x360	20	4	Schwalbenschwanz

Greiferzange

Material:	Aluminium
Form:	spitz
Form der Aufnahme:	rund
Ebene des Greifersystems:	1
Maß der Aufnahme:	10mm

Artikel-Nr.	Länge	Sensor
GS3000	30	Nein
GS3001	30	Ja
GS3002	40	Nein
GS3003	40	Ja
GS3004	51	Nein
GS3005	51	Ja
GS3006	61	Nein
GS3007	61	Ja

Vakuumsauger

Form der Aufnahme für Saugerhalter:	rund
Ebene des Greifersystems:	1
Warengruppennr.:	5033

	Artikel-Nr.	Durchmesser	Maß der Aufnahme für Saugerhalter	Form	Material
	GS3017	10	12	flach	Silikon
	GS3018	15	12	flach	Silikon
	GS3019	20	12	flach	Silikon
	GS3020	25	12	flach	Silikon
	GS3021	30	12	flach	Silikon
	GS3022	40	12	flach	Silikon
	GS3023	10	12	1,5 Falten	Silikon
	GS3024	15	12	1,5 Falten	Silikon
	GS3025	20	12	1,5 Falten	Silikon
	GS3026	25	12	1,5 Falten	Silikon
	GS3027	30	12	1,5 Falten	Silikon
	GS3028	40	12	1,5 Falten	Silikon
	GS3029	4	4	flach	TPE
	GS3030	5	4	flach	TPE
	GS3031	6	4	flach	TPE
	GS3032	8	4	flach	TPE
	GS3033	12	4	flach	TPE

Saugerhalter

Federung:	Ja
Verdrehsicherung:	Nein
Material:	Kunststoff
Form der Aufnahme für Sauger:	rund
Ebene des Greifersystems:	2

	Artikel-Nr. Maß der Aufnahme für Saugeraufnahme Maß der Aufnahme für Sauger	Maß des Vakuumanschluss Form der Aufnahme für Saugeraufnahme Form des Vakuumanschluss
	GS0179 7 8	4 Sechskant Tülle
	GS0180 M10x1 8	4 Außengewinde Tülle
	GS0181 6 12	4 rund Tülle
	GS0182 7 12	4 Sechskant Tülle
	GS0183 7 12	4 Sechskant Tülle
	GS0184 M10x1 8	4 Außengewinde Tülle
	GS0185 M10x1 12	4 Außengewinde Tülle
	GS0186 M10x1 12	4 Außengewinde Tülle
	GS0187 M10x1 4	4 Außengewinde Tülle
	GS0188 M10x1 4	4 Außengewinde Tülle
	GS0189 6 4	4 rund Tülle
	GS0190 7 4	4 Sechskant Tülle
	GS0191 6 4	M10x1 rund Innengewinde
	GS0192 7 4	M10x1 Sechskant Innengewinde
	GS0193 6 8	4 rund Tülle
	GS0194 R1/8 8	4 Außengewinde Tülle
	GS0195 R1/8 8	4 Außengewinde Tülle

	Artikel-Nr. Maß der Aufnahme für Saugeraufnahme Maß der Aufnahme für Sauger	Maß des Vakuumanschluss Form der Aufnahme für Saugeraufnahme Form des Vakuumanschluss
	GS0196 R1/8 12	4 Außengewinde Tülle
	GS0197 R1/8 12	4 Außengewinde Tülle
	GS0198 R1/8 4	4 Außengewinde Tülle
	GS0199 R1/8 4	4 Außengewinde Tülle
	GS0200 6 4	R1/8 rund Innengewinde
	GS0201 7 4	R1/8 Sechskant Innengewinde

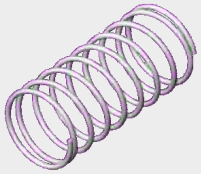

Druckfeder

Ebene des Greifersystems:	2
Warengruppennr.:	5030

Artikel-Nr.	Artikelname
GS0107	GSBA00.400.50 Druckfeder mit angelegten Enden, Ø10x22

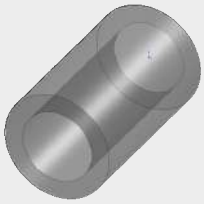

Schlauch zur Saugerverbindung und Endstopfen

Ebene des Greifersystems:	2
NW:	4mm

	Artikel-Nr.	Artikelname
	GS3034	GZ90.400.20 Silikonschlauch zur Saugerverbindung
	GS3035	GZ90.400.41 Endstopfen für Saugerhalter Silikonschlauch

Klemmaufnahme mit Saugeraufnahme und gefedertem Halter

Material:	Kunststoff
Bauform:	höheschwenkbar
Gewinde:	M5
Ebene des Greifersystems:	2,3
Warengruppennr.:	5030

	Artikel-Nr. Artikelname Funktionsmaß
	GS0161 GSBA00.510.10 Winkelklemmstück 360°, vormontiert mit Saugeraufnahme 360°, 5mm Höhe einstellbar, Ausf. 40mm 60
	GS0163 GSBA00.510.11 Winkelklemmstück 360°, vormontiert mit Saugeraufnahme 360°, 5mm Höhe einstellbar, Ausf. 50mm 65
	GS0162 GSBA00.510.12 Winkelklemmstück 360°, vormontiert mit Saugeraufnahme 360°, 5mm Höhe einstellbar, Ausf. 60mm 60
	GS0164 GSBA00.520.10 Winkelklemmstück 360° vormontiert mit Saugeraufnahme 360°, 5mm Höhe einstellbar, Ausf. 40mm 80
	GS0165 GSBA00.520.11 Winkelklemmstück 360° vormontiert mit Saugeraufnahme 360°, 5mm Höhe einstellbar, Ausf. 50mm 85
	GS0166 GSBA00.520.12 Winkelklemmstück 360° vormontiert mit Saugeraufnahme 360°, 5mm Höhe einstellbar, Ausf. 60mm 90

Klemmaufnahme

Material:	Kunststoff
Ebene des Greifersystems:	2,3
Gewinde:	M5
Warengruppennr.:	5030

	Artikel-Nr.	Artikelname	Länge	Maß der Befestigung
	GS0157	GSBA00.505.10 Winkelklemmstück zur Aufnahme von Greifarmen, Ausf. Ø10mm	35	10
	GS0158	GSBA00.505.11 Winkelklemmstück zur Aufnahme von Greifarmen, Ausf. Ø10mm	59	10
	GS0159	GSBA00.505.12 Winkelklemmstück zur Aufnahme von Greifarmen, Ausf. Ø14mm	35	14
	GS0160	GSBA00.505.13 Winkelklemmstück zur Aufnahme von Greifarmen, Ausf. Ø20mm	39	20

Befestigungsleiste mit Saugeraufnahmen und gefederten Saugern

Material:	Kunststoff
Anzahl Sauger:	2
Ebene des Greifersystems:	1,4
Warengruppennr.:	5030

	Artikel-Nr. Artikelname Funktionsmaß
	GS0015 GSBA00.102.51 Befestigungsleiste mit Saugeraufnahme, vormontiert mit Faltensauger 20mm, verstellbar 70 - 145mm 75
	GS0016 GSBA00.102.52 Befestigungsleiste mit Saugeraufnahme, vormontiert mit Faltensauger 20mm, verstellbar 70 - 195mm 125
	GS0017 GSBA00.102.53 Befestigungsleiste mit Saugeraufnahme, vormontiert mit Faltensauger 20mm, verstellbar 70 - 245mm 175
	GS0018 GSBA00.102.54 Befestigungsleiste mit Saugeraufnahme, vormontiert mit Faltensauger 20mm, verstellbar 70 - 305mm 225
	GS0019 GSBA00.102.55 Befestigungsleiste mit Saugeraufnahme, vormontiert mit Faltensauger 20mm, verstellbar 70 - 345mm 275

Grundplatte mit Saugeraufnahmen und gefederten Saugern

Material:	Kunststoff
Anzahl Sauger:	3
Ebene des Greifersystems:	1,4

	Artikel-Nr. Artikelname Funktionsmaß
	GS0038 GSBA00.200.50 3-Finger-Platte mit Saugeraufnahme, vormontiert mit Faltensauger 20mm, verstellbar bis max. Ø160mm 160
	GS0040 GSBA00.200.51 3-Finger-Platte mit Saugeraufnahme, vormontiert mit Faltensauger 20mm, verstellbar bis max. Ø180mm 180
	GS0041 GSBA00.200.52 3-Finger-Platte mit Saugeraufnahme, vormontiert mit Faltensauger 20mm, verstellbar bis max. Ø200mm 200
	GS0039 GSBA00.200.53 3-Finger-Platte mit Saugeraufnahme, vormontiert mit Faltensauger 20mm, verstellbar bis max. Ø220mm 220
	GS1009 GSSZ10.800.08 3-Finger-Platte mit Saugeraufnahme, vormontiert mit Faltensauger 20mm, verstellbar bis max. Ø190mm 180

Saugeraufnahme

Material:	Kunststoff
Form der Befestigung:	Außengewinde
Ebene des Greifersystems:	3
Maß der Befestigung:	M5mm
Warengruppennr.:	5030

	Artikel-Nr.	Länge	Maß der Aufnahme für Saugerhalter	Form der Aufnahme für Saugerhalter	Form
	GS0109	39	6	rund	3-Finger
	GS0110	49	6	rund	3-Finger
	GS0111	59	6	rund	3-Finger
	GS0112	69	6	rund	3-Finger
	GS0123	35	M10x1	Außengewinde	schwenkbar
	GS0124	35	R1/8	Außengewinde	schwenkbar
	GS0125	35	R1/4	Außengewinde	schwenkbar
	GS0126	50	M10x1	Außengewinde	schwenkbar
	GS0127	50	R1/8	Außengewinde	schwenkbar
	GS0128	50	R1/4	Außengewinde	schwenkbar
	GS0129	70	M10x1	Außengewinde	schwenkbar
	GS0130	70	R1/8	Außengewinde	schwenkbar
	GS0131	70	R1/4	Außengewinde	schwenkbar
	GS0132	90	M10x1	Außengewinde	schwenkbar
	GS0133	90	R1/8	Außengewinde	schwenkbar
	GS0134	90	R1/4	Außengewinde	schwenkbar
	GS0135	35	6	rund	schwenkbar

	Artikel-Nr.	Länge	Maß der Aufnahme für Saugerhalter	Form der Aufnahme für Saugerhalter	Form
	GS0136	50	7	Sechskant	schwenkbar
	GS0137	70	6	rund	schwenkbar
	GS0138	90	6	rund	schwenkbar
	GS0139	110	6	rund	schwenkbar
	GS0148	35	7	Sechskant	schwenkbar
	GS0149	50	7	Sechskant	schwenkbar
	GS0150	70	7	Sechskant	schwenkbar
	GS0151	90	7	Sechskant	schwenkbar
	GS0152	110	7	Sechskant	schwenkbar

Saugeraufnahme mit gefedertem Halter

Material:	Kunststoff
Form der Befestigung:	Außengewinde
Ebene des Greifersystems:	2,3
Maß der Befestigung:	M5mm
Warengruppennr.:	5030

	Artikel-Nr.	Länge	Maß der Aufnahme für Saugerhalter	Form der Aufnahme für Saugerhalter	Form
	GS0113	35	6	rund	schwenkbar
	GS0114	35	7	Sechskant	schwenkbar
	GS0115	50	6	rund	schwenkbar
	GS0116	50	7	Sechskant	schwenkbar
	GS0117	70	6	rund	schwenkbar
	GS0118	70	7	Sechskant	schwenkbar
	GS0119	110	6	rund	schwenkbar
	GS0120	110	7	Sechskant	schwenkbar
	GS0121	90	6	rund	schwenkbar
	GS0122	90	7	Sechskant	schwenkbar
	GS0140	68	7	Sechskant	kippschwenkbar
	GS0141	45	6	rund	kippschwenkbar
	GS0153	39	6	rund	3-Finger
	GS0154	49	6	rund	3-Finger
	GS0155	59	6	rund	3-Finger
	GS0156	69	6	rund	3-Finger

Gelenkarm mit Gelenkstück und gefedertem Halter

Form der Befestigung:	rund
Material:	Kunststoff
Form der Aufnahme für Saugeraufnahme:	Sechskant
Länge:	58mm
Maß der Befestigung:	10mm

Ebene des Greifersystems:	2,3
Maß der Aufnahme für Saugeraufnahme:	7mm
Warengruppennr.:	5030

Artikel-Nr.	Artikelname
GS0169	GSBA00.600.03 Gelenkarm mit Gelenkstück und Saugerhalter, Ausf. Ø10mm

Gelenkarm

Form der Befestigung:	rund
Material:	Kunststoff
Warengruppennr.:	5030

	Artikel-Nr.	Länge	Maß der Befestigung	Ebene des Greifersystems
	GS0167	58	10	3
	GS0168	60	10	3
	GS0172	60	10	2,3
	GS0177	80	14	2,3
	GS0178	100	20	2,3

Gelenkstück

Material:	Kunststoff
Gewinde:	M5
Warengruppennr.:	5030

	Artikel-Nr.	Länge	Maß der Befestigung	Ebene des Greifersystems	Form der Befestigung
	GS0170	40	7	3	Sechskant
	GS0171	45	10	2,3	rund
	GS0173	35	10	2,3	rund
	GS0175	45	14	2,3	rund
	GS0176	60	20	2,3	rund

Befestigungsleiste mit gefedertem Halter, H-System

Material:	Kunststoff
Form der Befestigung:	Außengewinde
Form der Aufnahme für Sauger:	rund
Form des Vakuumanschluss:	Tülle
Ebene des Greifersystems:	3

Maß der Befestigung:	M5mm
Maß der Aufnahme für Sauger:	12mm
Maß des Vakuumanschluss:	4mm
Warengruppennr.:	5030

Artikel-Nr.	Länge	Höhe	Maß der Aufnahme für Saugerhalter	Form der Aufnahme für Saugerhalter
GS0230	65	5	6	rund
GS0231	65	8	6	rund
GS0232	65	5	7	Sechskant
GS0233	65	8	7	Sechskant
GS0234	100	5	6	rund
GS0235	100	8	6	rund
GS0236	100	5	7	Sechskant
GS0237	100	8	7	Sechskant

Befestigungsleiste, H-System

Material:	Kunststoff
Form der Befestigung:	Außengewinde
Ebene des Greifersystems:	3
Maß der Befestigung:	M5mm

	Artikel-Nr.	Länge	Höhe	Maß der Aufnahme für Saugerhalter	Form der Aufnahme für Saugerhalter
	GS0202	65	5	10,5	Außengewinde
	GS0203	65	8	10,5	Außengewinde
	GS0204	65	5	M10x1	Außengewinde
	GS0205	65	8	M10x1	Außengewinde
	GS0206	65	5	R1/8	Außengewinde
	GS0207	65	8	R1/8	Außengewinde
	GS0208	65	5	16,5	Außengewinde
	GS0209	65	8	16,5	Außengewinde
	GS0210	65	5	M16x1	Außengewinde
	GS0211	65	8	M16x1	Außengewinde
	GS0212	100	5	10,5	Außengewinde
	GS0213	100	8	10,5	Außengewinde
	GS0214	100	5	M10x1	Außengewinde
	GS0215	100	8	M10x1	Außengewinde
	GS0216	100	5	R1/8	Außengewinde
	GS0217	100	8	R1/8	Außengewinde
	GS0218	100	5	16,5	Außengewinde

	Artikel-Nr.	Länge	Höhe	Maß der Aufnahme für Saugerhalter	Form der Aufnahme für Saugerhalter
	GS0219	100	8	16,5	Außengewinde
	GS0220	100	5	M16x1	Außengewinde
	GS0221	100	8	M16x1	Außengewinde
	GS0222	65	5	6	rund
	GS0223	65	8	6	rund
	GS0224	65	5	7	Sechskant
	GS0225	65	8	7	Sechskant
	GS0226	100	5	6	rund
	GS0227	100	8	6	rund
	GS0228	100	5	7	Sechskant
	GS0229	100	8	7	Sechskant

Befestigungsleiste, Vario-System

Material:	Kunststoff
Ebene des Greifersystems:	4
Gewinde:	M5

	Artikel-Nr.	Funktionsmaß	Bauform
	GS0004	75	beidseitig
	GS0005	125	beidseitig
	GS0006	175	beidseitig
	GS0007	225	beidseitig
	GS0008	275	beidseitig
	GS0009	37.5	einseitig
	GS0010	62.5	einseitig
	GS0011	87.5	einseitig
	GS0012	112.5	einseitig
	GS0013	137.5	einseitig
	GS0014	162.5	einseitig

Klemmleiste

Material:	Kunststoff
Ebene des Greifersystems:	4
Gewinde:	M5
Warengruppennr.:	5030

	Artikel-Nr.	Länge	Maß der Befestigung
	GS0142	80	10
	GS0143	85	14
	GS0144	85	20
	GS0145	120	10
	GS0146	115	14

	Artikel-Nr.	Länge	Maß der Befestigung
	GS0147	115	20

Leistenklammer

Lochabstand:	10.5mm
Ebene des Greifersystems:	4
Warengruppennr.:	5030

	Artikel-Nr. Artikelname Gewinde	Lochanzahl
	GS0093 GSBA00.400.14 Klammer zum Schutz gegen Aufdehnung bei der Montage von Saugern und federnden Elementen, 25x31mm M5	4
	GS0094 GSBA00.400.15 Klammer zum Schutz gegen Aufdehnung bei der Montage von Saugern und federnden Elementen, 25x31mm	4
	GS0095 GSBA00.400.16 Klammer zum Schutz gegen Aufdehnung bei der Montage von Saugern und federnden Elementen, 10x31mm	2
	GS0096 GSBA00.400.17 Klammer zum Schutz gegen Aufdehnung bei der Montage von Saugern und federnden Elementen, 8x31mm M5	2

Befestigungsprofil

Material:	Kunststoff
Form der Befestigung:	Innengewinde
Breite:	25mm
Ebene des Greifersystems:	4
Maß der Befestigung:	M5mm

	Artikel-Nr.	Länge
	GS1019	160
	GS1020	210
	GS1021	260
	GS1022	310
	GS1023	360

Profilklammer

Ebene des Greifersystems:	4
Warengruppennr.:	5030

	Artikel-Nr.	Lochabstand	Gewinde	Lochanzahl
	GS0099	16	M5	2
	GS0101			1
	GS0102		M5	1
	GS0103	10.5		2
	GS0104	10.5	M5	2

Profilhalter

Ebene des Greifersystems:	4
Maß der Befestigung:	M5mm
Warengruppennr.:	5032

Artikel-Nr.	Artikelname
GS1024	GSSZ10.888.50 Halter für Befestigungsprofil, 50x25mm

Verbinderplatte

Material:	Kunststoff
Gewinde:	M5
Ebene des Greifersystems:	4
Warengruppennr.:	5030

	Artikel-Nr.	Artikelname	Winkel
	GS0077	GSBA00.300.01 Befestigungsplatte 90°, 66x44mm	90
	GS0078	GSBA00.300.02 Befestigungsplatte 90°, 95x75mm	90
	GS0079	GSBA00.300.03 Befestigungsplatte 45° fest	45
	GS0080	GSBA00.300.04 Befestigungsplatte 1x90° vario verstellbar	90
	GS0081	GSBA00.300.05 Befestigungsplatte 2x90° vario verstellbar	90
	GS0082	GSBA00.300.07 Befestigungsplatte zum Verbinden von Profilen, 45x45mm	90

Verbinderwinkel

Material:	Kunststoff
Ebene des Greifersystems:	4
Gewinde:	M5
Warengruppennr.:	5030

Artikel-Nr.	Artikelname
GS0083	GSBA00.300.08 Befestigungswinkel, 22x30mm

Vario-Gelenk

Form der Befestigung:	Innengewinde
Ebene des Greifersystems:	4
Maß der Befestigung:	M5mm
Warengruppennr.:	5030

	Artikel-Nr.	Funktionsmaß
	GS0097	60
	GS0098	40

Distanzunterlage

Gewinde:	M5
Ebene des Greifersystems:	4
Warengruppennr.:	5030

	Artikel-Nr.	Höhe
	GS0084	5
	GS0085	7.5
	GS0086	10
	GS0087	12.5
	GS0088	15

	Artikel-Nr.	Höhe
	GS0089	2.5
	GS0090	5
	GS0091	7.5
	GS0092	10

Distanzstück

Ebene des Greifersystems:	4
Warengruppennr.:	5030

Artikel-Nr.	Artikelname
GS0100	GSBA00.400.24 Distanzstück für Grundplatte zu Profilleisten, 10mm

Grundplatte

Material:	Kunststoff
Form der Befestigung:	Innengewinde

	Artikel-Nr.	Ebene des Greifersystems	Breite	Länge	Maß der Befestigung	Schnellwechselsystem
	GS0021	5,6	98	98	M5	Midi-Bajonett
	GS0022	5	98	98	M5	Midi-Bajonett
	GS0025	4,5			M5	Midi-Bajonett
	GS0026	5			M5	Midi-Bajonett
	GS0027	4,5			M5	Midi-Bajonett
	GS0028	5,6	98	98	M5	Midi-Bajonett
	GS0029	5	150	150	M5	Midi-Bajonett
	GS0030	5	200	200	M5	Midi-Bajonett
	GS0031	5	250	250	M5	Midi-Bajonett
	GS0032	5	300	300	M5	Midi-Bajonett
	GS0033	5	350	350	M5	Midi-Bajonett
	GS0034	5		175	M5	Midi-Bajonett
	GS0035	5		200	M5	Midi-Bajonett
	GS0036	5		225	M5	Midi-Bajonett
	GS0037	5		250	M5	Midi-Bajonett
	GS2001	5	60	60	M4	Mini-Bajonett
	GS2002	5,6	60	60	M4	Mini-Bajonett

	Artikel-Nr.	Ebene des Greifersystems	Breite	Länge	Maß der Befestigung	Schnellwechselsystem
	GS2003	5	100	100	M4	Mini-Bajonett
	GS1008	5			M5	Schwalbenschwanz
	GS1016	5	60	60	M5	Schwalbenschwanz
	GS1017	5	100	100	M5	Schwalbenschwanz
	GS1018	5	160	160	M5	Schwalbenschwanz

Roboterplatte

Material:	Kunststoff
Form der Befestigung:	Innengewinde
Ebene des Greifersystems:	6

	Artikel-Nr.	Maß der Befestigung	Breite	Länge	Schnellwechselsystem
	GS0020	M5	98	98	Midi-Bajonett
	GS2000	M4	60	60	Mini-Bajonett
	GS1015	M5	100	100	Schwalbenschwanz

Nutenstein

Material:	Kunststoff
Ebene des Greifersystems:	5
Durchmesser:	15mm
Gewinde:	M5
Warengruppennr.:	5030

Artikel-Nr.	Artikelname
GS0106	GSBA00.400.40 Profilgleiter für Befestigungsprofil mit 2 Einpressmuttern

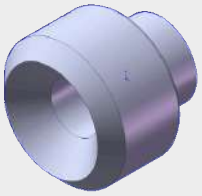

Bajonettbolzen

Ebene des Greifersystems:	5
Warengruppennr.:	5030

Artikel-Nr.	Artikelname
GS0076	GSBA00.210.01 Gleiter, Ersatzgleiter für Schnellwechselsystem, Ø13mm

Distanzrolle

Material:	Kunststoff
Ebene des Greifersystems:	5
Durchmesser:	15mm
Gewinde:	M5
Warengruppennr.:	5030

Artikel-Nr.	Artikelname
GS0105	GSBA00.400.32 Distanzstück für Grundplatte GSBA10.888.05, Ø15mm

Halterung

	Artikel-Nr.	Artikelname
	GS0023	GSBA00.200.05 Form- und Wandhalterung zum Aufbewahren der Greifer, 98x98mm
	GS0024	GSBA00.200.06 Halterung zum Aufbewahren der Greifer an Aluprofilen, 98x98mm

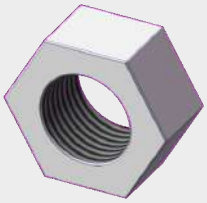

Kleinteil Greifertechnik

	Artikel-Nr.	Artikelname	Ebene des Greifersystems
	GS0108	GSBA00.400.60 Mutter M5 mit Unterlagscheibe	2,3,4,5
	GS3008	GZ90.400.12 Schraube M5x12 mit Unterlagscheibe	3,4,5
	GS3011	GZ90.400.25 Schraube M5x25 mit Unterlagscheibe	3,4,5
	GS3012	GZ90.400.30 Schraube M5x30 mit Unterlagscheibe	3,4,5
	GS3013	GZ90.400.35 Schraube M5x35 mit Unterlagscheibe	3,4,5
	GS3014	GZ90.400.40 Schraube M5x40 mit Unterlagscheibe	3,4,5
	GS3015	GZ90.400.45 Schraube M5x45 mit Unterlagscheibe	3,4,5
	GS3016	GZ90.400.50 Schraube M5x50 mit Unterlagscheibe	3,4,5

WARTUNGSGERÄTE

PRODUKTÜBERSICHT WARTUNGSGERÄTE

Dichtigkeitsprüfgerät	765
Set zur Durchflussmessung	768
IO-Link Interface	770
Werkzeugwagen	770
Reinigungsgerät	772
Reinigungsgerät Zubehör	774
Trockeneisstrahlgerät	777
Schulung	778
Wartungsstation	779
Schaltbarer Magnetwinkel	780
Werkzeugwender	780

Dichtigkeitsprüfgerät NW6 (europäisches Profil)

Mit dem Dichtigkeitsprüfgerät werden Leckagen frühzeitig erkannt und teure Produktionsausfälle und Stillstandszeiten vermieden.

Artikeltyp:	Dichtigkeitsprüfgerät
Artikel-Nr.:	FL46500
Einsatzbereich:	Dichtigkeitsprüfung
Profil:	Europäisch
Warengruppennr.:	4630
NW:	6

Lieferumfang
1x Einblasseite mit Manometer, 1x Ablassseite mit Ventil, 2x Doppelnippel (zur Schlauchprüfung), 1x Betriebsanleitung

Dichtigkeitsprüfung im Einsatz

Lieferumfang

Dichtigkeitsprüfgerät NW6 (internationales Profil)

Mit dem Dichtigkeitsprüfgerät (Nennweite 6, internationales Profil) für werden Leckagen frühzeitig erkannt und Stillstandszeiten vermieden.

Artikeltyp:	Dichtigkeitsprüfgerät
Artikel-Nr.:	FL46504
Einsatzbereich:	Dichtigkeitsprüfung
Profil:	International
Warengruppennr.:	4630
NW:	6

Lieferumfang
1x Einblasseite mit Manometer, 1x Ablassseite mit Ventil, 2x Doppelnippel (zur Schlauchprüfung), 1x Betriebsanleitung

Lieferumfang

Dichtigkeitsprüfgerät NW8 (französisches Profil)

Mit dem Dichtigkeitsprüfgerät (Nennweite 8, französisches Profil, Serie 100.08) werden Leckagen frühzeitig erkannt und Stillstandszeiten vermieden.

Artikeltyp:	Dichtigkeitsprüfgerät
Artikel-Nr.:	FL46510
Einsatzbereich:	Dichtigkeitsprüfung
Profil:	Französisch
Warengruppennr.:	4630
NW:	8

Lieferumfang

Lieferumfang
1x Einblasseite mit Manometer, 1x Ablassseite mit Ventil, 1x Doppelnippel (zur Schlauchprüfung), 1x Betriebsanleitung

Dichtigkeitsprüfgerät NW9 (europäisches Profil)

Mit dem Dichtigkeitsprüfgerät werden Leckagen frühzeitig erkannt und teure Produktionsausfälle und Stillstandszeiten vermieden.

Artikeltyp:	Dichtigkeitsprüfgerät
Artikel-Nr.:	FL46501
Einsatzbereich:	Dichtigkeitsprüfung
Profil:	Europäisch
Warengruppennr.:	4630
NW:	9

Dichtigkeitsprüfung im Einsatz

Lieferumfang
1x Einblasseite mit Manometer, 1x Ablassseite mit Ventil, 2x Doppelnippel (zur Schlauchprüfung), 1x Betriebsanleitung

Lieferumfang

Dichtigkeitsprüfgerät NW9 (internationales Profil)

Mit dem Dichtigkeitsprüfgerät (Nennweite 9, internationales Profil) für werden Leckagen frühzeitig erkannt und Stillstandszeiten vermieden.

Artikeltyp:	Dichtigkeitsprüfgerät
Artikel-Nr.:	FL46503
Einsatzbereich:	Dichtigkeitsprüfung
Profil:	International
Warengruppennr.:	4630
NW:	9

Lieferumfang

Lieferumfang
1x Einblasseite mit Manometer, 1x Ablassseite mit Ventil, 2x Doppelnippel (zur Schlauchprüfung), 1x Betriebsanleitung

Dichtigkeitsprüfgerät NW12 (französisches Profil)

Mit dem Dichtigkeitsprüfgerät (Nennweite 12, französisches Profil, Serie 100.12) werden Leckagen frühzeitig erkannt und Stillstandszeiten vermieden.

Artikeltyp:	Dichtigkeitsprüfgerät
Artikel-Nr.:	FL46513
Einsatzbereich:	Dichtigkeitsprüfung
Profil:	Französisch
Warengruppennr.:	4630
NW:	12

Lieferumfang

Lieferumfang
1x Einblasseite mit Manometer, 1x Ablassseite mit Ventil, 1x Doppelnippel (zur Schlauchprüfung), 1x Betriebsanleitung

Set zur Durchflussmessung für NW6/NW9 (europäisches Profil)

Das Durchflussmessgerät ermöglicht die präzise Erfassung von Durchflussmenge und Mediumtemperatur. Einsatz entweder im Stand-Alone-Betrieb oder mit Datenübertragung zur Maschine über standardisierten M12-Signalausgang.

Digitale Anzeige der Messwerte

Lieferumfang

Artikeltyp:	Set zur Durchflussmessung
Artikel-Nr.:	FL46502
Einsatzbereich:	Durchflussmessung, Messung Medium Temperatur
Medium:	Wasser, Temperieröl
Profil:	Europäisch
Warengruppennr.:	4630
Betriebsdruck:	40bar

Durchflussmessung

Messeinheit:	l/min und m³/h
Messbereich:	0,5 l/min bis 25 l/min
Messschritte:	0,1 l/min

Temperaturmessung

Messeinheit:	°C
Messbereich:	-10°C bis +100°
Messschritte:	1°C

Lieferumfang

1x Sensor zur Messung von Durchflussmenge & Temperatur, Schnellkupplungen NW = 9mm am Ein- & Ausgang montiert, 2x Doppelnippel NW=9mm, 2x Adapter-Schnellkupplung zum Herunterreduzieren auf NW = 6mm, 2x Doppelnippel NW = 6mm, 1x Netzteil, 1x Bedienungsanleitung, Praktischer Kunststoff-Koffer.

Set zur Durchflussmessung für NW6/NW9 (internationales Profil)

Das Durchflussmessgerät ermöglicht die präzise Erfassung von Durchflussmenge und Mediumtemperatur. Einsatz entweder im Stand-Alone-Betrieb oder mit Datenübertragung zur Maschine über standardisierten M12-Signalausgang.

Digitale Anzeige der Messwerte

Lieferumfang

Artikeltyp:	Set zur Durchflussmessung
Artikel-Nr.:	FL46512
Einsatzbereich:	Durchflussmessung, Messung Medium Temperatur
Medium:	Wasser, Temperieröl
Profil:	International
Warengruppennr.:	4630
Betriebsdruck:	40bar

Durchflussmessung

Messeinheit:	l/min und m³/h
Messbereich:	0,5 l/min bis 25 l/min
Messschritte:	0,1 l/min

Temperaturmessung

Messeinheit:	°C
Messbereich:	-10°C bis +100°
Messschritte:	1°C

Lieferumfang

1x Sensor zur Messung von Durchflussmenge & Temperatur, Schnellkupplungen NW = 9mm am Ein- & Ausgang montiert, 2x Doppelnippel NW=9mm, 2x Adapter-Schnellkupplung zum Herunterreduzieren auf NW = 6mm, 2x Doppelnippel NW = 6mm, 1x Netzteil, 1x Bedienungsanleitung, Praktischer Kunststoff-Koffer.

Set zur Durchflussmessung für NW9 (französisches Profil)

Das Durchflussmessgerät ermöglicht die präzise Erfassung von Durchflussmenge und Mediumtemperatur. Einsatz entweder im Stand-Alone-Betrieb oder mit Datenübertragung zur Maschine über standardisierten M12-Signalausgang.

Artikeltyp:	Set zur Durchflussmessung
Artikel-Nr.:	FL46509
Einsatzbereich:	Durchflussmessung, Messung Medium Temperatur
Medium:	Wasser, Temperieröl
Profil:	Französisch
Warengruppennr.:	4630
Betriebsdruck:	40bar

Durchflussmessung

Messeinheit:	l/min und m³/h
Messbereich:	0,5 l/min bis 25 l/min
Messschritte:	0,1 l/min

Temperaturmessung

Messeinheit:	°C
Messbereich:	-10°C bis +100°
Messschritte:	1°C

Lieferumfang

1x Sensor zur Messung von Durchflussmenge & Temperatur, Schnellkupplungen NW = 9mm am Ein- & Ausgang montiert, 2x Doppelnippel NW=9mm, 1x Netzteil, 1x Bedienungsanleitung, Praktischer Kunststoff-Koffer.

Digitale Anzeige der Messwerte

Lieferumfang

Set zur Durchflussmessung HT bis 180° für NW6/NW9 (europäisches Profil)

Das Durchflussmessgerät HT ermöglicht die präzise Erfassung von der Durchflussmenge im Hochtemperaturbereich bis 180°C. Einsatz entweder im Stand-Alone-Betrieb oder mit Datenübertragung zur Maschine über standardisierten M12-Signalausgang. Das Messgerät verfügt über ein separates Anzeigedisplay mit magnetischem Halteclip. Ebenfalls mitgeliefert werden Kupplungen der Serien SK060 oder SK090 mit E3 Gewindeverriegelung.

Artikeltyp:	Set zur Durchflussmessung
Artikel-Nr.:	FL46600
Einsatzbereich:	Durchflussmessung
Medium:	Wasser, Temperieröl
Profil:	Europäisch
Warengruppennr.:	4630
Druckbereich (statisch):	max. 25 bar
Umgebungstemperatur:	max. 60°C

Durchflussmessung

Messbereich:	0,5 l/min bis 25 l/min
Messschritte:	0,1 l/min

Lieferumfang

1x Sensor zur Messung von Durchflussmenge, Separates Anzeigedisplay mit magnetischem Halteclip, Schnellkupplungen mit Sicherheitsverriegelung NW9 am Ein- und Ausgang montiert, 2x Doppelnippel NW9, 2x Adapterschnellkupplung NW9/6, 2x Adapternippel NW9/6, 1x Netzteil, 1x Bedienungsanleitung, 1x Praktischer Kunststoff-Koffer.

Digitale Anzeige der Messwerte

Lieferumfang

IO-Link Master USB 2.0

Der IO-Link Master dient der Verbindung von IO-Link-fähigen Sensoren (z.B. Durchflussmessgerät) mit einem PC. Der Sensor kann damit konfiguriert und Daten ausgelesen werden.

Artikeltyp:	IO-Link Interface
Artikel-Nr.:	SE0002
Einsatzbereich:	Parametrierung und Analyse von Geräten
Warengruppennr.:	4631
Schnittstellen:	2x IO-Link, 1x USB

Lieferumfang

1x USB IO-Link Master, 1m Verbindungskabel M12 A-codiert, 1m USB-Kabel M12 B-codiert

NoWWORKBENCH Basic

Der NoWWORKBENCH ist ein Werkzeugwagen für die Wartung von Formen mit acht Schubladen und einer Gesamttraglast von 260 kg. Er ist mit Feststellbremsen, Putzpapierhaltestange, Papierkorb-Fach, Dosenhalter und Dokumentenhalter ausgestattet. Diese Version wird ohne Inhalt geliefert. Sie können nach Ihren Wünschen verschiedene Inlets (Einsätze) mit verschiedenen Werkzeugen dazu bestellen. Auch leere Inlets für Ihr bereits vorhandenes Werkzeug können geliefert werden.

Artikeltyp:	Werkzeugwagen
Artikel-Nr.:	WA2001
Einsatzbereich:	Werkzeugwartung
Besondere Merkmale:	Ohne Werkzeuge und Einsätze
Warengruppennr.:	0672
LxBxH:	800x478x1010mm
7 Schubladen:	570 x 410 x 74,5 mm, Traglast: 25 kg
1 Schublade:	570 x 410 x 153,5 mm, Traglast: 30 kg
Schubladenauszug:	380 mm
Gesamttraglast des Werkstattwagens:	260 kg

NoWWORKBENCH Standard

Der NoWWORKBENCH ist ein Werkzeugwagen für die Wartung von Formen mit acht Schubladen und einer Gesamttraglast von 260 kg. Er ist mit Feststellbremsen, Putzpapierhaltestange, Papierkorb-Fach, Dosenhalter, Dokumentenhalter und Werkzeugen ausgestattet.

Artikeltyp:	Werkzeugwagen
Artikel-Nr.:	WA2000
Einsatzbereich:	Werkzeugwartung
Besondere Merkmale:	Mit Werkzeugen und Einsätzen
Warengruppennr.:	0672
LxBxH:	800x478x1010mm
7 Schubladen:	570 x 410 x 74,5 mm, Traglast: 25 kg
1 Schublade:	570 x 410 x 153,5 mm, Traglast: 30 kg
Schubladenauszug:	380 mm
Gesamttraglast des Werkstattwagens:	260 kg

Enthaltene Werkzeuge mit entsprechenden Einsätzen
- Dichtigkeitsprüfgerät NW9 (europäisches Profil)
- Set zur Durchflussmessung mit SK060/090
- 3x Zangen
- Montierhebel, Schonhammer und Drahtbürsten
- Cuttermesser, LED Inspektionslampe, Holzgliedermaßstab und Seitenschneider
- 9-tlg. Sechskant-Winkelschraubendreher (1,5-10mm)
- 1/2" Umschaltknarre mit Schraubendrehereinsätzen, Verlängerungen und Kardangelenk
- 1/2" Umschaltknarre mit Steckschlüsseleinsätzen, Verlängerungen und Kardangelenk
- 3x Schlitzschraubendreher
- 5x Kreuzschlitzschraubendreher
- 17x Ringmaulschlüssel (6-24mm)
- 5x Kreuzschlitzschraubendreher
- Bosch Akku Schlagbohrschrauber, Bosch Akku Bohrschrauber und Bitset

Unbestückte Einsätze
- 8-Fach Einsatz
- 6-Fach Einsatz
- 3-Fach Einsatz

Einsatz Dichtigkeitsprüfung

Einsatz Durchflussmessung

Einsatz Zangen

Einsatz Messschieber

Einsatz Meterstab

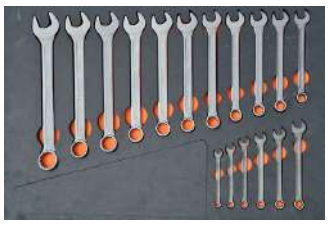

Einsatz Ringmaulschlüssel

PropNew Reinigungsgerät

PropNew Reinigungsgerät ist ein mobiles Mehrzweck-Reinigungsgerät für die Sicherstellung von optimalen Wirkungsgraden von Temperiersystemen.

Artikeltyp:	Reinigungsgerät
Artikel-Nr.:	IB200139
Einsatzbereich:	Reinigen von Temperiersystemen
Besondere Merkmale:	Standardausführung
Warengruppennr.:	4625
Tankvolumen:	100 Liter
Maße (B x L x H):	530 x 790 x 1200 mm

PropNew Konsole

PropNew Reinigungsgerät M

Das PropNew Reinigungsgerät M ist ein mobiles Mehrzweck-Reinigungsgerät für die Sicherstellung von optimalen Wirkungsgraden von Temperiersystemen. Neben der Standardfunktionalität kann das Gerät zum Messen von Durchfluss und PH-Werten eingesetzt werden.

Artikeltyp:	Reinigungsgerät
Artikel-Nr.:	IB200325
Einsatzbereich:	Reinigen von Temperiersystemen, Durchflussmessung, Messung von PH-Werten
Besondere Merkmale:	Durchflussmessung, Messung von PH-Werten
Warengruppennr.:	4625
Tankvolumen:	100 Liter
Maße (B x L x H):	530 x 790 x 1200 mm

PropNew Reinigungsgerät MT

Das PropNew Reinigungsgerät MT ist ein mobiles Mehrzweck-Reinigungsgerät für die Sicherstellung von optimalen Wirkungsgraden von Temperiersystemen. Neben der Standardfunktionalität ist das Gerät zusätzlich mit einem Konservierungstank (ca. 18l) ausgestattet und kann weiter zum Messen von Durchfluss und PH-Werten eingesetzt werden.

Artikeltyp:	Reinigungsgerät
Artikel-Nr.:	IB200322
Einsatzbereich:	Reinigen von Temperiersystemen, Durchflussmessung, Messung von PH-Werten, Konservierung
Besondere Merkmale:	Durchflussmessung, Messung von PH-Werten, Zusätzlicher Tank für Konservierung
Warengruppennr.:	4625
Tankvolumen:	100 Liter
Maße (B x L x H):	530 x 790 x 1200 mm

PropNew Reinigungsgerät MTP

Das PropNew Reinigungsgerät MTP ist ein mobiles Mehrzweck-Reinigungsgerät für die Sicherstellung von optimalen Wirkungsgraden von Temperiersystemen. Neben der Standardfunktionalität ist das Gerät zusätzlich mit einem Konservierungstank (ca. 18 Liter) ausgestattet und kann zum Messen von Durchfluss und PH-Werten eingesetzt werden. Weiter verfügt es über einen größeren Reinigungstank (115 Liter) und eine leistungsstärkere Pumpe (max. 70 l/min).

Artikeltyp:	Reinigungsgerät
Artikel-Nr.:	IB200332
Einsatzbereich:	Reinigen von Temperiersystemen, Durchflussmessung, Messung von PH-Werten, Konservierung
Besondere Merkmale:	Durchflussmessung, Messung von PH-Werten, Zusätzlicher Tank für Konservierung, größere Pumpe
Warengruppennr.:	4625
Tankvolumen:	115 Liter
Maße (B x L x H):	530 x 790 x 1200 mm

PropNew Reinigungsgerät T

Das PropNew Reinigungsgerät T ist ein mobiles Mehrzweck-Reinigungsgerät für die Sicherstellung von optimalen Wirkungsgraden von Temperiersystemen. Neben der Standardfunktionalität ist das Gerät zusätzlich mit einem Konservierungstank (ca. 18l) ausgestattet.

Artikeltyp:	Reinigungsgerät
Artikel-Nr.:	IB200321
Einsatzbereich:	Reinigen von Temperiersystemen, Konservierung
Besondere Merkmale:	Zusätzlicher Tank für Konservierung
Warengruppennr.:	4625
Tankvolumen:	100 Liter
Maße (B x L x H):	530 x 790 x 1200 mm

PropNew Konsole

PropPower 10

Hochleistungsentkalker mit speziellen Korrisionsschutzadditiven. Löst Kalk, Rost und sonstige Wasserablagerungen. 19,5kg Kanister.

Artikeltyp:	Entkalkungsmittel
Artikel-Nr.:	IB200149
Warengruppennr.:	4625

PropPower 10 Bio

Hochleistungsentkalker mit speziellen Korrisionsschutzadditiven. Löst Kalk, Rost und sonstige Wasserablagerungen. 17,1kg Kanister.

Artikeltyp:	Entkalkungsmittel
Artikel-Nr.:	IB200323
Warengruppennr.:	4625

PropPower 20

PropPower 20 ist ein spezielles Produkt zur Einstellung des pH-Werts von allen wässrigen Systemen, wie z.B. Wasser aus industriellen Abwasserbehandlungsanlagen. Es neutralisiert gebrauchte Cleanpower10-Lösungen nach dem Entkalken bzw. Entrosten. 15kg Kanister.

Artikeltyp:	Neutralisierungsmittel
Artikel-Nr.:	IB200150
Warengruppennr.:	4625

PropPower 30

PropPower 30 ist ein speziell entwickeltes Produkt für Wasserkreisläufe, um Korrosion und Bildung von Verkrustungen zu verhindern. Es zeichnet sich durch seine sehr guten Komplexiereigenschaften gegenüber Calzium- und Magnesiumionen bei sehr breitem pH-Spektrum aus. 15kg Kanister.

Artikeltyp:	Konservierungsmittel
Artikel-Nr.:	IB200151
Warengruppennr.:	4625

PropPower 50

PropPower 50 ist ein Spezialreiniger für hartnäckige Ölverschmutzungen. Es entfernt intensive Verbrennungsrückstände, Öle, Fette und Ölverkrustungen in Ölkühlern, Prozesskühlungen etc. 17,1kg Kanister.

Artikeltyp:	Reinigungsmittel für Ölverschmutzungen
Artikel-Nr.:	IB200324
Warengruppennr.:	4625

Reinigungsgerät Kärcher IB 10/8 L2P

Spontane Reinigungsarbeiten im Fertigungsprozess per Trockeneisstrahl waren bislang nur bedingt möglich, da die erforderliche Bereitstellung von Trockeneis im Vorfeld zu aufwendig für den kurzfristigen Einsatz ist. Mit dem IB 10/8 L2P, dem weltweit ersten Trockeneisstrahlgerät mit integrierter Trockeneisproduktion aus CO2, werden bei Bedarf sofort Trockeneispellets aus flüssigem CO2 gewonnen.

Einstellungen des Trockeneisstrahlgeräts

Artikeltyp:	Trockeneisstrahlgerät
Artikel-Nr.:	WA1000
Einsatzbereich:	Reinigen von Oberflächen
Warengruppennr.:	0673
LxBxH:	870x450x970mm
Gewicht ohne Zubehör:	95 kg
Gewicht mit Zubehör:	103,6 kg
Anschlussleistung:	1 kW
Anzahl der Stromphasen:	1 Ph
Frequenz:	50 - 60 Hz
Spannung:	220 - 230 V
Druckluftanschluss:	1/4" Schnellkupplung
Luftdruck:	0,7 - 10 / 0,07 - 1 (bar/MPa)
Luftvolumenstrom:	0,07 - 0,8 m³/min
Schalldruckpegel:	95 dB(A)

Trockeneis

Trockeneispellets (Durchmesser):	2,5 mm
Trockeneisverbrauch:	2 - 8 kg/h

Bei diesem Trockeneisstrahlgerät sind wir dazu verpflichtet, Sie persönlich am Gerät einzuweisen. Die Einweisung durch geschultes Personal dient dazu, die Einhaltung der Sicherheitsvorschriften und die optimale Nutzung des Geräts zu gewährleisten. Bitte ordern Sie die verpflichtende Einweisung (Artikelnr. WA1001) daher mit dem Gerät.

Reinigungsgerät Kärcher IB 10/15 L2P Advanced

Spontane Reinigungsarbeiten im Fertigungsprozess per Trockeneisstrahl waren bislang nur bedingt möglich, da die erforderliche Bereitstellung von Trockeneis im Vorfeld zu aufwendig für den kurzfristigen Einsatz ist. Mit dem IB 10/8 L2P, dem weltweit ersten Trockeneisstrahlgerät mit integrierter Trockeneisproduktion aus CO2, werden bei Bedarf sofort Trockeneispellets aus flüssigem CO2 gewonnen.

Einstellungen des Trockeneisstrahlgeräts

Artikeltyp:	Trockeneisstrahlgerät
Artikel-Nr.:	WA1030
Einsatzbereich:	Reinigen von Oberflächen
Warengruppennr.:	0673
LxBxH:	898x565x935mm
Gewicht ohne Zubehör:	84 kg
Anschlussleistung:	1 kW
Anzahl der Stromphasen:	1 Ph
Frequenz:	50 - 60 Hz
Spannung:	220 - 230 V
Druckluftanschluss:	1/4" Schnellkupplung
Luftdruck:	0,7 - 10 / 0,07 - 1 (bar/MPa)
Luftvolumenstrom:	0,07 - 1,5 m³/min
Schalldruckpegel:	95 dB(A)

Trockeneis

Trockeneispellets (Durchmesser):	2,5 mm
Trockeneisverbrauch:	2 - 15 kg/h

Bei diesem Trockeneisstrahlgerät sind wir dazu verpflichtet, Sie persönlich am Gerät einzuweisen. Bitte ordern Sie die verpflichtende Einweisung (Artikelnr. WA1001) daher mit dem Gerät.

Vorgeschriebene Einweisung

Mandatory instruction

Schulung

Einsatzbereich:	Reinigen von Oberflächen
Warengruppennr.:	0673

Artikel-Nr.	Artikelname
WA1001	Einweisung zum Kärcher Reinigungsgerät

NoWOPEN-TS 900x1500

Werkzeugöffner für die Inspektion, Wartung, Reinigung und Reparatur von Formen. Der elektrische Werkzeugöffner ermöglicht ein präzise geführtes sowie kontrolliertes Öffnen und Schließen der Werkzeuge per Knopfdruck.

Artikeltyp:	Wartungsstation
Artikel-Nr.:	WA0260
Einsatzbereich:	Werkzeugwartung
Warengruppennr.:	0670
Max. Traglast:	5t
Gesamtauflagefäche:	900x1500mm
Maße einzelner Auflageplatte:	900x900mm
Auflagehöhe:	270mm

NoWOPEN-TS 1300x1900

Werkzeugöffner für die Inspektion, Wartung, Reinigung und Reparatur von Formen. Der elektrische Werkzeugöffner ermöglicht ein präzise geführtes sowie kontrolliertes Öffnen und Schließen der Werkzeuge per Knopfdruck.

Artikeltyp:	Wartungsstation
Artikel-Nr.:	WA0190
Einsatzbereich:	Werkzeugwartung
Warengruppennr.:	0670
Max. Traglast:	10t
Gesamtauflagefäche:	1300x1900mm
Maße einzelner Auflageplatte:	1300x1300mm
Auflagehöhe:	380mm

Schaltbarer Magnetwinkel 125x125x25

Mit zwei Magneten können Bauteile, Werkstücke und Formen einfach und flexibel für Bearbeitungsvorgänge sowie Montage- oder Wartungsarbeiten auf einer Ebene befestigt und gehalten werden.

Artikeltyp:	Schaltbarer Magnetwinkel
Artikel-Nr.:	WA0050
Einsatzbereich:	Werkzeugwartung
Warengruppennr.:	0670

Der Magnet ist über einen Kippschalter an- und ausschaltbar. Die Anwendung ist bis zu einer Temperaturbeständigkeit von maximal 180°C möglich.
Die als Winkel aufgebaute Magnetform, mit Schenkellängen von jeweils 125mm, ermöglicht das Halten von Werkstücken in 45°-, 90°- und 135°-Positionen bis zu einer Haltekraft von 80kg.

Zwei Magneten an der Form

NoWTURN-TM 800x1000mm 5t

Werkzeugwender für das sichere Wenden von Werkzeugen um bis zu 90°. Das Wendegestell kann in jeder geschwenkten Stellung angehalten werden.

Artikeltyp:	Werkzeugwender
Artikel-Nr.:	WA0150
Einsatzbereich:	Werkzeugwartung
Warengruppennr.:	0671
max. Gewicht des Werkzeugs:	5t
max. Abmessungen des Werkzeugs:	800 x 1000 mm
Eigengewicht:	600 kg

NoWTURN-TM 800x1300mm 10t

Werkzeugwender für das sichere Wenden von Werkzeugen um bis zu 90°. Das Wendegestell kann in jeder geschwenkten Stellung angehalten werden.

Artikeltyp:	Werkzeugwender
Artikel-Nr.:	WA0120
Einsatzbereich:	Werkzeugwartung
Warengruppennr.:	0671
max. Gewicht des Werkzeugs:	10t
max. Abmessungen des Werkzeugs:	800 x 1300 mm
Eigengewicht:	1050 kg

NoWTURN-TM 1300x1300mm 10t

Werkzeugwender für das sichere Wenden von Werkzeugen um bis zu 90°. Das Wendegestell kann in jeder geschwenkten Stellung angehalten werden.

Artikeltyp:	Werkzeugwender
Artikel-Nr.:	WA0140
Einsatzbereich:	Werkzeugwartung
Warengruppennr.:	0671
max. Gewicht des Werkzeugs:	10t
max. Abmessungen des Werkzeugs:	1300 x 1300 mm
Eigengewicht:	1150 kg

NoWTURN-TM 1500x1800mm 16t

Werkzeugwender für das sichere Wenden von Werkzeugen um bis zu 90°. Das Wendegestell kann in jeder geschwenkten Stellung angehalten werden.

Artikeltyp:	Werkzeugwender
Artikel-Nr.:	WA0130
Einsatzbereich:	Werkzeugwartung
Warengruppennr.:	0671
max. Gewicht des Werkzeugs:	16t
max. Abmessungen des Werkzeugs:	1500 x 1800 mm
Eigengewicht:	3700 kg

NoWTURN-TM 2000x2000mm 20t

Werkzeugwender für das sichere Wenden von Werkzeugen um bis zu 90°. Das Wendegestell kann in jeder geschwenkten Stellung angehalten werden.

Artikeltyp:	Werkzeugwender
Artikel-Nr.:	WA0180
Einsatzbereich:	Werkzeugwartung
Warengruppennr.:	0671
max. Gewicht des Werkzeugs:	20t
max. Abmessungen des Werkzeugs:	2000 x 2000 mm
Eigengewicht:	4000 kg

NoWTURN-TMB 800x800mm 2.5t

Werkzeugwender für das sichere Wenden von Werkzeugen um bis zu 90°. Das Wendegestell kann in jeder geschwenkten Stellung angehalten werden. Der Antrieb erfolgt mittels Akkuschrauber, daher ist kein Einsatz elektrischer, pneumatischer oder hydraulischer Hilfsenergie notwendig. Die Tischhöhe ist durch verstellbare Tischfüße anpassbar.

Artikeltyp:	Werkzeugwender
Artikel-Nr.:	WA0100
Einsatzbereich:	Werkzeugwartung
Warengruppennr.:	0671
max. Gewicht des Werkzeugs:	2,5t
max. Abmessungen des Werkzeugs:	800 x 800 x 800 mm
Eigengewicht:	270 kg

NoWTURN-TMBE 800x800mm 2.5t

Werkzeugwender für das sichere Wenden von Werkzeugen um bis zu 90°. Das Wendegestell kann in jeder geschwenkten Stellung angehalten werden. Der Antrieb erfolgt mittels Akkuschrauber, daher ist kein Einsatz elektrischer, pneumatischer oder hydraulischer Hilfsenergie notwendig. Die Tischhöhe ist durch verstellbare Tischfüße anpassbar. Diese Version des Tisches beinhaltet zusätzlich zwei PE-Platten zum sicheren Halten und Schutz der Werkzeuge und zwei seitliche Ablageflächen auf Tischhöhe.

Artikeltyp:	Werkzeugwender
Artikel-Nr.:	WA0101
Einsatzbereich:	Werkzeugwartung
Warengruppennr.:	0671
max. Gewicht des Werkzeugs:	2,5t
max. Abmessungen des Werkzeugs:	800 x 800 x 800 mm
Eigengewicht:	270 kg

Allgemeines, Geltungsbereich

(1) Die Geschäftsbedingungen gelten für alle gegenwärtigen und zukünftigen Geschäftsbeziehungen mit Unternehmern. Unternehmer i.S.d. Geschäftsbedingungen sind natürliche oder juristische Personen oder rechtsfähige Personengesellschaften, mit denen in Geschäftsbeziehung getreten wird, die in Ausübung einer gewerblichen oder selbstständigen beruflichen Tätigkeit handeln.

(2) Abweichende, entgegenstehende oder ergänzende Allgemeine Geschäftsbedingungen werden, selbst bei Kenntnis, nicht Vertragsbestandteil, es sei denn, ihrer Geltung wird ausdrücklich schriftlich zugestimmt.

§ 2 Vertragsschluss, Auftragserteilung

(1) Unsere Angebote sind freibleibend. Änderungen oder Ergänzungen bedürfen zu ihrer Wirksamkeit einer schriftlichen Bestätigung. Wir sind berechtigt, Unteraufträge zu erteilen.

(2) Mit der Bestellung einer Ware / eines Werkes erklärt der Kunde verbindlich, die bestellte Ware erwerben / den Auftrag erteilen zu wollen. Wir sind berechtigt, das in der Bestellung liegende Vertragsangebot innerhalb von zwei Wochen nach Eingang bei uns anzunehmen. Die Annahme kann entweder schriftlich oder durch Auslieferung der Ware / Übergabe des Werkes an den Kunden erklärt werden. Im Auftragsschreiben oder in einem Bestätigungsschreiben werden die zu erbringenden Leistungen bezeichnet und der voraussichtliche Liefertermin (dieser ist, soweit nicht anders angegeben, unverbindlich) mitgeteilt.

(3) Der Vertragsschluss erfolgt unter dem Vorbehalt der richtigen und rechtzeitigen Selbstbelieferung durch unsere Zulieferer. Dies gilt nur für den Fall, dass die Nichtlieferung nicht von uns zu vertreten ist, insbesondere bei Abschluss eines kongruenten Deckungsgeschäftes mit unserem Zulieferer. Der Kunde wird über die Nichtverfügbarkeit der Leistung unverzüglich informiert. Die Gegenleistung wird unverzüglich zurückerstattet.

(4) An Informationen, insbesondere Abbildungen, Zeichnungen, Kalkulationen und sonstigen Unterlagen, die an Kunden oder Lieferanten weitergegeben werden, behalten wir uns Eigentums- und Urheberrechte vor; sie dürfen Dritten nicht zugänglich gemacht werden. Dies gilt insbesondere für solche schriftlichen Unterlagen und Informationen, die als „vertraulich“ bezeichnet sind; vor ihrer Weitergabe bedarf der Kunde/Lieferant unserer ausdrücklichen schriftlichen Zustimmung.

§ 3 Lieferzeit, Versendung, Gefahrenübergang, Abnahme

(1) Die Lieferzeit ergibt sich aus den Vereinbarungen der Vertragsparteien. Ihre Einhaltung durch uns setzt voraus, dass alle kaufmännischen und technischen Fragen zwischen den Vertragsparteien geklärt sind und der Kunde alle ihm obliegenden Verpflichtungen, wie z.B. Beibringung der erforderlichen behördlichen Bescheinigungen oder Genehmigungen oder die Leistung einer Anzahlung erfüllt hat. Ist dies nicht der Fall, verlängert sich die Lieferzeit angemessen. Dies gilt nicht, soweit wir die Verzögerung zu vertreten haben.

(2) Die Verpackung erfolgt nach fach- und handelsüblichen Gesichtspunkten. Sämtliche Verpackungskosten sind vom Kunden zu tragen. Das Verpackungsmaterial wird zum Selbstkostenpreis berechnet und nicht zurückgenommen. Sämtliche uns durch den Versand der Ware entstehenden Kosten trägt der Kunde. Sofern es der Kunde wünscht, werden wir im Auftrag des Kunden unter Berechnung der Selbstkosten eine Transportversicherung abschließen. Für günstigste Verfrachtung sowie Transportlaufzeit wird keine Haftung übernommen, sofern von uns nicht zu vertreten.

(3) Die Lieferfrist ist eingehalten, wenn der Vertragsgegenstand bis zu ihrem Ablauf das Werk bzw. den Stand-/Lagerort verlassen hat. Soweit eine Abnahme zu erfolgen hat, ist - außer bei berechtigter Abnahmeverweigerung - der Abnahmetermin maßgebend.

(4) Die Gefahr geht auf den Kunden über, sobald die Ware das Werk oder den Lager-/Standort verlassen hat, und zwar auch dann, wenn Teillieferungen erfolgen oder wir noch andere Leistungen, z.B. die Versandkosten oder Anlieferung übernommen haben. Soweit eine Abnahme zu erfolgen hat, ist diese für den Gefahrenübergang maßgebend. Sie muss unverzüglich zum Abnahmetermin, hilfsweise nach der Meldung des Lieferers über die Abnahmebereitschaft durchgeführt werden. Der Kunde darf die Abnahme bei Vorliegen eines nicht wesentlichen Mangels nicht verweigern.

(5) Werden der Versand bzw. die Abnahme des Vertragsgegenstandes aus Gründen in der Verantwortung des Kunden verzögert oder verletzt der Kunde schuldhaft sonstige Mitwirkungspflichten, sind wir berechtigt, den uns insoweit entstehenden Schaden, einschließlich etwaiger Mehraufwendungen, ersetzt zu verlangen.

(6) Werden wir in der rechtzeitigen Vertragserfüllung durch Beschaffungs-, Fabrikations- oder Lieferstörungen bei uns oder unseren Zulieferanten behindert (z.B. Energiemangel, Verkehrsstörungen, Streik, Aussperrung, höhere Gewalt etc.), so verlängert sich die Lieferzeit angemessen.

(7) Der Kunde kann ohne Fristsetzung vom Vertrag zurücktreten, wenn uns die gesamte Leistung vor Gefahrübergang endgültig unmöglich wird. Der Kunde kann darüber hinaus vom Vertrag zurücktreten, wenn bei einer Bestellung die Ausführung eines Teils der Lieferung unmöglich wird und er ein berechtigtes Interesse an der Ablehnung der Teillieferung hat. Ist dies nicht der Fall, so hat der Kunde den auf die Teillieferung entfallenden Vertragspreis zu zahlen. Dasselbe gilt bei Unvermögen des Lieferers. Tritt die Unmöglichkeit oder das Unvermögen während des Annahmeverzuges ein oder ist der Kunde für diese Umstände allein oder weit überwiegend verantwortlich, bleibt er zur Gegenleistung verpflichtet.

(8) Wir haften bei Lieferverzug nach den gesetzlichen Bestimmungen, soweit der zugrundeliegende Kaufvertrag ein Fixgeschäft im Sinn von § 286 Absatz 2 Nr. 4 BGB oder von § 376 HGB ist. Wir haften auch nach den gesetzlichen Bestimmungen, sofern als Folge eines von uns zu vertretenden Lieferverzuges der Kunde geltend zu machen berechtigt ist, dass sein Interesse an der weiteren Vertragserfüllung in Fortfall geraten ist. Wir haften ferner nach den gesetzlichen Bestimmungen, sofern der Lieferverzug auf einer von uns zu vertretenden vorsätzlichen oder grob fahrlässigen Vertragsverletzung beruht; ein Verschulden unserer Vertreter oder Erfüllungsgehilfen ist uns zuzurechnen. Sofern der Lieferverzug auf einer von uns zu vertretenden grob fahrlässigen Vertragsverletzung beruht, ist unsere Schadensersatzhaftung auf den vorhersehbaren, typischerweise eintretenden Schaden begrenzt. Wir haften nach den gesetzlichen Bestimmungen, soweit der von uns zu vertretende Lieferverzug auf der schuldhaften Verletzung einer wesentlichen Vertragspflicht beruht; in diesem Fall ist aber die Schadensersatzhaftung auf den vorhersehbaren, typischerweise eintretenden Schaden begrenzt.

(9) Im Übrigen haften wir im Fall des Lieferverzugs für jede vollendete Woche Verzug im Rahmen einer pauschalierten Verzugsentschädigung in Höhe von 3 % des Lieferwertes, maximal jedoch nicht mehr als 15 % des Lieferwertes.

(10) Weitere gesetzliche Ansprüche des Kunden bleiben vorbehalten.

(11) Zu Teillieferungen sind wir in zumutbarem Umfang berechtigt.

§ 4 Eigentumsvorbehalt

(1) Bis zur vollständigen Bezahlung aller aus der Geschäftsverbindung gegenüber dem Kunden entstandenen oder noch entstehenden Forderungen – gleich welcher Art und welchen Rechtsgrundes – behalten wir uns das Eigentum an den

gelieferten Waren und Leistungen vor. Im Falle eines vertragswidrigen Verhaltens des Kunden, insbesondere Zahlungsverzug, sind wir berechtigt, unsere gesetzlichen Rechte auszuüben und die Ware zurückzunehmen. Nach Rücknahme der Ware kann diese verwertet und der Erlös auf die Verbindlichkeiten des Kunden angerechnet werden. Zur Geltendmachung der Rechte aus Eigentumsvorbehalt ist ein Rücktritt vom Vertrag nicht erforderlich, es sei denn, der Debitor ist Verbraucher

(2) Im Falle einer Verarbeitung oder Verbindung der Vorbehaltsware mit anderen uns nicht gehörenden Sachen erwerben wir ein Miteigentum an den neuen Sachen im Verhältnis des Wertes der von uns gelieferten Ware zu dem des anderen fremden Materials. Der Kunde verwahrt die neue Sache unentgeltlich für uns auf. Der Kunde tritt schon jetzt seine Eigentums- bzw. Miteigentumsrechte an dem vermischten Bestand oder dem neuen Gegenstand an uns ab.

(3) Der Kunde darf die Vorbehaltsware im ordnungsgemäßen Geschäftsbetrieb verarbeiten und veräußern, solange er nicht in Zahlungsverzug ist. Außergewöhnliche Verfügungen wie Verpfändung, Sicherungsübereignung und jegliche Abtretung sind unzulässig.

(4) Bei Pfändungen oder sonstigen Eingriffen Dritter hat uns der Kunde unverzüglich schriftlich zu benachrichtigen. Für den Fall einer Klage nach § 771 ZPO hat uns der Kunde die gerichtlichen und außergerichtlichen Kosten zu erstatten, soweit diese von Dritten nicht erstattet werden.

(5) Die sich aus dem Weiterverkauf oder einem sonstigen Rechtsgrund (Versicherung/unerlaubte Handlung) bezüglich der Vorbehaltsware entstehenden Forderungen tritt der Kunde bereits jetzt sicherungshalber an uns ab. Der Kunde wird widerruflich ermächtigt, die an uns abgetretenen Forderungen in eigenem Namen einzuziehen. Die Einzugsermächtigung wird nur dann widerrufen, wenn sich der Kunde in Zahlungsverzug befindet, ein Antrag auf Eröffnung des Insolvenzverfahrens gestellt wurde oder eine Zahlungseinstellung vorliegt. Auf Verlangen hat der Kunde seinen Vertragspartner von der Abtretung schriftlich zu benachrichtigen, uns alle Auskünfte zu erteilen, Unterlagen vorzulegen und auszuhändigen sowie Wechsel herauszugeben. Außerdem hat der Kunde uns den Zutritt zu den noch in seinem Besitz befindlichen Vorbehaltswaren zu gestatten und eine genaue Aufstellung der Waren zu übersenden, die Ware auszusondern und herauszugeben.

(6) Übersteigt der realisierbare Wert der einbehaltenen Sicherheiten die zu sichernde Forderung um mehr als 10 %, so werden wir auf Verlangen des Kunden Sicherheiten nach unserer Wahl freigeben. Die Beweislast, dass die einbehaltenen Sicherheiten 10 % übersteigen, trägt der Kunde.

(7) Der Kunde hat den Liefergegenstand während des Eigentumsvorbehalts in ordnungsgemäßen Zustand zu halten und alle erforderlichen bzw. vorgesehenen Wartungs- und Instandsetzungsarbeiten unverzüglich ausführen zu lassen.

§ 5 Vergütung

(1) Der angebotene Preis ist bindend. Preisangaben verstehen sich zuzüglich Umsatzsteuer und gelten ab Lagerort ohne Verpackung. Werden zwischen Abschluss und Erfüllung des Vertrages Steuern, Zölle, Frachten, Gebühren oder Ausgaben erhöht oder neu eingeführt oder ermäßigt oder abgeschafft, sind wir berechtigt/verpflichtet, den Kaufpreis entsprechend zu erhöhen oder zu reduzieren. Die Preise gelten vom Tage des Vertragsschlusses an einen Monat, soweit nicht ein Festpreis vereinbart ist. Bei Vereinbarung einer Lieferfrist von mehr als vier Monaten bzw. bei Dauerschuldverhältnissen, die länger als 4 Monate andauern, sind wir berechtigt, zwischenzeitlich für die Beschaffung/Lieferung eingetretene Kostensteigerungen einschließlich der durch Gesetzesänderungen bedingten (z.B. Erhöhung der Umsatzsteuer) durch Preiserhöhungen in entsprechendem Umfang an den Kunden weiterzugeben.

(2) Wir sind berechtigt, eine angemessene Abschlagszahlung zu fordern, soweit die Forderung nicht anderweitig ausreichend gesichert ist. Dies gilt nicht nur bei in sich geschlossenen Teilleistungen.

(3) Der Kunde verpflichtet sich, nach Erhalt der Ware innerhalb von 10 Tagen den Kaufpreis mit 2 % Skonto oder innerhalb von 30 Tagen netto zu zahlen. Nach Ablauf dieser Frist kommt der Kunde in Zahlungsverzug. Der Kunde hat während des Verzugs die Geldschuld in Höhe von 8 % über dem Basiszinssatz zu verzinsen. Wir behalten uns vor, einen höheren Verzugsschaden nachzuweisen und geltend zu machen.

(4) Der Kunde hat ein Recht zur Aufrechnung nur, wenn seine Gegenansprüche rechtskräftig festgestellt wurden oder durch uns anerkannt wurden oder unbestritten sind. Der Kunde kann ein Zurückbehaltungsrecht nur ausüben, wenn sein Gegenanspruch auf demselben Vertragsverhältnis beruht.

(5) Falls sich der Kunde in Zahlungsverzug befindet, sind wir berechtigt, den Kunden von der weiteren Belieferung auszuschließen, auch wenn entsprechende Lieferverträge bereits abgeschlossen wurden.

(6) Befindet sich der Käufer uns gegenüber mit irgendwelchen Zahlungsverpflichtungen im Verzug, so werden alle bestehenden Forderungen sofort fällig

§ 6 Mängelhaftung

(1) Mängelansprüche des Kunden setzen voraus, dass dieser seinen nach § 377 HGB geschuldeten Untersuchungs- und Rügeobliegenheiten ordnungsgemäß nachgekommen ist.

(2) Soweit ein Mangel der Kaufsache vorliegt, ist der Kunde nach seiner Wahl zur Nacherfüllung in Form einer Mangelbeseitigung oder zur Lieferung einer neuen mangelfreien Sache berechtigt. Im Fall der Mangelbeseitigung oder der Ersatzlieferung sind wir verpflichtet, alle zum Zweck der Nacherfüllung erforderlichen Aufwendungen, insbesondere Transport-, Wege-, Arbeits- und Materialkosten zu tragen, soweit sich diese nicht dadurch erhöhen, dass die Kaufsache nach einem anderen Ort als dem Erfüllungsort verbracht wurde.

(3) Schlägt die Nacherfüllung fehl, so ist der Kunde nach seiner Wahl berechtigt, Rücktritt oder Minderung zu verlangen.

(4) Wir haften nach den gesetzlichen Bestimmungen, sofern der Kunde Schadensersatzansprüche geltend macht, die auf Vorsatz oder grober Fahrlässigkeit, einschließlich von Vorsatz oder grober Fahrlässigkeit unserer Vertreter oder Erfüllungsgehilfen beruhen. Soweit uns keine vorsätzliche Vertragsverletzung angelastet wird, ist die Schadensersatzhaftung auf den vorhersehbaren, typischerweise eintretenden Schaden begrenzt.

(5) Wir haften nach den gesetzlichen Bestimmungen, sofern wir schuldhaft eine wesentliche Vertragspflicht verletzen; auch in diesem Fall ist aber die Schadensersatzhaftung auf den vorhersehbaren, typischerweise eintretenden Schaden begrenzt. Eine wesentliche Vertragspflicht liegt vor, wenn sich die Pflichtverletzung auf eine Pflicht bezieht, auf deren Erfüllung der Kunde vertraut hat und auch vertrauen konnte.

(6) Soweit dem Kunden im Übrigen wegen einer fahrlässigen Pflichtverletzung ein Anspruch auf Ersatz des Schadens statt der Leistung zusteht, ist unsere Haftung auf Ersatz des vorhersehbaren, typischerweise eintretenden Schadens begrenzt.

(7) Die Haftung wegen schuldhafter Verletzung des Lebens, des Körpers oder der Gesundheit bleibt unberührt; dies gilt auch für die zwingende Haftung nach dem Produkthaftungsgesetz.

(8) Soweit nicht vorstehend etwas Abweichendes geregelt ist, ist die Haftung ausgeschlossen.

(9) Die Verjährungsfrist für Mängelansprüche beträgt 12 Monate, gerechnet ab Gefahrenübergang. Dies gilt nicht, soweit die Kaufsache üblicherweise für ein Bauwerk verwendet wird und den Mangel verursacht hat. Die Verjährungsfrist im Fall eines Lieferregresses nach den §§ 478, 479 BGB bleibt unberührt; sie beträgt fünf Jahre, gerechnet ab Ablieferung der mangelhaften Sache.

§ 7 Gesamthaftung

(1) Eine weitergehende Haftung auf Schadensersatz als in § 6 vorgesehen, ist – ohne Rücksicht auf die Rechtsnatur des geltend gemachten Anspruchs – ausgeschlossen. Dies gilt insbesondere für Schadensersatzansprüche aus Verschulden bei Vertragsabschluss, wegen sonstiger Pflichtverletzungen oder wegen deliktischer Ansprüche auf Ersatz von Sachschäden gemäß § 823 BGB.

(2) Die Begrenzung nach Absatz 1 gilt auch, soweit der Kunde anstelle eines Anspruchs auf Ersatz des Schadens, statt der Leistung Ersatz nutzloser Aufwendungen verlangt.

(3) Soweit die Schadensersatzhaftung uns gegenüber ausgeschlossen oder eingeschränkt ist, gilt dies auch im Hinblick auf die persönliche Schadensersatzhaftung unserer Angestellten, Arbeitnehmer, Mitarbeiter, Vertreter und Erfüllungsgehilfen.

§ 8 Rücknahme von Ware

Wenn wir aus Kulanz Ware zurück nehmen, weil z.B. ein Kunde eine falsche Größe bestellt hat, ist diese vom Kunden frei an uns zurück zu senden und nehmen wir hinsichtlich der Rückzahlung bzw. Verrechnung des Kaufpreises einen Handlingsabschlag von 20 % vor.

§ 9 Datenschutz

Der Vertragspartner willigt ein, dass wir im Zusammenhang mit der Geschäftsbeziehung erhaltene Daten, gleich, ob diese vom Vertragspartner selbst oder von Dritten stammen, im Sinne des Bundesdatenschutzgesetzes verarbeiten zu können.

§ 10 Factoring

Wir sind berechtigt, die Ansprüche aus unserer Geschäftsverbindung abzutreten. Sämtliche Zahlungen sind mit schuldbefreiender Wirkung ausschließlich an die ABN AMRO Asset Based Finance N.V.,Niederlassung Deutschland, Gereonstrasse 15 - 23, 50670 Köln. Zahlungen mit schuldbefreiender Wirkung können nur auf das Konto dieser Gesellschaft Nr. 194111103 der Deutschen Bank AG (BLZ 370 700 60) erfolgen. IBAN DE62370700600194111103, SWIFT DEUTDEDKXXX. Dem Kunden ist bekannt und er willigt ein, dass zur Abtretung notwendige Daten an die ABN AMRO Asset Based Finance N.V.,Niederlassung Deutschland übermittelt werden.

§ 11 Schlussbestimmungen

(1) Es gilt das Recht der Bundesrepublik Deutschland. Die Bestimmungen des UN-Kaufrechts finden keine Anwendung.

(2) Ist der Vertragspartner Kaufmann, juristische Person des öffentlichen Rechts oder öffentlich-rechtliches Sondervermögen, ist, sofern sich aus der Auftragsbestätigung nichts anderes ergibt, unser Geschäftssitz Erfüllungsort und Gerichtsstand oder wahlweise der Sitz unseres Faktors; wir sind jedoch berechtigt, unseren Vertragspartner auch an dessen Gerichtsstand zu verklagen

Stand: 2019-10

NONNENMANN

DEUTSCHLAND

Winterbach – Hauptsitz	Schorndorf – Logistikzentrum und Eigenfertigung
NONNENMANN GmbH Wilhelmstraße 34 D-73650 Winterbach	NONNENMANN GmbH Wiesenstraße 72 D-73614 Schorndorf

+49 (0) 7181 4087-0
+49 (0) 7181 45351
info@nonnenmann.net
www.nonnenmann.net

USA/STERLING HEIGHTS

Niederlassung

NONNENMANN INC.
35466 Mound Road, Sterling Heights (MI) 48310
Vereinigte Staaten von Amerika

+1 586 977-8190
+1 586 977-9847
info@nonnenmann-inc.com
www.nonnenmann-inc.com

Für Sie vor Ort: Frau Christine Trendel (d/e)

CHINA/WUJIANG

Niederlassung

NONNENMANN MOLD SOLUTIONS LTD. (NMSL)
Room 105-1, No. 1729, South Zhong Shan Road
Top Leader International Centre, Wujiang District
215200 Suzhou City, Jiangsu
China

+86 512 63032672
+86 512 63032672
info@nonnenmann-mold-solution.com
www.nonnenmann-mold-solution.com

Für Sie vor Ort: Herr Mansfield Fung (e/zh)

TÜRKEI/DENIZLI

Niederlassung

NONNENMANN MAKiNA SAN. VE TiC. LTD. STi.
Sümer Mah. 54 Sk. No: 20 Merkezefendi/DENiZLi
Türkei

+90 258 2687016
info@nonnenmann.com.tr
www.nonnenmann.com.tr

Für Sie vor Ort: Herr Murat Yilmaz

Ihr Ansprechpartner

Follow Us

Folgen Sie uns auf unseren Social Media Kanälen und lassen Sie sich über unsere neuesten Aktionen und Produkte informieren

Interesse am monatlichen Newsletter

www.nonnenmann.net/unternehmen/aktuelles/

Mitglied beim VDWF

TÜV SÜD ISO 9001

IHK Ausbildungsbetrieb

Stand August 2024